Catalogo Galimbertiferramenta

domenica 24 marzo 2019
22.00.12

UTENSILERIA

GALIMBERTI FERRAMENTA
www .galimbertiferramenta.com

ABRANET

Abranet® è un materiale abrasivo rivoluzionario per la carteggiatura senza polvere.
Questo abrasivo, unico e brevettato, contiene migliaia di piccoli fori che permettono di rimuovere efficacemente la polvere e le altre particelle senza intasare la superficie del disco.
Il risultato che si ottiene è un tipo di carteggiatura esteremamente uniforme e una superficie perfettamente liscia.
Visto che la quantità di polvere nell'aria si riduce al minimo, l'ambiente di lavoro migliora concretamente.
Abranet® è stato sviluppato per la carteggiatura dello stucco, dei fondi, degli smalti, dei materiali compositi e per molti altri materiali.
Abranet® è un materiale abrasivo di lunga durata.

* Nuova tecnica rivoluzionaria per la carteggiatura senza polvere
* Prodotto multifunzione usato nel settore automobilistico, nell'industria del legno e per i materiali compositi
* Prodotto di lunga durata

Specifiche tecniche:
Abrasivo Ossido di alluminio
Legante Resina su resina
Retro Tessuto di poliammide
Cosparsione Chiusa

12541000

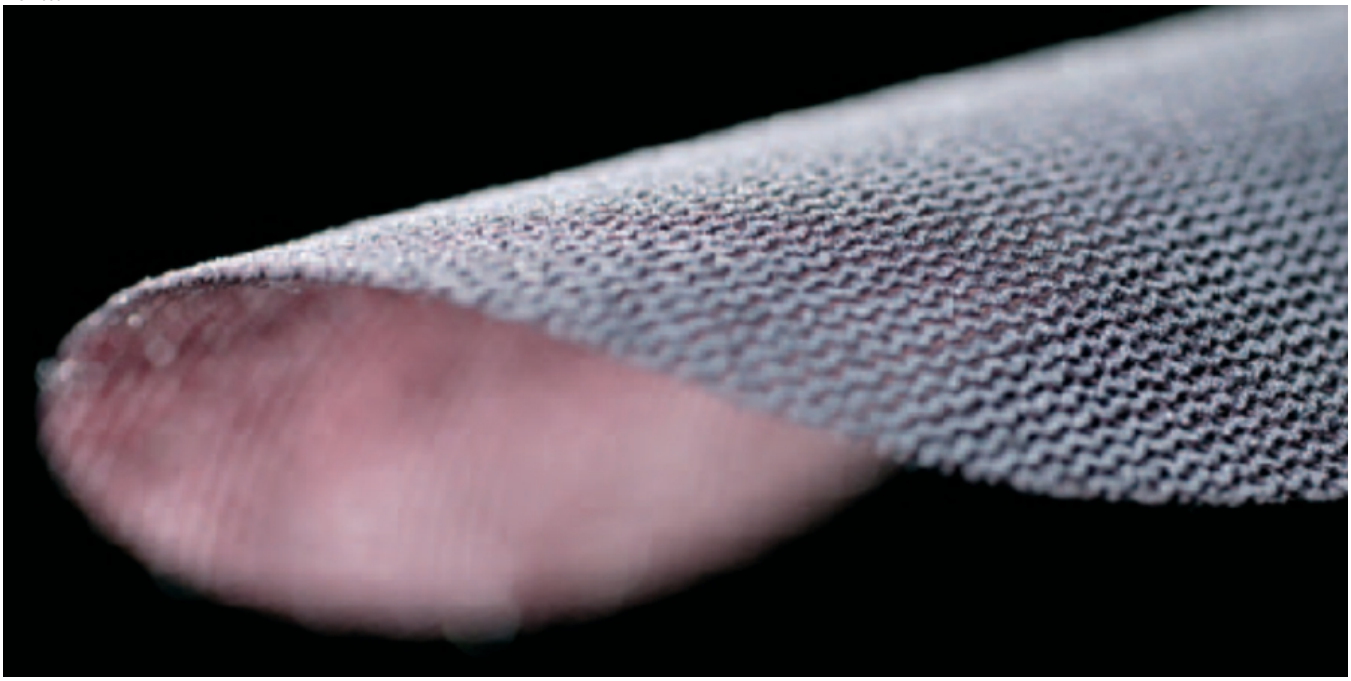



codice	descrizione			u.m.	imb.	m.o.
3.253.564	carte abrasive abranet c/velc.	h 115 p 80	rotoli 10 mt.	cf	5	1*

Abranet® è un materiale abrasivo rivoluzionario per la carteggiatura senza polvere.
Questo abrasivo, unico e brevettato, contiene migliaia di piccoli fori che permettono di rimuovere efficacemente la polvere e le altre particelle senza intasare la superficie del disco.
Il risultato che si ottiene è un tipo di carteggiatura esteremamente uniforme e una superficie perfettamente liscia.
Visto che la quantità di polvere nell'aria si riduce al minimo, l'ambiente di lavoro migliora concretamente.

GALIMBERTI FERRAMENTA
www .galimbertiferramenta.com

Abranet® è stato sviluppato per la carteggiatura dello stucco, dei fondi, degli smalti, dei materiali compositi e per molti altri materiali.
Abranet® è un materiale abrasivo di lunga durata.

* Nuova tecnica rivoluzionaria per la carteggiatura senza polvere
* Prodotto multifunzione usato nel settore automobilistico, nell'industria del legno e per i materiali compositi
* Prodotto di lunga durata

Specifiche tecniche:
Abrasivo Ossido di alluminio
Legante Resina su resina
Retro Tessuto di poliammide
Cosparsione Chiusa

12541020



codice	descrizione			u.m.	imb.	m.o.
3.055.328	fogli abrasivi abranet c/velcr	70 x 125 p 120	confezione 50 fogli	cf	1	1*

Abranet® è un materiale abrasivo rivoluzionario per la carteggiatura senza polvere.
Questo abrasivo, unico e brevettato, contiene migliaia di piccoli fori che permettono di rimuovere efficacemente la polvere e le altre particelle senza intasare la superficie del disco.
Il risultato che si ottiene è un tipo di carteggiatura esteremamente uniforme e una superficie perfettamente liscia.
Visto che la quantità di polvere nell'aria si riduce al minimo, l'ambiente di lavoro migliora concretamente.
Abranet® è stato sviluppato per la carteggiatura dello stucco, dei fondi, degli smalti, dei materiali compositi e per molti altri materiali.
Abranet® è un materiale abrasivo di lunga durata.

* Nuova tecnica rivoluzionaria per la carteggiatura senza polvere
* Prodotto multifunzione usato nel settore automobilistico, nell'industria del legno e per i materiali compositi
* Prodotto di lunga durata

Specifiche tecniche:
Abrasivo Ossido di alluminio
Legante Resina su resina
Retro Tessuto di poliammide
Cosparsione Chiusa

GALIMBERTI FERRAMENTA
www .galimbertiferramenta.com

12541040



codice	descrizione			u.m.	imb.	m.o.
6.470.258	dischi abrasivi abranet c/velc	d.150 p 150	confezione 50 dischi	cf	1	1*
8.230.751	dischi abrasivi abranet c/velc	d.150 p 180	confezione 50 dischi	cf	1	1*
6.713.430	dischi abrasivi abranet c/velc	d.150 p 360	confezione 50 dischi	cf	1	1*
8.109.781	dischi abrasivi abranet c/velc	d.150 p 400	confezione 50 dischi	cf	1	1*

GALIMBERTI FERRAMENTA
www .galimbertiferramenta.com

CARTE ABRASIVE

Carte abrasive al carburo di silicio con supporto ad elevata elasticità.
Indicate per uso manuale nella levigatura ed in particolare nella finitura di fondi e vernici.
Ridotta aggressività.
Utilizzabili a secco e a umido.

12540020

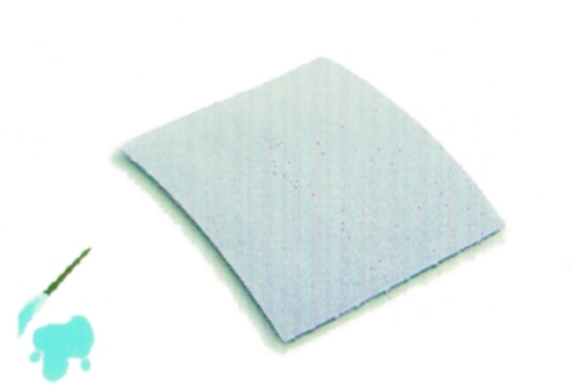

codice	descrizione			u.m.	imb.	m.o.
3.866.429	carte abrasive ekasil stearata	h 120 p 120	rotoli 100 mt.	pz	1	2
7.497.940	carte abrasive ekasil stearata	h 120 p 150	rotoli 100 mt.	pz	1	2
8.026.972	carte abrasive ekasil stearata	h 120 p 180	rotoli 100 mt.	pz	1	2
4.992.165	carte abrasive ekasil stearata	h 120 p 220	rotoli 100 mt.	pz	1	1
3.423.417	carte abrasive ekasil stearata	h 120 p 240	rotoli 100 mt.	pz	1	1
6.797.430	carte abrasive ekasil stearata	h 120 p 280	rotoli 100 mt.	pz	1	1
2.805.122	carte abrasive ekasil stearata	h 120 p 320	rotoli 100 mt.	pz	1	2
6.577.216	carte abrasive ekasil stearata	h 120 p 400	rotoli 100 mt.	pz	1	2

Carte abrasive all'ossido di alluminio con supporto ad elevata elasticità ideale per la lavorazione di parti sagomate.
Indicate per uso manuale nella levigatura del legno, sverniciatura, pulitura di lamiere, sgrossatura di stucco di riempimento.
Utilizzabili a secco e a umido.

12540024

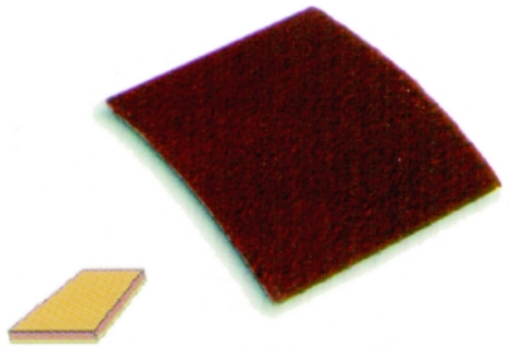

codice	descrizione			u.m.	imb.	m.o.
7.218.910	carte abrasive rkbi flessibile	h 115 p 80	rotoli 100 mt.	pz	1	2
6.052.881	carte abrasive rkbi flessibile	h 115 p 100	rotoli 100 mt.	pz	1	1
2.018.959	carte abrasive rkbi flessibile	h 115 p 120	rotoli 100 mt.	pz	1	1
6.177.638	carte abrasive rkbi flessibile	h 115 p 150	rotoli 100 mt.	pz	1	1
2.539.225	carte abrasive rkbi flessibile	h 115 p 180	rotoli 100 mt.	pz	1	1
3.746.103	carte abrasive rkbi flessibile	h 115 p 400	rotoli 100 mt.	pz	1	2

Carte abrasive all'ossido di alluminio con supporto universale ad elevata resistenza.
Indicate per uso anche gravoso nella levigatura del legno, sverniciatura, pulitura e ruvidature di lamiere, sgrossatura di stucco di riempimento.

GALIMBERTI FERRAMENTA
www .galimbertiferramenta.com

12540026

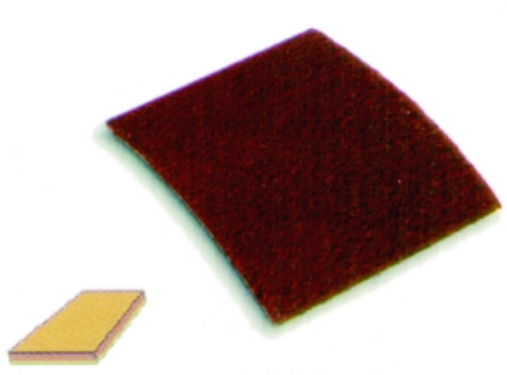

codice	descrizione			u.m.	imb.	m.o.
2.779.911	carte abrasive rkeo pesante	h 120 p 60	rotoli 50 mt.	pz	1	2
6.035.921	carte abrasive rkeo pesante	h 120 p 80	rotoli 50 mt.	pz	1	2
7.010.699	carte abrasive rkeo pesante	h 120 p 100	rotoli 50 mt.	pz	1	1
4.371.281	carte abrasive rkeo pesante	h 120 p 120	rotoli 50 mt.	pz	1	2
4.320.883	carte abrasive rkeo pesante	h 120 p 150	rotoli 50 mt.	pz	1	2

GALIMBERTI FERRAMENTA
www .galimbertiferramenta.com

CARTE ABRASIVE PER LEVIGATRICI

12540062

codice	descrizione			u.m.	imb.	m.o.
1.594.911	fogli abrasivi delta x ps 206	grana 100	c/velcro bs da 10 pz.	bs	1	1*

Fogli abrasivi velcrati ad alte prestazioni per il legno.
Indicati per levigatura di sgrossatura intermedia e di finitura nell'industria del legno e del mobile.
Preforatura per levigatrici con fori aspirazione tipo Festo.

12540072

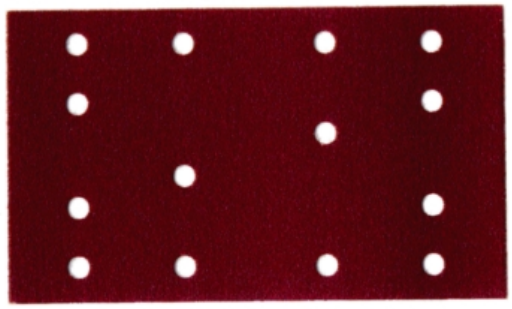

codice	descrizione			u.m.	imb.	m.o.
1.584.349	fogli abrasivi rubin 80x133	p 50/ 50	busta 50 fogli	bs	1	1*

GALIMBERTI FERRAMENTA
www .galimbertiferramenta.com

CARTE ABRASIVE CON SPUGNA

Carte abrasive al carburo di silicio con supporto ad elevata elasticità in carta più spugna.
Specifiche per la levigatura di parti sagomate verniciate.
Lavabili e riutilizzabili.
Utilizzabili a secco e a umido.
Fornite in rotoli pretagliati.

12540030

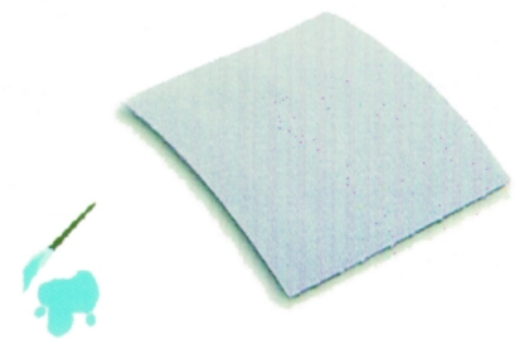

codice	descrizione			u.m.	imb.	m.o.
1.369.670	carte abrasive grey c/spugna	h 113x140 p 150	rotoli 25 mt. pretagl	pz	1	2
8.069.757	carte abrasive grey c/spugna	h 113x140 p 180	rotoli 25 mt. pretagl	pz	1	2
2.713.380	carte abrasive grey c/spugna	h 113x140 p 220	rotoli 25 mt. pretagl	pz	1	2
2.702.209	carte abrasive grey c/spugna	h 113x140 p 240	rotoli 25 mt. pretagl	pz	1	2

Carte abrasive all'ossido di alluminio con supporto ad elevata elasticità in carta più spugna.
Adatte per la levigatura di superfici sagomate.
Lavabili e riutilizzabili.
Utilizzabili a secco e a umido.
Fornite in rotoli pretagliati.

12540032

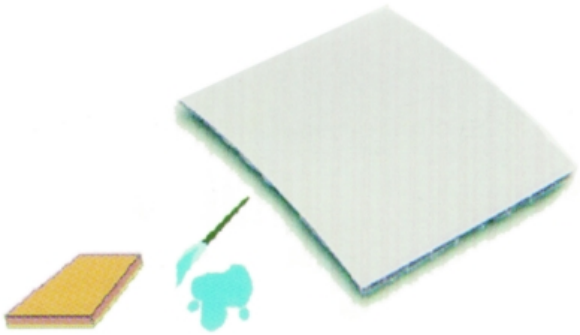

codice	descrizione			u.m.	imb.	m.o.
4.718.499	carte abrasive pink c/spugna	h 113x140 p 180	rotoli 25 mt. pretagl	pz	1	2

GALIMBERTI FERRAMENTA
www .galimbertiferramenta.com

CARTE ABRASIVE VELCRATE

Carte abrasive velcrate all'ossido di alluminio con stearato di zinco.
Indicate per uso manuale nella levigatura del legno ed in fase di sgrossatura e finitura di stucco, fondi e vernici.
Fornite in rotoli pretagliati.

12540042

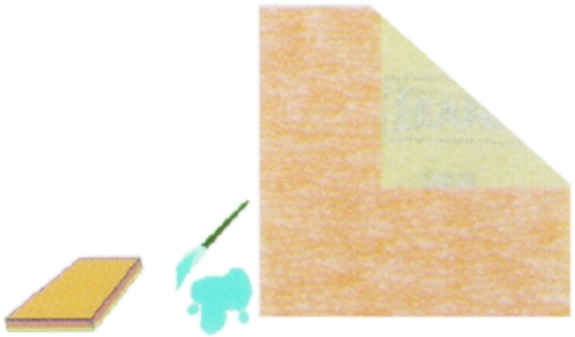

codice	descrizione			u.m.	imb.	m.o.
3.829.950	carte abrasive ekabluev c/vel.	h 70x125 p 80	rotoli 50 mt. pretagl	pz	1	1
1.712.650	carte abrasive ekabluev c/vel.	h 70x125 p 120	rotoli 50 mt. pretagl	pz	1	1
6.996.079	carte abrasive ekabluev c/vel.	h 70x125 p 180	rotoli 50 mt. pretagl	pz	1	1
8.224.781	carte abrasive ekabluev c/vel.	h 70x125 p 240	rotoli 50 mt. pretagl	pz	1	1
4.166.313	carte abrasive ekabluev c/vel.	h 70x125 p 500	rotoli 50 mt. pretagl	pz	1	2

Tampone multistrato in mousse morbida ed espanso rigido, utilizzabile su due parti.
Per carte abrasive velcrate mm. 70 x 120.

12540046

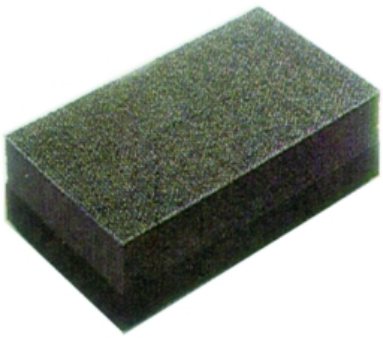

codice	descrizione			u.m.	imb.	m.o.
7.293.078	tamponi velcrati manuali	70 x 120 hard	multistrato	pz	1	1

Tampone multistrato in mousse morbida ed espanso morbido, utilizzabile su due parti.
Per carte abrasive velcrate mm. 70 x 120.

GALIMBERTI FERRAMENTA
www .galimbertiferramenta.com

12540047

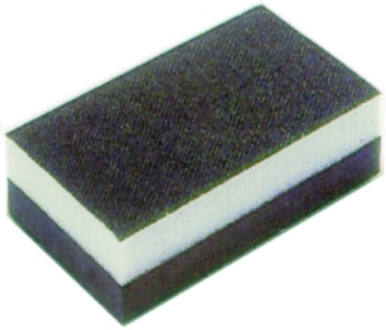

codice	descrizione			u.m.	imb.	m.o.
1.174.441	tamponi velcrati manuali	70 x 120 soft	multistrato	pz	1	1

GALIMBERTI FERRAMENTA
www .galimbertiferramenta.com

DISCHI ABRASIVI VELCRATI

Dischi abrasivi in carta con foratura universale utilizzabili con levigatrici rotoorbitali.
EKABLUEV è il prodotto specifico per levigare vernici, fondi, resine, stucco e materiali compositidi ultima generazione con levigatrici portatili.
Versione velcrata della carta leggera resinata all'ossido di alluminio con stearato di zinco EKABLUE.
Elevata qualità della confezione: foratura perfetta che non danneggia la superficie.
La cosparsione dei granuli e l'efficacia del trattamento antintasante assicurano una durata della vita del dischetto superiore alla media e permettono di ottenere sempre un elevato livello di finitura.

12540100

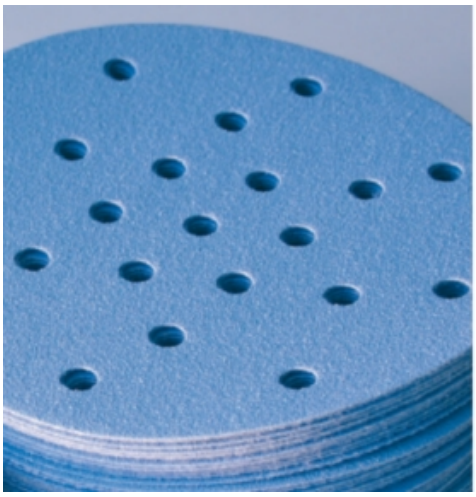

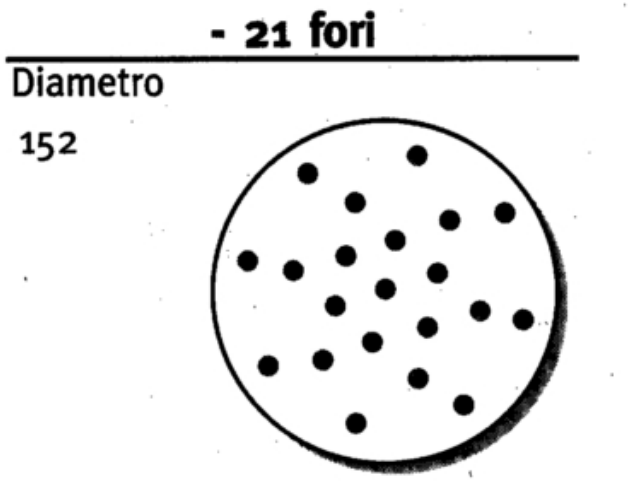

codice	descrizione			u.m.	imb.	m.o.
8.444.318	dischi abrasivi ekablue d.152	21f p 80	busta 100 dischi	bs	1	1
5.323.883	dischi abrasivi ekablue d.152	21f p 100	busta 100 dischi	bs	1	1
2.563.824	dischi abrasivi ekablue d.152	21f p 120	busta 100 dischi	bs	1	1
6.203.993	dischi abrasivi ekablue d.152	21f p 150	busta 100 dischi	bs	1	1
9.594.371	dischi abrasivi ekablue d.152	21f p 180	busta 100 dischi	bs	1	1
8.868.282	dischi abrasivi ekablue d.152	21f p 220	busta 100 dischi	bs	1	1
3.158.357	dischi abrasivi ekablue d.152	21f p 240	busta 100 dischi	bs	1	1
1.369.793	dischi abrasivi ekablue d.152	21f p 280	busta 100 dischi	bs	1	1
8.977.939	dischi abrasivi ekablue d.152	21f p 320	busta 100 dischi	bs	1	1
2.425.405	dischi abrasivi ekablue d.152	21f p 400	busta 100 dischi	bs	1	1
2.377.261	dischi abrasivi ekablue d.152	21f p 500	busta 100 dischi	bs	1	1
1.728.859	dischi abrasivi ekablue d.152	21f p 600	busta 100 dischi	bs	1	1
7.241.154	dischi abrasivi ekafilm d.152	21f p 800	busta 100 dischi	bs	1	1

Dischi abrasivi in carta con foratura Festo d. 125 utilizzabili con levigatrici rotoorbitali.
EKABLUEV è il prodotto specifico per levigare vernici, fondi, resine, stucco e materiali compositidi ultima generazione con levigatrici portatili.
Versione velcrata della carta leggera resinata all'ossido di alluminio con stearato di zinco EKABLUE.
Elevata qualità della confezione: foratura perfetta che non danneggia la superficie.
La cosparsione dei granuli e l'efficacia del trattamento antintasante assicurano una durata della vita del dischetto superiore alla media e permettono di ottenere sempre un elevato livello di finitura.

GALIMBERTI FERRAMENTA
www .galimbertiferramenta.com

12540103

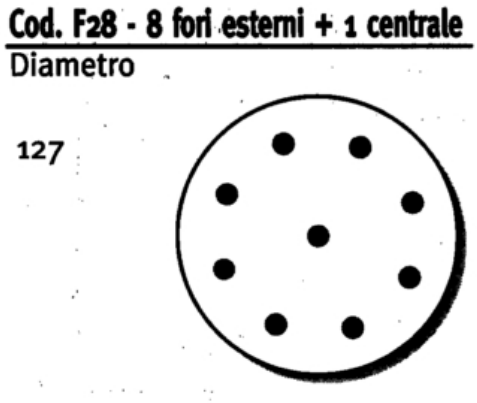

codice	descrizione			u.m.	imb.	m.o.
7.573.088	dischi abrasivi ekablue d.127	8f/ 90 p 220	busta 100 dischi	bs	1	2*
1.695.144	dischi abrasivi ekablue d.127	8f/ 90 p 400	busta 100 dischi	bs	1	2*

Dischi abrasivi in carta con foratura Festo utilizzabili con levigatrici rotoorbitali.
Versione velcrata della carta pesante resinata all'ossido di alluminio RKEO.
Adatti a tutte le operazioni levigatura di entità media e pesante.
Grazie alla cosparsione leggermente aperta che riduce l'intasamento e all'impiego di resine speciali ad alta resistenza che ritardano l'usura permettono di ottenere eccellenti risultati con diversi materiali.
Elevata qualità della confezione: foratura perfetta che non danneggia la superficie.
La durata della vita del dischetto superiore alla media e permette di ottenere sempre un elevato livello di finitura.

12540120

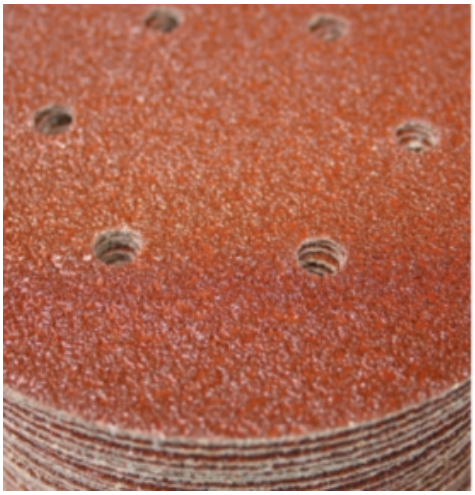

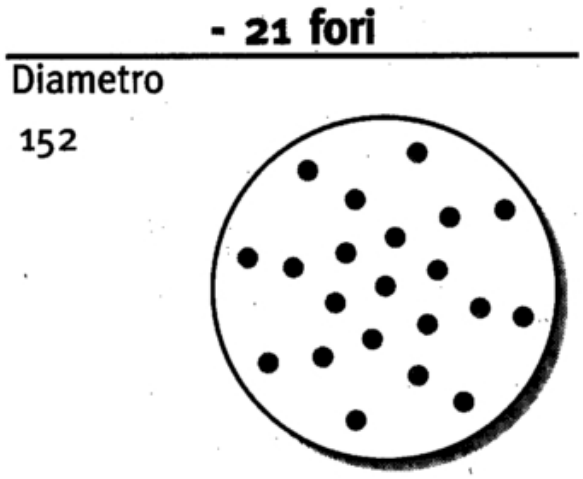

codice	descrizione			u.m.	imb.	m.o.
1.408.737	dischi abrasivi rkeo d.152	8f/120 p 40	busta 50 dischi	bs	2	1
8.866.233	dischi abrasivi rkeo d.152	8f/120 p 60	busta 50 dischi	bs	1	1
9.285.415	dischi abrasivi rkeo d.152	8f/120 p 80	busta 100 dischi	bs	2	1
9.511.187	dischi abrasivi rkeo d.152	8f/120 p 100	busta 100 dischi	bs	2	1
5.348.626	dischi abrasivi rkeo d.152	8f/120 p 120	busta 100 dischi	bs	2	1
5.044.702	dischi abrasivi rkeo d.152	8f/120 p 150	busta 100 dischi	bs	2	1
3.235.706	dischi abrasivi rkeo d.152	8f/120 p 180	busta 100 dischi	bs	2	1

Dischi abrasivi velcrati ad alte prestazioni per colori e vernici.
Indicati per levigatura di sgrossatura, intermedia e di finitura nella costruzione e mobili e nelle finiture interne.
Preforatura per levigatrici con fori aspirazione tipo Festo.

GALIMBERTI FERRAMENTA
www .galimbertiferramenta.com

12540205

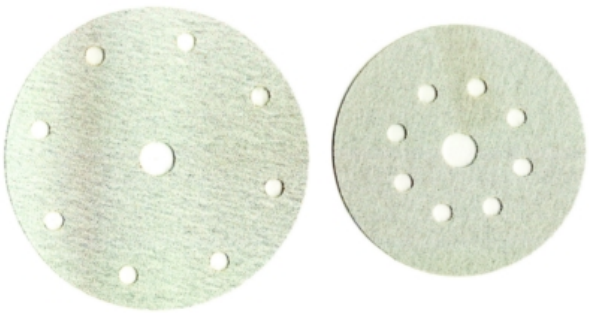

codice	descrizione			u.m.	imb.	m.o.
5.429.431	dischi abrasivi brilliant d150	8f/120 mix set	busta 50 dischi	bs	1	1*
6.486.945	dischi abrasivi brilliant d150	8f/120 p150/100	busta 100 dischi	bs	1	1*

Dischi abrasivi velcrati ad alte prestazioni per il legno.
Indicati per levigatura di sgrossatura intermedia e di finitura nell'industria del legno e del mobile.
Preforatura per levigatrici con fori aspirazione tipo Festo.

12540208

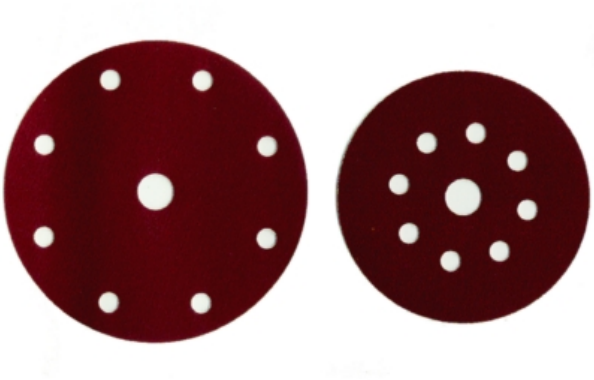

codice	descrizione			u.m.	imb.	m.o.
5.664.238	dischi abrasivi rubin d125	8f/65 p 180/ 50	busta 50 dischi	bs	1	1*
7.382.178	dischi abrasivi rubin d125	8f/ 65 p 240	busta 50 dischi	bs	1	1*

Dischi abrasivi spugnosi ad alte prestazioni per carteggiare, irruvidire, pulire, sgrassare, opacizzare.

12540218

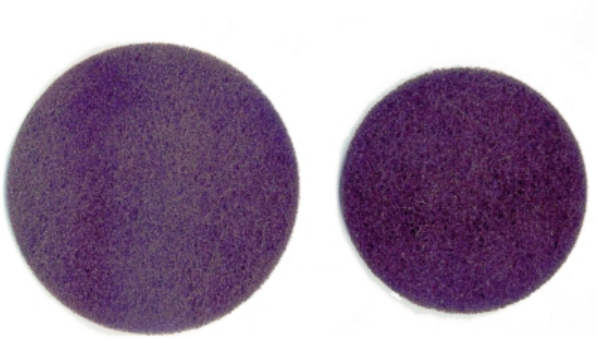

codice	descrizione			u.m.	imb.	m.o.
5.643.929	dischi abrasivi vlies d125	8f/65 a 280/ 5	busta 5 dischi	bs	1	1*

GALIMBERTI FERRAMENTA
www .galimbertiferramenta.com

Dischi basevelcro autoadesivi.
Preforatura per levigatrici con fori aspirazione tipo Festo.

12540220

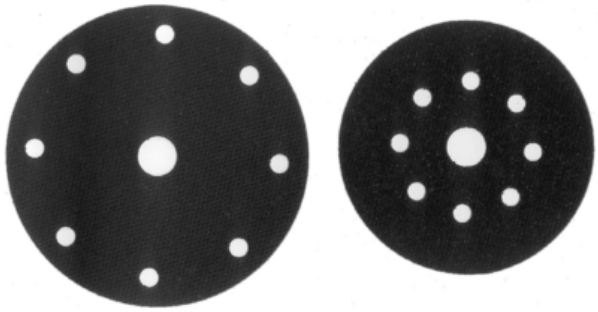

codice	descrizione			u.m.	imb.	m.o.
2.141.299	dischi basevelcro adesivi d125	8f/ 65	buste 10 dischi	bs	5	1*

GALIMBERTI FERRAMENTA
www .galimbertiferramenta.com

DISCHI DIAMANTATI

Per tutti i materiali da costruzione.
La soluzione economica per l'impiego multiuso.
Per bordi di taglio puliti.

26510020



codice	descrizione		u.m.	imb.	m.o.
1.526.035	dischi diamantati eco	d.115 universale	pz	1	1
8.128.058	dischi diamantati eco	d.230 universale	pz	1	1*

Per tutti i materiali da costruzione.
Il migliore disco turbo: lascia i bordi del taglio sul materiale più puliti.

26510030



codice	descrizione		u.m.	imb.	m.o.
6.200.404	dischi diamantati profi plus	d.115 universale	pz	1	1

Specifico per marmo.
Bordi di taglio immediatamente puliti senza rotture nel marmo grazie al bordo di taglio con rivestimento galvanico.

GALIMBERTI FERRAMENTA
www .galimbertiferramenta.com

26510040



codice	descrizione		u.m.	imb.	m.o.
5.771.363	dischi diamantati profi plus	d.115 x marmo	pz	1	1

GALIMBERTI FERRAMENTA
www .galimbertiferramenta.com

FOGLI ABRASIVI DELTA VELCRATI

EKABLUEV è il prodotto specifico per levigare vernici, fondi, resine, stucco e materiali compositidi ultima generazione con levigatrici portatili.
Versione velcrata della carta leggera resinata all'ossido di alluminio con stearato di zinco EKABLUE.
Elevata qualità della confezione: foratura perfetta che non danneggia la superficie.
La cosparsione dei granuli e l'efficacia del trattamento antintasante assicurano una durata della vita del dischetto superiore alla media e permettono di ottenere sempre un elevato livello di finitura.

12640500

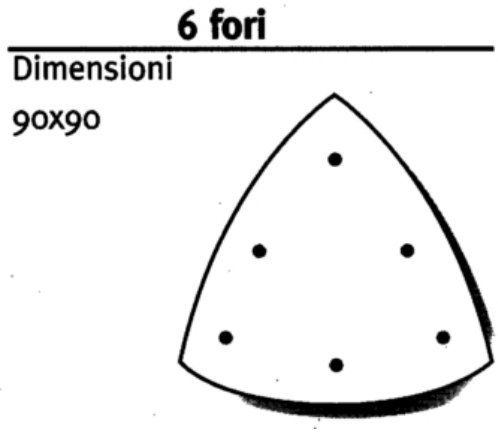

codice	descrizione			u.m.	imb.	m.o.
1.280.739	fogli abrasivi delta ekablue	8f 90x 90 p180	busta 100 fogli	bs	1	2
5.865.598	fogli abrasivi delta ekablue	8f 90x 90 p220	busta 100 fogli	bs	1	2

Versione velcrata della carta pesante resinata all'ossido di alluminio RKEO.
Adatti a tutte le operazioni levigatura di entità media e pesante.
Grazie alla cosparsione leggermente aperta che riduce l'intasamento e all'impiego di resine speciali ad alta resistenza che ritardano l'usura permettono di ottenere eccellenti risultati con diversi materiali.
Elevata qualità della confezione: foratura perfetta che non danneggia la superficie.
La durata della vita del dischetto superiore alla media e permette di ottenere sempre un elevato livello di finitura.

12640700

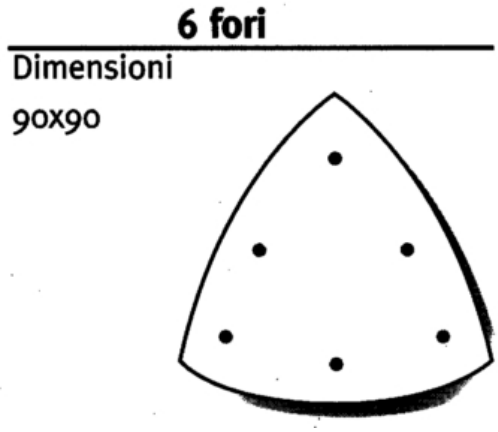

codice	descrizione			u.m.	imb.	m.o.
3.073.896	fogli abrasivi delta rkeo	8f 90x 90 p 80	busta 100 fogli	bs	1	2
3.529.041	fogli abrasivi delta rkeo	8f 90x 90 p120	busta 100 fogli	bs	1	2
6.229.146	fogli abrasivi delta rkeo	8f 90x 90 p150	busta 100 fogli	bs	1	2

Versione velcrata della carta pesante resinata all'ossido di alluminio RKEO.
Adatti a tutte le operazioni levigatura di entità media e pesante.
Grazie alla cosparsione leggermente aperta che riduce l'intasamento e all'impiego di resine speciali ad alta resistenza che ritardano l'usura permettono di ottenere eccellenti risultati con diversi materiali.
Elevata qualità della confezione: foratura perfetta che non danneggia la superficie.
La durata della vita del dischetto superiore alla media e permette di ottenere sempre un elevato livello di finitura.

GALIMBERTI FERRAMENTA
www .galimbertiferramenta.com

12640710

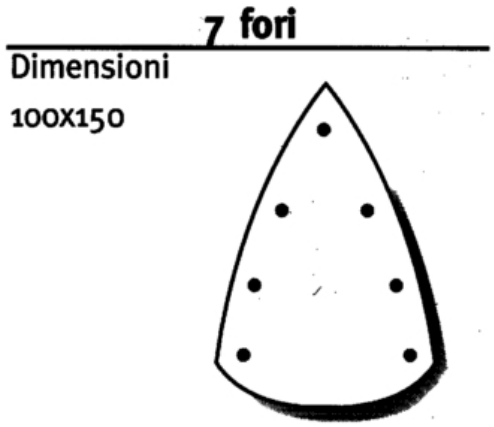

codice	descrizione			u.m.	imb.	m.o.
8.029.126	fogli abrasivi delta ekablue	7f 100x150 p120	busta 100 fogli	bs	1	2
3.043.073	fogli abrasivi delta ekablue	7f 100x150 p180	busta 100 fogli	bs	1	2

GALIMBERTI FERRAMENTA
www .galimbertiferramenta.com

FOGLI ABRASIVI RETTANGOLARI VELCRATI

EKABLUEV è il prodotto specifico per levigare vernici, fondi, resine, stucco e materiali compositidi ultima generazione con levigatrici portatili.
Versione velcrata della carta leggera resinata all'ossido di alluminio con stearato di zinco EKABLUE.
Elevata qualità della confezione: foratura perfetta che non danneggia la superficie.
La cosparsione dei granuli e l'efficacia del trattamento antintasante assicurano una durata della vita del dischetto superiore alla media e permettono di ottenere sempre un elevato livello di finitura.

12640100

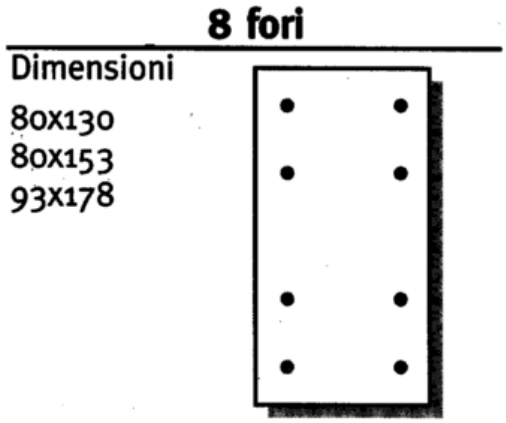

codice	descrizione			u.m.	imb.	m.o.
2.800.097	fogli abrasivi ekablue 8f	80 x 130 p 80	busta 100 fogli	bs	1	2
6.233.884	fogli abrasivi ekablue 8f	80 x 130 p 100	busta 100 fogli	bs	1	2
2.976.501	fogli abrasivi ekablue 8f	80 x 130 p 120	busta 100 fogli	bs	1	1
7.930.126	fogli abrasivi ekablue 8f	80 x 130 p 150	busta 100 fogli	bs	1	2
2.577.074	fogli abrasivi ekablue 8f	80 x 130 p 180	busta 100 fogli	bs	1	2
1.371.628	fogli abrasivi ekablue 8f	80 x 130 p 220	busta 100 fogli	bs	1	2

EKABLUEV è il prodotto specifico per levigare vernici, fondi, resine, stucco e materiali compositidi ultima generazione con levigatrici portatili.
Versione velcrata della carta leggera resinata all'ossido di alluminio con stearato di zinco EKABLUE.
Elevata qualità della confezione: foratura perfetta che non danneggia la superficie.
La cosparsione dei granuli e l'efficacia del trattamento antintasante assicurano una durata della vita del dischetto superiore alla media e permettono di ottenere sempre un elevato livello di finitura.

12640105

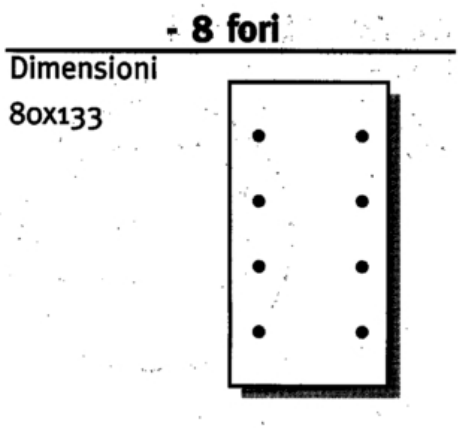

codice	descrizione			u.m.	imb.	m.o.
2.816.180	fogli abrasivi ekablue 8f	80 x 133 p 220	busta 100 fogli	bs	1	2

EKABLUEV è il prodotto specifico per levigare vernici, fondi, resine, stucco e materiali compositidi ultima generazione con levigatrici portatili.
Versione velcrata della carta leggera resinata all'ossido di alluminio con stearato di zinco EKABLUE.
Elevata qualità della confezione: foratura perfetta che non danneggia la superficie.
La cosparsione dei granuli e l'efficacia del trattamento antintasante assicurano una durata della vita del dischetto superiore alla media e permettono di ottenere sempre un elevato livello di finitura.

GALIMBERTI FERRAMENTA
www .galimbertiferramenta.com

12640110

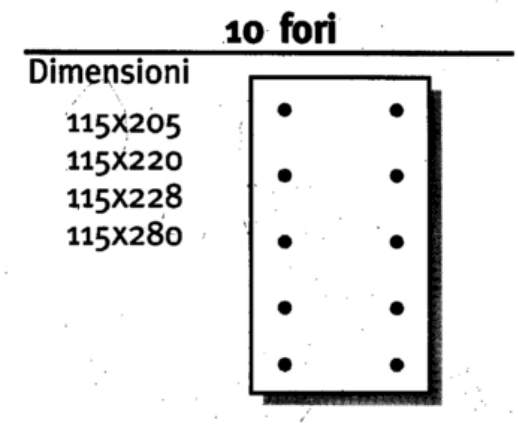

codice	descrizione			u.m.	imb.	m.o.
4.657.774	fogli abrasivi ekablue 10f	115 x 228 p 80	busta 100 fogli	bs	1	2
3.243.336	fogli abrasivi ekablue 10f	115 x 228 p 100	busta 100 fogli	bs	1	2
5.915.620	fogli abrasivi ekablue 10f	115 x 228 p 120	busta 100 fogli	bs	1	2
7.740.794	fogli abrasivi ekablue 10f	115 x 228 p 180	busta 100 fogli	bs	1	2
2.361.987	fogli abrasivi ekablue 10f	115 x 228 p 220	busta 100 fogli	bs	1	2
5.681.709	fogli abrasivi ekablue 10f	115 x 228 p 240	busta 100 fogli	bs	1	2
2.884.004	fogli abrasivi ekablue 10f	115 x 228 p 320	busta 100 fogli	bs	1	2

Versione velcrata della carta pesante resinata all'ossido di alluminio RKEO.
Adatti a tutte le operazioni levigatura di entità media e pesante.
Grazie alla cosparsione leggermente aperta che riduce l'intasamento e all'impiego di resine speciali ad alta resistenza che ritardano l'usura permettono di ottenere eccellenti risultati con diversi materiali.
Elevata qualità della confezione: foratura perfetta che non danneggia la superficie.
La durata della vita del dischetto superiore alla media e permette di ottenere sempre un elevato livello di finitura.

12640200

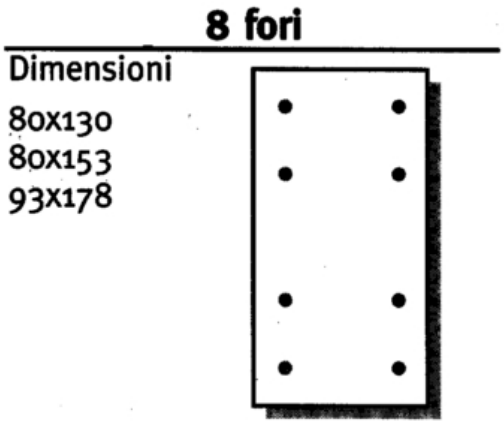

codice	descrizione			u.m.	imb.	m.o.
6.731.762	fogli abrasivi rkeo 8f	80 x 130 p 60	busta 50 fogli	bs	2	2
4.752.530	fogli abrasivi rkeo 8f	80 x 130 p 80	busta 100 fogli	bs	2	2
7.056.611	fogli abrasivi rkeo 8f	80 x 130 p 100	busta 100 fogli	bs	2	2
9.624.917	fogli abrasivi rkeo 8f	80 x 130 p 120	busta 100 fogli	bs	2	2
8.570.734	fogli abrasivi rkeo 8f	80 x 130 p 150	busta 100 fogli	bs	2	2
4.933.625	fogli abrasivi rkeo 8f	80 x 130 p 180	busta 100 fogli	bs	2	2

Versione velcrata della carta pesante resinata all'ossido di alluminio RKEO.
Adatti a tutte le operazioni levigatura di entità media e pesante.
Grazie alla cosparsione leggermente aperta che riduce l'intasamento e all'impiego di resine speciali ad alta resistenza che ritardano l'usura permettono di ottenere eccellenti risultati con diversi materiali.
Elevata qualità della confezione: foratura perfetta che non danneggia la superficie.
La durata della vita del dischetto superiore alla media e permette di ottenere sempre un elevato livello di finitura.

GALIMBERTI FERRAMENTA
www .galimbertiferramenta.com

12640210

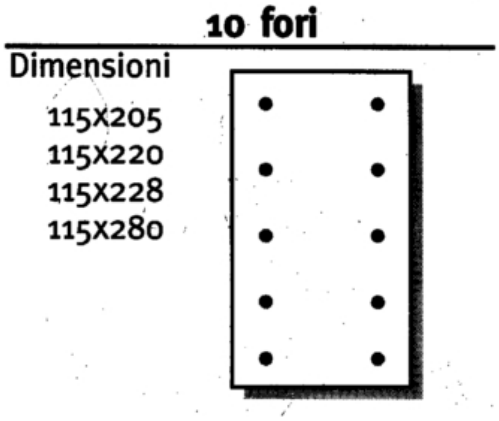

codice	descrizione			u.m.	imb.	m.o.
8.419.736	fogli abrasivi rkeo 10f	115 x 228 p 60	busta 50 fogli	bs	1	2
6.122.973	fogli abrasivi rkeo 10f	115 x 228 p 100	busta 100 fogli	bs	1	2
7.300.820	fogli abrasivi rkeo 10f	115 x 228 p 120	busta 100 fogli	bs	1	2
5.730.230	fogli abrasivi rkeo 10f	115 x 228 p 150	busta 100 fogli	bs	1	2

GALIMBERTI FERRAMENTA
www .galimbertiferramenta.com

MOLE CON GAMBO

41940020



codice	descrizione			u.m.	imb.	m.o.
5.553.419	mole c/gambo cilindriche a2	d 25 h 6 a6	piatte rosa	pz	25	1*
7.488.450	mole c/gambo cilindriche a2	d 30 h 15 a6	piatte rosa	pz	25	1*

GALIMBERTI FERRAMENTA
www .galimbertiferramenta.com

MOLE DA TAGLIO E SBAVATURA

Per l'impiego manuale della smeriglaitrice angolare con massimo 80 m/s di velocità periferica (dipende dal numero di giri massimo e dal diametro del disco).

41910010





codice	descrizione			u.m.	imb.	m.o.
3.861.271	mole centro depresso x marmi	115 x 2.5 f 22	taglio	pz	25	25*

Per l'impiego manuale della smeriglaitrice angolare con massimo 80 m/s di velocità periferica (dipende dal numero di giri massimo e dal diametro del disco).

41910015





codice	descrizione			u.m.	imb.	m.o.
9.246.812	mole centro piano x inox	115 x 1.0 f 22	taglio	pz	25	1

Per l'impiego manuale della smeriglaitrice angolare con massimo 80 m/s di velocità periferica (dipende dal numero di giri massimo e dal diametro del disco).

GALIMBERTI FERRAMENTA
www .galimbertiferramenta.com

41910020





codice	descrizione			u.m.	imb.	m.o.
4.800.309	mole centro depresso x marmi	115 x 6.0 f 22	molare	pz	100	1*
8.654.946	mole centro depresso x metalli	115 x 6.0 f 22	molare	pz	10	1

NASTRI ABRASIVI

Nastri abrasivi ad anello chiuso per levigatrici a nastro portatili.

12540300

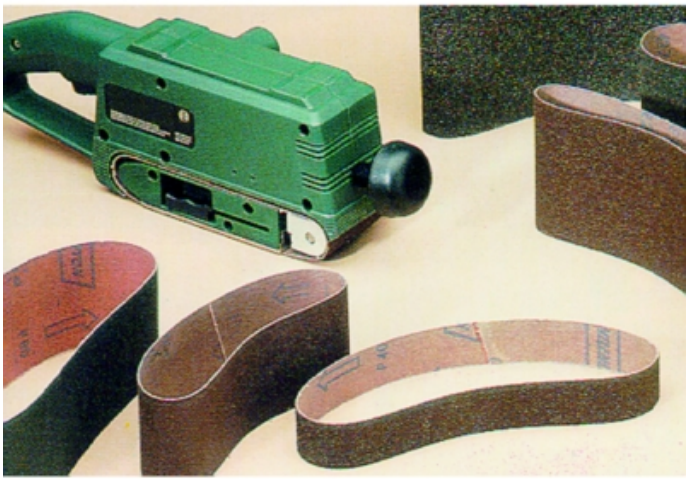



codice	descrizione			u.m.	imb.	m.o.
7.293.603	nastri abrasivi x legno	75 x 457 gr 40	busta 3 nastri	bs	4	4
8.073.358	nastri abrasivi x legno	75 x 457 gr 60	busta 3 nastri	bs	4	4
9.637.580	nastri abrasivi x legno	75 x 457 gr 80	busta 3 nastri	bs	4	4
1.423.624	nastri abrasivi x legno	75 x 480 gr 60	busta 3 nastri	bs	4	4
1.828.634	nastri abrasivi x legno	75 x 480 gr 100	busta 3 nastri	bs	4	4
4.493.709	nastri abrasivi x legno	75 x 533 gr 40	busta 10 nastri	bs	1	1
6.631.208	nastri abrasivi x legno	75 x 533 gr 60	busta 10 nastri	bs	1	1
4.824.404	nastri abrasivi x legno	75 x 533 gr 80	busta 10 nastri	bs	1	1
4.782.421	nastri abrasivi x legno	75 x 533 gr 100	busta 10 nastri	bs	1	1
7.211.423	nastri abrasivi x legno	75 x 533 gr 150	busta 10 nastri	bs	1	1
3.473.375	nastri abrasivi x legno	75 x 533 gr 220	busta 10 nastri	bs	1	1
4.261.490	nastri abrasivi x legno	100 x 610 gr 60	busta 10 nastri	bs	1	1
1.446.678	nastri abrasivi x legno	100 x 610 gr 80	busta 10 nastri	bs	1	1
5.250.691	nastri abrasivi x legno	100 x 610 gr 100	busta 10 nastri	bs	1	1
1.042.474	nastri abrasivi x legno	100 x 610 gr 150	busta 10 nastri	bs	1	1
4.375.005	nastri abrasivi x legno	64 x 356 gr 60	busta 3 nastri	bs	1	1
4.948.278	nastri abrasivi x legno	64 x 356 gr 100	busta 3 nastri	bs	1	1

GALIMBERTI FERRAMENTA
www .galimbertiferramenta.com

NASTRI PULITRICI E CALIBRATRICI

Sono prevalentemente impiegati su macchine semi-automatiche in tutte le operazioni di completamento del ciclo produttivo per la levigatura dei bordi, degli spigoli e degli angoli di manufatti in legno quali cornici, porte e finestre, gambe di sedie e di tavoli, ecc.
La giunzione è normalmente del tipo standard a lembi sovrapposti ma su richiesta possono essere realizzate giunzioni di tipo diverso.

EKA1000E utilizza un supporto E, resistente e flessibile e quindi molto adatto alle operazioni di finitura del legno.
L'alta capacità di taglio di EKA1000E, dovuta al perfetto orientamento dei granuli abrasivi, permette di eliminare l'innalzamento delle fibre del legno e garantisce una superficie uniforme e un minor consumo di vernice, caratteristica particolarmente evidente nel caso di utilizzo di vernici all'acqua.
Grazie alla elasticità del supporto e alla precisione della grana EKA1000E può essere usato con risultati eccezionali per qualità e durata anche nella levigatura delle vernici,delle resine e delle carte melaminiche.
Per ottenere i migliori risultati di finitura si deve usare una pressione minore rispetto a quella utilizzata con abrasivi tradizionali.
PREDUST (PREvent DUST = prevenzione della formazione della polvere) è il nuovo trattamento esclusivo EKAMANTche conferisce ad EKA1000E proprietà antistatiche in grado di ottimizzare tutto il processo di levigatura.
La cosparsione aperta della grana riduce di molto rispetto agli standard l'intasamento, mentre le resine impiegate garantiscono alta resistenza all'usura.
La combinazione di queste caratteristiche costruttive aumenta la vita media del prodotto e ne migliora le capacità di finitura mantenendo inalterate le caratteristiche di taglio per tutta la durata del nastro.

12660010

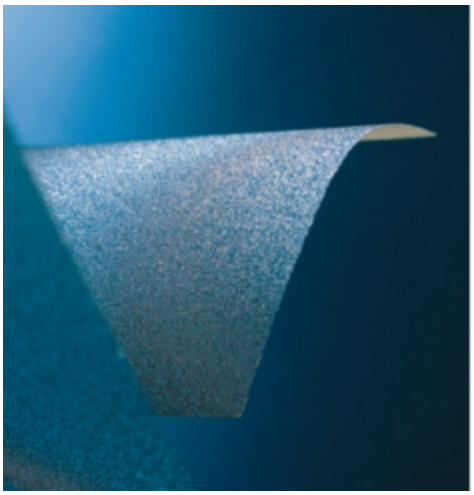



codice	descrizione		u.m.	imb.	m.o.
7.003.202	nastri pulitrici eka1000e	7800 x 120 p 120	pz	12	12
5.931.750	nastri pulitrici eka1000e	7800 x 120 p 220	pz	12	12
1.781.939	nastri pulitrici eka1000e	8000 x 120 p 120	pz	12	12
5.408.986	nastri pulitrici eka1000e	8000 x 120 p 150	pz	12	12
8.269.751	nastri pulitrici eka1000e	8200 x 120 p 150	pz	12	12
4.096.771	nastri pulitrici eka1000e	8300 x 120 p 100	pz	12	12
2.258.065	nastri pulitrici eka1000e	9600 x 120 p 240	pz	12	12
8.901.941	nastri pulitrici eka1000e	9600 x 120 p 320	pz	12	12

Sono prevalentemente impiegati su macchine semi-automatiche in tutte le operazioni di completamento del ciclo produttivo per la levigatura dei bordi, degli spigoli e degli angoli di manufatti in legno quali cornici, porte e finestre, gambe di sedie e di tavoli, ecc.
La giunzione è normalmente del tipo standard a lembi sovrapposti ma su richiesta possono essere realizzate giunzioni di tipo diverso.

EKA1000F garantisce ottime prestazioni con tutti i tipi di legno, ed è raro trovare un abrasivo così versatile e capace di dare risultati così buoni in tutte le fasi di lavoro.
EKA1000F è stato progettato sia per rimuovere grandi quantità di materiale, nelle grane più grosse, sia per garantire il massimo della finitura nelle grane più fini.
Nelle grane grosse EKA1000F è in grado di asportare grandi quantità di materiale, ovviamente a condizione che si utilizzi una corretta sequenza di grane.
Nelle grane fini l'alta capacità di taglio di EKA1000F permette di eliminare l'innalzamento delle fibre del legno, il che garantisce una superficie uniforme e un minor consumo di vernice.
Per ottenere i migliori risultati di finitura si deve usare una pressione minore rispetto a quella utilizzata con abrasivi tradizionali.
PREDUST (PREvent DUST = prevenzione della formazione della polvere) è il nuovo trattamento esclusivo EKAMANT che conferisce ad EKA1000F proprietà antistatiche in grado di ottimizzare tutto il processo di levigatura.
I nuovi leganti adottati e la cosparsione aperta della grana riducono di molto rispetto agli standard l'intasamento del prodotto allungandone così la vita media e migliorandone le capacità di finitura

GALIMBERTI FERRAMENTA
www .galimbertiferramenta.com

12660020

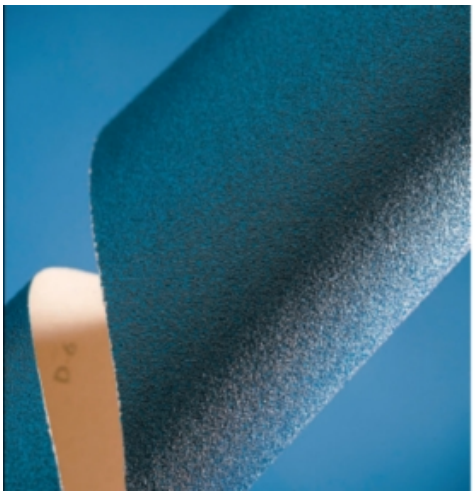



codice	descrizione		u.m.	imb.	m.o.
4.951.735	nastri calibratrici eka1000f	2150 x1120 p 60	pz	6	6
5.918.959	nastri calibratrici eka1000f	2200 x1130 p 120	pz	6	6
8.137.418	nastri calibratrici eka1000f	2620 x1300 p 60	pz	6	6
8.832.146	nastri calibratrici eka1000f	2620 x1300 p 100	pz	6	6
5.708.024	nastri calibratrici eka1000f	2620 x1300 p 120	pz	6	6
3.020.029	nastri calibratrici eka1000f	2620 x1300 p 150	pz	6	6
2.984.742	nastri calibratrici eka1000f	2620 x1370 p 60	pz	6	6
6.652.487	nastri calibratrici eka1000f	2620 x1380 p 100	pz	6	6
6.078.812	nastri calibratrici eka1000f	2620 x1380 p 120	pz	6	6
2.750.880	nastri calibratrici eka1000f	2620 x1380 p 150	pz	6	6
3.267.455	nastri pulitrici eka1000f	6650 x 120 p 80	pz	12	12
7.262.708	nastri pulitrici eka1000f	6650 x 120 p 220	pz	12	12
3.008.546	nastri pulitrici eka1000f	7400 x 120 p 100	pz	12	12
2.539.591	nastri pulitrici eka1000f	7500 x 120 p 60	pz	12	12
3.232.699	nastri pulitrici eka1000f	7500 x 120 p 80	pz	12	12
6.816.865	nastri pulitrici eka1000f	7500 x 120 p 100	pz	12	12
8.876.669	nastri pulitrici eka1000f	7600 x 120 p 100	pz	12	12
7.383.861	nastri pulitrici eka1000f	7800 x 120 p 80	pz	12	12
1.998.528	nastri pulitrici eka1000f	7800 x 120 p 100	pz	12	12
9.787.223	nastri pulitrici eka1000f	7800 x 120 p 120	pz	12	12
5.591.336	nastri pulitrici eka1000f	8000 x 120 p 80	pz	12	12
7.838.675	nastri pulitrici eka1000f	8000 x 120 p 100	pz	12	12
2.431.109	nastri pulitrici eka1000f	8000 x 120 p 120	pz	12	12
4.630.319	nastri pulitrici eka1000f	8000 x 120 p 150	pz	12	12
7.846.632	nastri pulitrici eka1000f	8070 x 120 p 80	pz	12	12
5.134.403	nastri pulitrici eka1000f	8070 x 120 p 100	pz	12	12
3.570.852	nastri pulitrici eka1000f	8200 x 120 p 80	pz	12	12
3.350.874	nastri pulitrici eka1000f	8200 x 120 p 100	pz	12	12
4.613.886	nastri pulitrici eka1000f	8200 x 120 p 120	pz	12	12
1.964.219	nastri pulitrici eka1000f	8200 x 120 p 150	pz	12	12
6.941.222	nastri pulitrici eka1000f	8500 x 120 p 60	pz	12	12
1.891.225	nastri pulitrici eka1000f	8500 x 120 p 80	pz	12	12
5.314.416	nastri pulitrici eka1000f	8850 x 120 p 120	pz	12	12
8.424.099	nastri pulitrici eka1000f	9000 x 120 p 120	pz	12	12
3.587.041	nastri pulitrici eka1000f	9600 x 120 p 80	pz	12	12
9.521.155	nastri pulitrici eka1000f	9600 x 120 p 100	pz	12	12

Sono prevalentemente impiegati su macchine semi-automatiche in tutte le operazioni di completamento del ciclo produttivo per la levigatura dei bordi, degli spigoli e degli angoli di manufatti in legno quali cornici, porte e finestre, gambe di sedie e di tavoli, ecc.
La giunzione è normalmente del tipo standard a lembi sovrapposti ma su richiesta possono essere realizzate giunzioni di tipo diverso.

RKEO è la classica carta pesante (220 grammi a mq), resinata, di colore rosso.
È adatto a tutte le operazioni di calibratura e sgrossatura di entità media, mentre per le grosse asportazioni si debbono usare prodotti con supporti in carta più pesante se non addirittura in tela o combinata.

GALIMBERTI FERRAMENTA
www .galimbertiferramenta.com

Dà eccellenti risultati anche nella levigatura dei più diversi materiali, grazie alla cosparsione leggermente aperta che lo difende dall'intasamento e all'impiego di resine speciali ad alta resistenza che ne ritardano l'usura.
RKEO è un prodotto universale, facile da usare e sicuro nei risultati.
Grazie alla qualità di taglio e all'uniformità della grana (caratteristica questa che distingue tutti i prodotti EKAMANT) RKEO da risultati eccezionali e non teme confronti.

12660030





codice	descrizione		u.m.	imb.	m.o.
8.218.094	nastri calibratrici rkeo	1520 x 920 p 80	pz	6	6
8.827.425	nastri calibratrici rkeo	1520 x 920 p 120	pz	6	6
9.015.999	nastri calibratrici rkeo	2200 x1130 p 80	pz	6	6
1.344.561	nastri calibratrici rkeo	2200 x1180 p 80	pz	6	6
3.582.305	nastri pulitrici rkeo	2720 x 120 p 80	pz	12	12
2.548.524	nastri pulitrici rkeo	7450 x 120 p 80	pz	12	12
2.006.284	nastri pulitrici rkeo	7450 x 120 p 280	pz	12	12
9.637.641	nastri pulitrici rkeo	7500 x 120 p 60	pz	12	12
8.360.212	nastri pulitrici rkeo	7500 x 120 p 80	pz	12	12
4.193.081	nastri pulitrici rkeo	7500 x 120 p 100	pz	12	12
2.778.723	nastri pulitrici rkeo	7800 x 120 p 40	pz	12	12
3.084.540	nastri pulitrici rkeo	7800 x 120 p 80	pz	12	12
8.344.335	nastri pulitrici rkeo	7800 x 120 p 100	pz	12	12
6.821.388	nastri pulitrici rkeo	7800 x 120 p 120	pz	12	12
1.854.688	nastri pulitrici rkeo	7850 x 120 p 100	pz	12	12
1.324.778	nastri pulitrici rkeo	7850 x 120 p 120	pz	12	12
1.963.304	nastri pulitrici rkeo	7900 x 120 p 80	pz	12	12
1.144.987	nastri pulitrici rkeo	7900 x 120 p 100	pz	12	12
6.404.628	nastri pulitrici rkeo	7900 x 120 p 120	pz	12	12
7.216.848	nastri pulitrici rkeo	8000 x 120 p 80	pz	12	12
5.547.685	nastri pulitrici rkeo	8000 x 120 p 100	pz	12	12
7.279.386	nastri pulitrici rkeo	8000 x 120 p 120	pz	12	12
2.249.865	nastri pulitrici rkeo	8085 x 120 p 80	pz	12	12
9.260.191	nastri pulitrici rkeo	8100 x 120 p 100	pz	12	12
6.555.252	nastri pulitrici rkeo	8200 x 120 p 60	pz	12	12
5.485.444	nastri pulitrici rkeo	8200 x 120 p 100	pz	12	12
8.331.229	nastri pulitrici rkeo	8200 x 120 p 120	pz	12	12
2.320.151	nastri pulitrici rkeo	8500 x 120 p 60	pz	12	12
7.556.449	nastri pulitrici rkeo	8500 x 120 p 80	pz	12	12
2.131.603	nastri pulitrici rkeo	8800 x 120 p 80	pz	12	12
8.457.349	nastri pulitrici rkeo	8800 x 120 p 100	pz	12	12
5.626.540	nastri pulitrici rkeo	8850 x 120 p 100	pz	12	12

SPUGNE ABRASIVE

Ideali per levigare bordi, angoli e scanalature.Possono essere tranquillamente lavate con acqua corrente per eliminare le tracce di intasamento.

12540010

Spugne sintetiche ricoperte di abrasivo



12540012

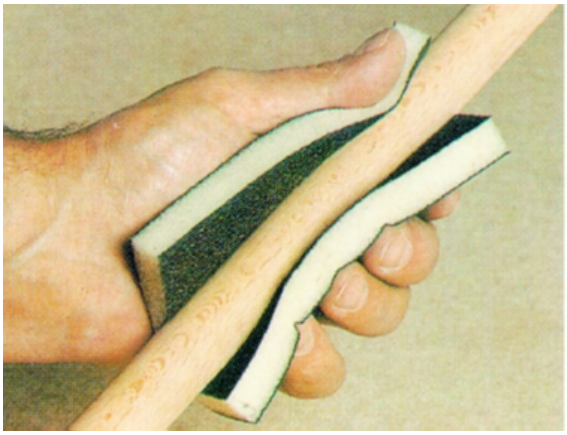

codice	descrizione			u.m.	imb.	m.o.
8.230.744	spugne abrasive fless. mm. 125	grana p 150	sintetiche	pz	20	1
5.898.169	spugne abrasive fless. mm. 125	grana p 60	sintetiche	pz	20	1
9.399.815	spugne abrasive fless. mm. 125	grana p 100	sintetiche	pz	20	1

GALIMBERTI FERRAMENTA
www .galimbertiferramenta.com

ABBIGLIAMENTO PROFESSIONALE

Salopette tecnica multitasche realizzata in Syrex con trattamento Teflon ® per renderla idrorepellente e antimacchia.
Rinforzi sulle ginocchia in Cordura ® impermeabile e ultraresistente.
Fascia salvareni sulla parte posteriore, ampie bretelle regolabili, bottoni per apertura laterale.
La salopette è dotata di numerose tasche: due ampie anteriori rinforzate di facile accessibilità, una comoda tasca multiscomparto sul petto e altre tasche anteriori e posteriori facilmente accessibili, oltre alla doppia tasca laterale a fondo libero che consente una completa mobilità.
E' dotata di sistema di aggancio rapido per Plano Technic Line.

59050130



codice	descrizione			u.m.	imb.	m.o.
2.497.808	salopette tank	taglia xl	beige	pz	1	1*

Maglione tecnico in pile Warmotex®.
Sulle spalle e sui gomiti è dotato di rinforzi in Cordura® impermeabile e resistente.
Dispone di tre ampie tasche pettorali in Cordura® a soffietto, di due tasche basse tutte con chiusura di sicurezza.

59050140



codice	descrizione			u.m.	imb.	m.o.
3.037.522	pile jasper	taglia xl	grigio	pz	1	1*

Camicia in Xicot®, tessuto di cotone che coniuga un'eccellente morbidezza con un'ottima traspirazione.
Ha il colletto e i polsini rinforzati.
Bottoni arrotolamaniche.
Presenta inoltre una comoda chiusura in velcro sul colletto per proteggere la gola in sistuazioni di freddo e di vento.
Può non essere stirata.

59050150



codice	descrizione			u.m.	imb.	m.o.
1.106.053	camicie coral	taglia l	azzurro	pz	1	1*

Pantalone Reporter
Tessuto 65% poliestere, 35% cotone 200 gr/mq.
Tramite le cerniere si pu accorciare per essere utilizzato nella versione corta anche nella stagione estiva.
Taglie S-3XL.

59050200



codice	descrizione			u.m.	imb.	m.o.
2.824.635	pantaloni reporter	taglia l beige		pz	1	1

GALIMBERTI FERRAMENTA
www .galimbertiferramenta.com

CASSETTE PRONTO SOCCORSO

05610020

codice	descrizione			u.m.	imb.	m.o.
7.282.195	cassette pronto soccorso	classe a/b	completa	pz	1	1
6.416.805	cassette pronto soccorso	classe c	completa	pz	1	1
7.533.785	cassette pronto soccorso	kit reintegro ab		pz	1	1

DISPENSER

Dispenser da applicare a parete per asciugamani in carta piegati a C.

05610100

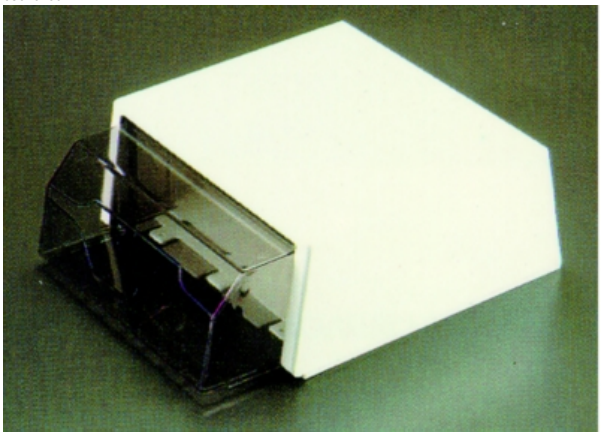

codice	descrizione		u.m.	imb.	m.o.
3.006.603	dispenser asciugamani carta	piegati a "c"	pz	1	1

Dispenser da applicare a parete per saponi liquidi.

05610110

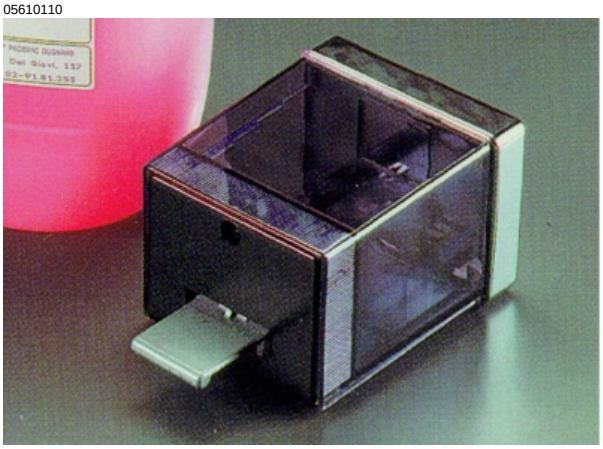

codice	descrizione		u.m.	imb.	m.o.
7.997.990	dispenser sapone liquido	**	pz	1	1

GUANTI DA LAVORO

Guanti con palmo in pelle morbida e dorso in tela rinforzato.

33220010



codice	descrizione			u.m.	imb.	m.o.
7.794.780	guanti pelle c/manichetta	dorso tela rinf.	misura unica	pa	12	1*

Guanti con palmo in crosta e dorso in tela.

33220015



codice	descrizione			u.m.	imb.	m.o.
7.185.465	guanti crosta c/manichetta	dorso tela	misura unica	pa	12	1*

Guanti con palmo in pezzame di maialino e dorso in tela.

33220018



codice	descrizione			u.m.	imb.	m.o.
5.055.555	guanti maialino c/manichetta	dorso tela	misura unica	pa	12	1*

GALIMBERTI FERRAMENTA
www .galimbertiferramenta.com

GUANTI MONOUSO

Guanti protettivi in vinile.

33220510



codice	descrizione			u.m.	imb.	m.o.
9.463.776	guanti vinile monouso c/polv.	medium bianco	confezione 100 pz.	pz	1	1*

GALIMBERTI FERRAMENTA
www .galimbertiferramenta.com

GUANTI PROTEZIONE CHIMICA

Doppio strato di lattice naturale e neoprene, interno floccato, spessore mm 0,7 lunghezza cm 31.
Destrezza 5
Taglie: 7-8-9-10
EN 388 CE
Abrasione 4
Taglio 1
Strappo 2
Perforazione 1
EN 374/3
Idrossido di sodio al 25% 6
Acido solforico al 25% 6
Acido idrocloridrico al 25% 6
Etanolo 4
EN 374/2
FOODSAFE

33220550



codice	descrizione			u.m.	imb.	m.o.
5.706.549	guanti shikoku lattice/neopren	tg. 10	interno fioccato	pa	12	1

GALIMBERTI FERRAMENTA
www .galimbertiferramenta.com

GUANTI PROTEZIONE MECCANICA

Pelle fiore bovino, elastico su dorso.
Destrezza 4
Taglie: 8-9-10
EN 388 CE
Abrasione 3
Taglio 1
Strappo 3
Perforazione 2

33220100



codice	descrizione			u.m.	imb.	m.o.
4.590.309	guanti cipro fiore bovino	tg. 9 bianco	en 388 ce 3132	pa	12	1*
6.603.021	guanti cipro fiore bovino	tg. 10 bianco	en 388 ce 3132	pa	12	1*

Pelle crosta, dorso e manichetta in tela.
Destrezza 2
Taglie: 10
EN 388 CE
Abrasione 3
Taglio 1
Strappo 4
Perforazione 3

33220120



codice	descrizione			u.m.	imb.	m.o.
9.495.494	guanti giamaica crosta c/mani.	tg. 10	en 388 ce 4244	pz	12	1

Tutta pelle crosta 1a scelta, rinforzo su palmo e pollice, manichetta di cm 8.
Destrezza 3
Taglie: 10
EN 388 CE
Abrasione 3
Taglio 1
Strappo 4
Perforazione 3

GALIMBERTI FERRAMENTA
www .galimbertiferramenta.com

33220125



codice	descrizione			u.m.	imb.	m.o.
7.139.413	guanti victoria crosta c/mani.	tg. 10	en 388 ce 3143	pa	12	1

GALIMBERTI FERRAMENTA
www .galimbertiferramenta.com

GUANTI PROTEZIONE MEDIA

Maglia elasticizzata di nylon, effetto molto elasticizzato, palmo con punti di pvc.
Destrezza 5
Taglie S-L-XL
EN 388 CE
Abrasione 3
Taglio 1
Strappo 4
Perforazione X

33220300



codice	descrizione			u.m.	imb.	m.o.
9.760.622	guanti enigma grip ny	tg. l puntinato	en 388 ce 314x	pz	12	1

Maglia di nylon di medio peso, ottimo effetto di aderenza alla mano, spalmatura in nitrile antiscivolo ed antiabrasione.
Destrezza 5
Taglie S-M-L-XL
EN 388 CE
Abrasione 2
Taglio 1
Strappo 2
Perforazione 1

33220310



codice	descrizione			u.m.	imb.	m.o.
9.431.690	guanti supergenio nylon	tg. l blu	en388 ce 2121	pz	12	1
9.958.333	guanti supergenio ny/nitrile	tg. m	en 388 ce 2121	pz	12	1
5.832.798	guanti supergenio ny/nitrile	tg. xl blu	en 388 ce 2121	pz	12	1

Maglia di poliestere/cotone con spalmatura in gomma antiscivolo ed antitaglio.
Destrezza 5
Taglie: M-L-XL
EN 388 CE
Abrasione 3
Taglio 2
Strappo 4

GALIMBERTI FERRAMENTA
www .galimbertiferramenta.com

Perforazione 2

33220320



codice	descrizione			u.m.	imb.	m.o.
1.550.894	guanti rubbertex cotone/poli.	tg. xl blu	en 388 ce 3242	pz	12	1

GUANTI USO GENERALE

Maglia di cotone pesante con manichetta rigida, spalmatura NBR antiusura, dorso aerato.
Destrezza 5
Taglie 8-9-10
EN 388 CE
Abrasione 4
Taglio 1
Strappo 2
Perforazione 1

33220360



codice	descrizione			u.m.	imb.	m.o.
7.021.121	guanti miro' c/manichetta	tg. 9 nbr	en 388 ce 4121	pz	12	1

Maglia di cotone pesante con polsino, spalmatura NBR antiusura, dorso aerato.
Destrezza 5
Taglie: 8-9-10
EN 388 CE
Abrasione 4
Taglio 1
Strappo 2
Perforazione 1

33220370



codice	descrizione			u.m.	imb.	m.o.
9.237.049	guanti miro' c/polsino	tg. 9 nbr	en 388 ce 4121	pa	12	1
4.648.246	guanti miro' c/polsino	tg. 10 nbr	en 388 ce 4121	pa	12	1

MASCHERINE PARAPOLVERE

Mascherine dotate di uno strato di carbone attivo.
Adatte per situazioni di impiego dove, alla protezioen dalle polveri, si aggiunge la necessità di filtrare gli odori sgradevoli e le esalazioni di sostanze organiche.
Idonee per verniciature a pennello, sgrassature con solventi, manutenzioni di impianti di acque di scarico.
Norma EN149, classe FFPI.

40040020



codice	descrizione			u.m.	imb.	m.o.
6.007.157	maschere protettive	tipo 9913	en 149 classe ffp1	pz	20	1*

Mascherine con valvola per polveri nocive.
Adatte per situazioni di impiego dove sono difficilmente tollerate maschere più ingombranti.
Idonee per l'industria del legno
Norma EN149, classe FFP2S

40040030



codice	descrizione			u.m.	imb.	m.o.
8.625.335	maschere protettive	tipo 8822 c/valv	en 149 classe ffp2	pz	5	1*

GALIMBERTI FERRAMENTA
www .galimbertiferramenta.com

MASCHERINE PROTETTIVE

Mascherine con filtri incorporati senza manutenzione.
Estremamente leggere e confortevoli.
Ad esaurimento dei filtri viene smaltita l'intera maschera.
Combina cartucce filtranti in carboni attivi a filtri antipolvere.
Idonee per verniciature a spruzzo, utilizzo di soventi organici e sostanze che ne contengono (dilienti, adesivi, inchiostri, fitofarmaci, disinfestanti).
Norma EN405, classe FFA1P1.

40040050



codice	descrizione			u.m.	imb.	m.o.
3.256.732	maschere protettive	tipo 4251	en 405 classe ffa1p2	pz	10	1*

SCARPE

Tomaia: crosta scamosciata
Fodera: Air Mesch e Cambrelle 300
Suola: poliuretano compatto antiabrasione
Intersuola: poliuretano espanso
Puntale: acciaio 200 joule
Suoletta antiperforazione: acciaio
Plantare: talloniera anatomica in E.V.A.
Norme: EN 345 S1P

59010100





codice	descrizione			u.m.	imb.	m.o.
2.773.032	scarpe gemini en 345 s1p	# 40 beige	bassa	pa	1	1*

Colore: Muschio/Blu
Tomaia:Nubuck ingrassato (Skirt S3) con inserti rifrangenti
Fodera: Air Mesh e Cambrelle 300
Suola: Poliuretano compatto, antiabrasione
Intersuola: Poliuretano espanso
Puntale: Acciaio, 200 joule
Suoletta antiperforazione: Acciaio
Plantare: E.V.A. anatomico, estraibile
Norme: EN 345 S3 - EN 345 S1P

59010165



codice	descrizione			u.m.	imb.	m.o.
1.363.074	scarpe skirt en 345 s3	# 42 muschio/blu	alta	pa	1	1*

Crosta scamosciata con inserti in tela traforata, S1P.
Suola: antistatica.
Puntale di acciaio: 200J metallico.
Antiperforazione: lamina metallica.
Suola: poliuretano bidensit effetto defaticante.
Fodera: Drylex traspirante antiusura.
Plantari: estraibile anatomico in Eva antishock e antistatico.
Battistrada: autopulente, antiabrasione, antiscivolo, antiolio, antiacido.

Taglie: 39-46.

59010200



Scarpa in pelle scamosciata parzialmente forata.
EN 20345 S1P HRO.
Taglie: 39-47

59010280



codice	descrizione			u.m.	imb.	m.o.
2.572.154	scarpe jungla 21020	# 45 grig.-verd.	en 20345 - s1p hro	pa	1	1*

GALIMBERTI FERRAMENTA
www .galimbertiferramenta.com

TAPPI ANTIRUMORE

Inserti auricolari monouso SNR = 31 dB
Schiuma poliuretanica morbida e ipoallergenica che offre la massima comodità all'utilizzatore.
Superficie liscia e repellente allo sporco.

24750400



codice	descrizione			u.m.	imb.	m.o.
8.075.499	tappi antirumore monouso	1100	snr 37 db	pa	200	1

24750410

codice	descrizione			u.m.	imb.	m.o.
4.363.101	tappi antirumore dispenser	1100 b	c/1000 tappi	pz	1	1*

AVVOLGICAVI

Avvolgicavo compatto, maneggevole e leggero.
Corpo tamburo in materiale plastico e supporto in tubo di acciaio.
Cavo con 3 fili sezione mm. 1,5.
Spina IT 16A.
Tre prese IT bivalenti 10-16A e una presa DE.
Sistema di sicurezza con protezione surriscaldamento e antinfortunistica automatica con spia di controllo rossa.

06490030



codice	descrizione			u.m.	imb.	m.o.
8.238.023	avvolgicavi mt. 15 cavo 3x1.5	4/it 10a+16a+de	compact	pz	1	1

Avvolgicavo con contatto girevole: il tamburo gira mentre le prese restano ferme permettendo lo svolgimento del cavo con apparecchi elettrici allacciati.
Corpo tamburo in materiale plastico e supporto in tubo di acciaio.
Cavo con 3 fili sezione mm. 1,5.
Spina IT 16A.
Tre prese IT bivalenti 10-16A e una presa DE.
Sistema di sicurezza con protezione surriscaldamento e antinfortunistica automatica con spia di controllo rossa.

06490035



codice	descrizione			u.m.	imb.	m.o.
8.460.837	avvolgicavi mt. 25 cavo 3x1.5	4/it 10a+16a+de	contatto girevole	pz	1	1

Avvolgicavo per utilizzo esterno.
Corpo tamburo in materiale plastico e supporto in tubo di acciaio.
Cavo con 3 fili sezione mm. 2,5.
Spina CEE 3 poli 230V 16A
Una presa DE 16A con coperchi autochiudenti IP44 e due prese CEE 3 poli 16A.
Sistema di sicurezza con protezione surriscaldamento e antinfortunistica automatica con spia di controllo rossa.

GALIMBERTI FERRAMENTA
www .galimbertiferramenta.com

06490040



codice	descrizione			u.m.	imb.	m.o.
8.732.347	avvolgicavi mt. 25 cavo 3x2.5	1/de 2/cee 16a	c/spina cee	pz	1	1
6.673.857	avvolgicavi mt. 50 cavo 3x2.5	1/de 2/cee 16a	c/spina cee	pz	1	1

GALIMBERTI FERRAMENTA
www .galimbertiferramenta.com

TORCE PORTALAMPADA

Torcia portalampada con protezione in acciaio impugnatura e cavo elettrico

06490100

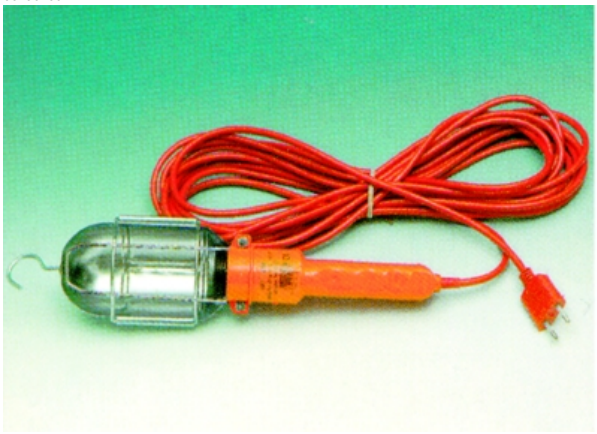

codice	descrizione			u.m.	imb.	m.o.
2.495.132	torce portalampada c/protez.	c/cavo 10 metri	s/lampadina	pz	1	1

GALIMBERTI FERRAMENTA
www .galimbertiferramenta.com

AVVITABUSSOLE

Avvitabussole per bussole filettate con sistema di sbloccaggio automatico antigrippo.

06410010

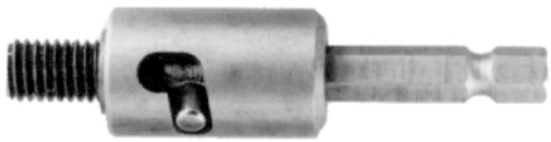

codice	descrizione		u.m.	imb.	m.o.
5.120.727	avvitabussole antigrippo 6ma	a3 1/4"	pz	1	1
2.551.616	avvitabussole antigrippo 8ma	a3 1/4"	pz	1	1
5.728.329	avvitabussole antigrippo 10ma	a3 1/4"	pz	1	1
4.165.965	avvitabussole antigrippo 7/16	a5 7/16"	pz	1	1*

Avvitabussole per bussole filettate.

06410020

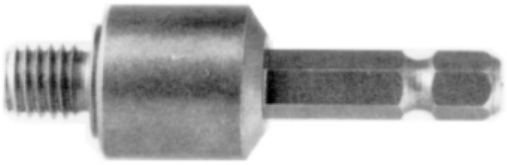

codice	descrizione		u.m.	imb.	m.o.
1.152.821	avvitabussole filettati 6ma	a3 1/4"	pz	1	1
4.166.108	avvitabussole filettati 8ma	a3 1/4"	pz	1	1
4.669.562	avvitabussole filettati 10ma	a3 1/4"	pz	1	1

GALIMBERTI FERRAMENTA
www .galimbertiferramenta.com

BITS BITORSION

36080030

BiTorsion® L'INSERTO CON LA FASCETTA DI GARANZIA (QUALITÀ E DURATA)

IL SISTEMA BITORSION ALLUNGA LA DURATA DEI BITS DEL 50%

Fin dal 1989 Wera aveva già precorso i tempi lanciando il "BIT a torsione". Ora, con ulteriori migliorie costruttive, accoppiate a mirati procedimenti di rinvenimento termico e con l'uso di idonei materiali, ha creato il più innovativo degli inserti che nella zona torsiometrica presenta una ridotta durezza. Questa morbidezza assorbe una parte delle energie cinetiche che si sprigionano sulle punte e allunga sensibilmente la vita dei bits.

GLI INSERTI BITORSION® SONO DISPONIBILI NELLE SERIE BDC-BTH-BTZ



PER OGNI USO
Serie BDC - DIAMANTATI



AVVITAMENTI SU LEGNO
Serie BTH - EXTRADURI



AVVITAMENTI SU METALLI
Serie BTZ - DURISSIMI

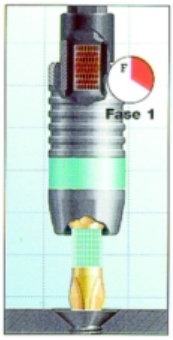

Fase 1 - La zona di torsione del portainserti assorbe una parte delle punte di carico che gravano sul bit.

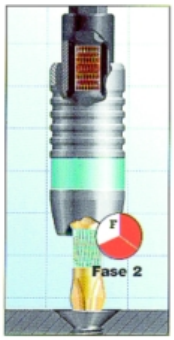

Fase 2 - L'inserto ammortizza in modo notevole una seconda parte del carico totale.

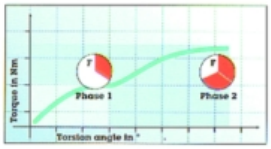

Curva della forza di torsione delle fasi 1 e 2
Mediante il doppio effetto del sistema BITORSION la durata dei bits si allunga di oltre il 50%



L'analisi evolutiva dei processi costruttivi ha fornito le opportune conoscenze per l'ottimale sviluppo geometrico dell'ultima versione.

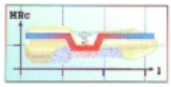

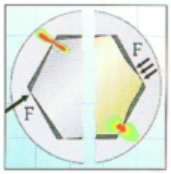

Sollecitazione all'intaglio nel tradizionale esagono incassato

Minima sollecitazione all'intaglio nella versione HEX-Plus

L'attacco esagonale dei bits è concepito nell'ormai famoso profilo **HEX-Plus** che consente di ottenere i seguenti risultati:

- Aumento del 20% dei momenti torcenti statici trasmessi in confronto dell'utensile normale
- Netta riduzione nell'usura delle viti anche del tipo relativamente tenero
- Maggiore durata dell'utensile che si può utilizzare in qualsiasi tipo di vite

L'ACCOPPIAMENTO PORTAINSERTI E INSERTI BITORSION® CONFERISCE IL MASSIMO RENDIMENTO A QUALSIASI CICLO OPERATIVO.

Questa nuovissima serie di inserti WERA BTH è particolarmente adatta per avvitamento nel legno e derivati.
I bits sono contraddistinti da un'elevata durezza che impedisce un'anticipato logorio delle punte.
Inoltre la finitura torsiometrica, dura e progressiva, assorbe ed ammortizza le forze nocive che si sprigionano dalle punte.
Notevoli risultati, con sensibili risparmi economici, si ottengono con l'uso abbinato dei Bits e portainserti BITORSION.



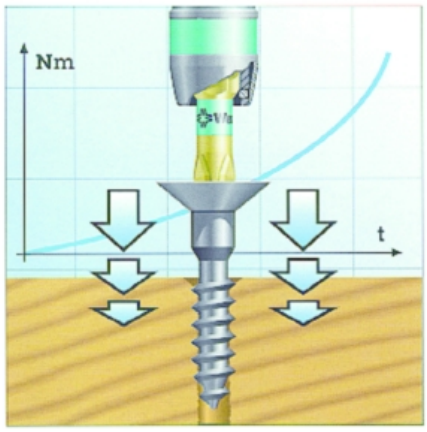







INSERTI TH
BiTorsion®
ideali nel
settore legno





codice	descrizione			u.m.	imb.	m.o.
5.961.160	bits torsion croce pozi bth	nr. 1 x 25 oro	stampati bitorsion	pz	10	1
8.226.037	bits torsion croce pozi bth	nr. 2 x 25 oro	stampati bitorsion	pz	10	1

36080035



codice	descrizione			u.m.	imb.	m.o.
1.149.852	bits torsion croce pozi bdc	nr. 1 x 25 dia	stampati diamantati	pz	10	1
8.374.905	bits torsion croce pozi bdc	nr. 2 x 25 dia	stampati diamantati	pz	10	1
5.951.635	bits torsion croce torx	tx 10 mm. 25 dia	stampati diamantati	pz	10	10
3.171.219	bits torsion croce torx	tx 15 mm. 25 dia	stampati diamantati	pz	10	1
9.115.347	bits torsion croce torx	tx 20 mm. 25 dia	stampati diamantati	pz	10	1
2.468.754	bits torsion croce torx	tx 25 mm. 25 dia	stampati diamantati	pz	10	10
2.331.324	bits torsion croce torx	tx 30 mm. 25 dia	stampati diamantati	pz	10	10
6.165.666	bits torsion croce torx	tx 40 mm. 25 dia	stampati diamantati	pz	10	10

GALIMBERTI FERRAMENTA
www .galimbertiferramenta.com

BITS FROES

Inserti per avvitatori in accaio fresato e temperato.

36080010

codice	descrizione			u.m.	imb.	m.o.
2.673.530	bits froes taglio	mm. 3 x 25	fresati	pz	10	1*
4.828.754	bits froes taglio	mm. 4 x 25	fresati	pz	10	1*
1.097.283	bits froes taglio	mm. 5 x 25	fresati	pz	10	1*
5.207.244	bits froes taglio	mm. 6 x 25	fresati	pz	10	1*
1.083.606	bits froes taglio	mm. 10 x 40	fresati	pz	10	1*
3.836.125	bits froes croce pozi	nr. 2.0 x 25	fresati	pz	100	1*
1.354.249	bits froes esagono	mm. 2.0 x 25	fresati	pz	10	1
2.729.916	bits froes esagono	mm. 2.5 x 25	fresati	pz	10	1
1.472.585	bits froes esagono	mm. 3.0 x 25	fresati	pz	10	1
3.260.296	bits froes esagono	mm. 4.0 x 25	fresati	pz	10	1
1.380.323	bits froes esagono	mm. 5.0 x 25	fresati	pz	10	1
5.376.001	bits froes esagono	mm. 6.0 x 25	fresati	pz	10	1
4.625.667	bits froes croce torx	tx 10 mm. 25 arg	fresati	pz	10	1
8.685.001	bits froes croce torx	tx 15 mm. 25 arg	fresati	pz	10	1
9.043.725	bits froes croce torx	tx 20 mm. 25 arg	fresati	pz	10	1
7.434.372	bits froes croce torx	tx 25 mm. 25 arg	fresati	pz	10	1
7.274.534	bits froes croce torx	tx 27 mm. 25 arg	fresati	pz	10	1
4.661.214	bits froes croce torx	tx 30 mm. 25 arg	fresati	pz	10	1
8.683.557	bits froes croce torx	tx 40 mm. 25 arg	fresati	pz	10	1

GALIMBERTI FERRAMENTA
www .galimbertiferramenta.com

BITS IMPAKTOR

Le sollecitazioni a cui sono sottoposti gli inserti e i porta-inserti aumentano rapidamente.
Gli avvitatori ad impatto conquistano il mercato:
- grazie ad un lavoro più rapido e facile;
- gli avvitatori ad impatto possono essere utilizzati sia per lavori facili che per quelli più complicati;
- per mezzo della percussione rotante la vite sia avvita più facilmente rispetto ad una coppia continua; come nel caso di un chiodo che a colpi di martello viene
fatto entrare in una parete, la vite viene stretta nella direzione di rotazione tramite colpi radiali.
Ma gli avvitatori ad impatto hanno anche degli svantaggi
- richiedono un'elevatissima forza di pressione per non scivolare dalla vite;
- sia gli inserti che i porta-inserti si logorano più velocemente;
- i continui picchi di coppia possono superare i limiti fi sici degli utensili attualmente disponibili sul mercato.
- A seconda della punta, gli inserti durano fi no a 5 volte di più rispetto agli inserti tradizionali o a quelli di tipo Torsion
Il sistema per avvitatori ad impatto
Le punte degli inserti vengono rivestite con minuscole particelle di diamanti che si accoppiano perfettamente con la vite, riducendo, durante gli avvitamenti automatici, l'effetto cam out, che potrebbe far scivolare l'utensile dalla vite.

36080040







codice	descrizione			u.m.	imb.	m.o.
7.899.874	bits impaktor croce pozi	nr. 2 x 25	diamantati	pz	10	1
4.714.163	bits impaktor croce pozi	nr. 3 x 25	diamantati	pz	10	10
5.116.812	bits impaktor croce torx	tx 25 x 25	diamantati	pz	10	10
5.085.637	bits impaktor croce torx	tx 30 x 25	diamantati	pz	10	1
2.531.618	bits impaktor croce torx	tx 35 x 25	diamantati	pz	10	10

GALIMBERTI FERRAMENTA
www .galimbertiferramenta.com

BITS TORSION

La zona di torsione garantisce una risposta elastica alle sollecitazioni dell'avvitamento e una maggior durata dell'inserto.
Infatti assorbe con azione ammortizzante le forze sprigionate in punta riducendo l'usura dell'inserto ed equilibrando le funzioni specifiche dell'utensile.
I bits torsion oro e argento offrono un elevatissimo grado di affidabilità e durata per tutti i tipi di avvitamento.
I bits torsion argento servono in modo specifico in quegli avvitamenti ove interviene di colpo il massimo sforzo del momento torcente.
I bits torsion oro sono consigliati per gli avvitamenti con viti trattate termicamente (ad esempio viti autofilettanti) per la loro notevole resistenza all'abrasione.

77100100



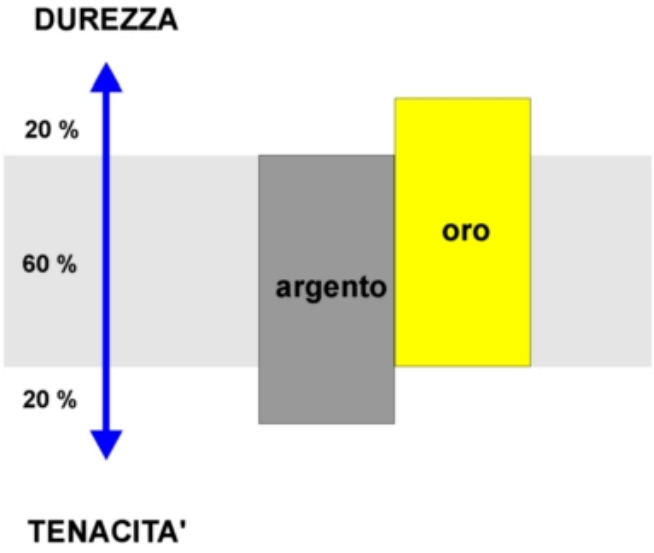

codice	descrizione			u.m.	imb.	m.o.
8.282.484	bits torsion croce ph th	nr. 1 x 25 oro	stampati	pz	10	1
1.291.902	bits torsion croce ph th	nr. 2 x 25 oro	stampati	pz	10	1
5.821.051	bits torsion croce ph th	nr. 3 x 25 oro	stampati	pz	10	1
1.202.243	bits torsion croce pozi th	nr. 1 x 25 oro	stampati	pz	10	1
8.912.183	bits torsion croce pozi th	nr. 2 x 25 oro	stampati	pz	10	1
5.799.459	bits torsion croce pozi th	nr. 3 x 25 oro	stampati	pz	10	1
6.079.048	bits torsion croce pozi tz	nr. 1 x 25 arg	stampati	pz	10	1
2.083.230	bits torsion croce pozi tz	nr. 2 x 25 arg	stampati	pz	10	1
5.887.439	bits torsion croce pozi tz	nr. 0 x 25 arg	stampati	pz	10	1

GALIMBERTI FERRAMENTA
www .galimbertiferramenta.com

INSERTI DOPPI

Inserti con doppia impronta.
Si inseriscono direttamente in qualsiasi mandrino.

35970010



codice	descrizione		u.m.	imb.	m.o.
9.499.843	inserti doppi tondi croce phil	nr. 3 x 50	pz	1	1*
1.742.404	inserti doppi tondi croce pozi	nr. 1 x 50	pz	1	1*

GALIMBERTI FERRAMENTA
www .galimbertiferramenta.com

PORTABUSSOLE

10010100

Con quadro



codice	descrizione			u.m.	imb.	m.o.
4.693.000	portabussole quadro 3/8"	a3 1/4"		pz	1	1

GALIMBERTI FERRAMENTA
www .galimbertiferramenta.com

PORTAINSERTI MAGNETICI

Portainserti magnetico per bits esagonali da 1/4 con punta per forare incorporata.

10010010

Per forare e avvitare senza dover cambiare la punta

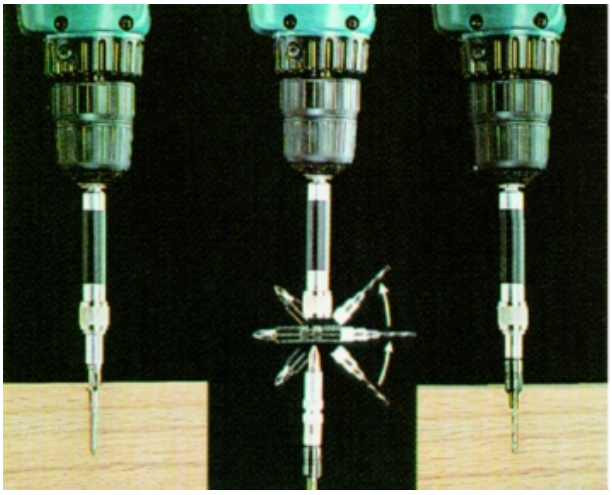

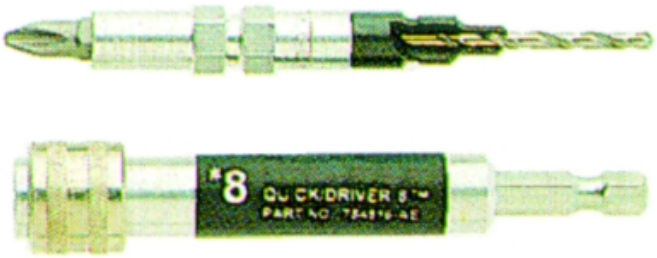

codice	descrizione			u.m.	imb.	m.o.
2.061.634	portainserti c/punta 1/4"	flip&drive mm.4	c/punta e svasatore	pz	1	1

Portainserti magnetico per bits esagonali da 1/4.

10010050

Mantengono la vite attaccata all'inserto



DIN 3126

codice	descrizione			u.m.	imb.	m.o.
1.665.840	portainserti esagonali 1/4"	a3 liscio mm.60	magnetici	pz	1	1

Portainserti magnetico per bits esagonali da 1/4 con gambo flessibile.

GALIMBERTI FERRAMENTA
www .galimbertiferramenta.com

10010065

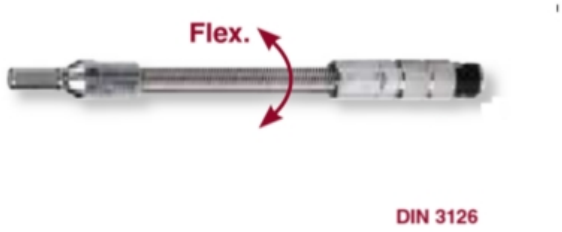

DIN 3126

codice	descrizione		u.m.	imb.	m.o.
2.541.075	portainserti flessibile 1/4"	a4 mm. 140	pz	1	1

SERIE BITS

Assortimento con tutti gli inserti speciali e di sicurezza immaginabili oggi.
Insieme ad un giravite portainserti ergokraft con comoda impugnatura bimateriale.

61380020



codice	descrizione			u.m.	imb.	m.o.
8.101.891	serie bits c/impugnatura 1/4	hyper box	138 pz bits + bussole	pz	1	1

Assortimento con tutti i principali inserti (inclusi quelli speciali) e un portainserti con bloccaggio rapido.

61380040



codice	descrizione			u.m.	imb.	m.o.
5.794.430	serie bits c/portainserti	megabit box	61 pz. bits	pz	1	1

GALIMBERTI FERRAMENTA
www .galimbertiferramenta.com

CACCIAVITI CON LAMA ESAGONALE

Cacciaviti con impronta esagonale diritta ed impugnatura in materiale plastico.

10780030



codice	descrizione		u.m.	imb.	m.o.
2.315.461	cacciaviti esagono	mm. 2.5 x 75	pz	12	1*
2.202.204	cacciaviti esagono	mm. 6.0 x 75	pz	12	1*

GALIMBERTI FERRAMENTA
www .galimbertiferramenta.com

CACCIAVITI ERGOKRAFT

Manico ergonomico in bimateriale per un maggiore grip.
Estremità del manico arrotondate e levigate per evitare lo sfregamento con il palmo della mano.
Impugnatura antiscivolo con impronta ergonomica per il pollice.
Acciaio S2 di alta qualità per utilizzo professionale e duraturo.
Forma dell'impronta precisa conforme alle specifiche DIN/ISO.
Foro ovale che permettedi appendere agevolmente il cacciavite ad una parete portautensili.

10780120



codice	descrizione			u.m.	imb.	m.o.
2.605.913	cacciaviti ergokraft croce ph	nr. 0 mm. 75	phillips	pz	1	1
6.163.419	cacciaviti ergokraft croce ph	nr. 1 mm. 75	phillips	pz	1	1
1.621.662	cacciaviti ergokraft croce ph	nr. 2 mm. 100	phillips	pz	1	1

10780125



codice	descrizione			u.m.	imb.	m.o.
3.513.095	cacciaviti ergokraft croce pz	nr. 0 mm. 75	pozi	pz	1	1
1.858.457	cacciaviti ergokraft croce pz	nr. 1 mm. 75	pozi	pz	1	1
8.882.646	cacciaviti ergokraft croce pz	nr. 2 mm. 100	pozi	pz	1	1

GALIMBERTI FERRAMENTA
www .galimbertiferramenta.com

10780130



codice	descrizione			u.m.	imb.	m.o.
7.295.782	cacciaviti ergokraft taglio	3.0 x 75 - 0.6	lama strumentisti	pz	1	1
7.265.051	cacciaviti ergokraft taglio	4.0 x 100 - 0.8	lama strumentisti	pz	1	1
1.467.772	cacciaviti ergokraft taglio	5.0 x 100 - 1.0	lama strumentisti	pz	1	1
1.377.200	cacciaviti ergokraft taglio	6.0 x 150 - 1.1	lama strumentisti	pz	1	1
5.077.311	cacciaviti ergokraft taglio	8.0 x 150 - 1.2	lama strumentisti	pz	1	1

10780150



codice	descrizione			u.m.	imb.	m.o.
5.347.476	serie cacciaviti ergokraft	24 pz. c/valiget	17 cacciaviti +7 bits	pz	1	1

Serie cacciaviti a taglio 3-4-5-6-8 e croce pozi 1-2

10780155



codice	descrizione			u.m.	imb.	m.o.
5.145.119	serie cacciaviti ergokraft	7 pz.	5 taglio-2 croce pz	pz	1	1

Cacciavite a croce universale 10 in 1.
Grazie al particolare brevetto a lama doppia scalata è adatto sia ad impronte Phillips sia Pozidrive coprendo tutte le misure di impronta (da 0 a 4) per entrambe i formati.

GALIMBERTI FERRAMENTA
www .galimbertiferramenta.com

10780160

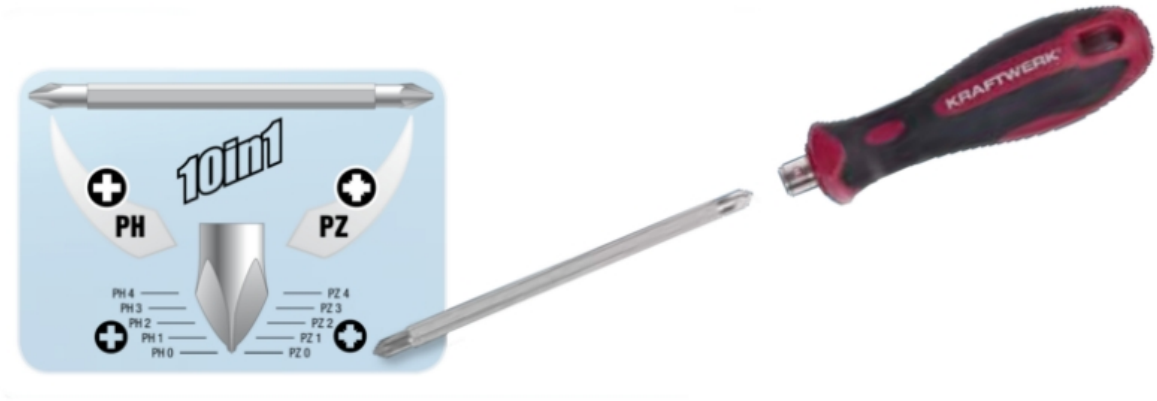

codice	descrizione			u.m.	imb.	m.o.
3.571.989	cacciaviti ergokraft croce	universale	pz/ph nr. 0-1-2-3-4	pz	1	1

GALIMBERTI FERRAMENTA
www .galimbertiferramenta.com

CACCIAVITI WERA

Cacciaviti a mano di altissima qualità con impugnatura ergonomica in materiale plastico bicomponente che assicura la massima presa e una sicura tramissione della forza torcente dalla mano all'utensile.
Punta goffrata per il garantire la massima presa sulla testa della vite ed evitare gli slittamenti dell'utensile durante il suo utilizzo.

10780040





codice	descrizione			u.m.	imb.	m.o.
7.497.155	cacciaviti wera taglio	5.0 x 100 - 0.8	lama a paletta	pz	10	1
2.452.722	cacciaviti wera taglio	6.0 x 150 - 1.2	lama a paletta	pz	10	1
9.995.833	cacciaviti wera croce pozi	4.5 x 80 nr. 1		pz	10	1
6.569.310	cacciaviti wera croce pozi	6.0 x 100 nr. 2		pz	10	1
3.936.009	cacciaviti wera croce pozi	6.0 x 200 nr. 2	lunghi	pz	2	1

GALIMBERTI FERRAMENTA
www .galimbertiferramenta.com

IMPUGNATURE PER INSERTI

Impugnatura magnetiche per inserti esagonali da 1/4".

35310025



codice	descrizione			u.m.	imb.	m.o.
3.939.284	impugnature inserti 1/4"	mm. 150	magnetiche	pz	5	1
8.774.743	impugnature inserti 1/4"	mm. 290	magnetiche	pz	5	1

Impugnatura magnetiche corte per inserti esagonali da 1/4".

35310030



codice	descrizione			u.m.	imb.	m.o.
7.203.008	impugnature inserti 1/4"	mm. 35 nano	magnetiche	pz	4	1

GALIMBERTI FERRAMENTA
www .galimbertiferramenta.com

PUNTE A SCALPELLO

52470010



codice	descrizione			u.m.	imb.	m.o.
9.023.062	punte a scalpello piatto	mm. 300	nervato	pz	5	3*

GALIMBERTI FERRAMENTA
www .galimbertiferramenta.com

PUNTERUOLI

Punteruoli per marcature su legno o materiali laminati.
Lama in acciaio ed impugnatura in materiale plastico

53130010



codice	descrizione			u.m.	imb.	m.o.
8.273.291	punte segno globo quadre	mm. 95		pz	12	1*
2.297.545	punte segno globo tonde	mm. 95		pz	12	1*

53130020



codice	descrizione			u.m.	imb.	m.o.
8.330.604	punte segno tonde	mm. 7 x 110	impugnatura pl	pz	10	1*

GALIMBERTI FERRAMENTA
www .galimbertiferramenta.com

CARRELLI 3 RUOTE PER SCALE

Portata fino a 200 kg.

12210010

Per salire o scendere agevolmente le scale con carichi ingombranti

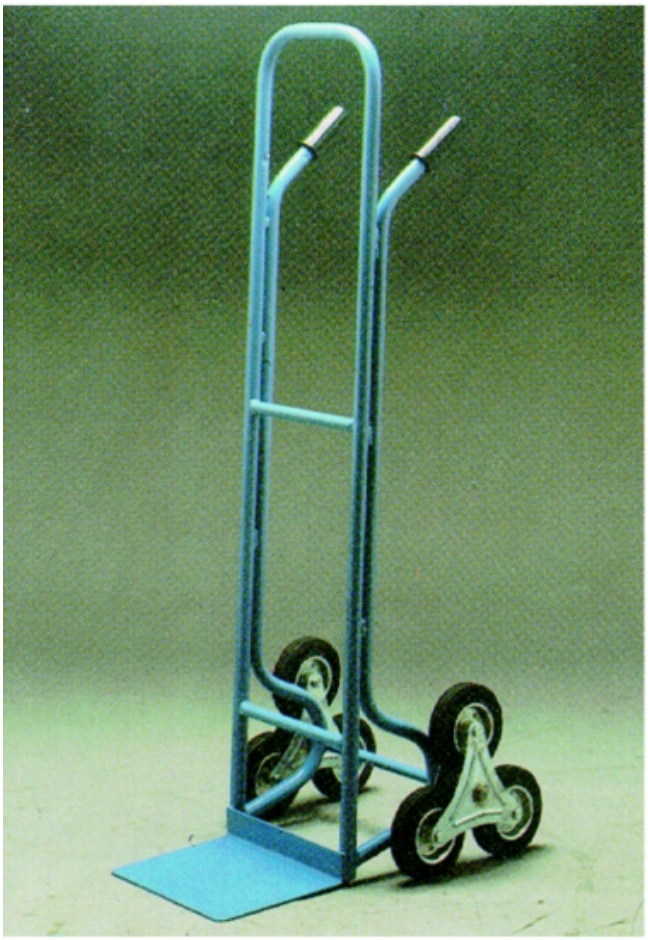



codice	descrizione		u.m.	imb.	m.o.
1.029.109	carrelli industriali	3 ruote x scale	pz	1	1

GALIMBERTI FERRAMENTA
www .galimbertiferramenta.com

CARRELLI BARELLA

Portata fino a 200 kg.

12210020

Per trasportare in sicurezza carichi pesanti



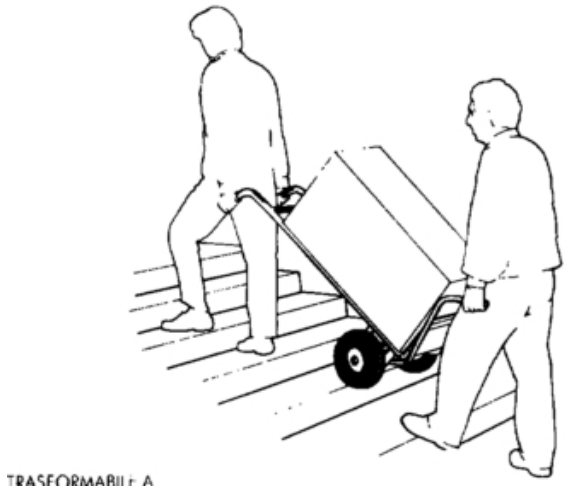

codice	descrizione			u.m.	imb.	m.o.
1.152.562	carrelli industriali	barella pneum.		pz	1	1

GALIMBERTI FERRAMENTA
www .galimbertiferramenta.com

CARRELLI PORTACASSE

Portata fino a 200 kg.

12210030

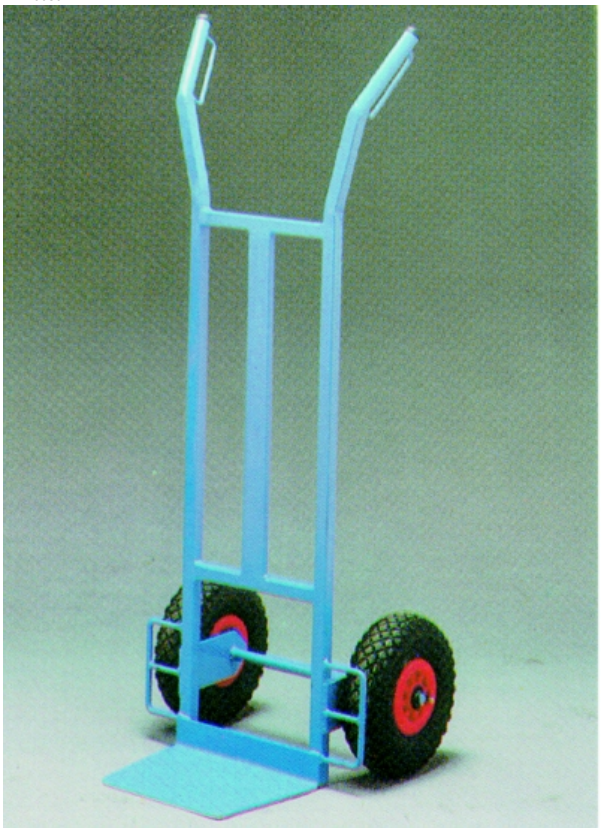

codice	descrizione		u.m.	imb.	m.o.
6.840.631	carrelli industriali	portacasse pneum	pz	1	1

GALIMBERTI FERRAMENTA
www .galimbertiferramenta.com

12210032



codice	descrizione		u.m.	imb.	m.o.
1.320.206	carrelli industriali	portacasse	pz	1	1

GALIMBERTI FERRAMENTA
www .galimbertiferramenta.com

CARRELLI PORTAREGGIA

Supporto per bobine piccole di reggia in materiale plastico.

12320010



codice	descrizione			u.m.	imb.	m.o.
2.213.156	carrelli portareggia	reggia pl	x bobine piccole	pz	1	1

Carrello in acciaio verniciato per reggia laminata in acciaio.

12320020



codice	descrizione			u.m.	imb.	m.o.
8.148.872	carrelli portareggia	reggia fe		pz	1	1

GALIMBERTI FERRAMENTA
www .galimbertiferramenta.com

CARRELLI PORTAUTENSILI

Carrello portautensili.
Vasca superiore con separatori interni.
Vassoio interno scorrevole
Piano di appoggio ad apertura scorrevole
Chiusura con chiave del compartimento principale.
14 vaschette esterne per minuterie.
Cassetto estraibile.
Rivestimento del piano con gomma antirollio.
Verniciatura con polveri epossidiche.
Paracolpi in gomma sugli spigoli.
Maniglia pieghevole

12430100



codice	descrizione		u.m.	imb.	m.o.
4.084.587	carrelli portautensili	top	pz	1	1*

GALIMBERTI FERRAMENTA
www .galimbertiferramenta.com

PORTAROTOLI

Portarotoli per bobine jumbo di carta o tessuto non tessuto.

12100010



codice	descrizione		u.m.	imb.	m.o.
2.829.937	portarotoli carta jumbo	da pavimento	pz	1	1

GALIMBERTI FERRAMENTA
www .galimbertiferramenta.com

CASSETTE PORTAUTENSILI METALLICHE

Ideali per il trasporto di piccole macchine utensili

13420020



codice	descrizione			u.m.	imb.	m.o.
1.003.529	cassette astor a portautensili	420 x 200 h 140	acciaio	pz	1	1*
3.666.425	cassette astor b portautensili	355 x 185 h 120	acciaio	pz	1	1*

Ideali per il trasporto di piccole macchine utensili

13420022

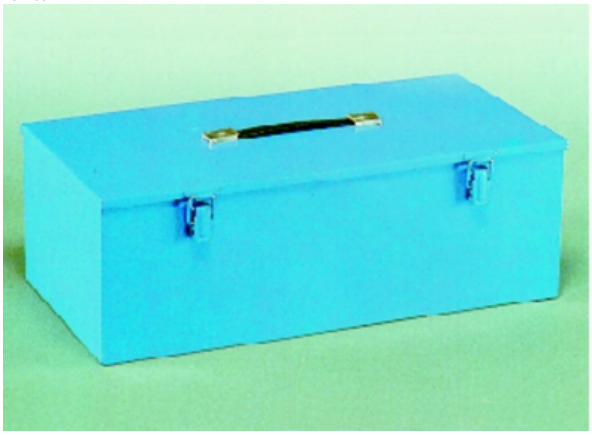

codice	descrizione			u.m.	imb.	m.o.
1.052.367	cassette torino portautensili	510 x 260 h 180	acciaio	pz	1	1*

Ideali per il trasporto di piccole macchine utensili

GALIMBERTI FERRAMENTA
www .galimbertiferramenta.com

13420030



codice	descrizione			u.m.	imb.	m.o.
6.084.110	cassette combi 3 portautensili	510 x 290 h 120	acciaio	pz	1	1*
3.398.111	cassette combi box portautensi	430 x 270 h 100	acciaio c/ripiano	pz	1	1*

GALIMBERTI FERRAMENTA
www .galimbertiferramenta.com

CASSETTE ROLLING WORKSHOP

Cassetta mobile con ruote - 132 litri - grande volume.
Guarnizione impermeabile nel coperchio.
Materiale: polietilene ad alta densità.
Ampie cerniere antiruggine.
Alloggiamenti verticali e vaschetta estraibile.
Serratura di sicurezza.
Meccanismo di alloggiamento/bloccaggio segacci e livelle nel coperchio.

13420280



codice	descrizione			u.m.	imb.	m.o.
5.193.868	cassette roll workshop plastic	113 lt.	c/ruote posteriori	pz	1	1

Set mobile multi-livello con tutti i vantaggi di una cassetta estensibile.
Piena accessibilità al contenuto.
Maniglione telescoppico in metallo e ruote ad uso intenso per una grande manovrabilità.
Due maniglie laterali per il sollevamento.
Leva di apertura/chiusura frontale che blocca il carrello automaticamente quando è chiuso.
Premendo la leva di apertura/chiusura si apre il carrello per accesso a cassetta, vaschetta, organizer centrale e vano inferiore.
Scanalatura a "V" nel coperchio per il taglio di tubi.
Separatori removibili per organizare lo spazio secondo le necessità.
Ruote ad uso intenso per il trasporto anche su superfici sconnesse.
Costruito in polietilene ad alta densità con rinforzi in fibra di vetro.

GALIMBERTI FERRAMENTA
www .galimbertiferramenta.com

13420285



codice	descrizione			u.m.	imb.	m.o.
4.348.733	cassette roll workshop plastic	work station	c/ruote posteriori	pz	1	1

Ampia vasca porta attrezzi per uso professionale.
Capacita' di contenimento "extra large", disegnata per consentire il massimo volume utile.
Maniglione telescopico in acciaio, maniglia in gomma.
2 organizers con chiusure in policarbonato antiurto, alloggiati nel coperchio - vaschette estraibili per la piccola minuteria.
Ampia vaschetta estraibile con scomparti profondi.
Cerniere di chiusura "extra large" in acciaio nichelato.
Due ruote posteriori per il trasporto.
Doppia possibilita' di lucchetto.
Manico a scomparsa.

13420310



codice	descrizione			u.m.	imb.	m.o.
1.544.664	cassette roll workshop plastic	contractor cups	c/ruote posteriori	pz	1	1

Composta da cassetta 20" con cerniere in metallo, 2 cassetti, vano base extra large.
Ruote e maniglioni in alluminio.

GALIMBERTI FERRAMENTA
www .galimbertiferramenta.com

13420315



codice	descrizione			u.m.	imb.	m.o.
7.065.279	cassette roll workshop	fat max xl	c/carrello	pz	1	1

Telaio in acciaio.
Composto da organizer superiore, 6 vaschette asportabili, cassetto inferiore.
Ruote robuste e maniglione in acciaio.

GALIMBERTI FERRAMENTA
www .galimbertiferramenta.com

13420320



codice	descrizione			u.m.	imb.	m.o.
8.690.173	cassette roll workshop plastic	lock & stock	c/organizer e ruote	pz	1	1*

Composto da cassetta 20" con cerniere in metallo, 1 cassetto, vano base extra large.
Ruote e maniglione in alluminio.

13420325



codice	descrizione			u.m.	imb.	m.o.
7.156.762	cassette roll workshop	porta utensili	c/carrello	pz	1	1*

GALIMBERTI FERRAMENTA
www .galimbertiferramenta.com

CASSETTE SYSTAINER

Cassetta Systainer con inserto portautensili realizzato in legno.
La cassetta è fornita senza utensili.

13200065



codice	descrizione			u.m.	imb.	m.o.
9.291.454	cassette systainer p.utensili	sys 4 bianco	mm. 395 x 295 h 315	pz	1	1*

GALIMBERTI FERRAMENTA
www .galimbertiferramenta.com

CASSETTE TOUGH SYSTEM

13420350



codice	descrizione			u.m.	imb.	m.o.
3.765.715	cassette tough system	carrello complet	carrello c/3 cassette	pz	1	1
1.317.701	cassette tough system	carrello nudo	carrello c/3 supporti	pz	1	1
6.671.846	cassette tough system	staffe	x carrello	cp	1	1

Cassetta Portautensili

13420355



codice	descrizione			u.m.	imb.	m.o.
6.472.856	cassette tough system	container		pz	1	1

Cassetta Portautensili
Capacità di carico: 40Kg

GALIMBERTI FERRAMENTA
www .galimbertiferramenta.com

13420360



codice	descrizione		u.m.	imb.	m.o.
5.120.086	cassette tough system	cassetta media	pz	1	1

Cassetta Organizer Poraminuteria
Capacità di carico: 30 kg

13420365



codice	descrizione		u.m.	imb.	m.o.
2.226.491	cassette tough system	portaminuterie	pz	1	1

Cassetta con doppio cassetto estraibile

13420370



codice	descrizione		u.m.	imb.	m.o.
3.523.049	cassette tough system	cassetto doppio	pz	1	1

GALIMBERTI FERRAMENTA
www .galimbertiferramenta.com

CASSETTE T-STACK

LA GAMMA TSTAK™ DEWALT E' IL PARTNER PERFETTO PER L'ARTIGIANO E IL PROFESSIONISTA
Grazie alla sua flessibilità, il sistema può essere configurato in base alle tue necessità.
Prodotto e testato secondo gli standard più elevati per assicurare la massima robustezza, TSTAK™ è pensato per contenere tutto quello che ti serve in maniera ordinata e organizzata.
Maniglia bi-componente per la massima comodità
Cerniere robuste e resistenti per la massima durata
Impilare le cassette è molto semplice grazie alle cerniere laterali
TSTAK I & II proteggono il tuo elettroutensile da urti e cadute
La spugna all'interno si adattano perfettamente alla forma del tuo elettroutensile
Tutti i modelli includono un porta etichetta
Binari di scorrimento in metallo
Cassetto con divisori e contenitori per organizzare al meglio la tua minuteria.

Con 12.5L di capacità, TSTAK™ COMBO è la soluzione storage ideale per l'artigiano professionista l Unità superiore porta elettroutensili con spugna pretagliata all'interno
Doppio cassetto porta minuteria
Divisori modulabili che possono essere rimossi o cambiati per la massima flessibilità

GALIMBERTI FERRAMENTA
www .galimbertiferramenta.com

13420380





codice	descrizione			u.m.	imb.	m.o.
8.722.102	cassette t-stak	combo ii+iv	combinazione 2 moduli	pz	1	1

Unità top porta elettroutensile con maniglione in alluminio
Organiser per minuteria
Possibilità di chiudere l'unità con un lucchetto
Spugna pretagliata per proteggere l'elettroutensile

GALIMBERTI FERRAMENTA
www .galimbertiferramenta.com

13420385



codice	descrizione			u.m.	imb.	m.o.
9.662.889	cassette t-stak	i	c/maniglia	pz	1	1

Unità top porta elettroutensile
Spugna pretagliata per proteggere l'elettroutensile
Possibilità di chiudere l'unità con un lucchetto

13420390



codice	descrizione			u.m.	imb.	m.o.
7.021.084	cassette t-stak	ii	portautensili	pz	1	4

Unità con cassetto profondo con 2 contenitori grandi e 4 piccoli
Binari di scorrimento in metallo

13420395



codice	descrizione			u.m.	imb.	m.o.
5.889.136	cassette t-stak	iii	cassetto profondo	pz	1	1

Unità con doppio cassetto per organizzare accessori e minuteria
Divisori modulabili possono essere rimossi o cambiati per la massima flessibilità

GALIMBERTI FERRAMENTA
www .galimbertiferramenta.com

13420400



codice	descrizione			u.m.	imb.	m.o.
6.924.737	cassette t-stak	iv	cassetto doppio	pz	1	4

GALIMBERTI FERRAMENTA
www .galimbertiferramenta.com

VALIGE ASSORTITE

Valigia portautensili in abs equipaggiata con 159 utensili professionali.
Struttura portante in alluminio e gusci rinforzati per attutire i colpi.
Fondo modulabile a piacere grazie a pratici scomparti movibili.

09350100



codice	descrizione			u.m.	imb.	m.o.
4.252.948	valige porta utensili	profi c/assort.	c/159 utensili	pz	1	1*

GALIMBERTI FERRAMENTA
www .galimbertiferramenta.com

CHIAVI A BUSSOLA POLIGONALE

Chiavi a bussola con impronta poligonale e attacco quadro 3/8".
Realizzate con tecnologie avanzate con deformazione a freddo dell'acciaio per estrusione così da garantire un eccezionale livello di qualità non raggiungibile con i normali processi produttivi.

09900010



codice	descrizione			u.m.	imb.	m.o.
7.680.069	chiavi bussola poligonale	mm. 6 3/8"		pz	5	1*
8.316.707	chiavi bussola poligonale	mm. 8 3/8"		pz	5	1*
2.082.042	chiavi bussola poligonale	mm. 9 3/8"		pz	5	1*

09900012



codice	descrizione			u.m.	imb.	m.o.
1.749.601	chiavi bussola poligonale maxi	mm. 8 3/8"	lunghe	pz	5	1*
9.126.022	chiavi bussola poligonale maxi	mm. 12 3/8"	lunghe	pz	5	1*
2.468.488	chiavi bussola poligonale maxi	mm. 14 3/8"	lunghe	pz	5	1*

GALIMBERTI FERRAMENTA
www .galimbertiferramenta.com

LEVE A CRICCHETTO

Chiavi a cricchetto reversibile con attacco quadro 3/8".
Realizzate in acciaio speciale con eccezionali caratteristiche meccaniche.
Impugnatura rivestita in materiale plastico.

38280010

Reversibili



codice	descrizione		u.m.	imb.	m.o.
4.082.491	leve cricchetto reversibile	1/2" din 3122	pz	1	1
2.090.276	leve cricchetto reversibile	3/8" din 3122	pz	1	1

GALIMBERTI FERRAMENTA
www .galimbertiferramenta.com

SERIE CHIAVI A BUSSOLA

61050020



codice	descrizione			u.m.	imb.	m.o.
9.814.806	serie chiavi bussola esagonale	1/2" 22 pcs	c/valigia metallo	pz	1	1

GALIMBERTI FERRAMENTA
www .galimbertiferramenta.com

CHIAVI ESAGONALI

In acciaio legato al silicio-cromo-nichel per assicurare alti valori di snervamento.
Le estremità smussate e perfettamente piane favoriscono un agevole inserimento nella vite ed un accoppiamento ottimale.

19250010

Piegate



codice	descrizione		u.m.	imb.	m.o.
1.166.880	chiavi esagonali din 2936	mm. 1.5	pz	1	1
1.988.772	chiavi esagonali din 2936	mm. 2	pz	1	1
2.146.225	chiavi esagonali din 2936	mm. 2.5	pz	1	1
6.984.755	chiavi esagonali din 2936	mm. 3	pz	1	1
1.898.200	chiavi esagonali din 2936	mm. 4	pz	1	1
5.856.695	chiavi esagonali din 2936	mm. 5	pz	1	1
2.987.057	chiavi esagonali din 2936	mm. 6	pz	1	1
1.332.063	chiavi esagonali din 2936	mm. 8	pz	1	1
2.690.162	chiavi esagonali din 2936	mm. 10	pz	1	1*

GALIMBERTI FERRAMENTA
www .galimbertiferramenta.com

CHIAVI ESAGONALI CON IMPUGNATURA

Chiavi esagonali piegate con impugnatura in materiale plastico per una presa perfetta.

19360010



codice	descrizione			u.m.	imb.	m.o.
6.878.726	chiavi esagonali c/impugnatura	mm. 8	globo	pz	6	1*

Chiavi esagonali piegate con impugnatura in materiale plastico per una presa perfetta.
Testa sferica che permette anche l'utilizzo inclinato della chiave.

19360020

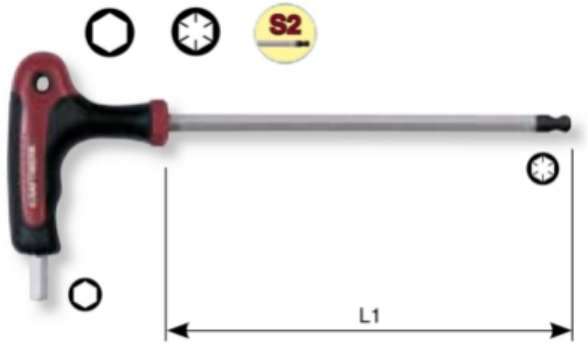

codice	descrizione			u.m.	imb.	m.o.
8.283.528	chiavi esagonali c/impugnatura	mm. 2 x 100	c/testina sferica	pz	1	1
1.639.278	chiavi esagonali c/impugnatura	mm. 2.5 x 100	c/testina sferica	pz	1	1
9.728.226	chiavi esagonali c/impugnatura	mm. 3 x 100	c/testina sferica	pz	1	1
1.139.211	chiavi esagonali c/impugnatura	mm. 4 x 150	c/testina sferica	pz	1	1
3.796.399	chiavi esagonali c/impugnatura	mm. 5 x 150	c/testina sferica	pz	1	1
3.922.460	chiavi esagonali c/impugnatura	mm. 6 x 150	c/testina sferica	pz	1	1
4.760.962	chiavi esagonali c/impugnatura	mm. 8 x 200	c/testina sferica	pz	1	1

GALIMBERTI FERRAMENTA
www .galimbertiferramenta.com

SERIE CHIAVI ESAGONALI

Serie chiavi esagonali con testina sferica per l'utilizzo inclinato.

61160040



codice	descrizione			u.m.	imb.	m.o.
2.230.290	serie chiavi esagonali	10 pz mm. 1.5/10	c/portachiavi pl	pz	1	1

GALIMBERTI FERRAMENTA
www .galimbertiferramenta.com

CHIAVI A FORCHETTA

Chiavi a forchetta doppie realizzate in acciaio speciale lavorato con tecniche che garantiscono caratteristiche meccaniche elevate nettamente superiori a quelle richieste dalla norma ISO 1711.

18810010



codice	descrizione		u.m.	imb.	m.o.
1.500.240	chiavi forchetta doppie	25 x 28	pz	5	1*
4.792.321	chiavi forchetta doppie	27 x 29	pz	5	1*
8.776.198	chiavi forchetta din 3110	6 x 7	pz	1	1
1.568.004	chiavi forchetta din 3110	8 x 9	pz	1	1
6.469.641	chiavi forchetta din 3110	10 x 11	pz	1	1
2.453.507	chiavi forchetta din 3110	12 x 13	pz	1	1
3.746.929	chiavi forchetta din 3110	14 x 15	pz	1	1
7.543.104	chiavi forchetta din 3110	16 x 17	pz	1	1
7.441.509	chiavi forchetta din 3110	18 x 19	pz	1	1
5.741.151	chiavi forchetta din 3110	21 x 22	pz	1	1
3.215.951	chiavi forchetta din 3110	30 x 32	pz	1	1

GALIMBERTI FERRAMENTA
www .galimbertiferramenta.com

CHIAVI A RULLINO

Chiavi a forchetta con apertura regolabile con dispositivo a rullino.
Realizzate in (acciaio beta) cromato.

19690010

Forchetta regolabile



codice	descrizione			u.m.	imb.	m.o.
1.759.600	chiavi rullino din 3117	8"/200 mm.	forchetta max 25 mm.	pz	1	1
1.069.617	chiavi rullino din 3117	10"/250 mm.	forchetta max 30 mm.	pz	1	1

GALIMBERTI FERRAMENTA
www .galimbertiferramenta.com

CHIAVI A TUBO

Chiavi a tubo con impronta esagonale doppia.
Realizzate in acciaio.

18920010



codice	descrizione		u.m.	imb.	m.o.
7.350.344	chiavi tubo doppie	10 x 11	pz	1	1*
3.484.692	chiavi tubo doppie	16 x 17	pz	1	1*
1.976.076	chiavi tubo doppie	20 x 22	pz	1	1*
6.332.495	chiavi tubo doppie	25 x 28	pz	1	1*

GALIMBERTI FERRAMENTA
www .galimbertiferramenta.com

CHIAVI A TUBO CON IMPUGNATURA

Chiavi a tubo con sezione esagonale ed impugnature in materiale plastico.

18920020



codice	descrizione		u.m.	imb.	m.o.
9.303.492	chiavi tubo c/impugnatura	mm. 4	pz	10	1*
1.588.408	chiavi tubo c/impugnatura	mm. 6	pz	10	1*
9.623.613	chiavi tubo c/impugnatura	mm. 9	pz	5	1*

GALIMBERTI FERRAMENTA
www .galimbertiferramenta.com

CHIAVI AUTOREGOLANTI

Avvitamento piu' veloce, grazie all'attrezzo sempre a contatto con il bullone.
Ganasce curve per non danneggiare il bullone

19690050



codice	descrizione			u.m.	imb.	m.o.
2.580.265	chiavi autoregolanti universal	mm. 8/14	c/impugnatura	pz	2	2
8.148.285	chiavi autoregolanti universal	mm. 13/19	c/impugnatura	pz	2	1

GALIMBERTI FERRAMENTA
www .galimbertiferramenta.com

CHIAVI COMBINATE

Chiave a forchetta combinata con chiave poligonale piana.
Realizzate in acciaio speciale lavorato con tecniche che garantiscono caratteristiche meccaniche elevate nettamente superiori a quelle richieste dalla norma ISO 1711.

18810020



codice	descrizione			u.m.	imb.	m.o.
4.384.380	chiavi combinate	6 x 6	forchetta/poligonale	pz	1	1
3.781.579	chiavi combinate	7 x 7	forchetta/poligonale	pz	1	1
8.208.835	chiavi combinate	8 x 8	forchetta/poligonale	pz	1	1
6.405.496	chiavi combinate	9 x 9	forchetta/poligonale	pz	1	1
8.154.095	chiavi combinate	10 x 10	forchetta/poligonale	pz	1	1
9.884.380	chiavi combinate	11 x 11	forchetta/poligonale	pz	1	1
1.311.266	chiavi combinate	12 x 12	forchetta/poligonale	pz	1	1
3.324.127	chiavi combinate	13 x 13	forchetta/poligonale	pz	1	1
1.884.678	chiavi combinate	14 x 14	forchetta/poligonale	pz	1	1
4.393.665	chiavi combinate	15 x 15	forchetta/poligonale	pz	1	1
8.261.335	chiavi combinate	16 x 16	forchetta/poligonale	pz	1	1
2.313.610	chiavi combinate	17 x 17	forchetta/poligonale	pz	1	1
7.361.845	chiavi combinate	18 x 18	forchetta/poligonale	pz	1	1
3.702.109	chiavi combinate	19 x 19	forchetta/poligonale	pz	1	1
5.205.608	chiavi combinate	20 x 20	forchetta/poligonale	pz	1	1
1.180.961	chiavi combinate	21 x 21	forchetta/poligonale	pz	1	1
6.523.275	chiavi combinate	22 x 22	forchetta/poligonale	pz	1	1
2.631.370	chiavi combinate	23 x 23	forchetta/poligonale	pz	1	1
3.999.363	chiavi combinate	24 x 24	forchetta/poligonale	pz	1	1

Chiave a forchetta combinata con chiave poligonale piana con meccanismo a cricchetto reversibile integrato.
Realizzate in acciaio speciale lavorato con tecniche che garantiscono caratteristiche meccaniche elevate.

GALIMBERTI FERRAMENTA
www .galimbertiferramenta.com

18810022



codice	descrizione			u.m.	imb.	m.o.
3.456.002	chiavi combinate gearwrench	6 x 6	forchetta/poligonale	pz	1	1
7.257.803	chiavi combinate gearwrench	7 x 7	forchetta/poligonale	pz	1	1
5.732.302	chiavi combinate gearwrench	8 x 8	forchetta/poligonale	pz	1	1
5.483.716	chiavi combinate gearwrench	9 x 9	forchetta/poligonale	pz	1	1
2.497.778	chiavi combinate gearwrench	10 x 10	forchetta/poligonale	pz	1	1
2.718.033	chiavi combinate gearwrench	11 x 11	forchetta/poligonale	pz	1	1
7.827.969	chiavi combinate gearwrench	12 x 12	forchetta/poligonale	pz	1	1
7.957.024	chiavi combinate gearwrench	13 x 13	forchetta/poligonale	pz	1	1
4.539.605	chiavi combinate gearwrench	14 x 14	forchetta/poligonale	pz	1	1
8.760.029	chiavi combinate gearwrench	15 x 15	forchetta/poligonale	pz	1	1
2.779.379	chiavi combinate gearwrench	16 x 16	forchetta/poligonale	pz	1	1
8.200.976	chiavi combinate gearwrench	17 x 17	forchetta/poligonale	pz	1	1
4.049.685	chiavi combinate gearwrench	18 x 18	forchetta/poligonale	pz	1	1
7.367.809	chiavi combinate gearwrench	19 x 19	forchetta/poligonale	pz	1	1
3.306.253	chiavi combinate gearwrench	20 x 20	forchetta/poligonale	pz	1	1
8.693.594	chiavi combinate gearwrench	21 x 21	forchetta/poligonale	pz	1	1
5.346.622	chiavi combinate gearwrench	22 x 22	forchetta/poligonale	pz	1	1
1.697.209	chiavi combinate gearwrench	24 x 24	forchetta/poligonale	pz	1	1

GALIMBERTI FERRAMENTA
www .galimbertiferramenta.com

CHIAVI POLIGONALI

Chiavi a poligonali doppie con impugnatura a doppia curva.
Realizzate in acciaio speciale lavorato con tecniche che garantiscono caratteristiche meccaniche elevate nettamente superiori a quelle richieste dalla norma ISO 1711.

18810030



codice	descrizione		u.m.	imb.	m.o.
8.887.900	chiavi polig. doppie din 838	6 x 7	pz	1	1
2.401.416	chiavi polig. doppie din 838	8 x 9	pz	1	1
7.488.733	chiavi polig. doppie din 838	10 x 11	pz	1	1
4.175.308	chiavi polig. doppie din 838	12 x 13	pz	1	1
5.308.415	chiavi polig. doppie din 838	14 x 15	pz	1	1
6.515.133	chiavi polig. doppie din 838	16 x 17	pz	1	1
2.718.873	chiavi polig. doppie din 838	18 x 19	pz	1	1
5.026.036	chiavi polig. doppie din 838	20 x 22	pz	1	1
8.242.563	chiavi polig. doppie din 838	21 x 23	pz	1	1
4.981.503	chiavi polig. doppie din 838	24 x 27	pz	1	1
8.729.835	chiavi polig. doppie din 838	25 x 28	pz	1	1*
1.951.127	chiavi polig. doppie din 838	30 x 32	pz	1	1

GALIMBERTI FERRAMENTA
www .galimbertiferramenta.com

SERIE CHIAVI FISSE

Serie di chiavi a forchetta doppie realizzate in (acciaio beta) cromato completa di busta in tela con scomparti.

61270010

In busta di tela



codice	descrizione			u.m.	imb.	m.o.
2.777.252	serie chiavi forchetta doppie	8 pz. mm. 6/22	c/busta portachiavi	pz	1	1

61270090



codice	descrizione			u.m.	imb.	m.o.
4.110.200	serie chiavi combinate	gearwrench 8 pz.	c/busta tela	pz	6	1*

GALIMBERTI FERRAMENTA
www .galimbertiferramenta.com

LAME SEGHE CIRCOLARI

Lama circolare universale.
Per tagli di legni compensati, impiallaciati (con ottima finitura), per pannelli in fibra dura e tenera con rivestimento plastico.

36850102

codice	descrizione			u.m.	imb.	m.o.
3.027.981	lame seghe circolari hm wz+	d.225 f.30 z. 24	spessore 3.0	pz	1	1*

Lama circolare ad alto rendimento.
Per tagli di pannelli in fibra dura e tenera o con rivestimenti plastici, per tagli di materiali plastici con spessore fino a mm. 25, per taglio di profili o cornici in legno.

36850104

codice	descrizione			u.m.	imb.	m.o.
6.045.326	lame seghe circolari hm wz+	d.160 f.16 z. 48	spessore 2.8	pz	1	1*

Bussole di riduzione per il foro delle seghe circolari.

36850300

codice	descrizione		u.m.	imb.	m.o.
9.103.818	bussole riduzione x lame circ.	d= 20 f= 16	pz	1	1
6.834.890	bussole riduzione x lame circ.	d= 30 f= 20	pz	1	1
5.467.587	bussole riduzione x lame circ.	d= 30 f= 25	pz	1	1

GALIMBERTI FERRAMENTA
www .galimbertiferramenta.com

LAME SEGHETTI ALTERNATIVI

Lunghezza dentatura: mm. 75.
Passo dentatura: mm. 4-5,2.
Esecuzione rettificata.
Per tagli estremamente puliti su legno duro e tenero con spessore da mm. 10 fino a mm. 45.

37070012



codice	descrizione			u.m.	imb.	m.o.
2.476.414	lame seghetti alternativi	t 101 d mm. 75	hcs rettif. cf 5 lame	bs	10	1*

Lunghezza dentatura: mm. 75.
Passo dentatura: mm. 3.
Esecuzione stradata.
Per tagli medi su legno duro e tenero di spessore fino a mm. 60, su materiali sintetici e metalli non ferrosi.

37070030



codice	descrizione			u.m.	imb.	m.o.
4.154.228	lame seghetti alternativi	t 111 c mm. 75	hcs stradata cf 5 lam	bs	10	1*

Lunghezza dentatura: mm. 75.
Passo dentatura: mm. 4.
Esecuzione stradata e rettificata.
Per tagli rapidi su legno duro e tenero di spessore fino a mm. 50.

GALIMBERTI FERRAMENTA
www .galimbertiferramenta.com

37070040



codice	descrizione			u.m.	imb.	m.o.
4.939.351	lame seghetti alternativi	t 144 d mm. 75	hcs stradata cf 5 lam	bs	10	1*

Lunghezza dentatura: mm. 75.
Passo dentatura: mm. 4.
Esecuzione stradata e rettificata.
Per tagli curvi su legno duro e tenero di spessore fino a mm. 50.

37070042



codice	descrizione			u.m.	imb.	m.o.
6.240.639	lame seghetti alternativi	t 244 d	hcs stradata cf 5 lam	bs	10	1*

Lunghezza dentatura: mm. 59.
Passo dentatura: mm. 1,1
Esecuzione ondulata in metallo duro, rettificata.
Per tagli rapidi su lamiere sottili in acciaio inox di spessore fino a mm. 3.

GALIMBERTI FERRAMENTA
www .galimbertiferramenta.com

37070052



codice	descrizione			u.m.	imb.	m.o.
1.833.300	lame seghetti alternativi	t 118 ahm mm. 50	hm cf 3 lame	bs	1	1*

Lunghezza dentatura: mm. 50.
Passo dentatura: mm. 1,35.
Esecuzione rettificata con dentatura appuntita.
Lama estremamente sottile per tagli curvi e stretti su legno e compensato con spessore fino a mm. 25.
Taglio fine senza nessuna frantumazione dello spigolo di taglio su materiali sintetici e laminati o cartone.

37070060



codice	descrizione			u.m.	imb.	m.o.
6.606.879	lame seghetti alternativi	t 101 ao mm. 50	tagli curvi cf 5 lame	bs	10	1*

Lame bimetalliche per carichi estremi, altamente flessibili e di lunga durata.
Lunghezza dentatura: mm. 126.
Passo dentatura: mm. 4.
Esecuzione stradata e affilata.
Per tagli rapidi su legno duro e dolce, pannelli truciolari , pannelli rivestiti, pannelli di compensato con spessore fino a mm. 100.

GALIMBERTI FERRAMENTA
www .galimbertiferramenta.com

37070084



codice	descrizione			u.m.	imb.	m.o.
6.542.276	lame seghetti alternativi	t 344 df	hcs stradata cf 5 lam	bs	1	1*

Lame con rivestite con materiale abrasivo per il taglio di piastrelle in ceramica morbida e vetroresina.

37070095



codice	descrizione			u.m.	imb.	m.o.
6.458.324	lame seghetti alternativi	u 30	hm rivestita cf 3 lam	bs	1	1*

Le lame per seghetti alternativi più veloci al mondo.
Lunghezza dentatura: mm. 91.
Dentatura a passo progressivo per pannelli in truciolato, panforti, pannelli in fibra.
Esecuzione con denti rettificati.
Ideale per il taglio con spessore fino a mm. 65.

37070105



codice	descrizione			u.m.	imb.	m.o.
4.717.157	lame seghetti alternativi	t 234 x	progressor cf 5 lame	bs	10	1*

GALIMBERTI FERRAMENTA
www .galimbertiferramenta.com

Le lame per seghetti alternativi più veloci al mondo.
Lunghezza dentatura: mm. 105.
Dentatura a passo progressivo per impiego universale: una sola lama per tutte le necessità di taglio.
Esecuzione con denti aguzzi.
Per tagli veloci in materiali isolanti e nel legno (anche con chiodi e nodi o con rivestimenti in acciaio) con spessore fino a mm. 80, per tagli di metalli non ferrosi con spessore fino a mm. 25, per tagli di materiali sintetici e profilati in alluminio.

37070110



codice	descrizione			u.m.	imb.	m.o.
3.747.773	lame seghetti alternativi	t 345 xf mm. 132	progressor cf 5 lame	bs	10	1*

Lunghezza dentatura: mm. 50.
Passo dentatura: mm. 1,2.
Esecuzione ondulata in acciaiio rapido.
Per tagli rapidi su acciaio dolce e metalli non ferrosi di spessore fino a mm. 1,5-3.

37070150



codice	descrizione			u.m.	imb.	m.o.
1.130.928	lame seghetti alternativi	t 18 a	cf 5 lame att. 4 dent	bs	1	1*

Lunghezza dentatura: mm. 60.
Passo dentatura: mm. 3.
Esecuzione stradata.
Per tagli medi su legno duro e tenero di spessore fino a mm. 50, su materiali sintetici.

GALIMBERTI FERRAMENTA
www .galimbertiferramenta.com

37070155



codice	descrizione			u.m.	imb.	m.o.
5.518.753	lame seghetti alternativi	t 57 c	cf 5 lame att. 4 dent	bs	1	1*

GALIMBERTI FERRAMENTA
www .galimbertiferramenta.com

LIME AD AGO

Lime di piccole dimensioni per metalli.
Adatte per lavorazioni di precisione.

38770010

Alta precisione



codice	descrizione				u.m.	imb.	m.o.
2.654.911	lime meccanica ad ago	7"/180	a coltello	x metalli 6 x 1.7	pz	10	1*
5.255.757	lime meccanica ad ago	7"/180	triangolari	x metallo 4.2 c/punta	pz	10	1*

GALIMBERTI FERRAMENTA
www .galimbertiferramenta.com

LIME PER FORMICA

Per tutte le superfici piane.
Il taglio "Öberg Cut" consente forti asportazioni e dà una finitura liscia sulla maggioranza dei materiali.
Forma: bordi e piani paralleli; piani a taglio bastardo singolo con denti rompitruciolo.
Un bordo a taglio singolo.
Taglio: 1 = Bastardo

38610040



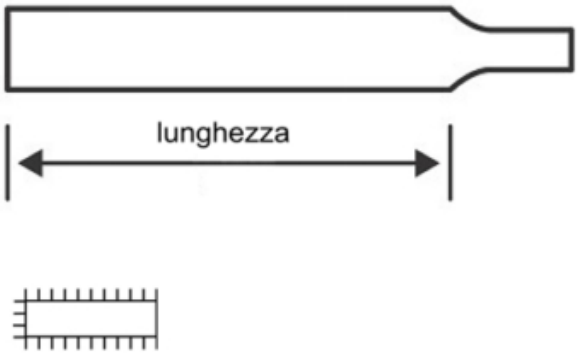

codice	descrizione		u.m.	imb.	m.o.
3.225.004	lime oberg cut piatte c/manico	10"/250	pz	5	1
9.406.636	lime oberg cut piatte c/manico	12"/300	pz	5	1

GALIMBERTI FERRAMENTA
www .galimbertiferramenta.com

LIME PER METALLI

Lime per metalli a sezione mezzatonda.

38610060



codice	descrizione			u.m.	imb.	m.o.
8.121.325	lime meccanica m.tonde 6"/150	dolce	x metalli 16 x 5	pz	10	1*

Lime per metalli a sezione tonda.

38610070



codice	descrizione			u.m.	imb.	m.o.
3.458.259	lime meccanica coltel 10"/250	dolce	x metalli 30 x 7.5	pz	10	1*
1.249.347	lime meccanica quadre 12"/300	bastarda	x metalli 12.5	pz	5	1*
1.022.490	lime meccanica tonde 12"/300	bastarda	x metalli 12.5	pz	10	1*

Per limare piani, spigoli vivi e spallamenti e per sbavare.
Usare lime a doppio taglio per acciai da utensili altolegati.
Asportazione elevata.
Forma: bordi e piani paralleli, doppio taglio sul piano, un bordo senza taglio, uno a taglio singolo.
Taglio: 1 = Bastardo, 2 = Mezzodolce

GALIMBERTI FERRAMENTA
www .galimbertiferramenta.com

38610080

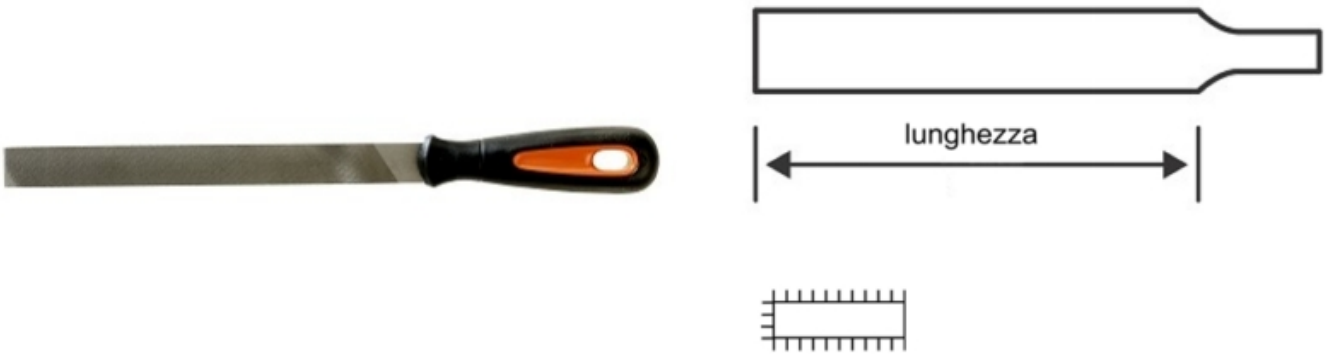

codice	descrizione			u.m.	imb.	m.o.
6.098.957	lime piatte c/manico	8"/200 cut 2	1/2 dolce x meccanica	pz	5	1
5.598.724	lime piatte c/manico	10"/250 cut 2	1/2 dolce x meccanica	pz	5	1

Per superfici piane e concave e grandi fori.
Adatta per sbavare.
Forma: bordi e piani rastremati verso la punta.
Lunghezze 4" e 6" a punta, lunghezza 8" a semi punta.
Taglio doppio.
Taglio: 1 = Bastardo, 2 = Mezzodolce, 3 = Dolce

38610090

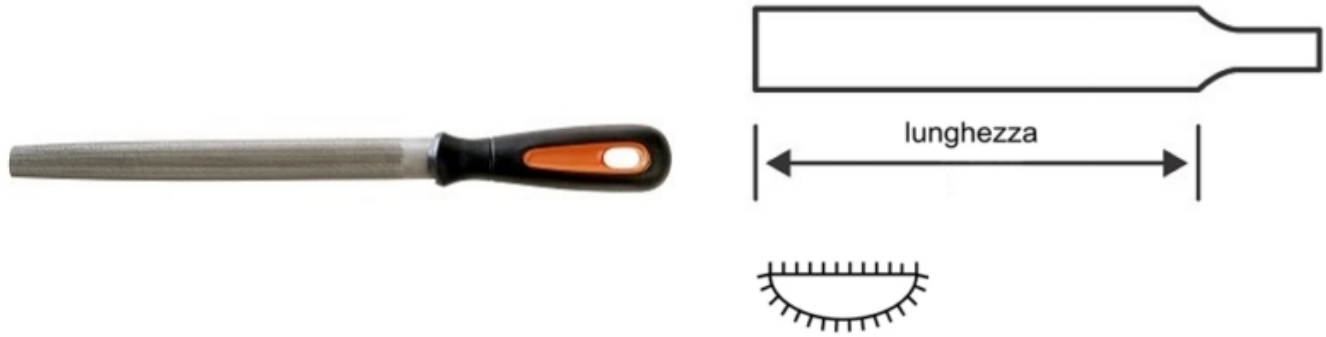

codice	descrizione			u.m.	imb.	m.o.
2.700.007	lime mezzetonde c/manico	8"/200 cut 2	1/2 dolce x meccanica	pz	5	1

Per fori, ampi raccordi e superfici concave.
Forma: rastremata in punta.
Lime da 4" e 6" a punta piena, lime da 8" e superiori a mezza punta.
Taglio doppio.
Taglio: 1 = Bastardo, 2 = Mezzodolce, 3 = Dolce

GALIMBERTI FERRAMENTA
www .galimbertiferramenta.com

38610100



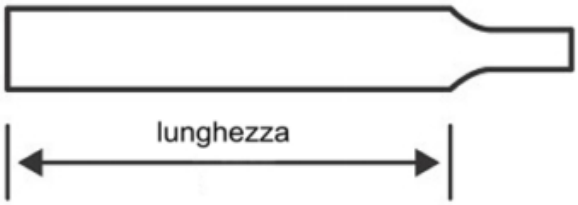



codice	descrizione			u.m.	imb.	m.o.
2.814.315	lime tonda c/manico	8"/200 cut 2	1/2 dolce x meccanica	pz	5	1

GALIMBERTI FERRAMENTA
www .galimbertiferramenta.com

LIME ROTATIVE HSS CON GAMBO

Utensili integrali costruiti con un completo ciclo di controllo dalle materie prime all'affilatura, garanzia di massima omogeneità eresistenza.
Le affilature vengono eseguite con centri di lavoro robotizzati e gli stessi utensili vengono sinterizzati in forni altamente computerizzati.

38780010



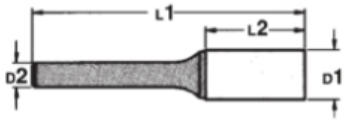

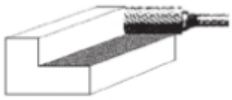



codice	descrizione			u.m.	imb.	m.o.
9.555.334	lime rotative hss c/gambo 6	sa- 1 cut 4	cilindriche	pz	1	1*
8.350.619	lime rotative hss c/gambo 6	sa- 3 cut 4	cilindriche	pz	1	1*
9.198.227	lime rotative hss c/gambo 3	sa-43 cut 1	cilindriche	pz	1	1*

Utensili integrali costruiti con un completo ciclo di controllo dalle materie prime all'affilatura, garanzia di massima omogeneità eresistenza.
Le affilature vengono eseguite con centri di lavoro robotizzati e gli stessi utensili vengono sinterizzati in forni altamente computerizzati.

38780020

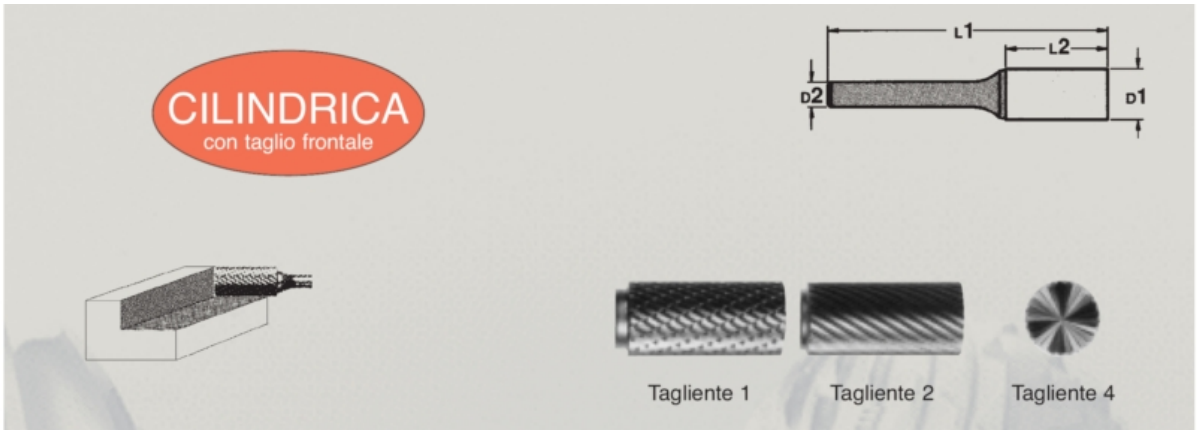

codice	descrizione			u.m.	imb.	m.o.
2.097.558	lime rotative hss c/gambo 3	sb-43 cut 1	cilind. c/spianatore	pz	1	1*

Utensili integrali costruiti con un completo ciclo di controllo dalle materie prime all'affilatura, garanzia di massima omogeneità eresistenza.
Le affilature vengono eseguite con centri di lavoro robotizzati e gli stessi utensili vengono sinterizzati in forni altamente computerizzati.

38780030



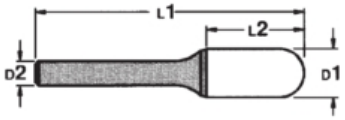

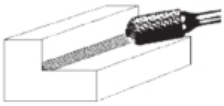



Tagliente 1 Tagliente 2 Tagliente 4

codice	descrizione			u.m.	imb.	m.o.
7.942.648	lime rotative hss c/gambo 6	sc- 1 cut 1	cilind. testa sferica	pz	1	1*
5.313.471	lime rotative hss c/gambo 6	sc- 1 cut 2	cilind. testa sferica	pz	1	1*
7.213.816	lime rotative hss c/gambo 6	sc- 2 cut 1	cilind. testa sferica	pz	1	1*
5.064.106	lime rotative hss c/gambo 6	sc- 3 cut 1	cilind. testa sferica	pz	1	1*
5.750.733	lime rotative hss c/gambo 3	sc-42 cut 1	cilind. testa sferica	pz	1	1*
7.499.562	lime rotative hss c/gambo 6	sc- 6 cut 1	cilind. testa sferica	pz	1	1*

Utensili integrali costruiti con un completo ciclo di controllo dalle materie prime all'affilatura, garanzia di massima omogeneità eresistenza.
Le affilature vengono eseguite con centri di lavoro robotizzati e gli stessi utensili vengono sinterizzati in forni altamente computerizzati.

38780040



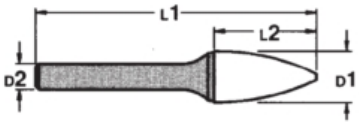

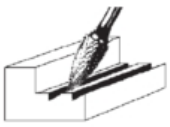



Tagliente 1 Tagliente 2

codice	descrizione			u.m.	imb.	m.o.
2.709.796	lime rotative hss c/gambo 6	sg- 1 cut 1	a pino testa a punta	pz	1	1*
7.866.159	lime rotative hss c/gambo 6	sg- 3 cut 1	a pino testa a punta	pz	1	1*

Utensili integrali costruiti con un completo ciclo di controllo dalle materie prime all'affilatura, garanzia di massima omogeneità eresistenza.
Le affilature vengono eseguite con centri di lavoro robotizzati e gli stessi utensili vengono sinterizzati in forni altamente computerizzati.

38780050



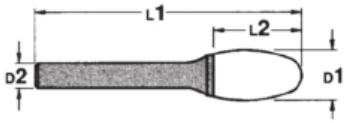

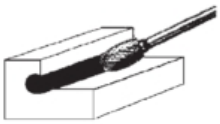



codice	descrizione			u.m.	imb.	m.o.
5.550.050	lime rotative hss c/gambo 6	se- 3 cut 1	ovale	pz	1	1*
5.197.071	lime rotative hss c/gambo 3	se-41 cut 1	ovale	pz	1	1*
5.618.330	lime rotative hss c/gambo 6	se- 5 cut 1	ovale	pz	1	1*

Utensili integrali costruiti con un completo ciclo di controllo dalle materie prime all'affilatura, garanzia di massima omogeneità eresistenza.
Le affilature vengono eseguite con centri di lavoro robotizzati e gli stessi utensili vengono sinterizzati in forni altamente computerizzati.

38780060



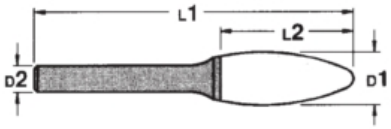

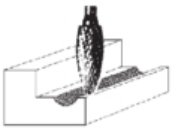

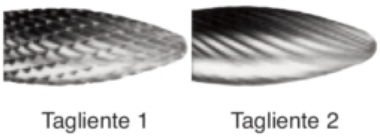

codice	descrizione			u.m.	imb.	m.o.
1.050.608	lime rotative hss c/gambo 6	sh- 2 cut 1	a fiamma	pz	1	1*
1.221.664	lime rotative hss c/gambo 6	sh- 5 cut 1	a fiamma	pz	1	1*

Utensili integrali costruiti con un completo ciclo di controllo dalle materie prime all'affilatura, garanzia di massima omogeneità eresistenza.
Le affilature vengono eseguite con centri di lavoro robotizzati e gli stessi utensili vengono sinterizzati in forni altamente computerizzati.

38780070

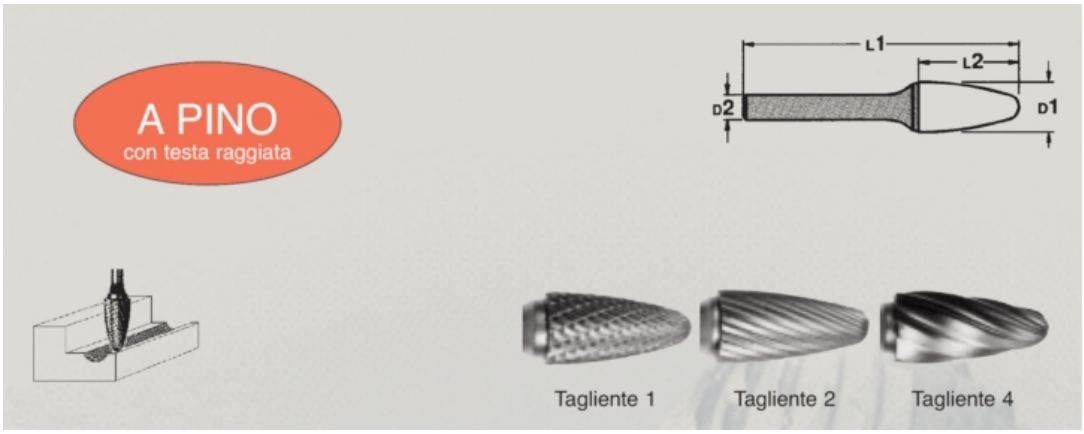

codice	descrizione			u.m.	imb.	m.o.
6.749.477	lime rotative hss c/gambo 6	sf- 1 cut 1	a pino testa tonda	pz	1	1*
5.971.015	lime rotative hss c/gambo 3	sf-42 cut 1	a pino testa tonda	pz	1	1*

Utensili integrali costruiti con un completo ciclo di controllo dalle materie prime all'affilatura, garanzia di massima omogeneità eresistenza.
Le affilature vengono eseguite con centri di lavoro robotizzati e gli stessi utensili vengono sinterizzati in forni altamente computerizzati.

38780080

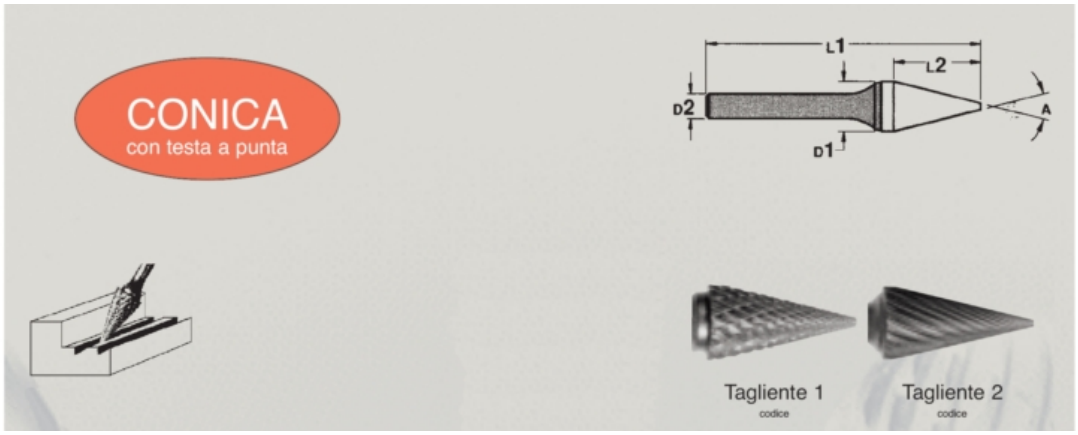

codice	descrizione			u.m.	imb.	m.o.
2.555.720	lime rotative hss c/gambo 6	sm- 2 cut 1	conica	pz	1	1*
3.446.195	lime rotative hss c/gambo 6	sm- 4 cut 1	conica	pz	1	1*
6.395.841	lime rotative hss c/gambo 6	sm- 5 cut 1	conica	pz	1	1*

Utensili integrali costruiti con un completo ciclo di controllo dalle materie prime all'affilatura, garanzia di massima omogeneità eresistenza.
Le affilature vengono eseguite con centri di lavoro robotizzati e gli stessi utensili vengono sinterizzati in forni altamente computerizzati.

38780090

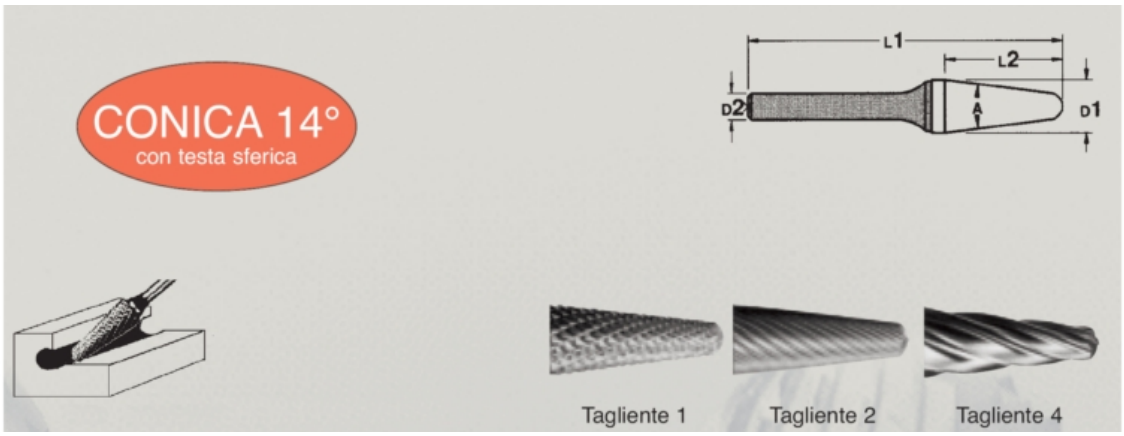

codice	descrizione			u.m.	imb.	m.o.
6.423.490	lime rotative hss c/gambo 6	sl- 1 cut 1	conica 14°testa tonda	pz	1	1*

GALIMBERTI FERRAMENTA
www .galimbertiferramenta.com

Utensili integrali costruiti con un completo ciclo di controllo dalle materie prime all'affilatura, garanzia di massima omogeneità eresistenza.
Le affilature vengono eseguite con centri di lavoro robotizzati e gli stessi utensili vengono sinterizzati in forni altamente computerizzati.

38780110

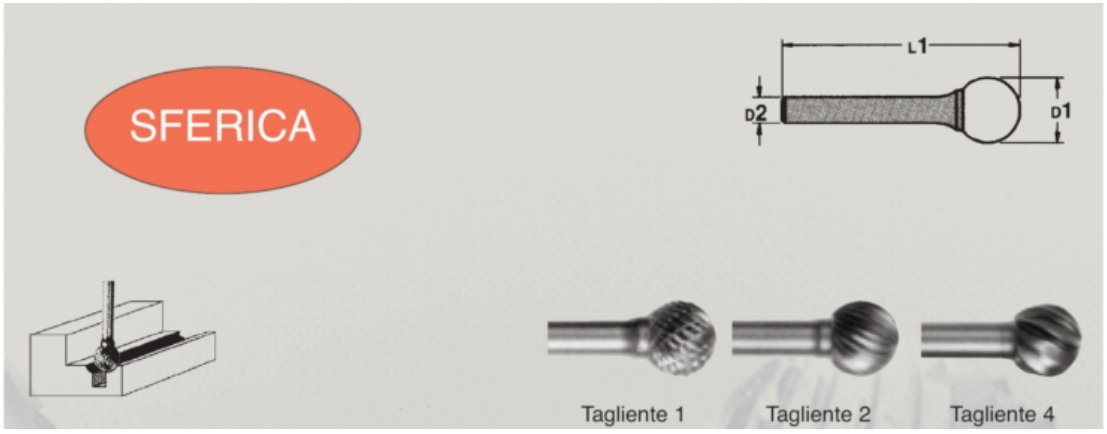

codice	descrizione			u.m.	imb.	m.o.
7.714.719	lime rotative hss c/gambo 6	sd- 1 cut 1	sferica	pz	1	1*
1.551.136	lime rotative hss c/gambo 6	sd- 3 cut 1	sferica	pz	1	1*
3.030.073	lime rotative hss c/gambo 6	sd- 5 cut 1	sferica	pz	1	1*

GALIMBERTI FERRAMENTA
www .galimbertiferramenta.com

MANICI PER LIME

Manici in materiale plastico da applcare a lime e raspe.

01650010

codice	descrizione		u.m.	imb.	m.o.
5.303.885	manici pl x lime jap	4"	pz	20	1*
3.047.675	manici pl x lime jap	6"	pz	20	1*

GALIMBERTI FERRAMENTA
www .galimbertiferramenta.com

RASPE

Raspe per legno a sezione mezzatonda.

53790020



codice	descrizione			u.m.	imb.	m.o.
8.891.129	raspe m.tonde	8"/200	taglio dolce	pz	12	1*
1.068.757	raspe m.tonde	8"/200	taglio m.dolce	pz	12	1*

GALIMBERTI FERRAMENTA
www .galimbertiferramenta.com

MARTELLI

Martelli di tipo tedesco con manico in legno di alta qualità.

39930010



codice	descrizione			u.m.	imb.	m.o.
7.153.150	martelli manico legno din 1041	gr. 200		pz	4	1
2.934.846	martelli manico legno din 1041	gr. 300		pz	4	1
2.883.045	martelli manico legno din 1041	gr. 400		pz	4	1
8.994.943	martelli manico legno din 1041	gr. 500		pz	4	1

Martelli di tipo tedesco con manico in materiale sintetico antivibrante.

39930020



codice	descrizione			u.m.	imb.	m.o.
7.078.255	martelli manico grafite grip	gr. 200	antiscivolo	pz	6	1*
6.997.342	martelli manico grafite grip	gr. 300	antiscivolo	pz	6	1*

GALIMBERTI FERRAMENTA
www .galimbertiferramenta.com

MAZZUOLE

40370010



codice	descrizione			u.m.	imb.	m.o.
1.488.814	mazzuole acciaio manico legno	gr. 1000		pz	1	1
8.330.291	mazzuole acciaio manico legno	gr. 1500		pz	1	1

Mazzuole cilindriche in gomma elastica con manico in legno.

40480010



codice	descrizione			u.m.	imb.	m.o.
5.059.843	mazzuole gomma manico legno	mm. 70 nero	trix	pz	1	1

Mazzuole cilindriche in acetato rigido con manico in legno.

40480020

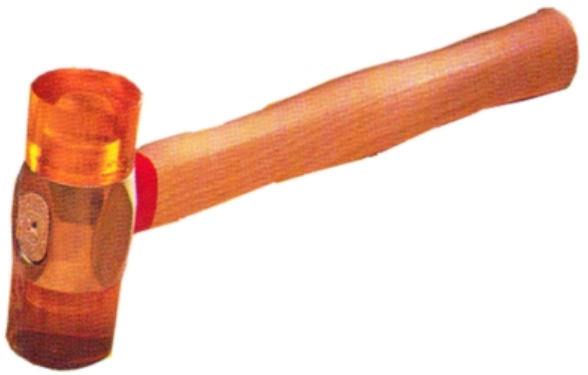

codice	descrizione		u.m.	imb.	m.o.
1.020.748	mazzuole acetato manico legno	mm. 35	pz	1	1

GALIMBERTI FERRAMENTA
www .galimbertiferramenta.com

FILIERE E MASCHI

Filiere per filettare a mano.

29480010



codice	descrizione			u.m.	imb.	m.o.
3.535.653	filiere tonde mm. 25.4	ma 4 x 0.7 dx	uni 4535 din 223	pz	1	1
4.530.701	filiere tonde mm. 25.4	ma 5 x 0.8 dx	uni 4535 din 223	pz	1	1
7.315.497	filiere tonde mm. 25.4	ma 6 x 1.0 dx	uni 4535 din 223	pz	1	1
7.832.253	filiere tonde mm. 25.4	ma 8 x 1.25 dx	uni 4535 din 223	pz	1	1
1.209.754	filiere tonde mm. 25.4	ma 10 x 1.5 dx	uni 4535 din 223	pz	1	1
2.025.643	filiere tonde mm. 25.4	wh 1/4" x 20 dx	uni 2709	pz	1	1*
6.301.453	filiere tonde mm. 25.4	wh 3/16" x 24 dx	uni 2709	pz	1	1*
3.364.734	filiere tonde mm. 25.4	wh 5/16" x 18 dx	uni 2709	pz	1	1*

Impugnature per filiere manuali.

29480050



codice	descrizione			u.m.	imb.	m.o.
1.451.528	girafiliere	mm. 25.4	x filiere tonde	pz	1	1

Maschi per filettare a mano in serie da tre pezzi.

GALIMBERTI FERRAMENTA
www .galimbertiferramenta.com

29480100



codice	descrizione			u.m.	imb.	m.o.
9.347.519	maschi a mano uni 4535	ma 4 x 0.70 dx	serie 3 pezzi	pz	1	1
8.329.752	maschi a mano uni 4535	ma 8 x 1.25 dx	serie 3 pezzi	pz	1	1*
1.145.151	maschi a mano uni 4535	ma 10 x 1.50 dx	serie 3 pezzi	pz	1	1*
1.155.006	maschi a mano uni 2709 din 352	wh 3/16" x 24 dx	serie 3 pezzi	pz	1	1*
8.692.641	maschi a mano uni 2709 din 352	wh 5/16" x 18 dx	serie 3 pezzi	pz	1	1*

Impugnature per maschi a mano.

29480150



codice	descrizione			u.m.	imb.	m.o.
5.106.059	giramaschi	nr. 0 mm. 130	x maschi 1ma-8ma	pz	1	1
7.712.418	giramaschi	nr. 1 mm. 188	x maschi 1ma-10ma	pz	1	1
7.398.933	giramaschi	nr. 2 mm. 280	x maschi 4ma-12ma	pz	1	1

Serie maschi e filiere a mano composta da 7 serie di maschi, 7 filiere, giramaschi e girafiliere.
Filetti: 3ma, 4ma, 5ma, 6ma, 8ma, 10ma, 12ma.

GALIMBERTI FERRAMENTA
www .galimbertiferramenta.com

29480200

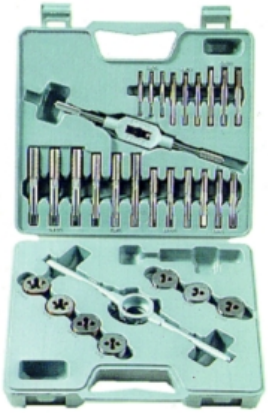

codice	descrizione				u.m.	imb.	m.o.
9.936.706	serie maschie/filiere complete	30 pz	3/12 ma	valigetta plastica	pz	1	1

GALIMBERTI FERRAMENTA
www .galimbertiferramenta.com

MASCHI A MACCHINA

Realizzati in acciaio classe HssE.
Utilizzabili per filettature su acciaio.

61490020

elica diritta per fori passanti





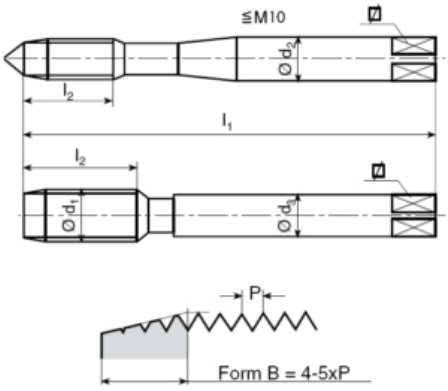

codice	descrizione			u.m.	imb.	m.o.
2.109.541	maschi macchina elica 0° hss	ma 3 din 371 dx	foro passante	pz	1	1*
9.459.328	maschi macchina elica 0° hss	ma 10 din 371 dx	foro passante	pz	1	1*
1.095.968	maschi macchina elica 0° hss	ma 12 din 376 dx	foro passante	pz	1	1*
1.724.974	maschi macchina elica 0° hss	ma 14 din 376 dx	foro passante	pz	1	1*
6.395.667	maschi macchina elica 0° hss	ma 16 din 376 dx	foro passante	pz	1	1*

Realizzati in acciaio sinterizzato con trattamento di vaporizzazione superficiale che riduce la resistenza allo sdrucciolamento o frizione per cui ritarda le saldature a freddo o l'adernza del materiale lavorato..
Utilizzabili per filettature su acciaio inossidabile o materiali ferrici in genere.
Non sono raccomandabili per l'uitilizzo in materiali non ferrici quali alluminio, rame, ottone.

GALIMBERTI FERRAMENTA
www .galimbertiferramenta.com

61490030

elica diritta per fori passanti in materiali duri

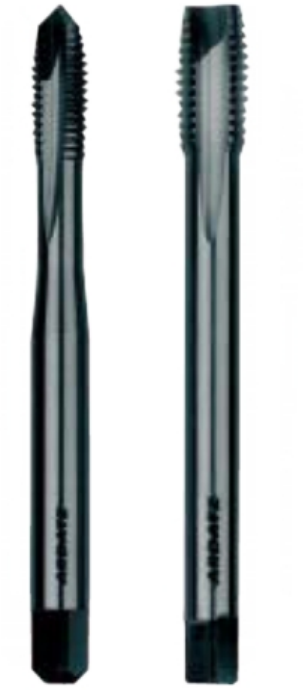

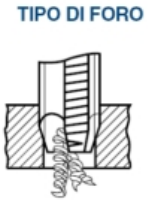

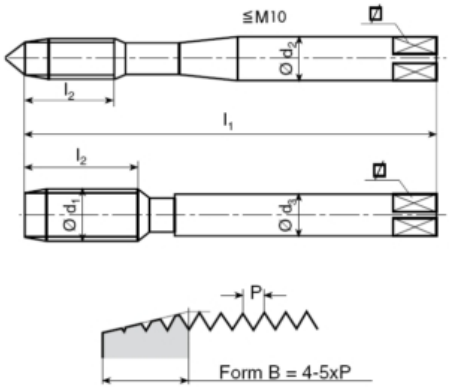

codice	descrizione			u.m.	imb.	m.o.
1.733.693	maschi macchina elica 0° vapo	ma 3 din 371 dx	foro passante inox	pz	1	1*
8.926.395	maschi macchina elica 0° vapo	ma 10 din 371 dx	foro passante inox	pz	1	1*
7.657.375	maschi macchina elica 0° vapo	ma 12 din 376 dx	foro passante inox	pz	1	1*
6.208.738	maschi macchina elica 0° vapo	ma 14 din 376 dx	foro passante inox	pz	1	1*
4.403.166	maschi macchina elica 0° vapo	ma 16 din 376 dx	foro passante inox	pz	1	1*

Realizzati in acciaio classe HssE.
Utilizzabili per filettature su acciaio.

GALIMBERTI FERRAMENTA
www .galimbertiferramenta.com

61490040

elica inclinata 15° per fori ciechi



TIPI DI FORO

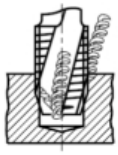

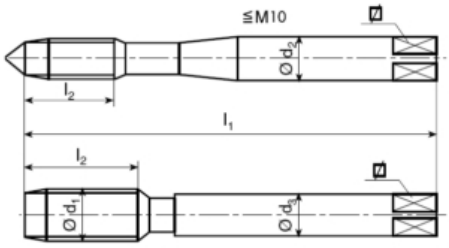

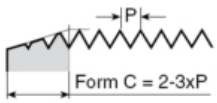

codice	descrizione			u.m.	imb.	m.o.
9.915.251	maschi macchina elica 15° hss	ma 3 din 371 dx	foro cieco	pz	1	1*
7.850.141	maschi macchina elica 15° hss	ma 8 din 371 dx	foro cieco	pz	1	1*
5.878.772	maschi macchina elica 15° hss	ma 10 din 371 dx	foro cieco	pz	1	1*
4.914.969	maschi macchina elica 15° hss	ma 12 din 376 dx	foro cieco	pz	1	1*
1.622.348	maschi macchina elica 15° hss	ma 14 din 376 dx	foro cieco	pz	1	1*
4.386.650	maschi macchina elica 15° hss	ma 16 din 376 dx	foro cieco	pz	1	1*

Realizzati in acciaio classe HssE.
Utilizzabili per filettature su acciaio.

GALIMBERTI FERRAMENTA
www .galimbertiferramenta.com

61490060

elica inclinata 35° per fori ciechi profondi



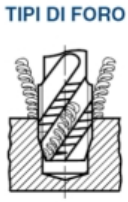

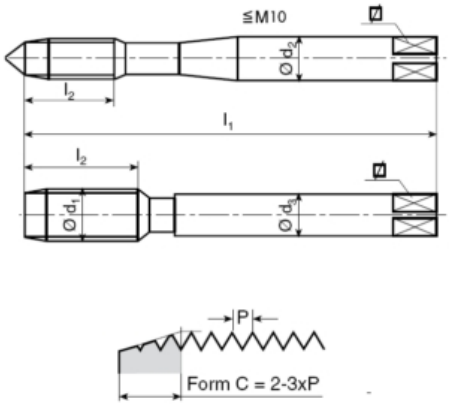

codice	descrizione			u.m.	imb.	m.o.
4.080.954	maschi macchina elica 35° hss	ma 3 din 371 dx	foro cieco profondo	pz	1	1*
4.946.359	maschi macchina elica 35° hss	ma 5 din 371 dx	foro cieco profondo	pz	1	1*
2.531.199	maschi macchina elica 35° hss	ma 8 din 371 dx	foro cieco profondo	pz	1	1*
3.195.734	maschi macchina elica 35° hss	ma 10 din 371 dx	foro cieco profondo	pz	1	1*
6.997.427	maschi macchina elica 35° hss	ma 12 din 376 dx	foro cieco profondo	pz	1	1*
2.978.567	maschi macchina elica 35° hss	ma 14 din 376 dx	foro cieco profondo	pz	1	1*
5.977.888	maschi macchina elica 35° hss	ma 16 din 376 dx	foro cieco profondo	pz	1	1*

Realizzati in acciaio sinterizzato con trattamento di vaporizzazione superficiale che riduce la resistenza allo sdrucciolamento o frizione per cui ritarda le saldature a freddo o l'adernza del materiale lavorato..
Utilizzabili per filettature su acciaio inossidabile o materiali ferrici in genere.
Non sono raccomandabili per l'uitilizzo in materiali non ferrici quali alluminio, rame, ottone.

GALIMBERTI FERRAMENTA
www .galimbertiferramenta.com

61490070

elica inclinata 35° per fori ciechi in materiali duri



TIPI DI FORO

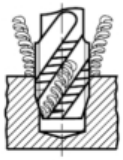

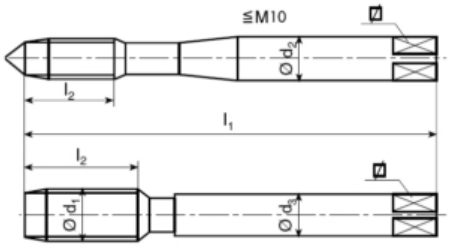

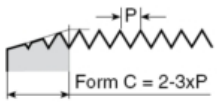

codice	descrizione			u.m.	imb.	m.o.
3.902.240	maschi macchina elica 35° vapo	ma 3 din 371 dx	foro cieco inox	pz	1	1*
6.950.316	maschi macchina elica 35° vapo	ma 5 din 371 dx	foro cieco inox	pz	1	1*
1.427.240	maschi macchina elica 35° vapo	ma 8 din 371 dx	foro cieco inox	pz	1	1*
8.280.329	maschi macchina elica 35° vapo	ma 10 din 371 dx	foro cieco inox	pz	1	1*
8.874.603	maschi macchina elica 35° vapo	ma 12 din 376 dx	foro cieco inox	pz	1	1*
8.468.017	maschi macchina elica 35° vapo	ma 14 din 376 dx	foro cieco inox	pz	1	1*
2.448.343	maschi macchina elica 35° vapo	ma 16 din 376 dx	foro cieco inox	pz	1	1*

GALIMBERTI FERRAMENTA
www .galimbertiferramenta.com

MASCHI A MANO

Realizzati in acciaio classe HssE.
Utilizzabili per filettature su acciaio.

61490300

Serie di maschi a mano din 352



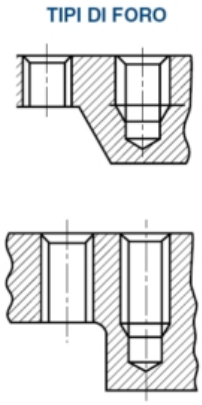

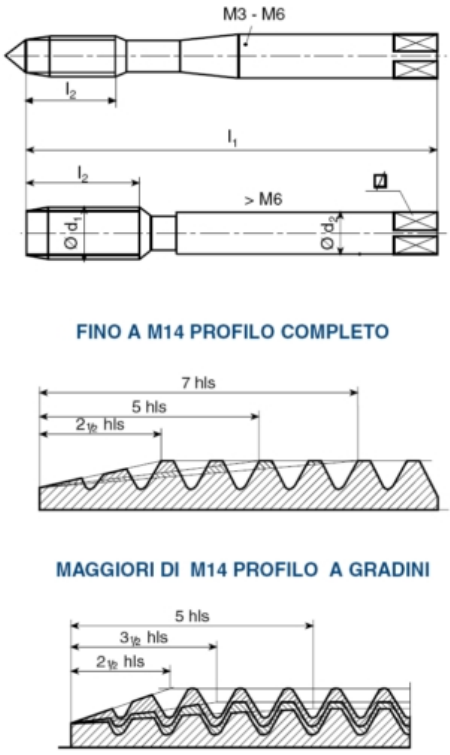

codice	descrizione			u.m.	imb.	m.o.
6.702.038	maschi a mano hss	ma 8 din 352	serie 3 pz	pz	1	1*
7.131.134	maschi a mano hss	ma 10 din 352	serie 3 pz	pz	1	1*
5.693.238	maschi a mano hss	ma 12 din 352	serie 3 pz	pz	1	1*
6.966.218	maschi a mano hss	ma 14 din 352	serie 3 pz	pz	1	1*
6.217.945	maschi a mano hss	ma 16 din 352	serie 3 pz	pz	1	1*

GALIMBERTI FERRAMENTA
www .galimbertiferramenta.com

BANCO MORSA

SuperJaws è un banco da lavoro a morsa pieghevole che si monta in meno di 30 secondi.Con un peso di soli 20 kg. è agevole da trasportare e da riporre.Il bloccaggio e lo sbloccaggio del pezzo è facile e veloce: basta far scorrere la ganascia mobile a contatto del pezzo e premere il pedale per applicare la pressione di fissaggio desiderata.Per sbloccarlo è sufficiente premere la leva di sblocco istantaneo.La base a treppiede offre un'eccellente stabilità.

69520010

Un innovativo banco da lavoro portatile^nForza di serraggio regolabile fino a 100 kg.









codice	descrizione			u.m.	imb.	m.o.
2.678.559	banchi morsa	superjaws	ripiegabile	pz	1	1*

GALIMBERTI FERRAMENTA
www .galimbertiferramenta.com

CARRELLI PORTASACCHI

Sostegno sacco pattumiera con ruote e coperchio con apertura a pedale.

08140100



codice	descrizione			u.m.	imb.	m.o.
7.888.328	carrelli portasacchi	diam. 40 rossi	c/pedale apricoperc.	pz	1	1

GALIMBERTI FERRAMENTA
www .galimbertiferramenta.com

CASSETTIERE MADIA

In plastica ad alta resistenza.
Contenitore colorato e tiretto trasparente.

	Larghezza	Profondità	Altezza
4 cassetti	600	170	206
5 cassetti	600	142	168
6 cassetti	600	91	112

13970010

Sovrapponibili



codice	descrizione			u.m.	imb.	m.o.
9.166.615	contenitori madia pl	4 tiretti trasp.	alta resistenza	pz	6	1

13970012

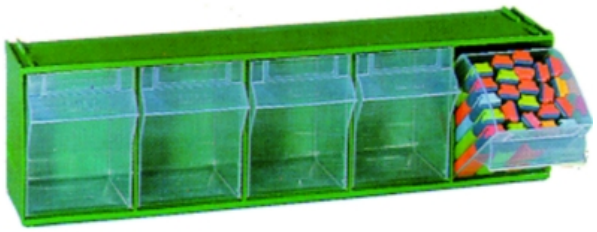

codice	descrizione			u.m.	imb.	m.o.
1.863.932	contenitori madia pl	5 tiretti trasp.	alta resistenza	pz	8	1

GALIMBERTI FERRAMENTA
www .galimbertiferramenta.com

13970014



codice	descrizione			u.m.	imb.	m.o.
9.429.765	contenitori madia pl	6 tiretti trasp.	alta resistenza	pz	10	1

GALIMBERTI FERRAMENTA
www .galimbertiferramenta.com

CONTENITORI KOMBI

Contenitori modulari, sovrapponibili e componibili ad incastro.
Realizzati in PST antiurto.

13970050



codice	descrizione			u.m.	imb.	m.o.
7.110.030	contenitori kombi pl	2 k verde	l108 p167 h 75	pz	48	48

13970052



codice	descrizione			u.m.	imb.	m.o.
4.994.008	contenitori kombi pl	3 k verde	l151 p237 h126	pz	48	48

13970054



codice	descrizione			u.m.	imb.	m.o.
7.749.643	contenitori kombi pl	3 kb verde	l296 p240 h128	pz	24	24

GALIMBERTI FERRAMENTA
www .galimbertiferramenta.com

13970056



codice	descrizione			u.m.	imb.	m.o.
1.351.316	contenitori kombi pl	3 kbd verde	l296 p240 h128 c/div.	pz	24	24

13970058



codice	descrizione			u.m.	imb.	m.o.
2.012.483	contenitori kombi pl	4 k verde	l213 p350 h164	pz	24	24

13970060



codice	descrizione			u.m.	imb.	m.o.
8.449.016	contenitori kombi pl	5 k verde	l310 p490 h190	pz	12	12

GALIMBERTI FERRAMENTA
www .galimbertiferramenta.com

13970062



codice	descrizione			u.m.	imb.	m.o.
1.128.734	contenitori kombi pl	5 kd verde	l310 p490 h190 c/div.	pz	12	12

13970064



codice	descrizione			u.m.	imb.	m.o.
4.283.096	contenitori kombi pl	5 ks verde	l385 p580 h250	pz	4	4

13970066



codice	descrizione			u.m.	imb.	m.o.
4.850.977	contenitori kombi pl	5 ksd verde	l385 p580 h250 c/div.	pz	4	4

GALIMBERTI FERRAMENTA
www .galimbertiferramenta.com

13970068



codice	descrizione			u.m.	imb.	m.o.
1.110.548	contenitori kombi pl	6 k verde	l450 p710 h300	pz	4	4

13970070



codice	descrizione			u.m.	imb.	m.o.
6.972.479	contenitori kombi pl	6 kd verde	l450 p710 h300 c/div.	pz	4	4

GALIMBERTI FERRAMENTA
www .galimbertiferramenta.com

FISSATUTTO MAGNETICO

Barra magnetica per il fissaggio a parete di utensili e attrezzature.

43780010



codice	descrizione			u.m.	imb.	m.o.
1.943.047	fissatutto magnetici	grigio	mm. 355 x 45 h 25	pz	3	3

GALIMBERTI FERRAMENTA
www .galimbertiferramenta.com

SCAFFALI

Scaffalature per uso industriale con piantane angolari e ripiani in lamiera pesante.
Sistema di assemblaggio con bulloni e dadi.

58630010

Fissaggio a bulloni

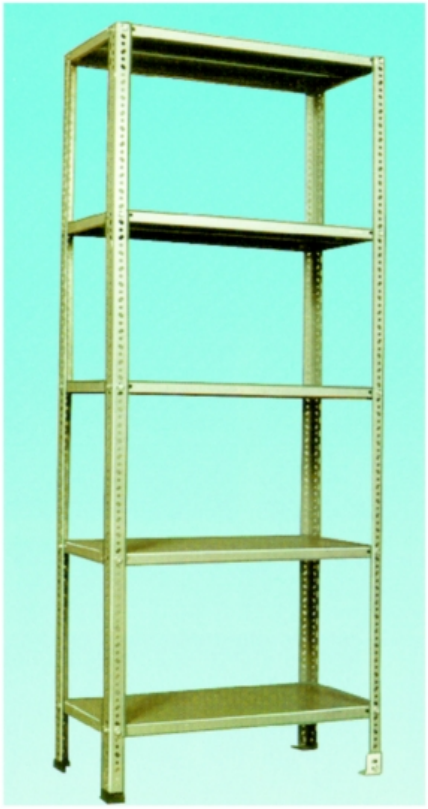

codice	descrizione			u.m.	imb.	m.o.
4.157.069	scaffali lam. piantane 38 x 38	mt. 2.50 vern.	lamiera mm. 2	pz	10	1
1.198.522	piedini piantane angolari	mm. 35 x 70	doppi	pz	1000	1000
4.788.997	piedini piantane angolari	mm. 35 x 35	semplici	pz	1000	1000
2.102.351	scaffali lamiera ripiani	300 x 800 vern.	c/1 rinforzo	pz	5	5
2.278.292	scaffali lamiera ripiani	300 x 1000 vern.	c/1 rinforzo	pz	5	1
1.734.409	scaffali lamiera ripiani	400 x 800 vern.	c/1 rinforzo	pz	5	1
4.618.904	scaffali lamiera ripiani	400 x 1000 vern.	c/1 rinforzo	pz	5	1
4.274.834	scaffali lamiera ripiani	500 x 800 vern.	c/2 rinforzi	pz	5	1
3.918.760	scaffali lamiera ripiani	500 x 1000 vern.	c/2 rinforzi	pz	5	1

GALIMBERTI FERRAMENTA
www .galimbertiferramenta.com

PENNELLI

Pennelli piatti in setole con manico in legno.

45100010



codice	descrizione			u.m.	imb.	m.o.
8.326.119	pennellesse americane	nr. 1 1/2 mm. 40	manico legno	pz	12	12
5.124.572	pennellesse americane	nr. 2 mm. 50	manico legno	pz	12	1

Pennelli piatti in setole con manico in materiale plastico.

45100012



codice	descrizione			u.m.	imb.	m.o.
2.249.032	pennellesse triple	mm. 20	manico pl	pz	12	1
2.826.080	pennellesse triple	mm. 40	manico pl	pz	12	1
5.456.000	pennellesse triple	mm. 50	manico pl	pz	12	1

Pennelli per ritocchi a sezione tonda realizzati in setole naturali con manico in legno.

GALIMBERTI FERRAMENTA
www .galimbertiferramenta.com

45100020



codice	descrizione		u.m.	imb.	m.o.
2.654.553	pennelli ritocco piatti	nr. 2	pz	12	12
6.077.648	pennelli ritocco piatti	nr. 4	pz	12	12
1.239.812	pennelli ritocco piatti	nr. 6	pz	12	12
5.546.060	pennelli ritocco piatti	nr. 8	pz	12	12
5.579.549	pennelli ritocco piatti	nr. 10	pz	12	12
7.151.675	pennelli ritocco tondi	nr. 2	pz	12	12
9.533.189	pennelli ritocco tondi	nr. 4	pz	12	12
4.299.134	pennelli ritocco tondi	nr. 6	pz	12	12
4.041.832	pennelli ritocco tondi	nr. 8	pz	12	1
1.009.491	pennelli ritocco tondi	nr. 10	pz	12	1
7.251.931	pennelli ritocco tondi	nr. 12	pz	12	1

Pennelli tondi in setole con manico in legno o in materiale plastico.

45100030



codice	descrizione			u.m.	imb.	m.o.
1.498.172	pennelli tondi strozzati	nr. 4 mm. 9	manico pl	pz	12	1
1.812.701	pennelli tondi strozzati	nr. 6 mm. 11	manico pl	pz	12	1
2.074.450	pennelli tondi strozzati	nr. 8 mm. 13	manico pl	pz	12	1
4.006.367	pennelli tondi strozzati	nr. 10 mm. 18	manico pl	pz	12	1
3.118.245	pennelli tondi strozzati	nr. 12 mm. 21	manico pl	pz	12	1
2.136.332	pennelli tondi strozzati	nr. 14 mm. 23	manico pl	pz	12	1
8.402.899	pennelli tondi strozzati	nr. 16 mm. 27	manico pl	pz	12	1
9.099.203	pennelli tondi strozzati	nr. 18 mm. 31	manico pl	pz	12	1
9.285.439	pennelli tondi strozzati	nr. 20 mm. 33	manico pl	pz	12	1
2.442.112	pennelli tondi strozzati	nr. 24 mm.	manico pl	pz	12	1

GALIMBERTI FERRAMENTA
www .galimbertiferramenta.com

AVVOLGITUBO

Carrello avvogitubo senza tubo.
Tamburo in polietiliene antiurto, di forma cirlcolare.
Costruzione bilanciata per maggiore stabilità e manovrabilità.
Ruote con sezione maggiorata per non danneggiare il manto erboso.
Ampia maniglia di presa e base di appoggio in tubo robusto.
Con maniglia di avvolgimento, attacco ad innesto rapido per collegare l'estremità del tubo a fine lavoro.

Adatto per contenere:

Tubo diam.	mtl.
mm. 12,5	60
mm. 15	50
mm. 19	35

Il carrello è fornito senza tubo.
Il set di collegamento deve essere ordinato a parte.

72080010



codice	descrizione			u.m.	imb.	m.o.
8.665.478	water carrelli avvolgitubo	c/maniglia	s/tubo	pz	4	4
5.754.335	water set di collegamento	tubo + raccordi		pz	5	1

GALIMBERTI FERRAMENTA
www .galimbertiferramenta.com

GRUPPI FILTRO

33110020



codice	descrizione			u.m.	imb.	m.o.
1.622.775	regolatori pressione c/manomet	e 22/2 - 3/8 ff	c/filtro e lubrific.	pz	1	1*

GALIMBERTI FERRAMENTA
www .galimbertiferramenta.com

RACCORDI ARIA COMPRESSA

Raccorderia per impianti idraulici ad aria compressa.

43010010



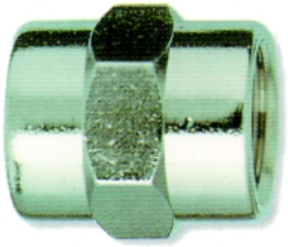

codice	descrizione		u.m.	imb.	m.o.
6.099.039	nipples f/f	3/8 x 3/8	pz	10	1*

GALIMBERTI FERRAMENTA
www .galimbertiferramenta.com

43010011

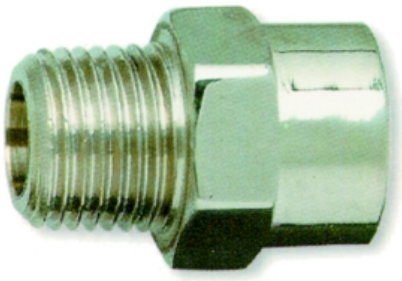

codice	descrizione		u.m.	imb.	m.o.
6.237.844	nipples m/f	1/2 x 3/8	pz	10	1*
1.867.732	nipples m/f	1/4 x 1/2	pz	10	1
1.305.722	nipples m/f	1/4 x 1/4	pz	10	1*
6.227.968	nipples m/f	1/4 x 1/8	pz	10	1
8.214.379	nipples m/f	1/4 x 3/8	pz	10	1
1.647.006	nipples m/f	1/8 x 1/4	pz	10	1
3.967.621	nipples m/f	1/8 x 1/8	pz	10	1*
7.951.367	nipples m/f	1/8 x 3/8	pz	10	1*
3.046.357	nipples m/f	3/8 x 1/2	pz	10	1*
7.895.340	nipples m/f	3/8 x 3/8	pz	10	1*

43010012

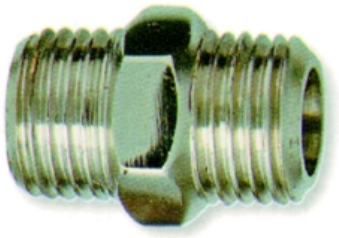

codice	descrizione		u.m.	imb.	m.o.
2.227.429	nipples m/m	1/4 x 1/2	pz	10	1
7.770.357	nipples m/m	1/4 x 1/4	pz	10	1*
1.569.452	nipples m/m	1/4 x 3/8	pz	10	1
1.166.613	nipples m/m	1/8 x 1/4	pz	10	1
4.165.460	nipples m/m	1/8 x 1/8	pz	10	1*
4.214.779	nipples m/m	3/8 x 3/8	pz	10	1*

GALIMBERTI FERRAMENTA
www .galimbertiferramenta.com

43010030



codice	descrizione		u.m.	imb.	m.o.
1.854.404	gomiti m/f	1/2 x 1/2	pz	10	1*
9.571.341	gomiti m/f	1/4 x 1/4	pz	10	1*
3.081.730	gomiti m/f	1/8 x 1/8	pz	10	1*
2.098.470	gomiti m/f	3/8 x 3/8	pz	10	1*

43010031

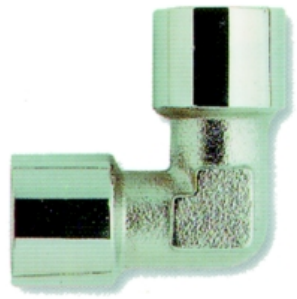

codice	descrizione		u.m.	imb.	m.o.
1.332.742	gomiti f/f	1/4 x 1/4	pz	10	1*
4.782.964	gomiti f/f	3/8 x 3/8	pz	10	1*

43010040



codice	descrizione			u.m.	imb.	m.o.
4.677.123	uscite t ffm	1/4 x 1/4 x 1/4	maschio centrale	pz	10	1*
5.209.071	uscite t ffm	3/8 x 3/8 x 3/8	maschio centrale	pz	10	1*

GALIMBERTI FERRAMENTA
www .galimbertiferramenta.com

43010042

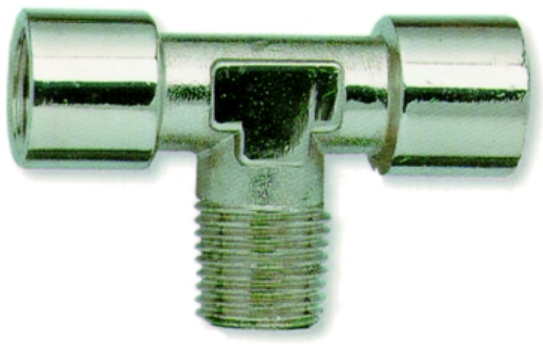

codice	descrizione			u.m.	imb.	m.o.
5.325.450	uscite v ffm	3/8 x 3/8 x 3/8	maschio centrale	pz	10	1*

43010062



codice	descrizione			u.m.	imb.	m.o.
2.201.603	portagomma 6 x 14 filettato	m 1/4		pz	10	1*

43010063

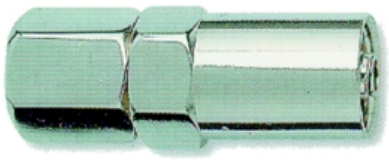

codice	descrizione			u.m.	imb.	m.o.
7.952.401	portagomma 6 x 14 filettato	f 1/4		pz	10	1*

Attacchi aerstop universali: adatti per innesti rapidi con profilo tipo Italia, tipo Omni, tipo Eur, tipo Swe.
Idonei per impianti ad aria compressa con carichi medi: portata aria a 6 bar da 1600 a 2200 litri/minuto secondo il tipo di innesto usato.

GALIMBERTI FERRAMENTA
www .galimbertiferramenta.com

43010075

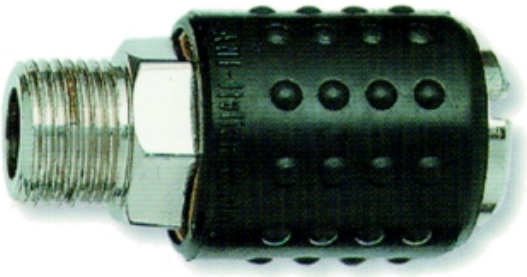

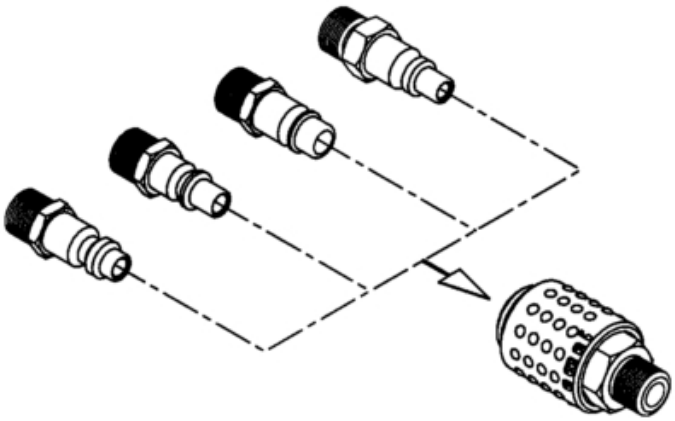

codice	descrizione		u.m.	imb.	m.o.
8.276.254	aerstop univer. filettati	m 1/4	pz	20	1

43010076

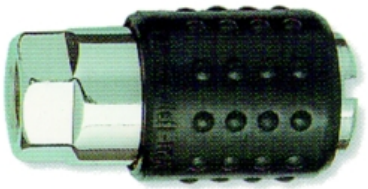

codice	descrizione		u.m.	imb.	m.o.
9.461.253	aerstop univer. filettati	f 1/4	pz	1	1

Innesti rapidi con pofilo Italia.
Idonei per impianti ad aria compressa con carichi medi: portata aria a 6 bar 1750 litri/minuto.

43010080



codice	descrizione		u.m.	imb.	m.o.
2.426.402	innesti rapidi filettati	f 1/4	pz	1	1
5.875.153	innesti rapidi filettati	m 1/4	pz	10	1
2.283.715	innesti rapidi filettati	m 1/8	pz	10	1*
2.150.550	innesti rapidi filettati	m 3/8	pz	10	1*

GALIMBERTI FERRAMENTA
www .galimbertiferramenta.com

43010081



codice	descrizione		u.m.	imb.	m.o.
2.566.085	innesti rapidi inn. baionetta	**	pz	10	1

Raccordi con ghiera ed innesti a baionetta per impianti ad aria compressa.

43010085



codice	descrizione		u.m.	imb.	m.o.
7.644.726	innesti baionetta filettati	f 1/4	pz	5	1*
1.028.010	innesti baionetta filettati	m 1/4	pz	5	1*

43010087

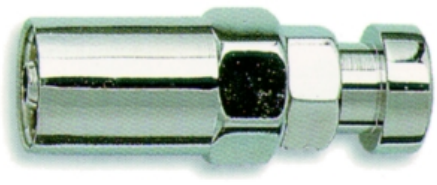

codice	descrizione		u.m.	imb.	m.o.
6.681.708	innesti baionetta p.gomma	6 x 14	pz	10	1*

GALIMBERTI FERRAMENTA
www .galimbertiferramenta.com

43010088



codice	descrizione		u.m.	imb.	m.o.
1.075.212	innesti baionetta term.c/molla	6 x 8	pz	10	1*

43010089



codice	descrizione		u.m.	imb.	m.o.
3.484.005	raccordi baionetta filettati	f 1/4	pz	10	1*

GALIMBERTI FERRAMENTA
www .galimbertiferramenta.com

GONFIAGOMME

Pistola di gonfiaggio con manometro diametro mm. 63 con scala da 0 a 10 bar.

32230010



codice	descrizione		u.m.	imb.	m.o.
5.553.006	pistole gonfiaggio c/manometro	raccordo baion.	pz	1	1

GALIMBERTI FERRAMENTA
www .galimbertiferramenta.com

RACCORDI PER IRRIGAZIONE

Raccordi ad innesto rapido per tubi irrigazione diam. 13 mm.

65010010



codice	descrizione			u.m.	imb.	m.o.
4.075.004	water raccordi innesto rapido	x tubi mm. 13/15		pz	10	1

Raccordi ad innesto rapido per tubi irrigazione diam. 13 mm.
Valvola automatica di chiusura per l'interruzione del flusso d'acqua senza chiudere il rubinetto.

65010020



codice	descrizione			u.m.	imb.	m.o.
6.027.681	water raccordi innesto rapido	acqua stop	x tubi mm. 13/15	pz	10	1

Innesti rapidi per tubi irrigazione.

GALIMBERTI FERRAMENTA
www .galimbertiferramenta.com

65010030



codice	descrizione			u.m.	imb.	m.o.
7.447.785	water innesti doppi c/p.gomma	attacco f	x giunzioni tubi	pz	10	1

Innesti rapidi doppi per tubi irrigazione.

65010040



codice	descrizione			u.m.	imb.	m.o.
2.350.233	water innesti x raccordi	3/4" f	x rubinetti	pz	10	1

Innesti rapidi a 3 vie per utilizzabili per la biforcazione di tubi irrigazione.

65010045



codice	descrizione			u.m.	imb.	m.o.
8.902.986	water innesti x raccordi	3 vie	x tubi	pz	10	1

Pistola a spruzzo con corpo in zinco pressofuso rivestito in polietilene morbido per una presa morbida e confortevole.
Getto regolabile a cono e ventaglio.
Regolazione della pressione per erogazione di alti volumi con basse pressioni (riempimento secchi).
La pistola è fornita senza raccordo.

GALIMBERTI FERRAMENTA
www .galimbertiferramenta.com

65010050



codice	descrizione			u.m.	imb.	m.o.
2.344.850	water pistole a spruzzo	ultra metal 10	metallo	pz	5	1

Lancia con diffusore a doccia.
Ideale per l'irrigazione di piante delicate e semenzai.
Con diffusore anfolato in metallo, getto omogeneo e ghiera di regolazione per il flusso dell'acqua.

65010060



codice	descrizione		u.m.	imb.	m.o.
5.956.906	water pistole diffusore	a doccia	pz	5	5

Carrello avvogitubo senza tubo.
Tamburo in polietiliene antiurto, di forma cirlcolare.
Costruzione bilanciata per maggiore stabilità e manovrabilità.
Ruote con sezione maggiorata per non danneggiare il manto erboso.
Ampia maniglia di presa e base di appoggio in tubo robusto.
Con maniglia di avvolgimento, attacco ad innesto rapido per collegare l'estremità del tubo a fine lavoro.

Adatto per contenere:

Tubo diam.	mtl.
mm. 12,5	60
mm. 15	50
mm. 19	35

Il carrello è fornito senza tubo.
Il set di collegamento deve essere ordinato a parte.

GALIMBERTI FERRAMENTA
www .galimbertiferramenta.com

65010100



codice	descrizione			u.m.	imb.	m.o.
8.665.478	water carrelli avvolgitubo	c/maniglia	s/tubo	pz	4	4
5.754.335	water set di collegamento	tubo + raccordi		pz	5	1

GALIMBERTI FERRAMENTA
www .galimbertiferramenta.com

SCALE ESTENSIBILI

58740010



Caratteristiche strutturali

- Multifunzione
- Con basetta
- Piolo quadro 30X30
- Piedini in materiale sintetico antiscivolo
- Superfice pioli antisdruciolo
- Attacco piedino montante con doppia bordatura
- Arresto mediante ganci con sicura di antisganciamento
- Entambi i tronconi utilizzabili come scala d'appoggio
- Portata 150 Kg

Utilizzo consigliato

Una scala versatile che si adatta velocemente a diverse posizioni di lavoro garantendo sempre stabilità e sicurezza.



Piolo quadro con superfice antisdruciolo

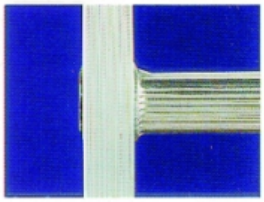

Attacco gradino montante con doppia bordatura

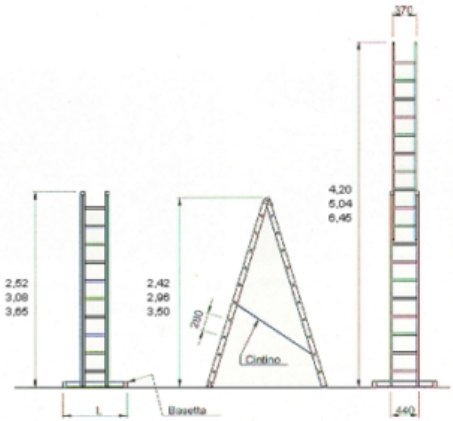

Utilizzabile come scala a pioli diritta o a cavalletto

codice	descrizione			u.m.	imb.	m.o.
8.587.060	scale estensibili a pioli	8 gradini x 2	h 247/414 alluminio	pz	1	1
1.595.451	scale estensibili a pioli	9 + 10 gradini	h 302/526 alluminio	pz	1	1
1.860.498	scale estensibili a pioli	11 + 12 gradini	h 358/637 alluminio	pz	1	1

GALIMBERTI FERRAMENTA
www .galimbertiferramenta.com

58740015



Caratteristiche strutturali

- Polivalente
- Piolo quadro 30X30
- Con basetta stabilizzatrice
- Doppia salita
- Piedini in materiale sintetico antiscivolo
- Superfice pioli antisdruciolo
- Attacco gradino montante con doppia bordatura
- Terzo tronco dotato di rotelle di scorrimento
- Sicura antisganciamento
- Barre antiapertura
- Imballata in termoretraibile
- Libretto e norme d'uso
- Garanzia
- Portata 150 Kg

Utilizzo consigliato

Grazie alle 5 funzioni d'impiego esercitate è ideale per lavorare in qualsiasi situazione garantendo sempre praticità e sicurezza.

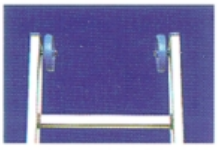

Rotelle di scorrimento

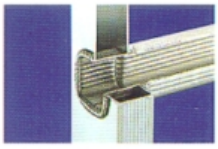

Sezione attacco gradino montante

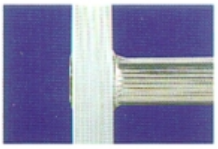

Attacco gradino montante con doppia bordatura



Barra antiapertura

TÜV NORMATIVE D.P.R. ITALIANE

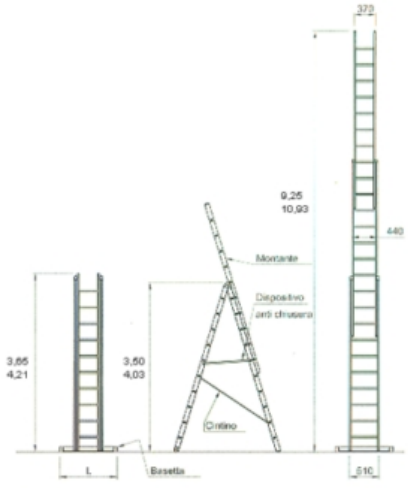

codice	descrizione			u.m.	imb.	m.o.
6.954.000	scale estensibili a pioli	12 gradini x 3	h 381/640/941 allumin	pz	1	1
5.469.208	scale estensibili a pioli	14 gradini x 3	h 419/745/1053	pz	1	1

GALIMBERTI FERRAMENTA
www .galimbertiferramenta.com

SCALE PIEGHEVOLI

58850010



Caratteristiche strutturali

- Gradino largo mm. 83
- Superfice gradini antisdruciolo
- Tappi alle estremità antisdruciolo
- Inclinazione d'uso 68°
- Montante scatolato mm. 80x23
- Rinforzi alle estremità inferiori per irrigidire maggiormente la scala
- Piattaforma in nylon
- Vaschetta porta - oggetti
- Imballata in termoretraibile
- Libretto e norme d'uso
- Garanzia
- Portata 150 Kg

Utilizzo consigliato

Una scala appositamente studiata per gli impieghi più gravosi, che garantisce la massima sicurezza anche all'utilizzatore meno esperto.
Il modelle 6026/5 è particolarmente indicato per lavorare in appartamenti.

TÜV NORMATIVE D.P.R. ITALIANE



Vaschetta portaoggetti in alluminio

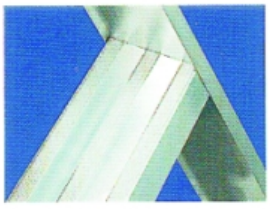

Gradino largo con superfice antisdruciolo



Altissima stabilità

codice	descrizione			u.m.	imb.	m.o.
2.140.513	scale 1 salita c/piattaforma	5 gradini	alluminio	pz	1	1
4.042.839	scale 1 salita c/piattaforma	6 gradini	alluminio	pz	1	1
1.065.183	scale 1 salita c/piattaforma	7 gradini	alluminio	pz	1	1

GALIMBERTI FERRAMENTA
www .galimbertiferramenta.com

58850015



Caratteristiche strutturali

- Rinforzi alle estremità inferiore per irrigidire ulteriormente la scala e proteggerla dagli urti
- Superfice gradini antisdruciolo
- Ponte di sicurezza di cm. 50
- Piattaforma in alluminio da mm. 560x290
- Inclinazione salita 68°
- Piedini in materiale sintetico
- Larghezza gradino mm. 83
- Montante scatolato mm. 80x23
- Imballata in termoretraibile
- Libretto e norme d'uso
- Garanzia
- Portata 150 Kg

Utilizzo consigliato

Uno strumento ideale per gli impieghi più gravosi, all'interno e all'esterno, sempre nella massima comodità e sicurezza.

NORMATIVE D.P.R. ITALIANE

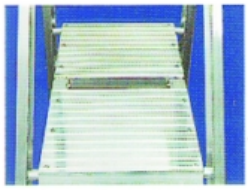

Doppia piattaforma in alluminio con superfice antisdruciolo.



Gradino largo con superfice antisdruciolo

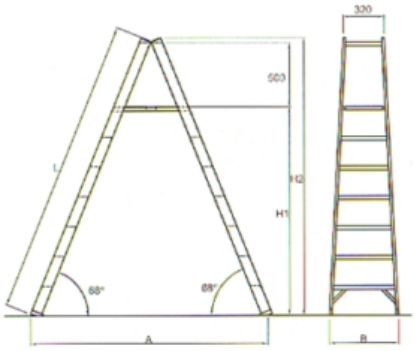

codice	descrizione			u.m.	imb.	m.o.
5.804.863	scale 2 salite c/piattaforma	6 gradini	alluminio	pz	1	1

GALIMBERTI FERRAMENTA
www .galimbertiferramenta.com

58850020



Caratteristiche strutturali

- Rinforzi alle estremità inferiore per irrigidire ulteriormente la scala e proteggerla dagli urti
- Superfice gradini antisdruciolo
- Inclinazione salita 68°
- Piedini in materiale sintetico
- Larghezza gradino mm. 83
- Montante scatolato mm. 80x23
- Barra di sicurezza antichiusura
- Imballata in termoretraibile
- Libretto e norme d'uso
- Garanzia
- Portata 150 Kg

Utilizzo consigliato

Uno strumento ideale per gli impieghi più gravosi all'interno e all'esterno.

NORMATIVE EN 131 EUROPEE



Gradino largo con superfice antisdruciolo



Vaschetta porta oggetti in alluminio

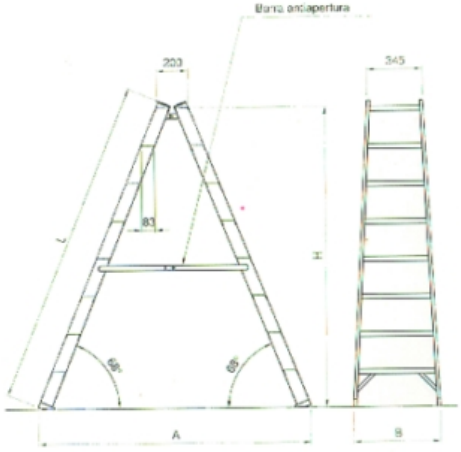

codice	descrizione			u.m.	imb.	m.o.
2.686.752	scale 2 salite s/piattaforma	6 gradini	alluminio	pz	1	1

SCALE SFILABILI

58740022



Caratteristiche strutturali

- Base allargata per una maggiore stabilità
- Piolo quadrato mm. 30x30
- Superfice pioli antisdruciolo
- Montante cm.58x25
- Piedini in materiale sintetico
- Completamente ripiegabile e trasportabile
- Cerniere di sicurezza con arresto automatico
- Arresto mediante ganci con sicura di antisganciamento
- Imballata in termoretraibile
- Libretto e norme d'uso
- Garanzia
- Portata 150 Kg

Utilizzo consigliato

Una vera e propria scala multiuso capace anche di adattarsi alle più svariate possibilità d'uso.

NORMATIVE D.P.R. ITALIANE

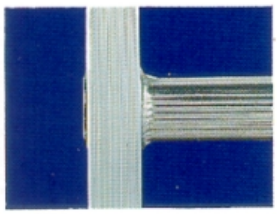

Attacco gradino montante con doppia bordatura

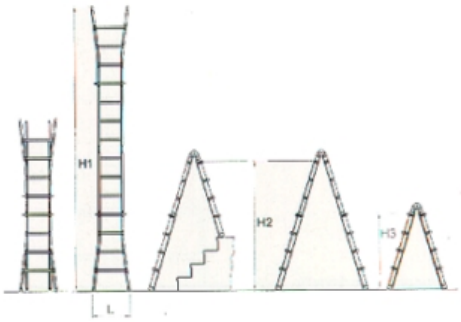

codice	descrizione			u.m.	imb.	m.o.
9.079.663	scale telescopiche alluminio	14 gradini	pieghevoli 4+3 x 2 gr	pz	1	1
8.851.918	scale telescopiche alluminio	18 gradini	pieghevoli 5+4 x 2 gr	pz	1	1

SCALE SNODABILI

58740025



Caratteristiche strutturali

- Completamente snodabile
- Nessuna parte scorrevole
- Regolazione mediante cerniere con arresto automatico di sicurezza
- Piedini in materiale sintetico
- Arresto mediante ganci con sicura di antisganciamento
- n.2 basette stabilizzatrici
- Piolo quadro 30X30
- Superfice pioli antisdruciolo
- Imballata in termoretraibile
- Libretto e norme d'uso
- Garanzia
- Completamente ripiegabile
- Portata 150 Kg

NORMATIVE EN 131 EUROPEE

Utilizzo consigliato

Costruita per essere utilizzata negli impieghi più gravosi, garantisce sempre un pratico e svariato utilizzo.



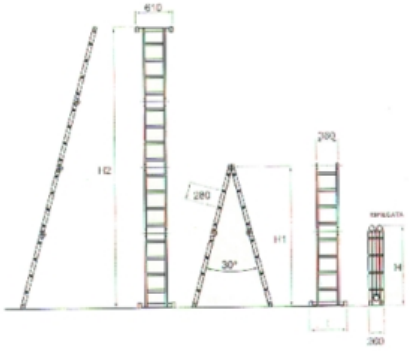

codice	descrizione			u.m.	imb.	m.o.
2.744.711	scale snodabili a pioli	3 gradini x 4	h 178/368 alluminio	pz	1	1

GALIMBERTI FERRAMENTA
www .galimbertiferramenta.com

SCALETTE DOMESTICHE

Scalette per uso domestico con telaio tubolare in acciaio e scalini in alluminio.
Portata sulla piattaforma fino a 150 Kg.

58960010



codice	descrizione		u.m.	imb.	m.o.
3.661.703	scalette factotum	2 gradini	pz	1	1*
2.119.328	scalette factotum	3 gradini	pz	1	1*

GALIMBERTI FERRAMENTA
www .galimbertiferramenta.com

LAME ARCHETTI

Seghetta a mano, bimetallica.
Lama praticamente infrangibile con denti molati di precisione (rettificati) per tagliare tutti i tipi di metalli.
Con il suo dorso in acciaio per molle, resistente e flessibile, ed una dentatura con angolo di taglio positivo, in acciaio HSS altolegato, è una lama che si mantiene affilata a lungo.
La nuova lama SANDFLEX® presenta un´elevatissima efficienza di taglio e una grande resistenza all´usura unitamente ad elevata flessibilità ed è di gran lunga superiore a tutte le lame in acciaio HSS temperato ed alle tradizionali lame flessibili.

36960015



codice	descrizione			u.m.	imb.	m.o.
5.728.589	lame archetti bimetalliche	mm. 300 18 tpi	sandflex rettificate	pz	10	1*

Lame per miniseghetti ad archetto realizzate con un filo metallico rivestito al carburo di tungsteno: durezza eccezionale.
Permettono di tagliare acciaio temperato, ceramica, mattoni, piastrelle.

36960020



codice	descrizione			u.m.	imb.	m.o.
6.678.883	lame archetti mignon tungsteno	mm. 150		pz	6	1*

GALIMBERTI FERRAMENTA
www .galimbertiferramenta.com

MINISEGHETTI

Impugnarura in materiale plastico per lame archetti.

60830020



codice	descrizione			u.m.	imb.	m.o.
2.986.708	seghetti archetto mignon	mm. 150		pz	10	1

Archetto fisso per lame metallo tipo puck realizzato in quadro di acciaio laminato.^Manico in legno.

60830022

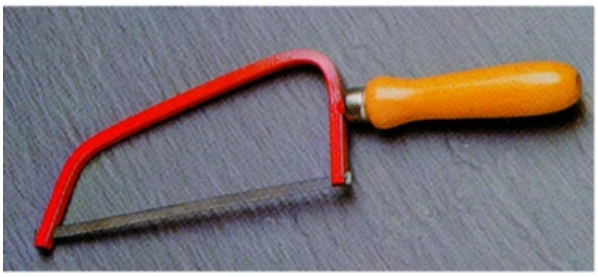

codice	descrizione			u.m.	imb.	m.o.
4.813.422	seghetti archetto 516	mm. 150 laminato	manico legno	pz	12	1

GALIMBERTI FERRAMENTA
www .galimbertiferramenta.com

SEGACCI

Dal 20 al 50% più rapido.Manico sintetico saldato ad ultrasuoni.Affilatura hard point.

59950010

Dentatura aggressiva a 3 angoli di taglio: più velocità e più precisione



codice	descrizione			u.m.	imb.	m.o.
4.946.045	segacci manico grip	mm. 380/11 tpi	jet cut hard point	pz	6	6
4.725.008	segacci manico grip	mm. 380/ 7 tpi	jet cut hard point	pz	6	1

59950030

Per pannelli, compensati, impiallacciatura



codice	descrizione			u.m.	imb.	m.o.
1.188.882	segacci manico pl	mm. 320/13 tpi	testa stondata	pz	4	1

Taglio a trazione con impugnatura a pistola.
Lama sostituibile con tagliente a triplice dentatura indurita per lunga durata

GALIMBERTI FERRAMENTA
www .galimbertiferramenta.com

59950100

A trazione



codice	descrizione			u.m.	imb.	m.o.
9.082.182	segacci rapid pull c/impugnat.	mm. 265/16 tpi	a trazione	pz	6	1
8.265.661	lame segacci rapid pull	mm. 265/16 tpi	standard a trazione	pz	6	1

GALIMBERTI FERRAMENTA
www .galimbertiferramenta.com

TAGLIACORNICI

Il blocco automatico permette di regolare in pochi secondi l'esatto angolo di taglio.

67980010

Per giunzioni di legno veloci e precise



codice	descrizione		u.m.	imb.	m.o.
8.445.643	tagliacornici proman	prm 110	pz	1	1

GALIMBERTI FERRAMENTA
www .galimbertiferramenta.com

LAME DENTATE

36630010

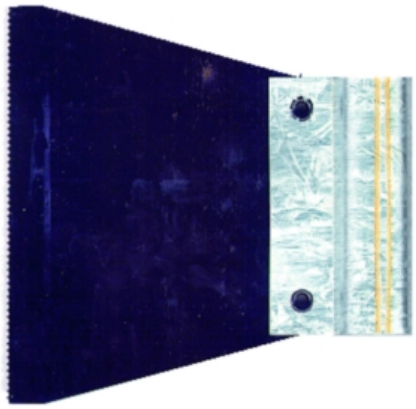

codice	descrizione		u.m.	imb.	m.o.
9.297.814	spatole dentate c/manico	mm. 80 d.fini	pz	12	1
1.802.825	spatole dentate c/manico	mm. 200 d.fini	pz	12	1

36630020

codice	descrizione		u.m.	imb.	m.o.
3.840.009	spatole dentate s/manico	mm. 80 d.fini	pz	12	1

GALIMBERTI FERRAMENTA
www .galimbertiferramenta.com

RASCHIETTI

Utilizza lame cutter a trapezio.

53680010



codice	descrizione			u.m.	imb.	m.o.
7.468.308	raschietti multiuso	pl	x lame trapezio mm 60	pz	60	1

Raschietto rimuovi sigillante.
Indispensabile per rimuovere il vecchio sigillante dagli angoli.
Realizzato in materiale plastico per evitare di danneggiare le superfici.

53680020



codice	descrizione			u.m.	imb.	m.o.
1.495.188	raschietti rimuovi silicone	multi tool		pz	15	1

GALIMBERTI FERRAMENTA
www .galimbertiferramenta.com

REFILATORI PER BORDI

Refilatori manuali per bordi.

37180010

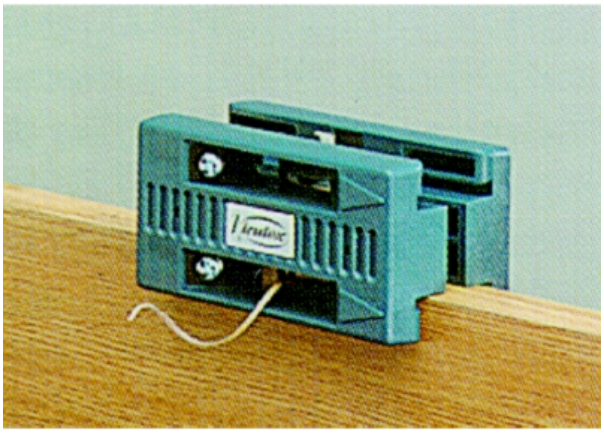

codice	descrizione			u.m.	imb.	m.o.
7.112.744	refilatori manuali	au 93	x bordi	pz	6	1*
8.635.303	refilatori manuali	lame ricambio	set completo	pz	1	1*

GALIMBERTI FERRAMENTA
www .galimbertiferramenta.com

SPATOLE

65120010



codice	descrizione		u.m.	imb.	m.o.
2.149.561	spatole acciaio c/manico legno	mm. 20	pz	12	1
5.783.960	spatole acciaio c/manico legno	mm. 30	pz	12	1
7.430.978	spatole acciaio c/manico legno	mm. 40	pz	12	1
8.285.683	spatole acciaio c/manico legno	mm. 50	pz	12	1
1.459.104	spatole acciaio c/manico legno	mm. 60	pz	12	1
8.075.963	spatole acciaio c/manico legno	mm. 80	pz	12	1

65120020

codice	descrizione		u.m.	imb.	m.o.
5.618.002	spatole acciaio s/manico	mm. 20	pz	12	1
9.374.843	spatole acciaio s/manico	mm. 40	pz	12	1
8.905.314	spatole acciaio s/manico	mm. 100	pz	12	1

GALIMBERTI FERRAMENTA
www .galimbertiferramenta.com

SPATOLE PER SILICONE

Spatole di finitura indispensabili per lisciare tutti i tipi di sigillante.
Diversi angoli che permettono di effettuare raccordi e giunti di forme diverse.

65120100



codice	descrizione			u.m.	imb.	m.o.
9.554.726	spatole spalma silicone	soudaglatt		pz	12	1

GALIMBERTI FERRAMENTA
www .galimbertiferramenta.com

MORSETTI A NASTRO

La coppia perfetta per serrare particolari di forme diverse.
Inserimento nastro reversibile, meccanismo automatico di bloccaggio dursante il serraggio, distribuzione della forza di serraggio.
Nastro con lunghezza perimetrale di 7 metri relaizzato in poliestere estremamente resistente allo strappo (5000 N), minima dilatazione.
Dotazione di quattro piattelli angolari inclinabili per adattarsi a qualsiasi angolazione.
Meccanismo di avvolgimento integrato e vite di serraggio con filetto trapezoidale e impugnmatura ergonomica.

42240320

Con inserti angolari



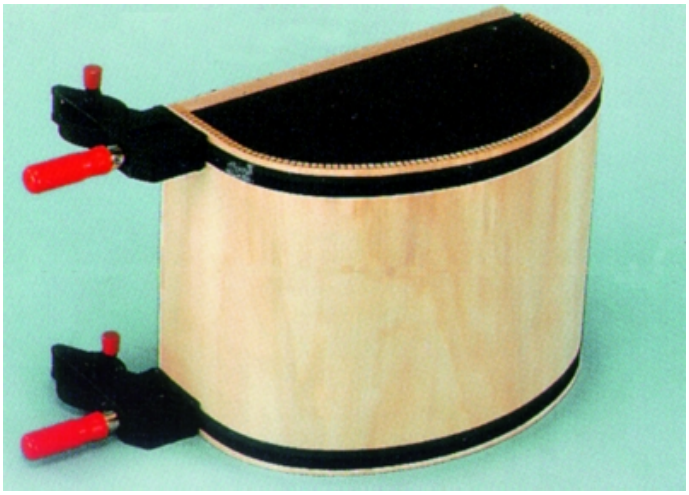

codice	descrizione			u.m.	imb.	m.o.
5.241.910	morsetti a nastro	ban 700	c/4 inserti angolari	pz	5	1
2.681.184	morsetti a nastro	set accessori	6 inserti angolari bve	cf	5	5

GALIMBERTI FERRAMENTA
www .galimbertiferramenta.com

MORSETTI A PINZA

Pinze a morsetto realizzate in materiale sintetico ad alta resistenza.
Molle rinforzate in acciaio con elevata forza di pressione.
Becchi di appoggio rivestiti con tamponi morbidi.

46750010



codice	descrizione			u.m.	imb.	m.o.
2.366.319	pinze morsetto high-tec	apertura mm. 25	c/molla	pz	10	1*

Pinze a morsetto con apertura regolabile: si adattano a molteplici spessori e possono essere utilizzate in diverse posizioni di fissaggio.
Realizzate in materiale sintetico ad alta resistenza.
Becchi di appoggio con tamponi morbidi autoposzionanti.

1 - Il braccio di serraggio mobile in superpoliammide garantisce un utilizzo ottimale. È leggero e regolabile rapidamente fino a un'apertura max. di 100 mm.
2 - L'impugnatura ergonomica a 2 componenti è provvista di inserti in materiale
morbido. In questo modo, l'impugnatura risulta sempre confortevolmente morbida e garantisce una presa particolarmente sicura.
3 - Grazie ai cuscinetti morbidi, i pezzi particolarmente delicati vengono efficacemente protetti. Per un serraggio estremamente delicato.

46750020





codice	descrizione			u.m.	imb.	m.o.
7.623.233	pinze morsetto varioclippix	xv3 mm. 50	regolabili c/molla	pz	12	1
6.610.647	pinze morsetto varioclippix	xv5 mm. 100	regolabili c/molla	pz	12	1

Leggero e maneggevole.
Impugnatura funzionale ed ergonomica.
Massima stabilità.

GALIMBERTI FERRAMENTA
www .galimbertiferramenta.com

46750030





codice	descrizione		u.m.	imb.	m.o.
6.388.195	pinze morsetto clippix	xc5 mm. 60	pz	10	10
6.847.043	pinze morsetto clippix	xc7 mm. 75	pz	10	10

Braccio di serraggio lungo e appuntito per lavori in intercapedini strette.
Grande scartamento per il serraggio in zone lontano dal bordo.
Rivestimento impugnatura morbido e antiscivolo.

46750040





codice	descrizione			u.m.	imb.	m.o.
4.929.468	pinze morsetto clippix	xcl2 mm. 55	becco lungo	pz	10	10
2.985.084	pinze morsetto clippix	xcl5 mm. 70	becco lungo	pz	10	10

GALIMBERTI FERRAMENTA
www .galimbertiferramenta.com

MORSETTI A SERRAGGIO RAPIDO

1 - Il pratico interruttore girevole consente di passare in ogni momento dalla funzione di strettoio alla funzione di allargatore.
2 - L'impugnatura ergonomica con leva di pompaggio scorre parallelamente all'asta. Questo garantisce in ogni momento un utilizzo controllato e sicuro.
3 - Basta premere un pulsante: la leva di sbloccaggio consente uno sbloccaggio immediato e una regolazione rapida.
4 - Le grandi superfici di serraggio piane in poliammide rinforzata resistente agli urti e alla rottura sono perfettamente parallele. Per un serraggio delicato delle forme più diverse, sull'intera lunghezza della slitta e senza costi aggiuntivi.

Forza di serraggio/distanziamento fino a 1.200 N.
Conversione da strettoio a distanziatore senza cambio di utensile.
Impugnatura con leva di pompaggio parallela all'asta.
Comodo utilizzo con una sola mano senza sforzo.
Serraggio lungo l'intera lunghezza dell'asta, davanti, dietro e lateralmente.

42240050

Duoklamp





codice	descrizione			u.m.	imb.	m.o.
8.733.276	morsetti duoklamp duo	cm. 16	sporgenza mm. 85	pz	6	1
4.285.182	morsetti duoklamp duo	cm. 30	sporgenza mm. 85	pz	6	1
2.996.547	morsetti duoklamp duo	cm. 45	sporgenza mm. 85	pz	6	1
4.990.420	morsetti duoklamp duo	cm. 65	sporgenza mm. 85	pz	6	1

1 - La tecnica straordinariamente perfezionata permette di serrare e distanziare pezzi con una sola mano esercitando una forza di serraggio fino a 2.000 N.
2 - Grazie all'intelligente meccanica di sbloccaggio, è possibile trasformare, in modo facile e rapido, la parte superiore per il serraggio e per il distanziamento, senza dover allentare nessuna vite.
3 - L'impugnatura ergonomica in plastica a 2 componenti con leva di pompaggio è posizionata dietro la guida e permette una presa potente.
4 - I cappucci protettivi morbidi garantiscono lo svolgimento del lavoro nel rispetto del materiale e una tenuta sicura.

Forza di serraggio fino a 2.000 N.
È possibile trasformarlo in distanziatore, grazie allo sblocaggio della parte superiore.
Impugnatura ergonomica in plastica a 2 componenti dietro la guida.

42240070

Quick EZS





codice	descrizione			u.m.	imb.	m.o.
6.314.033	morsetti quick ezs	cm. 15	sporgenza mm. 80	pz	6	1
9.583.221	morsetti quick ezs	cm. 30	sporgenza mm. 80	pz	6	1
7.553.899	morsetti quick ezs	cm. 45	sporgenza mm. 80	pz	6	1
1.268.058	morsetti quick ezs	cm. 60	sporgenza mm. 80	pz	6	1
2.498.355	morsetti quick ezs	cm. 90	sporgenza mm. 80	pz	6	1

42240300

Morsetto automatico Utilizzabile con una sola mano

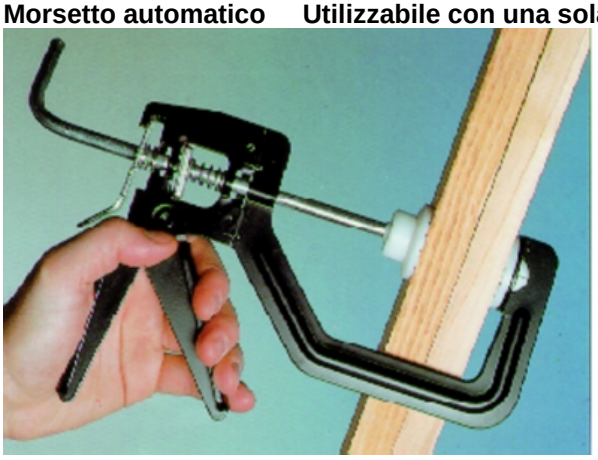

codice	descrizione			u.m.	imb.	m.o.
6.806.255	morsetti solo clamp	cm. 15	rapidi	pz	25	25

GALIMBERTI FERRAMENTA
www .galimbertiferramenta.com

MORSETTI ANGOLARI

Lo strettoio per serraggio in squadra WS consente un serraggio di precisione in angolo retto di particolari di spessori diversi.

42240335



codice	descrizione			u.m.	imb.	m.o.
4.424.727	morsetti angolari	ws 3	90° mm. 30	pz	10	10
7.138.355	morsetti angolari	ws 6	90° mm. 60	pz	4	4

Strettoi per serraggi ortogonali.
Corpo in pressofusione di zinco ad alta resistenza rivestito in materiale plastico.
Piattelli di pressione con protezione in plastica.
Impugnature di serraggio anatomiche in legno.
Capacità di serraggio: lato mantenimento fino a mm. 30, lato pressione fino a mm. 60.

42240340

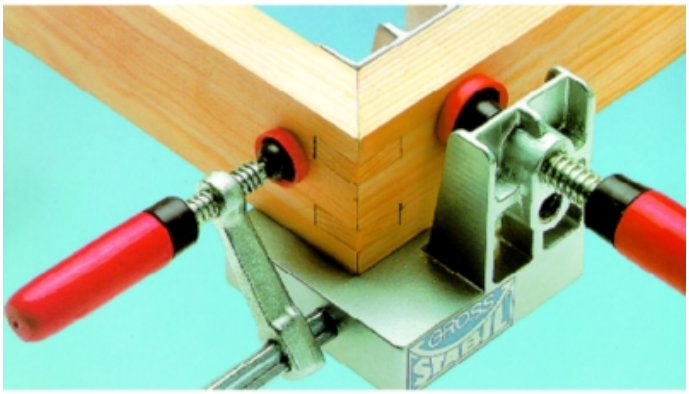

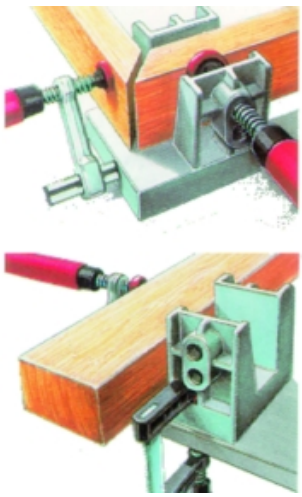

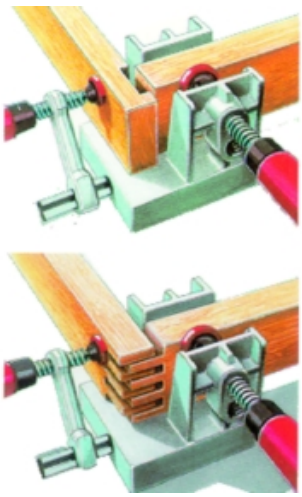

codice	descrizione			u.m.	imb.	m.o.
5.945.122	morsetti angolari	msp		pz	1	1*

GALIMBERTI FERRAMENTA
www .galimbertiferramenta.com

MORSETTI IN LEGNO

Morsetti leggeri con becchi realizzai in legno duro di alta qualità.
Bloccaggio rapido con leva ad eccentrico.
Superfici di appoggio in sughero pressato per un serraggio delicato.

42340100



codice	descrizione			u.m.	imb.	m.o.
1.401.783	morsetti klemmy	cm. 20	becchi legno	pz	10	10
5.532.636	morsetti klemmy	cm. 30	becchi legno	pz	10	10
2.694.580	morsetti klemmy	cm. 40	becchi legno	pz	10	10
6.240.264	morsetti klemmy	cm. 60	becchi legno	pz	10	10
5.255.887	morsetti klemmy	cm. 80	becchi legno	pz	10	10
7.643.798	morsetti klemmy	cm.100	becchi legno	pz	10	10

GALIMBERTI FERRAMENTA
www .galimbertiferramenta.com

MORSETTI PARALLELI

Morsetti paralleli per assemblaggi: sostituiscono lo strettoio pneumatico.
Tubo in acciaio a sezione quadra 25 x 25.
Regolazione libera ed automatica in fase di serrraggio grazie allo speciale sistema di bloccaggio con eccentrici.
Tubolari serranti montati su snodo rotante che permette di serrare anche pannelli posti su piani non paralleli.
Parti serranti in acciaio, pressori con rivestimento di protezione in materiale plastico.
Impugnatura di serraggio anatomica in legno.

42240360



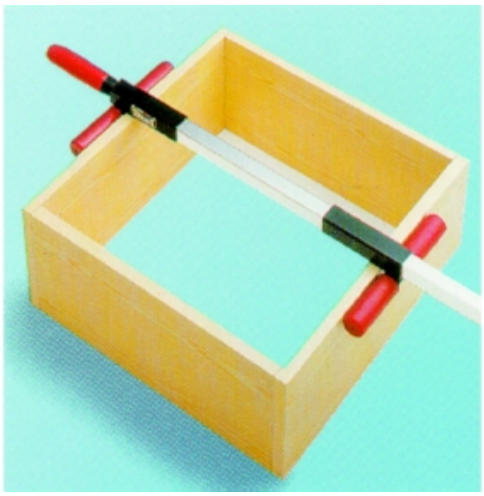

codice	descrizione			u.m.	imb.	m.o.
9.253.971	morsetti paralleli snodati	ks 100	apertura mm. 1000	pz	1	1
1.446.487	morsetti paralleli snodati	ks 150	apertura mm. 1500	pz	1	1
9.973.541	morsetti paralleli snodati	prolunga mm. 100		pz	1	1

GALIMBERTI FERRAMENTA
www .galimbertiferramenta.com

MORSETTI PER BORDI

Morsetto per bordi utilizzabile con una sola mano.
La vite esterna muove la ganascia di pressione mentre la vite interna produce pressione sul bordo.
Serraggio antiscivolo delicato con apertura massima 55 mm.
Estrema leggerezza garantita dalla struttura in alluminio ottimizzata per carichi ad elevata sollecitazione.

42240445

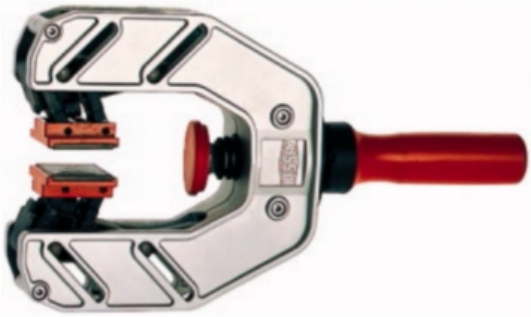

codice	descrizione		u.m.	imb.	m.o.
5.790.685	morsetti bordi ekt	mm. 10/55	pz	1	1

Morsetti per il fissaggio di bordi a pannelli.
Sistema di posizionamento automatico autobloccante con mezzelune rivestite in materiale che non danneggia le superfici.
Elevata forza di pressione grazie al tiraggio con dispositivo a vite.
Il cavallotto in acciaio con elevato grado di resistenza al divaricamento permette l'applicazioni di pressioni elevate.

42240450

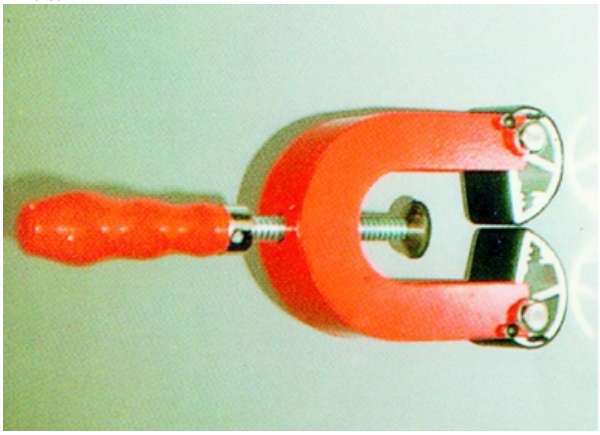

codice	descrizione			u.m.	imb.	m.o.
6.277.611	morsetti bordi eccentrici	10/50	cavallotto acciaio	pz	1	1*

Cavallotto in materiale pressofuso.

GALIMBERTI FERRAMENTA
www .galimbertiferramenta.com

42240455

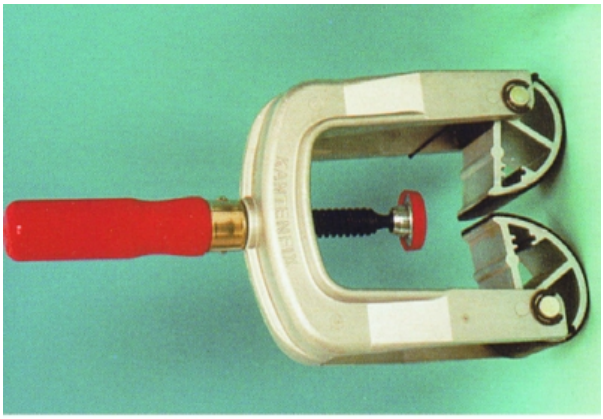

codice	descrizione			u.m.	imb.	m.o.
6.793.326	morsetti bordi kantenfix	kf 2 mm. 10/40	eccentrici alluminio	pz	1	4
7.998.911	morsetti bordi kantenfix	kf 4 mm. 10/80	eccentrici alluminio	pz	1	4

GALIMBERTI FERRAMENTA
www .galimbertiferramenta.com

MORSETTI PER FALEGNAMI

Strettoi da falegname realizzato in acciaio a profilato cavo con profili ad omega che permette di massimizzare la forza di serraggio in tutte le condizioni di utilizzo.
Forza di serraggio regolabile con precisione fino a 5000N adattandola in modo ottimale ad ogni singola applicazione.
Impugnatura in materiale sintetico bicomponente che garantisce una presa forte e sicura.

42240030



codice	descrizione			u.m.	imb.	m.o.
2.854.618	morsetti falegname omega	cm 30 asta 25x12	sporgenza mm. 140	pz	10	10
3.322.512	morsetti falegname omega	cm 40 asta 25x12	sporgenza mm. 120	pz	10	10
4.654.766	morsetti falegname omega	cm 50 asta 25x12	sporgenza mm. 120	pz	5	5
1.026.313	morsetti falegname omega	cm 60 asta 25x12	sporgenza mm. 120	pz	5	5

Morsetti con superfici di serraggio parallele.
Le grandi superfici di serraggio piane in poliamnide rinforzato permettono un serraggio delicato delle forme più diverse sull'intera lunghezza della slitta.
Guida in acciaio a profilato cavo efficace contro le torsioni e che evita lo slittamento dello strettoio.
Utilizzabili come strettoi e come allargatori semplicemente sfilando ed invertendo la slitta.

42240035



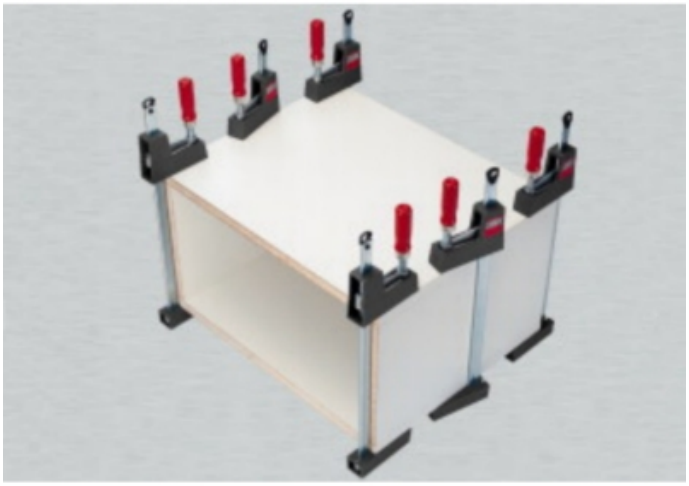

codice	descrizione		u.m.	imb.	m.o.
4.419.273	morsetti uniklamp	cm. 16	pz	6	6
6.880.224	morsetti uniklamp	cm. 30	pz	6	6
6.536.176	morsetti uniklamp	cm. 60	pz	6	6

GALIMBERTI FERRAMENTA
www .galimbertiferramenta.com

MORSETTI QUICK STAR

Morsetto utilizzabile con una sola mano grazie al sistema di pretensionamento automatico con molla a nastro in acciaio.
Bracci di serraggio in poliamide rinforzato con fibra di vetro.
Asta in alluminio anotizzato.
Cappuccio protettivo in materiale plastico flessibile.
Massima pressione di serraggio circa 140 Kg.

42240380

Pretensionamento automatico

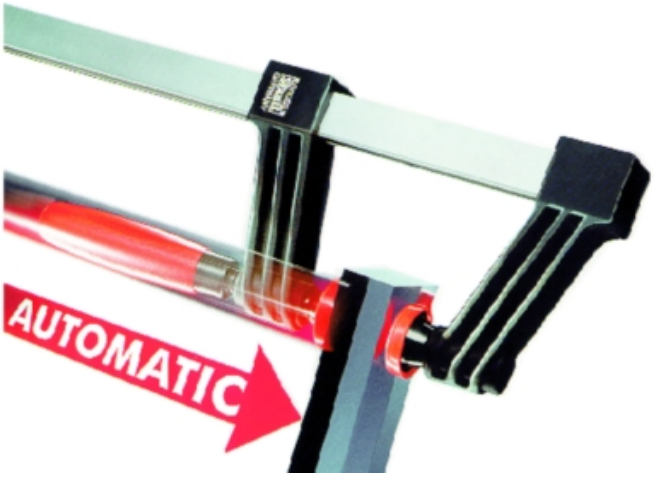



codice	descrizione			u.m.	imb.	m.o.
3.307.656	morsetti quick star	mm. 300	c/molla ritorno	pz	1	1*

GALIMBERTI FERRAMENTA
www .galimbertiferramenta.com

MORSETTI REVO

1 - Le superfici di serraggio estremamente vaste e piane sono perfettamente parallele e sono realizzate in poliammide rinforzata resistente agli urti e alla rottura. Per un serraggio delle forme più diverse,sull'intera lunghezza della guida e senza costi aggiuntivi. I tre cappucci protettivi rimovibili impediscono l'adesione della colla e resistono a vernici e solventi grassi.
2 - (solo per Revo KR Vario) Posizionamento libero e arresto indipendente della parte superiore premendo il pulsante di sbloccaggio. Con il posizionamento al centro sul pezzo, è possibile ottenere una buona distribuzione del peso, in particolare sugli strettoi lunghi.
3 - Le protezioni in poliammide resistente agli urti impediscono il contatto diretto del pezzo con la guida, in caso di sfruttamento massimo della superficie di serraggio.

Forza di serraggio fino a 7.000 N
KR Vario: Parte superiore regolabile e fissabile per un posizionamento ottimale del pezzo.
KR: parte superiore fissa.
Superfici di serraggio parallele molto ampie
Con 3 cappucci protettivi per la protezione delle superfici sensibili.
Trasformabile in allargatore senza l'utilizzo di altri utensili.
Impugnatura in plastica di alta qualità a 2 componenti.

42240270

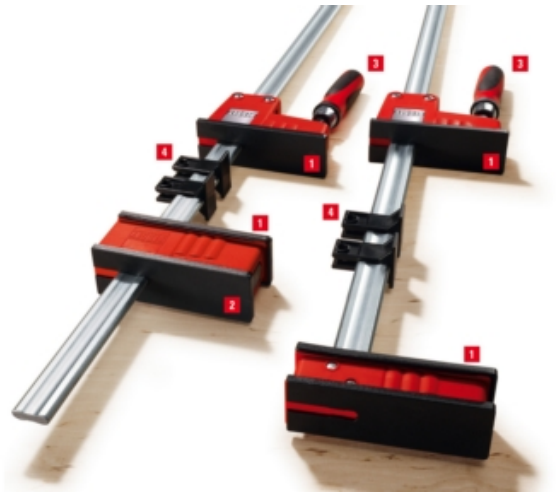



codice	descrizione			u.m.	imb.	m.o.
4.293.859	morsetti revo kr	cm. 100	sporgenza mm. 95	pz	2	1
9.538.511	morsetti revo kr	cm. 125	sporgenza mm. 95	pz	2	1
9.824.935	morsetti revo kr	cm. 150	sporgenza mm. 95	pz	2	2
1.755.718	morsetti revo kr	cm. 200	sporgenza mm. 95	pz	2	2
2.781.259	morsetti revo kr	cm. 60	sporgenza mm. 95	pz	2	1
3.920.596	morsetti revo kr	cm. 80	sporgenza mm. 95	pz	2	1
1.212.587	morsetti revo krv vario	cm. 100	sporgenza mm. 95	pz	2	2
4.759.041	morsetti revo krv vario	cm. 150	sporgenza mm. 95	pz	2	2
3.730.829	morsetti revo krv vario	cm. 200	sporgenza mm. 95	pz	2	2
9.155.619	morsetti revo krv vario	cm. 250	sporgenza mm. 95	pz	2	2

Set per realizzare (in abbinamento a morsetti Revo KR o Revo KR Vario) una pressa a telaio variabile (da 30 cm a 250 cm) con quattro angoli a 90°.
Pressione di serraggio con 2 strettoi applicati per angolo regolabili separatamente.
Peso leggero / montaggio facile.

GALIMBERTI FERRAMENTA
www .galimbertiferramenta.com

42240280





codice	descrizione			u.m.	imb.	m.o.
1.735.062	morsetti revo kr/krv	set serraggio kp		pz	12	12

Adattatore con ganasce di serraggio inclinabili da -15° a +15°.
Serraggio di superfici inclinate e parallele.

42240285



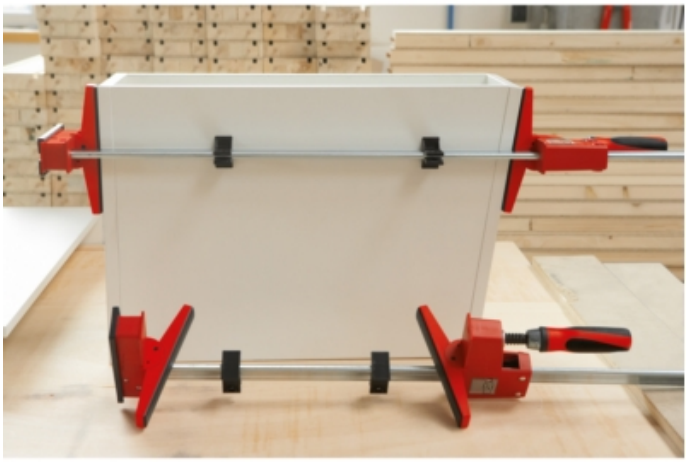

codice	descrizione			u.m.	imb.	m.o.
5.402.779	morsetti revo kr/krv	adattatori kr-as	set x 1 morsetto revo	pz	12	1

Adattatore per collegare tra loro due morsetti Revo per ampliare l'apertura.

GALIMBERTI FERRAMENTA
www .galimbertiferramenta.com

42240290





codice	descrizione		u.m.	imb.	m.o.
4.917.212	morsetti revo kr/krv	prolunga kbx20	pz	12	12

GALIMBERTI FERRAMENTA
www .galimbertiferramenta.com

MORSETTI SERRAGIUNTI

Morsetti pressori serragiunti per esercitare pressione in senso orizzontale su particolari uniti lateralmente.
Si fissano con due morsetti (in dotazione) ai due particolari da unire.
Piattelli in alluminio con protezione in plastica.
Permettono un serraggio agevole su pezzi di tutte le form, anche angolari o arrotondate.

42240400







codice	descrizione			u.m.	imb.	m.o.
2.530.093	morsetti serragiunti	gsp 12 heavy	set c/2 morsetti	pz	1	1*
4.993.223	morsetti serragiunti	gsp 8 light	set c/2 morsetti	pz	1	1*

Per la pressatura di superfici lisce, ad es. ceramica, granito, legno corea, piastrelle in materiale sintetico, vetro.
Leva per il livellamento di altezze diverse.

42240410





codice	descrizione			u.m.	imb.	m.o.
8.431.912	morsetti serragiunti c/ventose	ps55		pz	1	1

GALIMBERTI FERRAMENTA
www .galimbertiferramenta.com

MORSETTI TRAFILATI

Lavorazione più rapida grazie ad un profilo ottimizzato.
20 % in più di forza di serraggio per ogni giro del mandrino: questo è ciò che offre il nuovo strettoio ad elevate prestazioni SGM.
Il profilo della guida è unico e conferisce allo strettoio maggiore resistenza per una lavorazione rapida e sicura.
La nuova forma del profilo della guida e l'asta di scorrimento garantiscono un miglior contatto con il pezzo in caso di forze di serraggio elevate.

1 - La forma del profilo migliorata garantisce un accumulo più elevato della forza di serraggio in un tempo più breve con maggiore stabilità e sicurezza. L'asta di fissaggio e la piastra di pressione sono realizzate da un unico pezzo, in materiale bonificato e quindi altamente resistente allo svergolamento.
2 - La nuova asta di scorrimento dalla forma a U in acciaio bonificato forgiato garantisce la massima sicurezza grazie alla trasmissione della forza in modo rettilineo e resiste a forti sollecitazioni. Una resistenza su cui potete sempre contare.
3 - La speciale piastra di pressione mobile resistente alle alte temperature, con una testa sferica grande all'interno, è inclinabile fino a un angolo di 35° e può essere sostituita. Ha una durata eccezionale grazie allo scorrimento formidabile e alle caratteristiche d'emergenza dell'inserto in acciaio sinterizzato immerso nell'olio.
4 - La vite temprata è particolarmente stabile e resistente all'usura. Questo aumenta sensibilmente la durata utile dell'utensile.

42240550

Ad elevate prestazioni

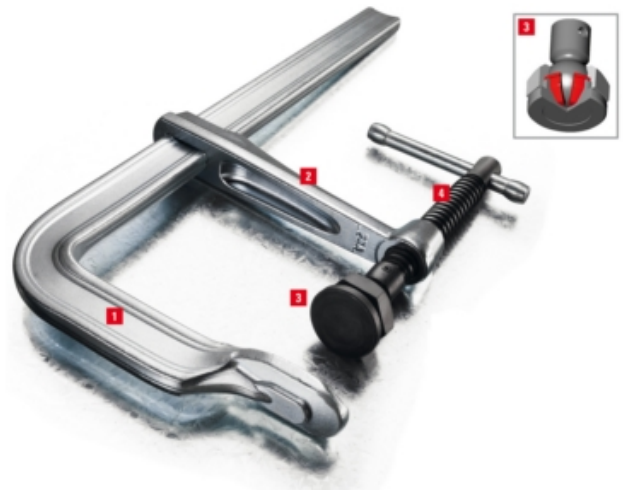



codice	descrizione			u.m.	imb.	m.o.
7.325.519	morsetti sgm high performace	cm. 25	asta 34 x 13	pz	5	5
1.617.764	morsetti sgm high performace	cm. 30	asta 34 x 13	pz	5	5
5.532.261	morsetti sgm high performace	cm. 40	asta 34 x 13	pz	5	5
7.514.708	morsetti sgm high performace	cm. 50	asta 34 x 13	pz	5	5

GALIMBERTI FERRAMENTA
www .galimbertiferramenta.com

PRESSORI PER TELAI PORTE

Pressori per il montaggio rapido di telai per porte.
Tubo in alluminio a sezione quadra 25 x 25 x 2,5 mm.
Braccio telescopico con scala graduata.
Appoggio in poliamide rinforzato con fibra di vetro.
Pressore pressofuso rivestito in materiale plastico.
Molle di tensione per sicurezza contro eventuali cadute.
Tensione costante in ogni condizione di montaggio.

42240420







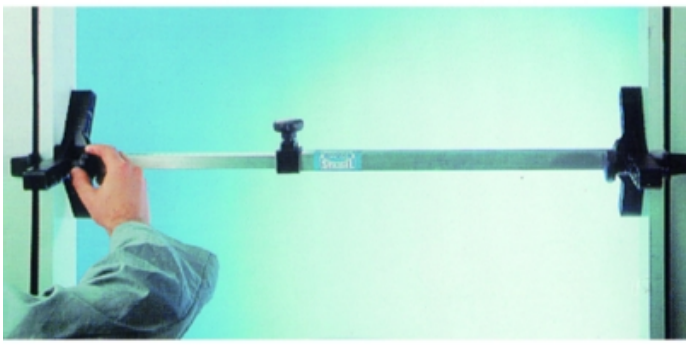

codice	descrizione		u.m.	imb.	m.o.
1.083.514	morsetti pressori telai porte	mm. 500/1000	pz	1	1*

GALIMBERTI FERRAMENTA
www .galimbertiferramenta.com

STAFFAGGI MACCHINE UTENSILI

Forza di serraggio fino a 10.000 N
Inclinabile e regolabile in altezza.
Per piccoli lavori di foratura e fresatura.
Meccanismo a leva per un serraggio e uno sbloccaggio rapido.

61710010





codice	descrizione			u.m.	imb.	m.o.
9.838.666	serraggi rapidi bs 2 n	h 20 asta 19 x 9	x macchine utensili	pz	1	1

GALIMBERTI FERRAMENTA
www .galimbertiferramenta.com

ASTE METRICHE

Lettura facilitata: il dispositivo di lettura si trova all'estremità superiore dello strumento.Nastro graduato con indicazione delle misure interne ed esterne.Bloccaggio automatico di ogni asta a fine corsa.Fiala orizzontale e verticale incorporate per un corretto posizionamento.Omologato secondo norme CEE, precisione classe III.Completo di pratica sacca di protezione per il trasporto.

05830010

Misuratore telescopico a lettura diretta su nastro







codice	descrizione			u.m.	imb.	m.o.
6.048.891	aste metriche telefix	cm. 99/500	c/astuccio	pz	1	1*

GALIMBERTI FERRAMENTA
www .galimbertiferramenta.com

CALIBRI

Acciaio inox temperato, quadrimisura, lettura 0.01 mm., precisione +- 0.02 mm., ripetibilità 0.01 mm.,azzeramento su misure comparative, uscita stampante, conversione millimetri pollici.Fornito completo di astuccio.

11440010

Lettura digitale



codice	descrizione			u.m.	imb.	m.o.
8.596.055	calibri digitali inox	mm. 150 1/100	c/astuccio	pz	1	1

Inox temperato, scala cromata opaca.

11440020

Monoblocco di alta precisione

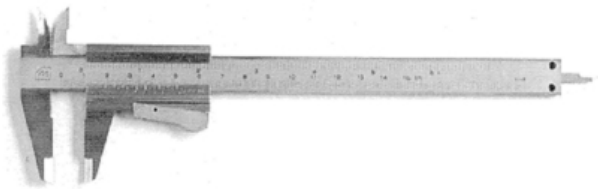

codice	descrizione			u.m.	imb.	m.o.
6.094.089	calibri monoblocco inox	mm. 150 1/20	c/astuccio	pz	1	1

GALIMBERTI FERRAMENTA
www .galimbertiferramenta.com

FLESSOMETRI

Con pulsante di bloccaggio e rientro automatico del nastro

29590010



codice	descrizione		u.m.	imb.	m.o.
7.764.066	flessometri eurolock	3 metri mm. 12.7	pz	34	1

Con pulsante di bloccaggio e rientro automatico del nastro

29590015



codice	descrizione		u.m.	imb.	m.o.
7.076.206	flessometri yello grip block	3 metri mm. 12.7	pz	12	1
2.497.709	flessometri yello grip block	5 metri mm. 19	pz	12	1

Galaxie Bloc con pulsante di bloccaggio del nastro.Galaxie Video con pulsante di bloccaggio del nastro e lettura diretta delle misure interne attrverso la finestrella superiore.

GALIMBERTI FERRAMENTA
www .galimbertiferramenta.com

29590020

Con rientro automatico del nastro



codice	descrizione		u.m.	imb.	m.o.
9.285.101	flessometri galaxie ii block	2 metri mm. 12.7	pz	30	1*

29590025



codice	descrizione		u.m.	imb.	m.o.
1.681.925	flessometri galaxie ii	2 metri mm. 12.7	pz	30	1*

Pulsante di bloccaggio del nastro.
Nastro in acciaio al carbonio di qualità superiore, sottoposto a trattamento termico per aumentarne la durata e a piegatura in sezione trasversale per incrementarne l'estrema rigidità.
Rivestimento in Mylar per una protezione all'abrasione 10 volte superiore al normale.
Gancio per il fissaggio alla cintura.

GALIMBERTI FERRAMENTA
www .galimbertiferramenta.com

29590030



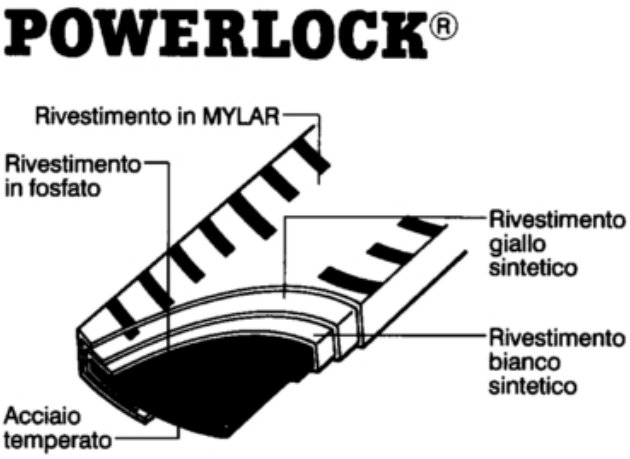

codice	descrizione		u.m.	imb.	m.o.
6.623.869	flessometri powerlock	2 metri mm.12.7	pz	30	1*
6.358.501	flessometri powerlock	3 metri mm.12.7	pz	30	1
7.414.640	flessometri powerlock	5 metri mm. 19	pz	18	1
7.064.012	flessometri powerlock	5 metri mm. 25	pz	12	1
8.195.838	flessometri powerlock	10 metri mm. 25	pz	4	1

29590040



codice	descrizione		u.m.	imb.	m.o.
9.180.055	flessometri sunflex	3 metri mm. 12.7	pz	8	1

Cassa ergonomica con inserti in materiale morbido.
Pulsante di bloccaggio del nastro.
Gancio per il fissaggio alla cintura.

GALIMBERTI FERRAMENTA
www .galimbertiferramenta.com

29590050



codice	descrizione		u.m.	imb.	m.o.
2.565.781	flessometri dynagrip	5 metri mm. 19	pz	16	1

GALIMBERTI FERRAMENTA
www .galimbertiferramenta.com

LIVELLE

Livelle in alluminio profilato con fiale indicatrici orizzontale e verticale.
Base rettificata.
Precisione 0,5 mm./m.; in posizione capovolta 0,7 mm./m.

38940010



codice	descrizione			u.m.	imb.	m.o.
2.849.898	livelle alluminio profilato	cm. 30	2 fiale	pz	1	1
2.784.496	livelle alluminio profilato	cm. 40	2 fiale	pz	1	1
4.761.372	livelle alluminio profilato	cm. 80	2 fiale	pz	1	1

38940025

codice	descrizione			u.m.	imb.	m.o.
2.842.585	livelle alluminio xtreme	cm. 40	3 fiale	pz	1	1
9.972.971	livelle alluminio xtreme	cm. 90	3 fiale	pz	1	1
6.804.152	livelle alluminio xtreme	cm. 180	3 fiale	pz	1	1

GALIMBERTI FERRAMENTA
www .galimbertiferramenta.com

LIVELLE LASER

In alluminio con elevatore a cremagliera.

38940350



codice	descrizione			u.m.	imb.	m.o.
3.264.324	livelle laser treppiede	h cm. 97/162	estensibile	pz	1	1

In alluminio con gambe estensibili.

38940360



codice	descrizione			u.m.	imb.	m.o.
8.555.625	livelle laser treppiede	h cm. 119/292	estensibile	pz	1	1

GALIMBERTI FERRAMENTA
www .galimbertiferramenta.com

METRI A STECCHE

41470020



codice	descrizione		u.m.	imb.	m.o.
3.641.408	metri stecche alluminio mabo	2 metri	pz	6	1*

GALIMBERTI FERRAMENTA
www .galimbertiferramenta.com

METRI A STECCHE LONG LIFE

Metri a stecche in materiale plastico ad alta resitenza.
Scala serigrafata ed incisa per la massima durata.
Duppia scala crescente e decrescente sullo stesso lato della stecca: massima facilità di misurazione in tutte le condizione senza bisogno di girare il metro.
Perni speciali ad alta elasticità.

41470007



codice	descrizione			u.m.	imb.	m.o.
3.097.373	metri stecche long life plus	2 metri giallo	nylon rinforzato	pz	10	1

GALIMBERTI FERRAMENTA
www .galimbertiferramenta.com

METRI A STECCHE STABILA

Movimento dolce e lunga vita grazie agli speciali snodi Stabila.Indeformabili e flessibili grazie al faggio bianco evaporato.Resistenti agli agenti atmosferici e all'usura grazie alla verniciatura impermealizzante ad immersione.

41470005

Grande precisione **Lavorazione accurata** **Lunga durata**



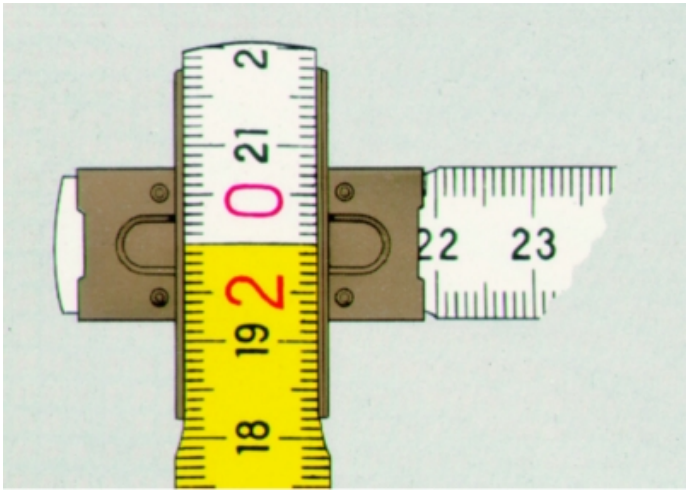

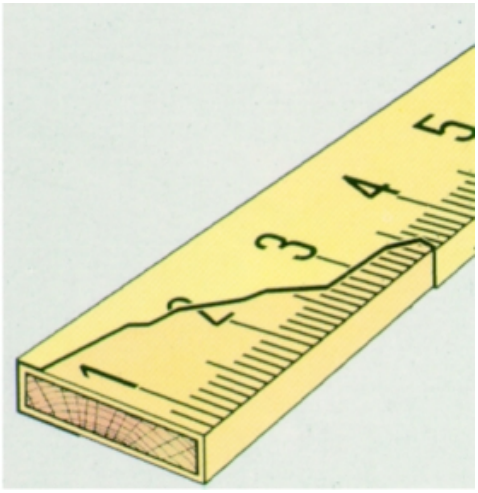

codice	descrizione		u.m.	imb.	m.o.
1.164.909	metri stecche legno stabila	2 metri bicolori	pz	10	1*

GALIMBERTI FERRAMENTA
www .galimbertiferramenta.com

ROTELLE METRICHE

Rotella metrica con nastro in materiale sintetico ad alta resistenza.

29590500



codice	descrizione		u.m.	imb.	m.o.
3.728.802	rotelle metriche fiberglass	20 metri mm. 16	pz	1	1

GALIMBERTI FERRAMENTA
www .galimbertiferramenta.com

SQUADRE

Lama in acciaio inox graduata in mm. sui due lati.
Base a 45° in alluminio pressofuso.

66330015



codice	descrizione		u.m.	imb.	m.o.
3.587.133	squadre alluminio inox	cm. 25	pz	6	1
7.918.261	squadre alluminio inox	cm. 30	pz	6	1
5.466.955	squadre alluminio inox	cm. 40	pz	6	1

GALIMBERTI FERRAMENTA
www .galimbertiferramenta.com

TRACCIATORI LASER

Traccia un linea su qualsiasi superficie, senza lasciare alcun segno.
La linea guida del laser riduce i tempi di lavorazione per molteplici applicazioni.
La lente del laser ideata per consentire un accurato traccaimento della linea anche in presenza di imperfezioni dei muri, piccole protuberanze o piani non allineati.
I piccoli pioli a punta di cui è provvisto consentono un facile posizionamento sicuro e allineato, anche con una sola mano. Due bolle assicurano il corretto posizionamento orizzontale e/o verticale.

56320500



codice	descrizione		u.m.	imb.	m.o.
3.394.236	tracciatori laser	strait-line	pz	5	1*

GALIMBERTI FERRAMENTA
www .galimbertiferramenta.com

PINZE

Pinze in accaio con manici isolanti in materiale plastico.

46640050



codice	descrizione			u.m.	imb.	m.o.
5.221.509	pinze universali din iso 5746	mm. 180	isolanti	pz	1	1

46640060



codice	descrizione			u.m.	imb.	m.o.
2.004.006	pinze becchi m.tondi diritti	mm. 160	din iso 5745	pz	1	1

46640070



codice	descrizione			u.m.	imb.	m.o.
5.261.833	pinze becchi m.tondi curvi	mm. 200	din iso 5745	pz	1	1

GALIMBERTI FERRAMENTA
www .galimbertiferramenta.com

PINZE ANELLI ELASTICI

Pinze per l'applicazione di anelli elastici per alberi.

47190010



codice	descrizione			u.m.	imb.	m.o.
8.040.695	pinze anelli elastici diritte	x alberi 40/100	din 5254a	pz	1	1
3.946.688	pinze anelli elastici diritte	x alberi 10/ 25	din 5254a	pz	1	1
3.377.192	pinze anelli elastici diritte	x alberi 19/ 60	din 5254a	pz	1	1
2.692.449	pinze anelli elastici diritte	x alberi 85/140	din 5254a	pz	1	1

Pinze per l'applicazione di anelli elastici per fori.

47190020



codice	descrizione			u.m.	imb.	m.o.
5.990.542	pinze anelli elastici diritte	x fori 12/ 25	din 5256c	pz	1	1
8.577.054	pinze anelli elastici diritte	x fori 19/ 60	din 5256c	pz	1	1
1.815.689	pinze anelli elastici diritte	x fori 40/100	din 5256c	pz	1	1
1.175.110	pinze anelli elastici diritte	x fori 85/140	din 5256c	pz	1	1

GALIMBERTI FERRAMENTA
www .galimbertiferramenta.com

RIVETTATRICI

Adatta per rivetti diametro 2.4 - 2.9 - 3.2 - 4 - 4.8.
In confezione con 100 rivetti assortiti.

56760300





codice	descrizione			u.m.	imb.	m.o.
1.719.048	rivettatrici a mano	sdx 2		pz	1	1

GALIMBERTI FERRAMENTA
www .galimbertiferramenta.com

TENAGLIE

70180030

codice	descrizione			u.m.	imb.	m.o.
9.636.330	tenaglie falegname kraftwerk	mm. 180	din iso 9243	pz	1	1

GALIMBERTI FERRAMENTA
www .galimbertiferramenta.com

TRONCHESI

72160030



codice	descrizione			u.m.	imb.	m.o.
1.494.280	tronchesi diagonali	mm. 180	din 5749 manici isol.	pz	1	1

72160040



codice	descrizione			u.m.	imb.	m.o.
2.996.097	tronchesi frontali	mm. 160	din 5748 manici isol.	pz	1	1

GALIMBERTI FERRAMENTA
www .galimbertiferramenta.com

CUTTER

Coltello con lama ripieghevole nel manico, con impugnatura in materiale plastico.
Impugnatura in confort.
Scomparto taglienti per i taglienti di ricambio.
Cuscino in piema per la max. pressione di appoggio.
Supporto per cintura.
Set in pratica custodia in nylon:
- 10 lame trapezoidali
- 2 lame per tagli di precisione
- 2 lame per linoleum
- 5 lame ad uncino

22440000



codice	descrizione			u.m.	imb.	m.o.
7.376.979	cutter dbkph trapezio	set c/custodia	c/19 lame assortite	pz	8	1*

Cutter heavy duty con lama ad estrazione rapida e sistema di cambio semiautomatico della stessa.
Utilizza lame trapezoidali standard.
Impugnatura ergonomia in materiale morbido al tatto.
Telaio metallico estremamente robusto che permette di esercitare una notevole pressione di tagli senza nessun rischio.
Alloggiamento interno per 5 lame di ricambio

GALIMBERTI FERRAMENTA
www .galimbertiferramenta.com

22440005



codice	descrizione			u.m.	imb.	m.o.
8.216.007	cutter squeeze knife	heavy duty	lame trapezoidali	pz	6	1*

Cutter con lama retrattile e dispositivo automatico di bloccaggio della lama in posizione di lavoro.
Impugnatura anatomica in materiale plastico con magazzino per le lame di scorta.
Utilizza lame a spezzare da mm. 18/ 8 parti.

22440010



codice	descrizione			u.m.	imb.	m.o.
3.880.807	cutter tajma autolock	lc 500 y	lama a spezzare	pz	40	1

GALIMBERTI FERRAMENTA
www .galimbertiferramenta.com

CUTTER PER BECCUCCI

Taglierino di sicurezza per cartucce e beccucci.

22440100



codice	descrizione		u.m.	imb.	m.o.
1.469.950	cutter cartucce silicone	safety	pz	12	1

GALIMBERTI FERRAMENTA
www .galimbertiferramenta.com

FERRI PIALLA

Ferri per pialla con controferro.

45870500

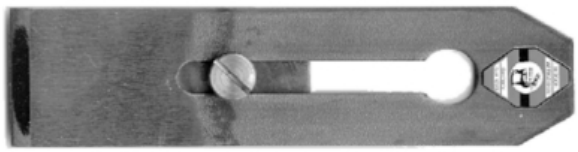

codice	descrizione			u.m.	imb.	m.o.
2.268.002	ferri pialla doppi vite corta	mm. 48		pz	1	1*

Ferri dentati per pialla tipo rabot per raschiare.

45870505

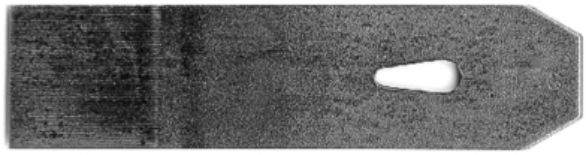

codice	descrizione			u.m.	imb.	m.o.
9.666.542	ferri pialla dentati	mm. 48		pz	6	1

Ferri per pialla semplici tipo lungo per pialle in legno.

45870510

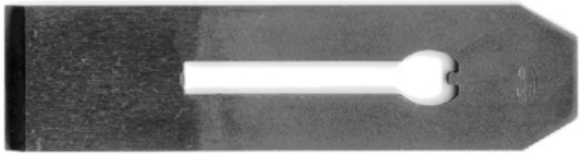

codice	descrizione			u.m.	imb.	m.o.
5.797.714	ferri pialla semplici	mm. 48	x laminato	pz	1	1*

GALIMBERTI FERRAMENTA
www .galimbertiferramenta.com

Ferri pialla per sponderuole.

45870520



codice	descrizione			u.m.	imb.	m.o.
8.802.804	ferri pialla sponderuole	mm. 21		pz	1	1*

GALIMBERTI FERRAMENTA
www .galimbertiferramenta.com

FORBICI ELETTRICISTA

29920022



codice	descrizione			u.m.	imb.	m.o.
8.423.801	forbici elettricista ergokraft	mm. 142 rette	isolanti microdentate	pz	1	1

GALIMBERTI FERRAMENTA
www .galimbertiferramenta.com

FUSTELLE

30470010



codice	descrizione		u.m.	imb.	m.o.
1.940.008	fustelle a cavallotto	mm. 6	pz	1	1
3.975.572	fustelle a cavallotto	mm. 8	pz	1	1
9.485.761	fustelle a cavallotto	mm. 10	pz	1	1
2.046.501	fustelle a cavallotto	mm. 12	pz	1	1
1.138.382	fustelle a cavallotto	mm. 14	pz	1	1
6.882.051	fustelle a cavallotto	mm. 15	pz	1	1
2.974.019	fustelle a cavallotto	mm. 16	pz	1	1
8.665.188	fustelle a cavallotto	mm. 18	pz	1	1
1.535.242	fustelle a cavallotto	mm. 20	pz	1	1
7.227.455	fustelle a cavallotto	mm. 22	pz	1	1
8.161.543	fustelle a cavallotto	mm. 24	pz	1	1

GALIMBERTI FERRAMENTA
www .galimbertiferramenta.com

LAME CUTTER

Lame a spezzare per cutter realizzate in acciaio di elevata qualità.
Fornite con astuccio proteggilame con dispositivo di estrazione antinfortuni.

22440900



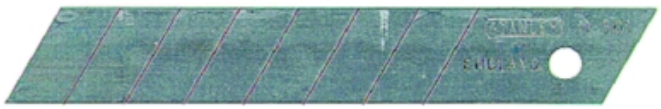

codice	descrizione		u.m.	imb.	m.o.
1.932.560	lame cutter a spezzare stanley	mm. 9/12 parti	pz	10	10

GALIMBERTI FERRAMENTA
www .galimbertiferramenta.com

PIALLE

45870010



codice	descrizione			u.m.	imb.	m.o.
7.537.424	pialle ghisa sb3	mm. 44	c/ferro	pz	1	1

GALIMBERTI FERRAMENTA
www .galimbertiferramenta.com

PIALLE RALI

Pialletti con lame a gettare intercambiabili.
Lame a perdere reversibili con 2 taglienti: non è piu necessaria l'affilatura.
La lama è matenuta sempre nella posizione ideale di lavoro attraverso una regolazione con eccentrico.

45870100

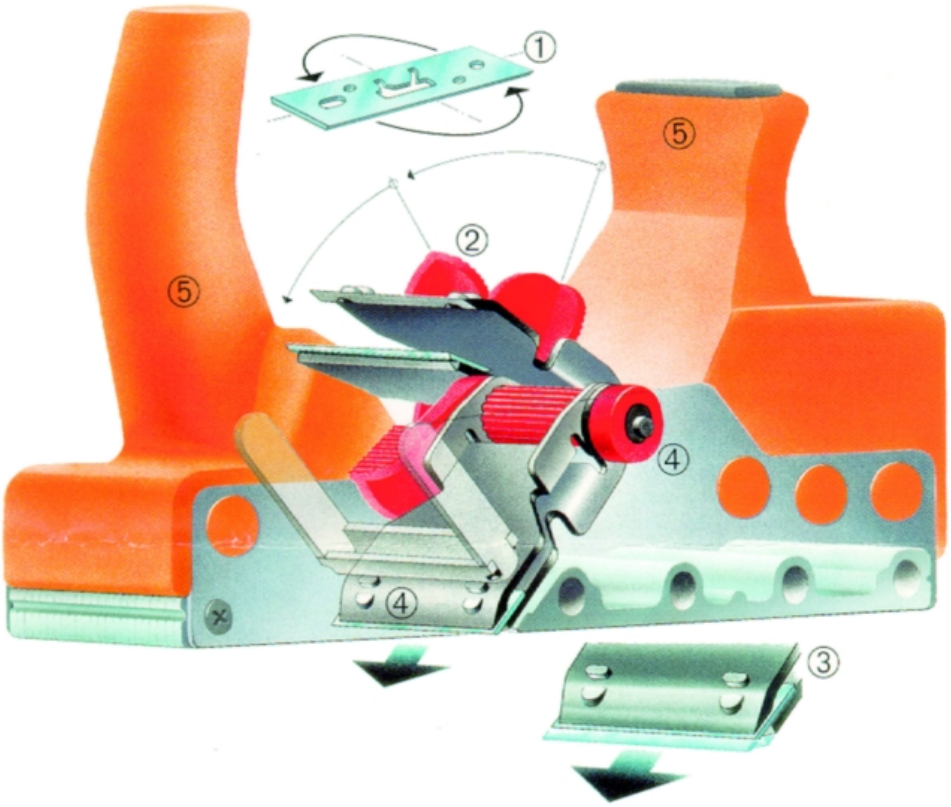

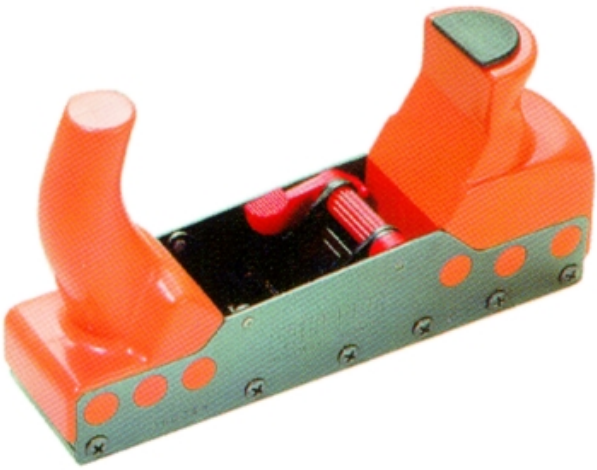

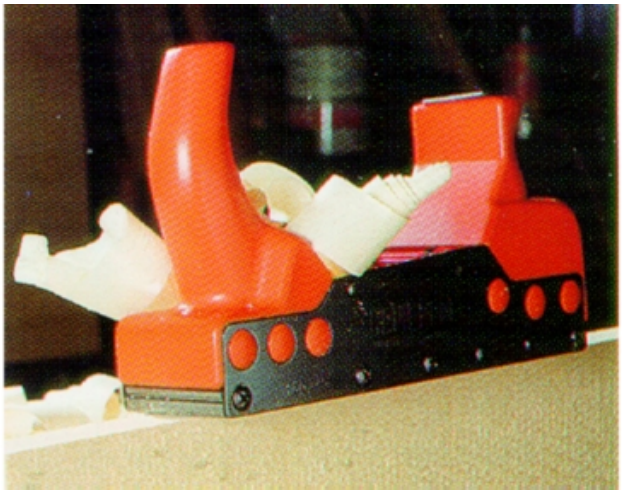

codice	descrizione		u.m.	imb.	m.o.
2.422.831	pialle rali	220 pro	pz	1	1

GALIMBERTI FERRAMENTA
www .galimbertiferramenta.com

45870102

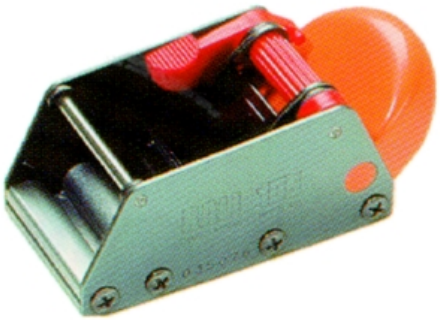

codice	descrizione			u.m.	imb.	m.o.
4.509.561	pialle rali	105 pro	minipialla	pz	1	1

Coltelli a 2 taglienti per pialle Rali 220 Pro e 105 Pro.

45870105



codice	descrizione			u.m.	imb.	m.o.
5.127.115	ferri pialla rali hm	mm. 48		pz	2	1
5.408.542	ferri pialla rali hss	mm. 48	confezione 5 pezzi	bs	2	1

Sponderuola con corpo lungo e lame intercambiabili a 2 taglienti.

45870106

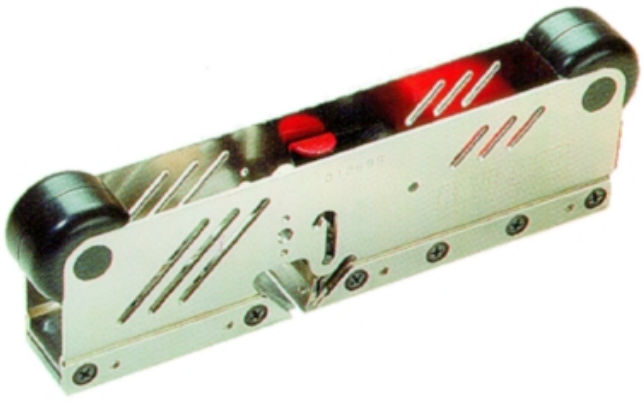

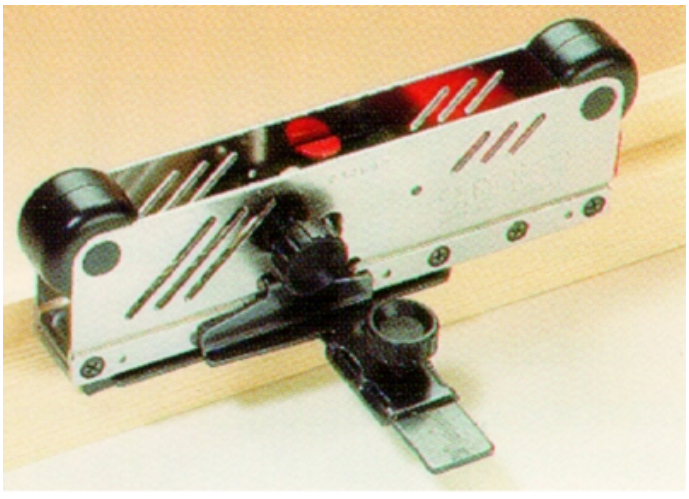

codice	descrizione			u.m.	imb.	m.o.
8.583.956	sponderuole rali	g 30n		pz	1	1

Sponderuola con corpo lungo e lame intercambiabili a 2 taglienti.
Lama montata in posizione avanzata per permettere la piallatura degli angoli.

GALIMBERTI FERRAMENTA
www .galimbertiferramenta.com

45870108





codice	descrizione			u.m.	imb.	m.o.
3.322.079	sponderuole rali	b 30n	x angoli	pz	1	1

Coltelli a 2 taglienti per sponderuole Rali G30, G03 e B30

45870109



codice	descrizione			u.m.	imb.	m.o.
8.192.936	ferri pialla rali hm	mm. 30		pz	2	1
1.384.482	ferri pialla rali hss	mm. 30	confezione 5 pezzi	bs	2	1

GALIMBERTI FERRAMENTA
www .galimbertiferramenta.com

SCALPELLI

Lama temperata ed affilata, riaffilabile per tutta la lunghezza.
Manico sintetico con inserti antiscivolo.

59070020



codice	descrizione			u.m.	imb.	m.o.
7.068.539	scalpelli fisk c/manico grip	mm.	4	pz	4	1*
9.279.049	scalpelli fisk c/manico grip	mm.	6	pz	4	1*
3.752.616	scalpelli fisk c/manico grip	mm.	8	pz	4	1*

GALIMBERTI FERRAMENTA
www .galimbertiferramenta.com

TAGLIAVETRI

Tagliavetri professionale con sei rotella ed impugnatura in legno.

68310010



codice	descrizione		u.m.	imb.	m.o.
4.085.850	tagliavetri silberschnitt	101 s	pz	1	1*

GALIMBERTI FERRAMENTA
www .galimbertiferramenta.com

PALE DA NEVE

Pale in alluminio.
Spessore mm.2
Peso kg.0,800
Particolarmente adatta per l'asportazione di neve.

43670010



codice	descrizione			u.m.	imb.	m.o.
4.277.200	pale alluminio	da neve	c/manico	pz	1	1

GALIMBERTI FERRAMENTA
www .galimbertiferramenta.com

SCOPE E PALETTE

Scope per cantiere con setole in PVC nere
Base in legno con attacco a filetto lunghezza cm.35
Manico da ordinare a parte.

59900010



codice	descrizione			u.m.	imb.	m.o.
7.954.702	scope base legno	setole pvc	s/manico	pz	10	1

Scope casa con asticella in polipropilene e fibra morbida ecologica che non solleva la polvere.
Indicate per uso interno.
Manico da ordinare a parte.

59900020



codice	descrizione			u.m.	imb.	m.o.
2.795.591	scope base pp	fibra morbida	s/manico	pz	12	1

Manici per scope in legno.
Lunghezza cm.130
Diametro mm.26

GALIMBERTI FERRAMENTA
www .galimbertiferramenta.com

59900050



codice	descrizione			u.m.	imb.	m.o.
7.033.773	manici scope universali	h 130	legno	pz	10	1

Alzaimmondizie pvc con manico in PVC
Altezza cm.70
Dimensioni cm.25x23

59900100



codice	descrizione		u.m.	imb.	m.o.
1.897.432	palette c/manico pvc h 70	cm. 25 x 23	pz	12	1

GALIMBERTI FERRAMENTA
www .galimbertiferramenta.com

FRUSTE MISCELATRICI

Fruste miscelatrici per colle e vernici.

66460090



codice	descrizione			u.m.	imb.	m.o.
9.037.571	fruste miscelaz. doppia elica	mm. 120 l 600	attacco esagonale	pz	1	1

GALIMBERTI FERRAMENTA
www .galimbertiferramenta.com

GIUNTATRICI A CARTA

66550005



codice	descrizione			u.m.	imb.	m.o.
1.169.195	giuntatrici a carta manuali	**	x nastri ad umido	pz	1	1

GALIMBERTI FERRAMENTA
www .galimbertiferramenta.com

INCOLLATRICI

Flacone prontoimpiego per colle viniliche.
Il beccuccio con fori laterali assicura il posizionamento della colla dove serve e non sul fondo dei fori e delle fresate.
La base a tenuta ermetica garantisce un ugello sempre pulito e pronto all'uso.

66440050



codice	descrizione		u.m.	imb.	m.o.
9.309.265	incollatrici minicol	c/ugello pl	pz	1	1

GALIMBERTI FERRAMENTA
www .galimbertiferramenta.com

INCOLLATRICI A PRESSIONE

La colla contenuta in un serbatoio posizionato all'interno dell'alimentatore in pressione viene erogata con una pistola nella quantità necessaria.
La forza di erogazione è gestibile variando la pressione di carico dell'alimentatore.
Pressione di lavoro: da 5 bar con contenitore colla al livello massimo.
Contenitore testato a 25 bar.
Valvola di sicurezza e manometro di verifica della pressione.

Caratteristiche tecniche modelli idonei per colle vinilche:
Mod. A 8: serbatoio colla in polietene rigido; capacità fino ad 8 kg. di colla; pressione minima di lavoro 0.5 bar.

66440100

Alimentatori pneumatici per colle



codice	descrizione			u.m.	imb.	m.o.
1.746.181	incollatrici pneumatiche a 8	colle viniliche	c/pistola	pz	1	1

Caratteristiche tecniche modelli idonei per colle vinilche:
Mod. A 12: serbatoio colla in polietene rigido; capacità fino ad 11 kg. di colla; pressione minima di lavoro 1.5 bar.

GALIMBERTI FERRAMENTA
www .galimbertiferramenta.com

66440105



codice	descrizione			u.m.	imb.	m.o.
9.493.582	incollatrici pneumatiche a 12	colle viniliche	serb. inox c/pistola	pz	1	1

Caratteristiche tecniche modello per colle neopreniche:
Mod. A 12: serbatoio colla in politene rigido (è comunque possibile indtodurre direttamente la latta di adesivo senza necessità di travasi); capacità fino ad 11 kg. di colla; pressione minima di lavoro 1.5 bar.

GALIMBERTI FERRAMENTA
www .galimbertiferramenta.com

66440110



codice	descrizione			u.m.	imb.	m.o.
1.005.103	incollatrici pneumatiche a 12	colle neoprenich	serb. inox c/pistola	pz	1	1

Caratteristiche tecniche modello per colle e vernici a spruzzo:
Mod. A 12: serbatoio colla in politene rigido (è comunque possibile indtodurre direttamente la latta di adesivo senza necessità di travasi); capacità fino ad 10 kg. di colla; pressione di lavoro regolabile mantenuta costante da due regolatori di pressione alimentati da impianto aria compressa esterno.

GALIMBERTI FERRAMENTA
www .galimbertiferramenta.com

66440115



codice	descrizione			u.m.	imb.	m.o.
3.101.605	incollatrici pneumatiche a 12	a spruzzo	serb. inox c/pistola	pz	1	1

Spruzzatore a flusso regolabile per incollatrici pneumatiche.
Completo di ugello a punta universale.

66440200



codice	descrizione			u.m.	imb.	m.o.
9.411.593	pistole incollatrici diritte	c/ugello a punta	x incollatrici pneum.	pz	1	1

Spruzzatore a flusso regolabile con impugnatura anatomica per incollatrici pneumatiche.
Completo di ugello a punta universale.

GALIMBERTI FERRAMENTA
www .galimbertiferramenta.com

66440204



codice	descrizione			u.m.	imb.	m.o.
8.856.579	pistole incollatrici anatomica	c/ugello a punta	x incollatrici pneum.	pz	1	1

66440206



codice	descrizione			u.m.	imb.	m.o.
8.730.152	tubi incollatrici pneumatiche	3 mt. c/raccordi	x incollatrici pneum.	pz	1	1

Ugelli con fori laterali per l'incollaggio di spine di legno.

66440210

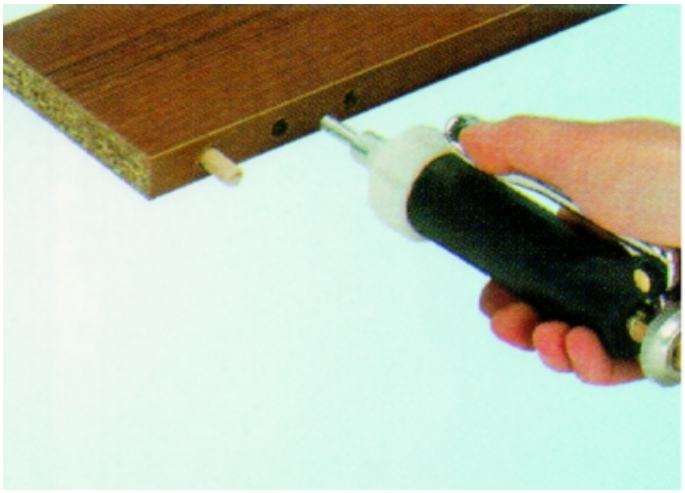

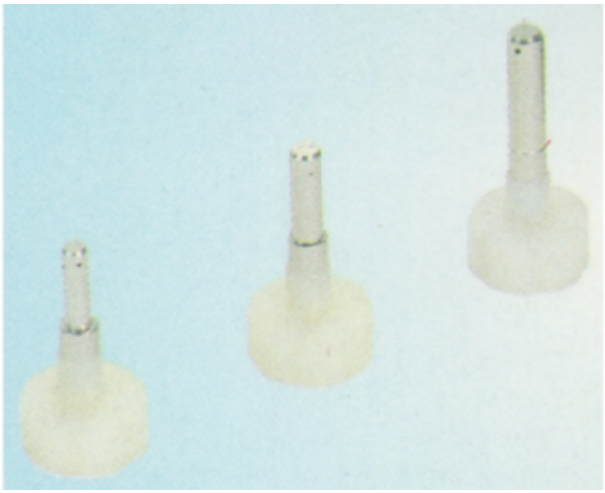

codice	descrizione			u.m.	imb.	m.o.
1.376.371	ugelli incollatrici pneum.	x spine diam. 6		pz	1	1
7.698.880	ugelli incollatrici pneum.	x spine diam. 8		pz	1	1
6.627.348	ugelli incollatrici pneum.	x spine diam. 10		pz	1	1
7.680.205	ugelli incollatrici pneum.	x spine diam. 12		pz	1	1

GALIMBERTI FERRAMENTA
www .galimbertiferramenta.com

Ugello a mezzaluna con ugelli laterali per l'incollaggio di lamelle.

66440220



codice	descrizione		u.m.	imb.	m.o.
4.631.484	ugelli incollatrici pneum.	x lamelle	pz	1	1

66440230



codice	descrizione		u.m.	imb.	m.o.
6.081.508	ugelli incollatrici pneum.	pennello diam.10	pz	1	1
1.171.358	ugelli incollatrici pneum.	pennello diam.25	pz	1	1
1.388.930	ugelli incollatrici pneum.	pennello diam.36	pz	1	1

Ugello con rullo per l'incollaggio di superfici piane.

66440240

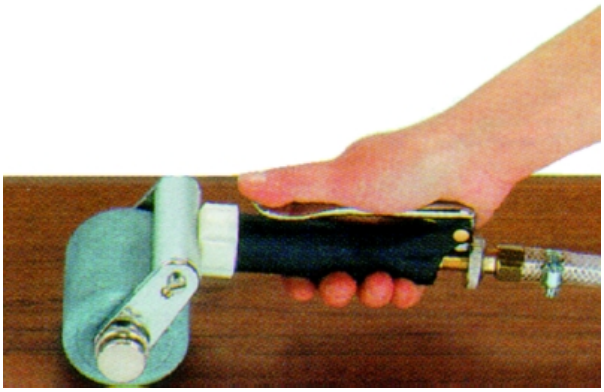

codice	descrizione		u.m.	imb.	m.o.
2.807.348	ugelli incollatrici pneum.	rullo mm. 72	pz	1	1
4.227.656	ugelli incollatrici pneum.	rullo mm. 180	pz	1	1

GALIMBERTI FERRAMENTA
www .galimbertiferramenta.com

OLIATORI

Oliatori con ampolla in materiale termoplastico.

43230010



codice	descrizione			u.m.	imb.	m.o.
5.659.371	oliatori canna rigida	ml. 500		pz	1	1*

Oliatori con ampolla in metallo.

43230014



codice	descrizione			u.m.	imb.	m.o.
8.313.003	oliatori c/pompetta metallo	ml. 500	canna flessibile	pz	1	1*

GALIMBERTI FERRAMENTA
www .galimbertiferramenta.com

PISTOLE ANCORANTI CHIMICI

Pistola professionale coassiale per ancoranti chimici realizzata in tecnopolimero nylonfiberglass.
Rapporto di trasmissione taratoper uno sforzo ottimale.
Qualità professionale: leggere e resistenti antiurto.
Lunga durata.
Steli rinforzati con trattamento di cementazione.
Meccanismo di rilascio che si attiva spingendo avanti il grilletto.
Carico centrale bilanciato: utilizzo con una sola mano.

47630100



codice	descrizione			u.m.	imb.	m.o.
3.320.280	pistole ancorante chimico	mit pp400/420	easy-press	pz	20	1

Pistola manuale coassiale.
Idonea per cartucce bicomponenti coaxiali con contenuto totale ml. 380/420.

47630110



codice	descrizione			u.m.	imb.	m.o.
7.960.451	pistole ancorante chimico	coassiale	x cartucce 380/410 ml	pz	10	1

Pistola manuale coassiale.
Idonea per cartucce bicomponenti coaxiali con contenuto totale ml. 380/420.

GALIMBERTI FERRAMENTA
www .galimbertiferramenta.com

47630120



codice	descrizione			u.m.	imb.	m.o.
5.944.736	pistole ancorante chimico	dialcoasso	x cartucce ml. 380	pz	12	1

GALIMBERTI FERRAMENTA
www .galimbertiferramenta.com

PISTOLE SILICONE

A tubo in alluminio.Tipo professionale, pratico, leggero, sicuro.

47630010



codice	descrizione		u.m.	imb.	m.o.
7.117.305	pistole silicone	tubo alluminio	pz	10	1

A stelo in alluminio.

47630020



codice	descrizione		u.m.	imb.	m.o.
6.117.764	pistole silicone	stelo	pz	1	1

A stelo con impugnatura in alluminio.

47630025



codice	descrizione		u.m.	imb.	m.o.
3.081.860	pistole silicone	dialsil	pz	24	1

GALIMBERTI FERRAMENTA
www .galimbertiferramenta.com

Pistola per silicone ad aria compressa in alluminio per cartucce da cm. 21,5 con regolatore della pressione dell´aria.
Sistema con valvola deflusso dell´aria incorporato.

47630050



codice	descrizione			u.m.	imb.	m.o.
2.924.229	pistole silicone	pneumatiche	x cartucce 310 ml	pz	1	1

GALIMBERTI FERRAMENTA
www .galimbertiferramenta.com

STENDICOLLA

Stedicolla a rullo con vaschetta in materiale plastico.

66440010

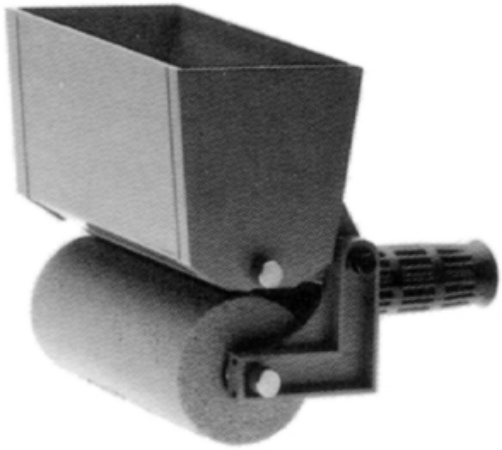

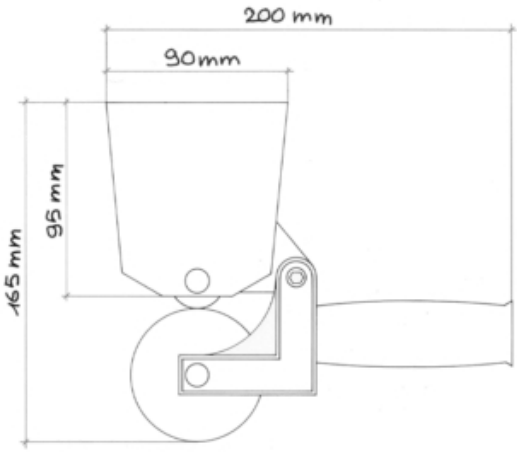

codice	descrizione			u.m.	imb.	m.o.
8.607.409	ricambi rulli stendicolla pl	manico completo	con perno 10 ma	pz	1	1
8.522.801	ricambi rulli stendicolla pl	perno x spugna	diam. 21x145 c/fori	pz	1	1
3.506.356	ricambi rulli stendicolla pl	viti perno spugn	6ma x 14 testa zigr.	pz	1	1
1.767.575	ricambi rulli stendicolla pl	viti rullo zigr.	6ma c/ribasso x 24	pz	1	1
8.595.218	ricambi rulli stendicolla pl	rullo zigrinato	diam. 30 x 126	pz	1	1
2.577.982	stendicolla a rullo plastica	mm. 140	c/rullo spugna	pz	1	1

Stendicolla a rullo con vaschetta in alluminio pressofuso.

66440020

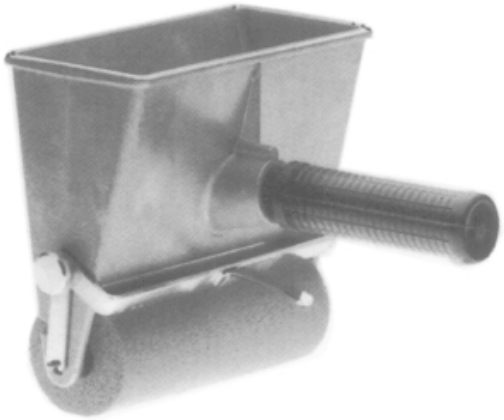

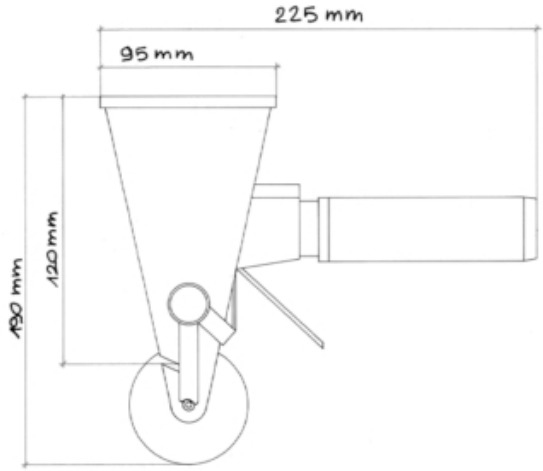

codice	descrizione			u.m.	imb.	m.o.
2.009.735	ricambi rulli stendicolla all.	perno x spugna	diam. 20x185 c/spine	pz	1	1
4.120.247	ricambi rulli stendicolla all.	manico completo	attacco conico	pz	1	1
6.694.159	ricambi rulli stendicolla all.	viti rullo zigr.	6ma c/ribasso x 32	pz	1	1
8.332.592	ricambi rulli stendicolla all.	rullo zigrinato	diam. 25 x 172	pz	1	1
8.105.684	stendicolla a rullo alluminio	mm. 180	c/rullo spugna	pz	1	1

Rulli stendicolla in materiale spugnoso o in gomma zigrinata.

GALIMBERTI FERRAMENTA
www .galimbertiferramenta.com

66440030

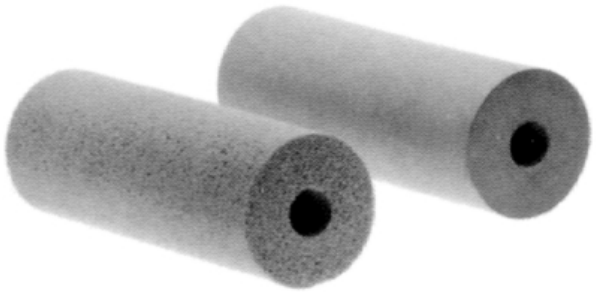

codice	descrizione			u.m.	imb.	m.o.
3.668.726	rulli stendicolla gomma	mm. 65 x 140	grigio zigrinato	pz	1	1
2.671.550	rulli stendicolla gomma	mm. 65 x 180	grigio zigrinato	pz	1	1
4.987.437	rulli stendicolla spugna	mm. 65 x 140	arancione	pz	1	1
6.723.156	rulli stendicolla spugna	mm. 65 x 180	arancione	pz	1	1

Supporto cromato per stendicolla in alluminio.

66440032



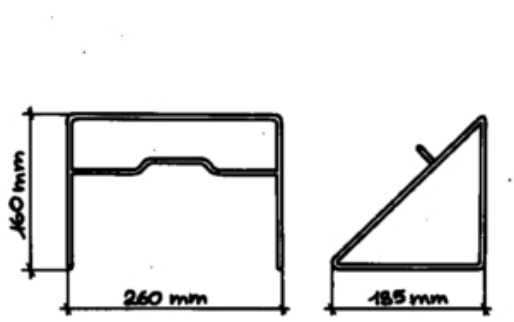

codice	descrizione		u.m.	imb.	m.o.
1.753.684	supporti stendicolla rullo	cromo	pz	1	1

Vaschetta in plastica per stendicolla in alluminio.

GALIMBERTI FERRAMENTA
www .galimbertiferramenta.com

66440034

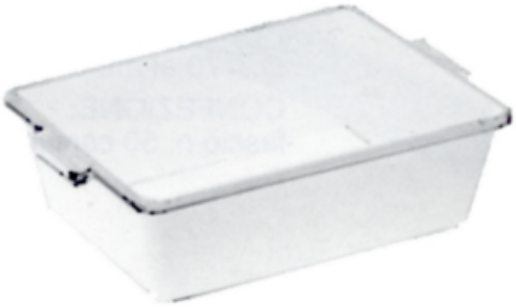

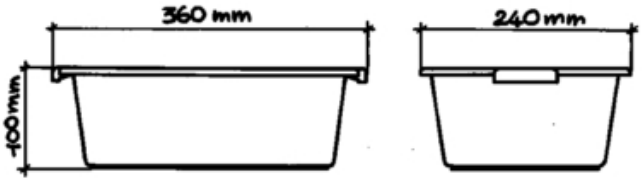

codice	descrizione		u.m.	imb.	m.o.
7.587.207	vaschette pl stendicolla	cm. 36 x 24 h 10	pz	1	1

GALIMBERTI FERRAMENTA
www .galimbertiferramenta.com

STENDINASTRI

66550010

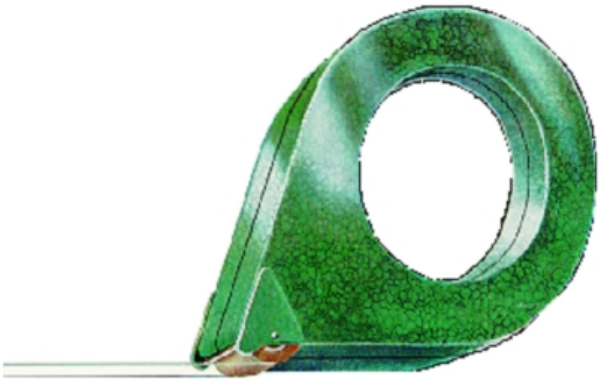

codice	descrizione		u.m.	imb.	m.o.
7.617.904	stendinastri chiocciola	mm. 19	pz	1	1
2.465.289	stendinastri chiocciola	mm. 25	pz	1	1
9.188.402	stendinastri chiocciola	mm. 50	pz	1	1

66550030



codice	descrizione		u.m.	imb.	m.o.
6.930.172	stendinastri t 30 r	mm. 50	pz	1	1

66550035



codice	descrizione		u.m.	imb.	m.o.
8.712.110	stendinastri t 30 r c/freno	mm. 50	pz	1	1

GALIMBERTI FERRAMENTA
www .galimbertiferramenta.com

SVOLGITORI PER PELLICOLE

66550050

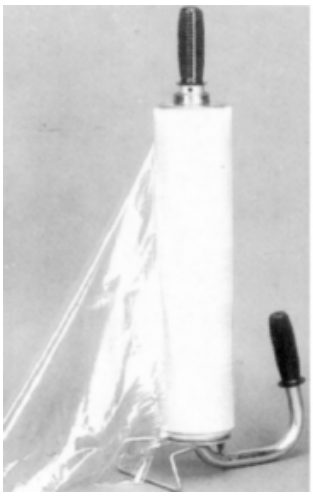



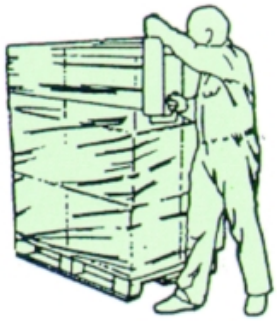

codice	descrizione			u.m.	imb.	m.o.
5.900.602	svolgitori pellicole imballo	mm. 500 prof.	tipo professionale	pz	1	1

GALIMBERTI FERRAMENTA
www .galimbertiferramenta.com

TENDIREGGIA

Tenditori a mano per reggia in plastica.

70400010



codice	descrizione			u.m.	imb.	m.o.
4.530.794	tenditori reggia pl	tpl 13/16	reggia 12/15	pz	1	1

Tenditore per regge metalliche da mm. 8/10/13 e 16.

70400020



codice	descrizione			u.m.	imb.	m.o.
6.182.724	tenditori reggia fe	multens fb4	reggia 8/10/13/16	pz	1	1

GALIMBERTI FERRAMENTA
www .galimbertiferramenta.com

MANIGLIE SOLLEVAMENTO

Per pannelli con spessore fino a mm. 40.
Realizzate in acciao con superfici di appoggio rivestite in gomma morbida.

39600005

Easyfix



codice	descrizione		u.m.	imb.	m.o.
9.487.086	maniglie sollevamento pannelli	easyfix	pa	1	4

Forza portante 75 kg.
Per il trasporto sicuro di tavole e pannelli.
Ganasce mobili con rivestimento in gomma per un'alta aderenza.

39600018



codice	descrizione		u.m.	imb.	m.o.
5.530.205	maniglie sollevamento pannelli	kfp	pz	2	2

GALIMBERTI FERRAMENTA
www .galimbertiferramenta.com

SOLLEVATORI DOORLIFTER

Sollevatori a leva per il posizionamento di porte ed il sollevamento di pannelli.

39600050



codice	descrizione		u.m.	imb.	m.o.
7.445.620	sollevatori alzaporte	door lifter	pz	1	1

GALIMBERTI FERRAMENTA
www .galimbertiferramenta.com

VENTOSE PER SOLLEVAMENTO

Utilizzabili per la posa in opera ed il trasporto di piastrelle e pannelli in marmo o vetro.Diametro placca ventosa: 5".Portata massima: 25 kg.Dotate di leva per l'attivazione e la disattivazione della ventosa.

39600025



codice	descrizione			u.m.	imb.	m.o.
2.312.651	ventose sollevamento dial	1 x 5"	portata 25 kg.	pz	1	1

Utilizzabili per la posa in opera ed il trasporto di piccole e medie lastre di vetro, marmi, e laminati plastici a superficie piana e liscia.
Diametro placca ventosa: 2 x5"
Portata massima: 50 kg.
Dotate di leva per l'attivazione e la disattivazione della ventosa.

39600035



codice	descrizione			u.m.	imb.	m.o.
5.673.230	ventose sollevamento dial	2 x 5"	portata 50 kg.	pz	1	1

Utilizzabili per la posa in opera ed il trasporto di grosse lastre di cristallo, marmi, e lamiere o alti oggetti a superficie piana e liscia.
Diametro placca ventosa: 3 x 5"
Portata massima: 75 kg.
Dotate di leva per l'attivazione e la disattivazione della ventosa.

GALIMBERTI FERRAMENTA
www .galimbertiferramenta.com

39600045



codice	descrizione			u.m.	imb.	m.o.
8.103.406	ventose sollevamento dial	3 x 5"	portata 75 kg.	pz	1	1

GALIMBERTI FERRAMENTA
www .galimbertiferramenta.com

DIMA CERNIERE A BUSSOLA ARTE POVERA

Dima per l'applicazione a battente di cerniere a bussola per arte povera.

15290335

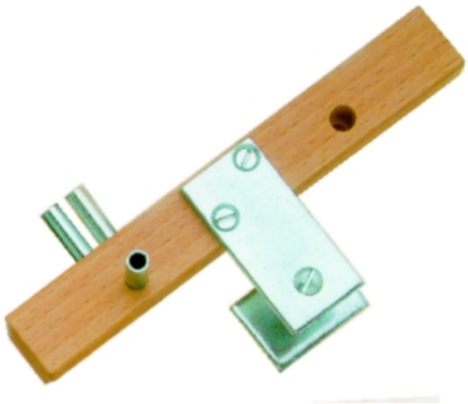

codice	descrizione		u.m.	imb.	m.o.
1.035.933	dime cerniere bussola battente	arte povera	pz	1	1

Dima per l'applicazione a filo di cerniere a bussola per arte povera.

15290336



codice	descrizione		u.m.	imb.	m.o.
5.777.761	dime cerniere bussola a filo	arte povera	pz	1	1

GALIMBERTI FERRAMENTA
www .galimbertiferramenta.com

DIMA CERNIERE INVISIBILI

Dima in alluminio che consente di eseguire con la massima precisione la cave per l'alloggiamento di 7 modelli di cerniere invisibili.
Da utilizzare con fresa da mm. 16 e con canotto guida diametro mm. 27.
Utilizzabile per cerniere Bross 829, 830, 831, 900 e per cerniere Ceam 501, 2010, 2015.

15290050

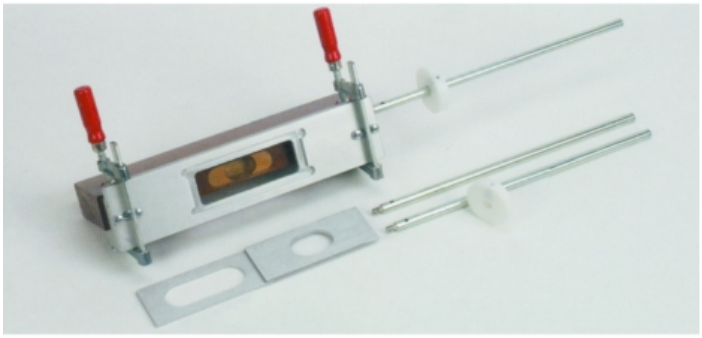

codice	descrizione		u.m.	imb.	m.o.
4.039.846	dime cerniere invisibili	**	pz	1	1

GALIMBERTI FERRAMENTA
www .galimbertiferramenta.com

DIME CERNIERE A BUSSOLA

Dima per l'applicazione di cerniere a bussola su ante o porte montate a filo.

15290016

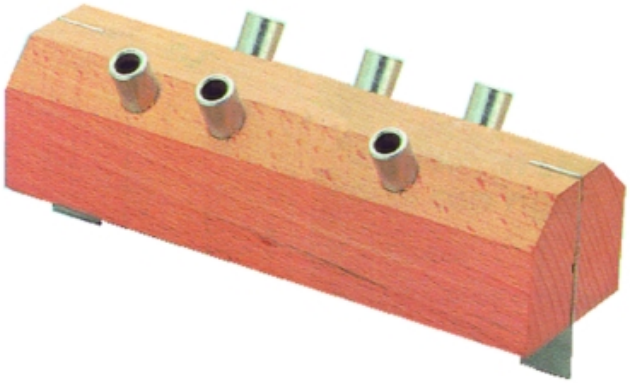

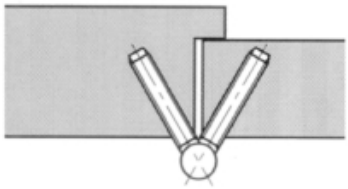

codice	descrizione			u.m.	imb.	m.o.
6.194.413	dime cerniere bussola a filo	x mm. 9/11		pz	1	1*

Inserti per l'avvitamento di cerniere a bussola.

15290017

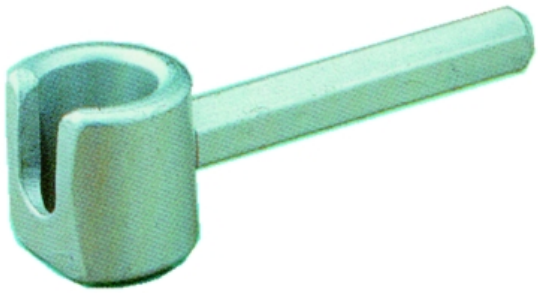

codice	descrizione			u.m.	imb.	m.o.
9.775.251	inserti avvitamento	x mm. 14	cerniere bussola	pz	1	1*
8.331.830	inserti avvitamento	x mm. 16	cerniere bussola	pz	1	1*

Punte a 2 diametri per predisposizione per il monatggio di cerniere a bussola con gambo a 2 diametri.

GALIMBERTI FERRAMENTA
www .galimbertiferramenta.com

15290018



codice	descrizione			u.m.	imb.	m.o.
7.840.852	punte cerniere bussola	x mm. 9	2 diametri	pz	1	1*
3.712.917	punte cerniere bussola	x mm. 13	2 diametri	pz	1	1*
8.332.172	punte cerniere bussola	x mm. 14	2 diametri	pz	1	1*

GALIMBERTI FERRAMENTA
www .galimbertiferramenta.com

DIME CERNIERE BLUM

Robusto dispositivo manuale per l'esecuzione precisa dei fori dello schema di foratura delle cerniere Blum.
Azionamento mediante trapano a mano.
Quota di foratura variabile da 2 a 8 mm.
Sono compresi nella fornitura: 1 dima di foratura, 1 punta da Ø 35 mm, 2 punte con Ø 8 mm, 2 punte Torx.

26540010



codice	descrizione			u.m.	imb.	m.o.
2.620.138	dime blum foratura cerniere	ecodrill	c/punta d.35 + 2 d.8	pz	1	1

Per il trasferimento delle posizioni di ssaggio di cerniere e piastrine di premontaggio.
Per riportare le quote delle ante sul corpo e viceversa.
Arresto regolabile per le differenti battute dell'anta (una scala facilita la regolazione).
Le quote si possono riportare sul corpo montato e non montato.
Sono compresi nella fornitura: 2 corpi dima con bulini, 1 dima ad asta da 1.000 mm con scala e arresto.
Disponibili su richiesta: dime ad asta più lunghe, corpi dima supplementari.

GALIMBERTI FERRAMENTA
www .galimbertiferramenta.com

26540020



codice	descrizione			u.m.	imb.	m.o.
5.447.053	dime blum foratura cerniere	65.7500 clip	c/asta cm. 100	pz	1	1
2.910.789	dime blum foratura cerniere	65.7510 clip	placche dima	pz	1	1
7.567.087	dime blum foratura cerniere	65.7590 clip	solo asta cm. 200	pz	1	1

Per l'esecuzione della foratura orizzontale per BLUMOTION da incassre.
Per la foratura delle posizioni di ssaggio per BLUMOTION, piastra adattatore a croce o diritta.
Sono compresi nella fornitura: 1 set barre di arresto, 1 dima di foratura, 1 arresto di profondità di foratura Ø 10 mm, Ø 5 mm e Ø 2,5 mm.

26540100



codice	descrizione			u.m.	imb.	m.o.
7.407.611	dime blum foratura blumotion	65.5000	x ante	pz	1	1

GALIMBERTI FERRAMENTA
www .galimbertiferramenta.com

DIME GUIDE BLUM

Per la preforatura delle posizioni di ssaggio delle guide anco.
Garanzia di montaggio ad angolo retto.
Utilizzabili con sponde TANDEMBOX, guide TANDEM, sponde METABOX.

26540420



codice	descrizione			u.m.	imb.	m.o.
2.808.765	dime blum foratura guide	65.1051.02		pz	1	1

Per la foratura delle posizioni dei ganci per la guida del cassetto in legno.
Per la preforatura delle posizioni di ssaggio dei frontali guide TANDEM.
Sono compresi nella fornitura: 1 dima di foratura, 1 arresto di profondità foratura con Ø 6 mm.

26540460



codice	descrizione			u.m.	imb.	m.o.
4.331.537	dime blum foratura tandem	t65.1000	x guide tandem	pz	1	1

Dima di posizionamento per la marcatura delle posizioni di ssaggio degli attacchi del frontale.
Per la bulinatura delle posizioni di foratura per il ssaggio frontale e delle ringhierine..
Utilizzabile con TANDEMBOX e METABOX.

GALIMBERTI FERRAMENTA
www .galimbertiferramenta.com

26540480



codice	descrizione			u.m.	imb.	m.o.
7.670.855	dime blum frontali metabox	zml.1500	x metabox 320 m/k/h	pz	1	1
9.071.377	dime blum frontali metabox	zml.1510	x metabox 320 n	pz	1	1
8.984.760	dime blum frontali tandem	zml.3510	x tandembox 358 n	pz	1	1
3.560.112	dime blum frontali tandem	zml.3580	x 358m/k	pz	1	1
1.988.376	dime blum frontali tandem	zml.3600	x ringhierine doppie	pz	1	1

Per avvitamento diretto e ad angolo delle guide anco.
Utilizzablie con METABOX e guide standard 230/430

26540500



codice	descrizione			u.m.	imb.	m.o.
9.086.210	dime blum minifix	65m3300	x guide	pz	1	1

GALIMBERTI FERRAMENTA
www .galimbertiferramenta.com

DIME METABOX ACCIAIO

Il segnafori serve per marcare la posizione dove fissare gli attacchi al frontale.Il segnafori viene infilato sul cassetto montato e inserito nel corpo del mobile.Battendo un leggero colpo vengono marcate le posizioni delle viti sul pannello frontale.La stessa procedura deve essere seguita per marcare il centro di foratura per le ringhierine regolabili dopo aver rilevato la posizione dei supporti posteriori.

26450040

Per un montaggio veloce e senza problemi

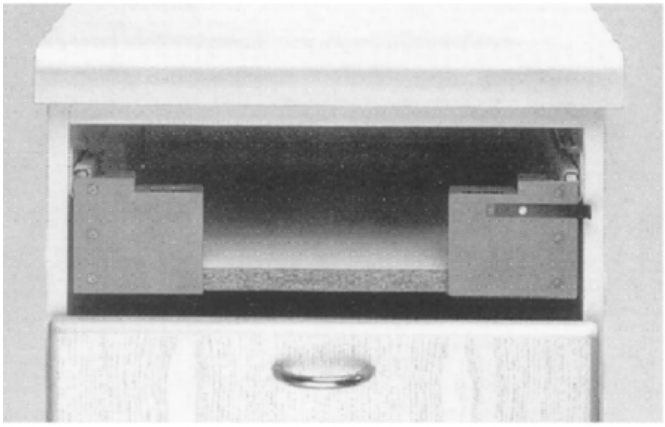
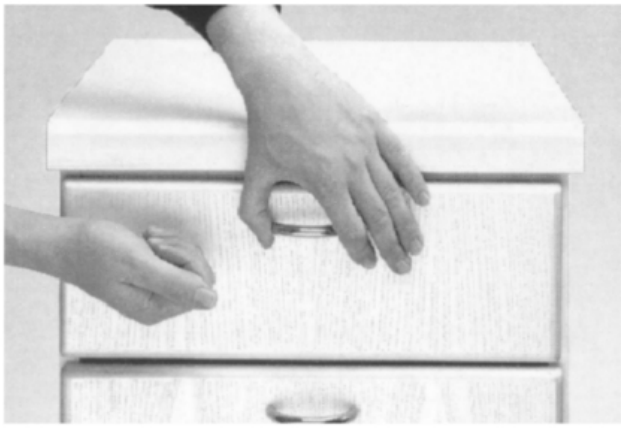
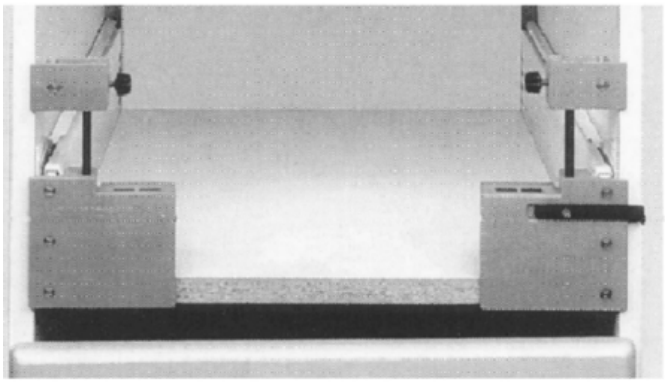
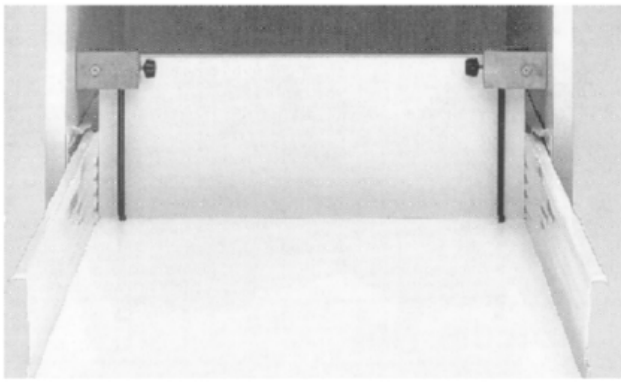
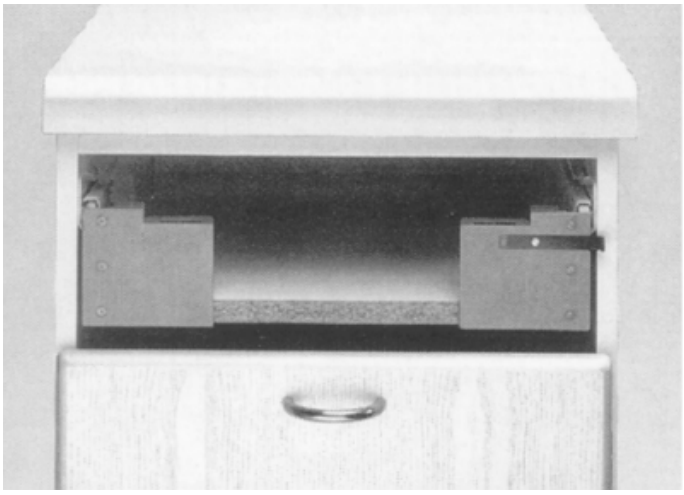
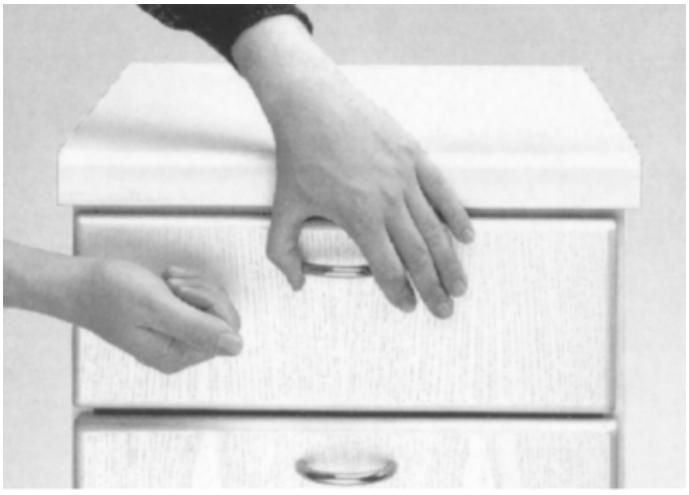

codice	descrizione		u.m.	imb.	m.o.
6.429.386	dime blum ringhierine metabox	zml.805s	pz	1	1

GALIMBERTI FERRAMENTA
www .galimbertiferramenta.com

PUNTE PREFORATURA CON CENTRAGGIO

La speciale guida permette di forare perfettamente al centro dei fori svasati per un fissaggio perfetto di guide e cerniere con accoppiamento ottimale della testa della vite con il profilo della svasatura.

26450010

Per forare perfettamente al centro delle svasature



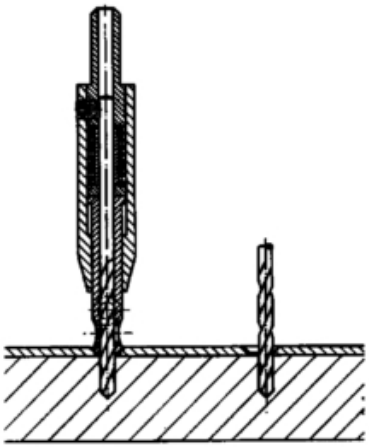

codice	descrizione			u.m.	imb.	m.o.
6.235.277	punte preforatura c/centraggio	mm. 2.7		pz	1	1
6.645.021	punte preforatura ricambio	mm. 2.7	x punte c/centraggio	pz	1	1

GALIMBERTI FERRAMENTA
www .galimbertiferramenta.com

PUNTE E FRESE

GALIMBERTI FERRAMENTA
www .galimbertiferramenta.com

SEGHE A TAZZA

Tagliano qualsiasi materiale lavorabile a macchina compresi ghisa, acciaio da utensili, acciaio inossidabile, ottone, bronzo, alluminio, materie plastiche e legno.Dentatura a 6 denti per pollice.
Gli alberi portasega sono forniti a parte (attacco A4 per tazze fino a mm. 30, attacco A10 per tazze oltre mm. 30).

60280010

Con taglienti in acciaio super rapido



codice	descrizione			u.m.	imb.	m.o.
6.571.283	seghe tazza hss	mm. 38	bi-metal	pz	1	1*
9.597.679	seghe tazza hss	mm. 79	bi-metal	pz	1	1*
5.332.380	seghe tazza hss	mm. 83	bi-metal	pz	1	1*

GALIMBERTI FERRAMENTA
www .galimbertiferramenta.com

SEGHE A TAZZA HM PRO

Seghe a tazza con denti riportati in HM.
Riaffilabili.
Elevata capacità di scarico del truciolo.
Profondità di taglio 60 mm.
Adatte per legno, materiali plastici, vetroresina.

60280070



codice	descrizione			u.m.	imb.	m.o.
3.845.448	seghe tazza hm pro	mm. 80 z 5	c/attacco e punta	pz	1	1*
4.261.735	seghe tazza hm pro	punta pilota		pz	1	1*

GALIMBERTI FERRAMENTA
www .galimbertiferramenta.com

SEGHE A TAZZA REGOLABILI

Seghe a tazza regolabili con cuffia di protezione ad alta sicurezza.
Utilizzabili per realizzare fori passanti di grande diametro:
- su legno o materiali sinterici con spessore fino a 23 mm.
- su metalli teneri (alluminio, ottone, rame) fino con spessore fino ad 1 mm.
E' possibile utilizzarle con qualsiasi trapano fornito di mandrino da 10 mm.
Il coltello posizionato su una guida graduata permette una perfetta calibrazione del diametro del foro.
La base della campana di protezione è rivestita in gomma morbida e non rovina la superficie su cui viene appoggiata.
La campana di protezione è realizzata in materiale sintetico trasparente garantisce la massima sicurezza, evita la dispersione nell'ambiente dei trucioli di taglio, permette una salda presa e protegge le mani dell'operatore.
Sono fornite in pratica valigia per il trasporto con coltello per legno e coltello per metalli.

60280100

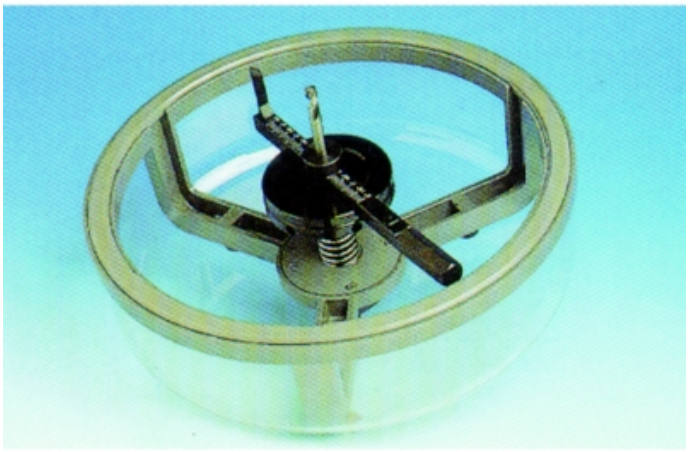

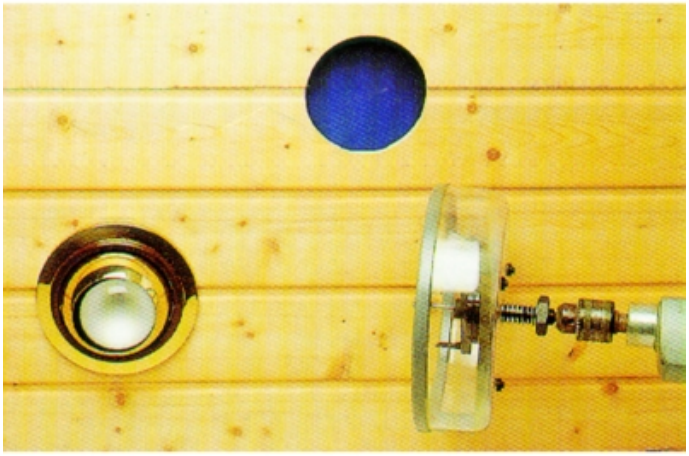

codice	descrizione			u.m.	imb.	m.o.
1.095.128	seghe tazza regolabili sks	mm. 30/ 81	di sicurezza	pz	1	1*
4.944.980	seghe tazza regolabili sks	lame hss	x legno	pz	1	1*

GALIMBERTI FERRAMENTA
www .galimbertiferramenta.com

PUNTE CAVE DIAMANTATE

Starter kit punte
Contiene: 4 punte diamantate diametro 6, 8, 10, 14, dispositivo di centraggio e sistema di raffreddamento

52950085



codice	descrizione			u.m.	imb.	m.o.
9.855.755	serie punte dia cave	starter kit	serie 4 punte	pz	1	1*

Starter kit seghe a tazza
Contiene: 3 seghe a tazza diamantate diametro 25, 35, 57, adattatore Power Change, dispositivo di centraggio e sistema di raffreddamento diamond HardCeramics

52950095



codice	descrizione			u.m.	imb.	m.o.
3.433.812	serie punte dia a tazza	starter kit	serie 3 tazze	pz	1	1*

GALIMBERTI FERRAMENTA
www .galimbertiferramenta.com

PUNTE ELICOIDALI PER LEGNO

Punte elicoidali per fori nel legno con punta da centro ed incisori.

52910010

Con punta centrale di riferimento



codice	descrizione			u.m.	imb.	m.o.
1.226.539	punte 3 punte elicoidali ts	8 x 225/160 a 8	lunghe attacco 8	pz	1	1
2.528.175	punte 3 punte elicoidali ts	10 x 225/160 a10	lunghe attacco 10	pz	1	1
4.461.654	punte 3 punte elicoidali ts	12 x 225/160 a10	lunghe attacco 10	pz	1	1
4.987.567	punte 3 punte elicoidali ts	14 x 265/190 a10	lunghe attacco 10	pz	1	1
1.973.150	punte 3 punte elicoidali ts	14 x 265/190 a16	lunghe attacco 16	pz	1	1
1.381.207	punte 3 punte elicoidali ts	15 x 265/190 a10	lunghe attacco 10	pz	1	1
7.100.833	punte 3 punte elicoidali ts	15 x 265/190 a16	lunghe attacco 16	pz	1	1
5.241.217	punte 3 punte elicoidali ts	16 x 265/190 a10	lunghe attacco 10	pz	1	1
2.708.188	punte 3 punte elicoidali ts	16 x 265/190 a16	lunghe attacco 16	pz	1	1
3.630.839	punte 3 punte elicoidali ts	18 x 305/240 a13	lunghe attacco 13	pz	1	1

GALIMBERTI FERRAMENTA
www .galimbertiferramenta.com

PUNTE FORATUTTO

Punte HM con tagliente affilato.
Utilizzabili per la foratura di qualsiasi materiale (metalli, legno, piastrelle, muratura)
Da utilizzare a sola rotazione (senza percussione).

52950010

codice	descrizione			u.m.	imb.	m.o.
1.249.071	punte hm foratutto cilindriche	4 x 75/ 40	karat	pz	5	1*
8.973.160	punte hm foratutto cilindriche	7 x 100/ 60	karat	pz	5	1*
8.179.937	punte hm foratutto cilindriche	8 x 120/ 80	karat	pz	5	1*
7.554.827	punte hm foratutto cilindriche	10 x 120/ 80	karat	pz	5	1*
8.498.595	punte hm foratutto cilindriche	12 x 150/ 90	karat	pz	5	1*

GALIMBERTI FERRAMENTA
www .galimbertiferramenta.com

PUNTE HM A LANCIA

Tagliente in metallo duro affilato al diamante con affilatura conica per una perforatura precisa.
Piastrina in metallo duro saldata ad alta temperatura.
Gambo cilindrico.
Per forare in piastrelle, porcellana e vetro.
Da utilizzare senza percussione.

Attenzione: non adatta al vetro temprato. La punta andrebbe usata con un numero di giri basso e con raffreddamento continuo (acqua, trementina, petrolio).

52950040

Per forare vetro e piastrelle



codice	descrizione			u.m.	imb.	m.o.
6.036.218	punte hm lancia cilindriche	d. 10 x 90	x vetro e piastrelle	pz	5	1*

GALIMBERTI FERRAMENTA
www .galimbertiferramenta.com

PUNTE HM ELICOIDALI CILINDRICHE

Punte elicoidali per muratura.

52800020

Superprofessionali



codice	descrizione			u.m.	imb.	m.o.
7.627.873	punte hm cilindriche elicoid.	mm. 7 x 100	elastic	pz	10	1*
5.431.571	punte hm cilindriche elicoid.	18 x 200/140		pz	1	1*
4.551.102	punte hm cilindriche elicoid.	7 x 100/ 60	bluegranite	pz	5	1*
8.727.855	punte hm cilindriche elicoid.	8 x 100/ 50	bluegranite	pz	5	1*
8.869.029	punte hm cilindriche elicoid.	12 x 150/ 90	bluegranite a 10	pz	5	1*
2.498.379	punte hm cilindriche elicoid.	16 x 160/100	bluegranite a 12.3	pz	1	1*
2.725.024	punte hm cilindriche elicoid.	20 x 160/100	bluegranite a 12.7	pz	1	1*

GALIMBERTI FERRAMENTA
www .galimbertiferramenta.com

PUNTE HM ELICOIDALI SDS

Punte elicoidali con attacco rapido SDS per muratura.

52800010

Punte con attacco rapido sds con riporti al widia



codice	descrizione			u.m.	imb.	m.o.
3.809.457	punte hm sds plus elicoidali	4 x 110/ 50	2 taglienti	pz	5	1
3.572.863	punte hm sds plus elicoidali	5 x 110/ 50	2 taglienti	pz	5	1
3.797.341	punte hm sds plus elicoidali	5 x 160/100	2 taglienti	pz	5	1
2.705.040	punte hm sds plus elicoidali	6 x 110/ 50	2 taglienti	pz	5	1
4.970.309	punte hm sds plus elicoidali	6 x 160/100	2 taglienti	pz	5	1
2.915.029	punte hm sds plus elicoidali	7 x 110/ 50	2 taglienti	pz	5	1
2.046.952	punte hm sds plus elicoidali	7 x 160/100	2 taglienti	pz	5	1
6.137.601	punte hm sds plus elicoidali	8 x 110/ 50	2 taglienti	pz	5	1
8.999.443	punte hm sds plus elicoidali	8 x 160/100	2 taglienti	pz	5	1
1.361.957	punte hm sds plus elicoidali	9 x 160/110	2 taglienti	pz	5	1
6.284.527	punte hm sds plus elicoidali	10 x 160/100	2 taglienti	pz	5	1
4.934.400	punte hm sds plus elicoidali	10 x 210/150	2 taglienti	pz	5	1*
7.321.375	punte hm sds plus elicoidali	11 x 210/150	2 taglienti	pz	5	1*
8.617.392	punte hm sds plus elicoidali	12 x 160/100	2 taglienti	pz	5	1*
3.178.539	punte hm sds plus elicoidali	13 x 160/100	2 taglienti	pz	5	1*
4.918.172	punte hm sds plus elicoidali	15 x 160/100	2 taglienti	pz	5	1*
5.120.642	punte hm sds plus elicoidali	16 x 210/150	2 taglienti	pz	1	1*
7.148.798	punte hm sds plus elicoidali	18 x 200/150	2 taglienti	pz	1	1*

GALIMBERTI FERRAMENTA
www .galimbertiferramenta.com

PUNTE HSS ELICOIDALI CILINDRICHE

Punte elicoidali rullate utilizzabili per forature generiche su metalli.

GALIMBERTI FERRAMENTA
www .galimbertiferramenta.com

52690010



codice	descrizione			u.m.	imb.	m.o.
6.875.756	punte hss elicoidali rullate	mm. 1.00	cilindriche	pz	10	1
8.199.188	punte hss elicoidali rullate	mm. 1.25	cilindriche	pz	10	1
3.648.759	punte hss elicoidali rullate	mm. 1.50	cilindriche	pz	10	1
3.716.496	punte hss elicoidali rullate	mm. 1.75	cilindriche	pz	10	1
2.439.846	punte hss elicoidali rullate	mm. 2.00	cilindriche	pz	10	1
4.901.747	punte hss elicoidali rullate	mm. 2.25	cilindriche	pz	10	1
1.256.246	punte hss elicoidali rullate	mm. 2.50	cilindriche	pz	10	1
2.131.597	punte hss elicoidali rullate	mm. 2.75	cilindriche	pz	10	1
9.576.421	punte hss elicoidali rullate	mm. 3.00	cilindriche	pz	10	1
8.211.422	punte hss elicoidali rullate	mm. 3.25	cilindriche	pz	10	1
4.458.890	punte hss elicoidali rullate	mm. 3.50	cilindriche	pz	10	1
1.136.005	punte hss elicoidali rullate	mm. 3.75	cilindriche	pz	10	1
7.181.900	punte hss elicoidali rullate	mm. 4.00	cilindriche	pz	10	1
5.702.671	punte hss elicoidali rullate	mm. 4.25	cilindriche	pz	10	1
1.853.520	punte hss elicoidali rullate	mm. 4.50	cilindriche	pz	10	1
1.245.790	punte hss elicoidali rullate	mm. 4.75	cilindriche	pz	10	1
6.368.043	punte hss elicoidali rullate	mm. 5.00	cilindriche	pz	10	1
5.337.736	punte hss elicoidali rullate	mm. 5.25	cilindriche	pz	10	1
3.533.659	punte hss elicoidali rullate	mm. 5.50	cilindriche	pz	10	1
4.575.856	punte hss elicoidali rullate	mm. 5.75	cilindriche	pz	10	1
1.812.602	punte hss elicoidali rullate	mm. 6.00	cilindriche	pz	10	1
8.499.066	punte hss elicoidali rullate	mm. 6.25	cilindriche	pz	10	1
3.208.151	punte hss elicoidali rullate	mm. 6.50	cilindriche	pz	10	1
7.467.943	punte hss elicoidali rullate	mm. 6.75	cilindriche	pz	10	1
4.523.437	punte hss elicoidali rullate	mm. 7.00	cilindriche	pz	10	1
1.817.102	punte hss elicoidali rullate	mm. 7.25	cilindriche	pz	10	1
8.288.370	punte hss elicoidali rullate	mm. 7.50	cilindriche	pz	10	1
4.563.983	punte hss elicoidali rullate	mm. 7.75	cilindriche	pz	10	1
9.677.180	punte hss elicoidali rullate	mm. 8.00	cilindriche	pz	10	1
9.771.871	punte hss elicoidali rullate	mm. 8.25	cilindriche	pz	5	1
1.845.976	punte hss elicoidali rullate	mm. 8.50	cilindriche	pz	5	1
3.936.788	punte hss elicoidali rullate	mm. 8.75	cilindriche	pz	5	1
4.915.898	punte hss elicoidali rullate	mm. 9.00	cilindriche	pz	5	1
8.038.463	punte hss elicoidali rullate	mm. 9.50	cilindriche	pz	5	1
2.372.433	punte hss elicoidali rullate	mm. 10.00	cilindriche	pz	5	1
8.783.288	punte hss elicoidali rullate	mm. 10.25	attacco 10	pz	5	5
9.407.497	punte hss elicoidali rullate	mm. 10.50	attacco 10	pz	5	1
2.488.097	punte hss elicoidali rullate	mm. 10.75	attacco 10	pz	5	5
3.840.481	punte hss elicoidali rullate	mm. 11.00	attacco 10	pz	5	1
9.516.007	punte hss elicoidali rullate	mm. 11.50	attacco 10	pz	5	1
2.054.087	punte hss elicoidali rullate	mm. 12.00	attacco 10	pz	5	1
9.737.471	punte hss elicoidali rullate	mm. 12.50	attacco 10	pz	5	1
4.065.869	punte hss elicoidali rullate	mm. 13.00	attacco 10	pz	5	1
6.692.704	punte hss elicoidali rullate	mm. 13.50	attacco 10	pz	5	1

GALIMBERTI FERRAMENTA
www .galimbertiferramenta.com

codice	descrizione			u.m.	imb.	m.o.
1.868.753	punte hss elicoidali rullate	mm. 14.00	attacco 10	pz	5	1
1.318.494	punte hss elicoidali rullate	mm. 14.50	attacco 10	pz	5	1
1.998.979	punte hss elicoidali rullate	mm. 15.00	attacco 10	pz	5	1

Punte elicoidali rullate e rettificate con rivestimento Tin utilizzabili per forature generiche su metalli.

52690020



codice	descrizione			u.m.	imb.	m.o.
4.985.549	punte hss tin elicoidali rett	mm. 1.00	cilindriche titanio	pz	10	1
2.424.330	punte hss tin elicoidali rett	mm. 2.00	cilindriche titanio	pz	10	1
5.181.377	punte hss tin elicoidali rett	mm. 2.50	cilindriche titanio	pz	10	1
5.154.142	punte hss tin elicoidali rett	mm. 3.00	cilindriche titanio	pz	10	1
9.949.997	punte hss tin elicoidali rett	mm. 3.50	cilindriche titanio	pz	10	1
5.045.259	punte hss tin elicoidali rett	mm. 4.00	cilindriche titanio	pz	10	1
5.256.723	punte hss tin elicoidali rett	mm. 4.50	cilindriche titanio	pz	10	1
7.605.390	punte hss tin elicoidali rett	mm. 4.75	cilindriche titanio	pz	10	10
1.208.009	punte hss tin elicoidali rett	mm. 5.00	cilindriche titanio	pz	10	1
1.039.900	punte hss tin elicoidali rett	mm. 5.50	cilindriche titanio	pz	10	1
7.459.665	punte hss tin elicoidali rett	mm. 6.00	cilindriche titanio	pz	10	1
3.704.400	punte hss tin elicoidali rett	mm. 7.00	cilindriche titanio	pz	10	1
8.830.005	punte hss tin elicoidali rett	mm. 8.00	cilindriche titanio	pz	10	1

Punte elicoidali molate con tolleranze dimensionali strettissime e grado di finitura superficiale di qualità ottimali.
Garantiscono forature nei metalli di qualità superiore.

52690050

Serie extra corta din 1897

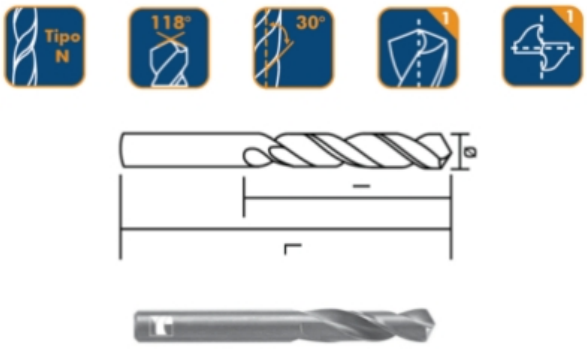

codice	descrizione			u.m.	imb.	m.o.
3.554.609	punte hss din 1897	3.0 x 16/ 16	extra corte	pz	10	1*
2.498.072	punte hss din 1897	3.5 x 52/ 20	extra corte	pz	10	1*
1.624.007	punte hss din 1897	4.0 x 55/ 22	extra corte	pz	10	1*
6.974.190	punte hss din 1897	5.0 x 62/ 26	extra corte	pz	10	1*

GALIMBERTI FERRAMENTA
www .galimbertiferramenta.com

Punte elicoidali molate con tolleranze dimensionali strettissime e grado di finitura superficiale di qualità ottimali.
Garantiscono forature nei metalli di qualità superiore.

52690070

Serie corta din 338

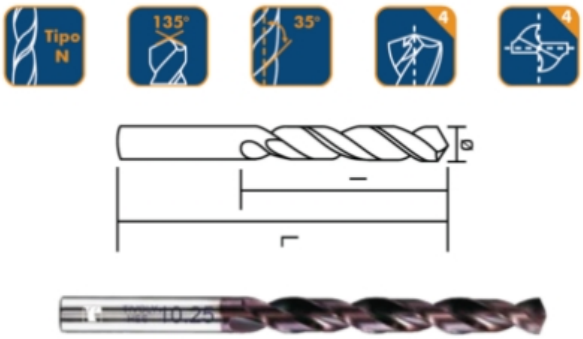

codice	descrizione			u.m.	imb.	m.o.
8.980.335	serie punte hss din 338 tzx f	25 pz mm 2/13	c/1 svasatore d. 15	pz	1	1*
7.192.388	punte hss din 338 tzx flam	1.0 x 34/ 12		pz	10	1*
6.879.105	punte hss din 338 tzx flam	1.6 x 43/ 20		pz	10	10*
9.170.452	punte hss din 338 tzx flam	1.8 x 46/ 22		pz	10	10*
2.950.587	punte hss din 338 tzx flam	4.2 x 75/ 43		pz	10	1*
3.973.318	punte hss din 338 tzx flam	4.3 x 80/ 47		pz	10	10*
1.514.575	punte hss din 338 tzx flam	5.0 x 86/ 52		pz	10	1*
6.413.873	punte hss din 338 tzx flam	5.5 x 93/ 57		pz	10	1*
9.247.000	punte hss din 338 tzx flam	6.75 x 109/ 69		pz	10	1*
4.832.256	punte hss din 338 tzx flam	7.0 x 109/ 69		pz	10	1*
3.777.350	punte hss din 338 tzx flam	7.5 x 109/ 69		pz	10	1*
5.938.209	punte hss din 338 tzx flam	8.0 x 117/ 75		pz	10	1*
9.516.038	punte hss din 338 tzx flam	8.5 x 117/ 75		pz	5	1*
3.564.943	punte hss din 338 tzx flam	9.0 x 125/ 81		pz	5	1*
8.060.143	punte hss din 338 tzx flam	10.25 x 133/ 87		pz	5	1*
8.329.479	punte hss din 338 tzx flam	11.0 x 142/ 87		pz	2	1*
9.265.394	punte hss din 338 tzx flam	12.0 x 142/ 87		pz	2	1*
2.751.559	punte hss din 338 tzx flam	13.0 x 142/ 87		pz	2	1*

Punte elicoidali molate con tolleranze dimensionali strettissime e grado di finitura superficiale di qualità ottimali.
Garantiscono forature nei metalli di qualità superiore.

GALIMBERTI FERRAMENTA
www .galimbertiferramenta.com

52690090

Serie corta din 338

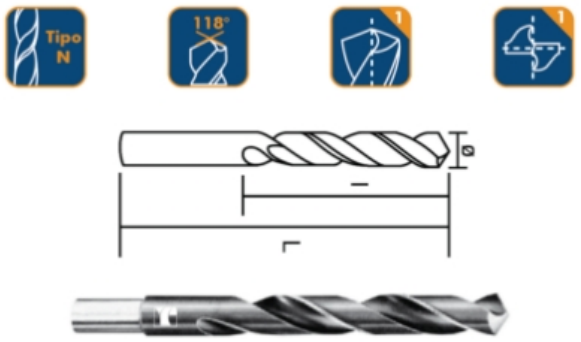

codice	descrizione		u.m.	imb.	m.o.
7.593.369	punte hss din 338	14.0 x 160/108	pz	5	1*
2.325.347	punte hss din 338	15.0 x 169/114	pz	5	1*
9.652.378	punte hss din 338	16.0 x 178/120	pz	5	1*

Punte elicoidali molate con tolleranze dimensionali strettissime e grado di finitura superficiale di qualità ottimali.
Garantiscono forature nei metalli di qualità superiore.
Udonee per acciai inossidabili.

52690110

Serie corta din 338

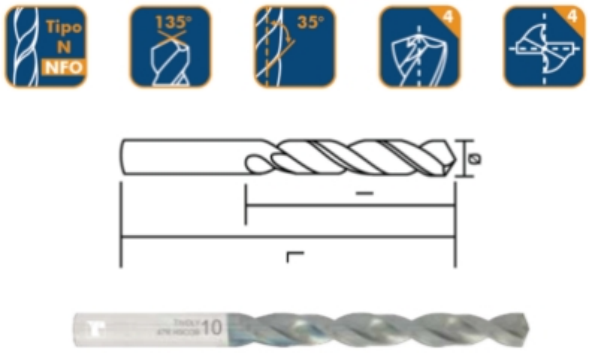

codice	descrizione			u.m.	imb.	m.o.
6.680.619	punte hss din 338 tbx blade	4.2 x 75/ 43	x acciaio inox	pz	10	1*
2.913.711	punte hss din 338 tbx blade	5.5 x 93/ 57	x acciaio inox	pz	10	1*
4.411.048	punte hss din 338 tbx blade	7.0 x 109/ 69	x acciaio inox	pz	10	1*
2.734.491	punte hss din 338 tbx blade	8.5 x 117/ 75	x acciaio inox	pz	5	1*
1.458.961	punte hss din 338 tbx blade	9.0 x 125/ 81	x acciaio inox	pz	5	1*
7.686.153	punte hss din 338 tbx blade	11.0 x 142/ 94	x acciaio inox	pz	5	1*
2.527.604	punte hss din 338 tbx blade	12.0 x 151/101	x acciaio inox	pz	5	1*
2.452.678	punte hss din 338 tbx blade	13.0 x 151/101	x acciaio inox	pz	5	1*

GALIMBERTI FERRAMENTA
www .galimbertiferramenta.com

SCALPELLI SDS PLUS

52800015



codice	descrizione			u.m.	imb.	m.o.
2.696.966	scalpelli sds plus a punta	mm. 250		pz	1	1
8.391.315	scalpelli sds plus x scanalat.	mm. 22 x 250		pz	1	1
1.511.185	scalpelli sds plus piatti	mm. 40 x 250	a spatola	pz	1	1
2.795.348	scalpelli sds top piatti	mm. 20 x 270		pz	1	1*

GALIMBERTI FERRAMENTA
www .galimbertiferramenta.com

SERIE FRESE CAROTATRICI HSS

La fresa carotatrice è una singolare evoluzione rispetto ai metodi di perforazione che utilizzano punte elicoidali, infatti la fresa esegue un'azione di taglio periferico rimuovendo, solo ed esclusivamente, una sottile corona di materiale proporzionale allo spessore della fresa, lasciando intatto un lingottino cilindrico di materiale (denominato carota) che viene espulso dalla fresa, a taglio compiuto.

61601000

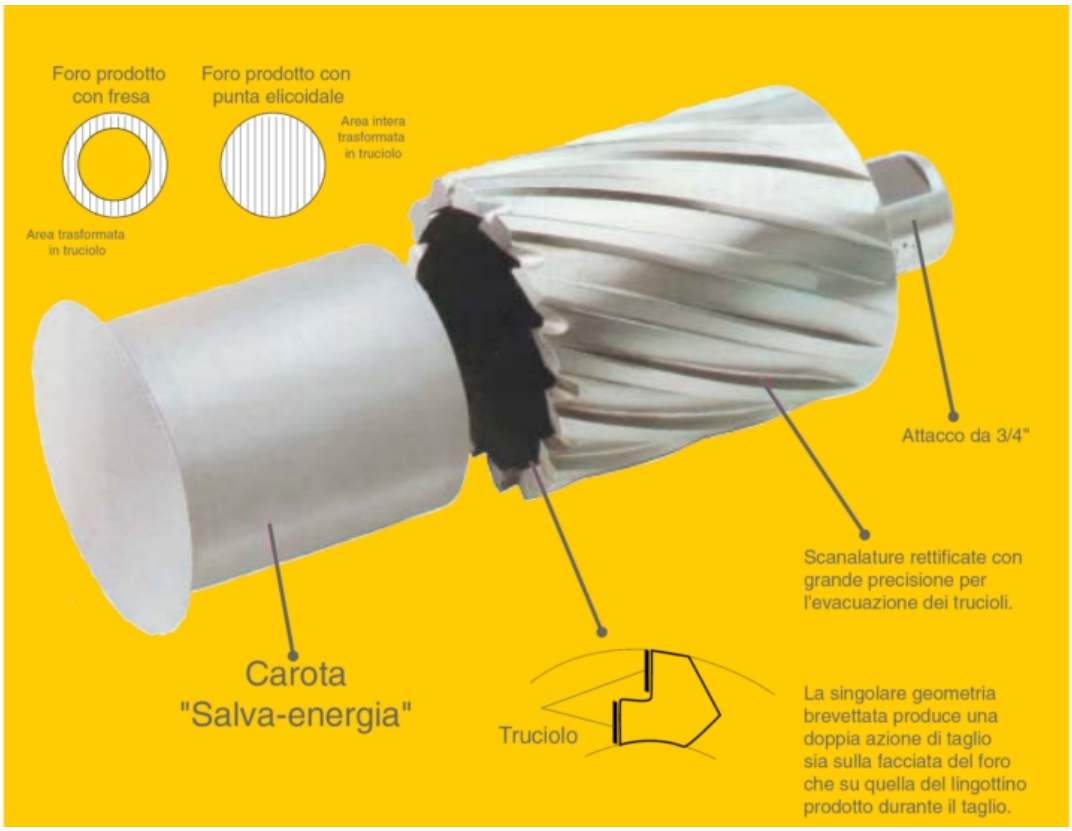

codice	descrizione			u.m.	imb.	m.o.
7.225.000	serie frese hss-co	5 pz mm.140/220	h mm. 25	pz	1	1*

GALIMBERTI FERRAMENTA
www .galimbertiferramenta.com

SERIE PUNTE HSS

61600110



codice	descrizione			u.m.	imb.	m.o.
1.506.075	serie punte hss rullate	19 pz mm 1/10	astuccio metallo	pz	1	1
3.557.402	serie punte hss rullate	25 pz mm 1/13	astuccio metallo	pz	1	1

61600120



codice	descrizione			u.m.	imb.	m.o.
4.523.154	serie punte hss rullate	19 pz mm 1/10	barilotto	pz	1	1

GALIMBERTI FERRAMENTA
www .galimbertiferramenta.com

SERIE PUNTE HSS TIN

61600150



codice	descrizione			u.m.	imb.	m.o.
4.515.272	serie punte hss tin	10 pz mm 1.0/10	astuccio plastica	pz	1	1

61600160



codice	descrizione			u.m.	imb.	m.o.
3.866.436	serie punte hss tin	19 pz mm 1.0/10	astuccio plastica	pz	1	1

GALIMBERTI FERRAMENTA
www .galimbertiferramenta.com

ATTACCHI PER FRESE

La riduzione cilindrica R.01 è consigliata per collegare utensili con attacco filettato MC.12 a mandrini per attacchi cilindrici.
Ricordiamo che l'uso di riduzioni, richiede una verifica dimensionale dell' insieme utensile-attacchi, consigliamo in merito di consultare un tecnico.

30360940



codice	descrizione			u.m.	imb.	m.o.
1.188.295	attacchi filettati mc12 dx	d= 8 x 30	x frese mc12	pz	1	1
5.237.104	attacchi filettati mc12 dx	d=10 x 30	x frese mc12	pz	1	1
3.431.368	attacchi filettati mc12 dx	d=12 x 30	x frese mc12	pz	1	1
6.399.320	attacchi filettati mc12 dx	d=12 x 50	x frese mc12	pz	1	1
1.434.705	attacchi filettati mc12 dx	d=13 x 50	x frese mc12	pz	1	1
9.753.198	attacchi filettati mc12 dx	d= 9.5 x 50	x frese mc12	pz	1	1
2.284.132	attacchi filettati mc12 dx	d=16 x 60	x frese mc12	pz	1	1
4.038.122	attacchi filettati mc12 dx	d=13 x 85	x frese mc12	pz	1	1
5.441.082	attacchi filettati mc12 dx	d=16 x 85	x frese mc12	pz	1	1

L'adattatore per foratrici R.10, è consigliato per collegare utensili con attacco filettato MC.12 a mandrini di foratrici ad attacco rapido .
Ricordiamo che l'uso di riduzioni, richiede una verifica dimensionale dell' insieme utensile-attacchi, consigliamo inerito di consultare un tecnico.

30360942



codice	descrizione			u.m.	imb.	m.o.
2.391.380	attacchi filettati mc12 dx	d=10 piano x 27	x frese mc12	pz	1	1
7.139.208	attacchi filettati mc12 dx	d=10 piano x 40	x frese mc12	pz	1	1
8.198.372	attacchi filettati mc12 sx	d=10 piano x 27	x frese mc12	pz	1	1
1.332.346	attacchi filettati mc12 sx	d=10 piano x 40	x frese mc12	pz	1	1

La riduzione conica R.02 è consigliata per collegare utensili con attacco filettato MC.12 a fresatrici con attacco conico CM2 dotate di dado di smontaggio con filetto d.20 +14 fil ".
Ricordiamo che l'uso di riduzioni, richiede una verifica dimensionale dell' insieme utensile-attacchi, consigliamo in merito di consultare un tecnico.

GALIMBERTI FERRAMENTA
www .galimbertiferramenta.com

30360944



codice	descrizione			u.m.	imb.	m.o.
2.035.505	attacchi filettati conici cm2	mc12	lunghezza 106	pz	1	1

L'adattatore R.16 è specifico per il montaggio di tutte le punte ad attacco filettato femmina MC.12 sulle macchine foratrici ad attacco filettato M.10, tipo Morbidelli, Biesse, Reymall e Weeke.

30360948



codice	descrizione			u.m.	imb.	m.o.
2.497.631	attacchi filettati mc12 dx	m10 cilind. x 15	x frese mc12	pz	1	1
7.697.340	attacchi filettati mc12 dx	m10 cilind. x 20	x frese mc12	pz	1	1
2.017.228	attacchi filettati mc12 dx	m10 cilind. x 25	x frese mc12	pz	1	1
1.903.805	attacchi filettati mc12 sx	m10 cilind. x 15	x frese mc12	pz	1	1
4.714.880	attacchi filettati mc12 sx	m10 cilind. x 20	x frese mc12	pz	1	1
1.550.344	attacchi filettati mc12 sx	m10 cilind. x 25	x frese mc12	pz	1	1

L'adattatore R.17 è specifico per il montaggio di tutte le punte ad attacco filettato femmina MC.12 sulle macchine foratrici ad attacco filettato M.10, tipo Vitap, Ompec, Alberti e Busellato.

GALIMBERTI FERRAMENTA
www .galimbertiferramenta.com

30360950



codice	descrizione			u.m.	imb.	m.o.
3.145.722	attacchi filettati mc12 dx	m10 conico x 15	x frese mc12	pz	1	1
8.615.213	attacchi filettati mc12 dx	m10 conico x 20	x frese mc12	pz	1	1
4.979.333	attacchi filettati mc12 dx	m10 conico x 25	x frese mc12	pz	1	1
5.621.996	attacchi filettati mc12 sx	m10 conico x 15	x frese mc12	pz	1	1
1.646.269	attacchi filettati mc12 sx	m10 conico x 20	x frese mc12	pz	1	1
6.814.632	attacchi filettati mc12 sx	m10 conico x 25	x frese mc12	pz	1	1

GALIMBERTI FERRAMENTA
www .galimbertiferramenta.com

BUSSOLE DI RIDUZIONE

Bussole elastiche per gli attacchi cilindrici delle frese che consentono la modifica del diametro del gambo.f= diametro internod = diametro esterno
La bussola di maggiorazione R.05 è consigliata per collegare utensili con attacco cilindrico a mandrini per attacchi cilindrici con diametro maggiore.
Ricordiamo che l'uso di riduzioni, richiede una verifica dimensionale dell' insieme utensile-attacchi, consigliamo in merito di consultare un tecnico.

30360965

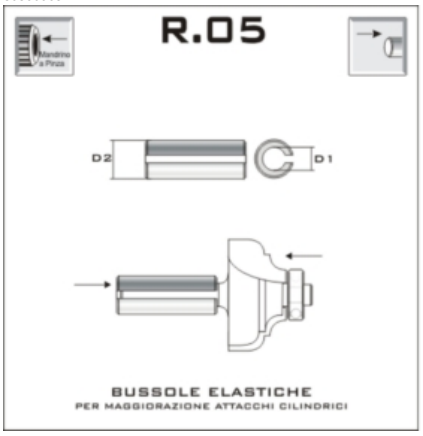

codice	descrizione			u.m.	imb.	m.o.
9.857.117	bussole riduzione x frese	f= 6 d= 8	da mm. 6 a mm. 8	pz	1	1
9.661.615	bussole riduzione x frese	f= 6 d=10	da mm. 6 a mm.10	pz	1	1
7.251.979	bussole riduzione x frese	f= 6 d=12	da mm. 6 a mm.12	pz	1	1
3.380.956	bussole riduzione x frese	f= 8 d=12	da mm. 8 a mm.12	pz	1	1
3.498.842	bussole riduzione x frese	f= 9.5 d=12	da mm. 9.5 a mm.12	pz	1	1

GALIMBERTI FERRAMENTA
www .galimbertiferramenta.com

COLTELLI PER FRESE

I coltelli e i rasanti intercambiabili R.07-LEUCO sono i ricambi originali dei nostri utensili.
La loro qualità e precisione è di altissimo livello ed il loro utilizzo rende i nostri utensili altamente performanti.
Essi sono costruiti utilizzando esclusivamente polveri di carburo di tungsteno MICROGRANA sinterizzate.
Il controllo della loro qualità è garantito da LEUCO

30360990



codice	descrizione			u.m.	imb.	m.o.
9.082.632	coltelli frese hm	7.5x 12 h1.5 z2	confezioni 10 pezzi	cf	1	1
3.195.390	coltelli frese hm	12 x 12 h 1.5 z4	confezione 10 pezzi	cf	1	1
8.326.911	coltelli frese hm	14 x 14 h 2.0 z4	confezione 10 pezzi	cf	1	1
6.664.817	coltelli frese hm	15 x 12 h 1.5 z2	confezione 10 pezzi	cf	1	1
7.676.345	coltelli frese hm	18 x 18 h1.95 z4	confezione 10 pezzi	cf	1	1
2.126.708	coltelli frese hm	20 x 12 h 1.5 z2	confezioni 10 pezzi	cf	1	1
3.064.511	coltelli frese hm	30 x 12 h 1.5 z2	confezione 10 pezzi	cf	1	1
2.128.986	coltelli frese hm	60 x 12 h 1.5 z2	confezioni 10 pezzi	cf	1	1
1.788.143	coltelli frese hm t59 incisori	18 x 8 z 2	confezioni 10 pz.	cf	1	1
2.610.702	coltelli frese hm t.59	x diam. 30 z 2	confezioni 10 pezzi	cf	1	1
2.371.481	coltelli frese hm t.59	x diam. 40 z 2	confezioni 10 pezzi	cf	1	1
2.476.728	coltelli frese hm t.59	x diam. 26 z 2	confezioni 10 pezzi	cf	1	1

Le viti TORX R.59 sono i ricambi originali dei nostri utensili e sono costruite in acciaio ad alta resistenza 10.8 DIN.

30360995



codice	descrizione			u.m.	imb.	m.o.
9.571.167	viti tbl croce torx x frese	4ma x 8		pz	10	10

GALIMBERTI FERRAMENTA
www .galimbertiferramenta.com

CUSCINETTI

Cuscinetti a sfera con doppia schermatura antipolvere da utilizzare come guida per le frese.
I cuscinetti a sfera R.06 sono i ricambi originali dei nostri utensili e possono essere montati nei diversi diametri esterni, controllando che abbiano lo stesso diametro del foro di calettamento.
I dischi di alluminio tornibili con doppio cuscinetto annegato, consentono inoltre di realizzare guide degli utensili di diversi diametri secondo le misure disponibili.

30360960



codice	descrizione		u.m.	imb.	m.o.
6.215.507	cuscinetti a sfere x frese	d=19 h= 6 f= 7	pz	10	10
8.191.724	cuscinetti a sfere x frese	d=10 h= 4 f= 4	pz	10	10
8.161.567	cuscinetti a sfere x frese	d=10 h= 4 f= 3	pz	10	1
2.162.256	cuscinetti a sfere x frese	d=13 h= 5 f= 4	pz	10	1
3.330.531	cuscinetti a sfere x frese	d=16 h= 5 f= 5	pz	10	10
2.492.605	cuscinetti a sfere x frese	d=19 h= 6 f= 6	pz	10	10
6.687.762	cuscinetti a sfere x frese	d=16 h= 5 f= 4	pz	10	10

GALIMBERTI FERRAMENTA
www .galimbertiferramenta.com

FRESE PER RAGGIATURE CONVESSE

Frese con riporti in metallo duro HM con cuscinetto guida per realizzare raggiature convesse su fili.d = diametrot = lunghezza taglienter = raggio
La fresa per raggiare concavo è consigliata per eseguire raggiature con elettrofresatrici portatili su legni o compositi.
La fresa può lavorare lateralmente, su pezzi diritti o curvati, in appoggio al cuscinetto di guida.

30360260



codice	descrizione			u.m.	imb.	m.o.
8.816.900	frese t.07.01 attacco mc12	r= 6 d=25 t=13	hm raggiature convess	pz	1	1
7.317.149	frese t.07.01 attacco mc12	r= 8 d=29 t=14	hm raggiature convess	pz	1	1
9.907.409	frese t.07.01 attacco mc12	r=10 d=33 t=16	hm raggiature convess	pz	1	1
9.438.002	frese t.07.01 attacco mc12	r=12 d=37 t=18	hm raggiature convess	pz	1	1
2.079.363	frese t.07.01 attacco mc12	r=15 d=43 t=20	hm raggiature convess	pz	1	1
3.736.746	frese t.07.01 attacco mc12	r=17 d=48 t=22	hm raggiature convess	pz	1	1
1.603.514	frese t.07.01 attacco mc12	r=20 d=53 t=25	hm raggiature convess	pz	1	1

Frese con riporti in metallo duro HM con cuscinetto guida per realizzare raggiature convesse su fili.d = diametrot = lunghezza taglienter = raggio
La fresa per raggiare concavo è consigliata per eseguire raggiature con elettrofresatrici portatili su legni o compositi.
La fresa può lavorare lateralmente, su pezzi diritti o curvati, in appoggio al cuscinetto di guida.

30360265

codice	descrizione			u.m.	imb.	m.o.
3.326.503	frese t.08.01 attacco mm. 6	r= 3 d=19 t=10	hm raggiature convess	pz	1	1
1.108.897	frese t.08.01 attacco mm. 6	r= 4 d=21 t=10	hm raggiature convess	pz	1	1
2.916.163	frese t.08.01 attacco mm. 6	r= 5 d=23 t=12	hm raggiature convess	pz	1	1
3.648.728	frese t.08.01 attacco mm. 6	r= 6 d=25 t=12	hm raggiature convess	pz	1	1
5.135.455	frese t.08.01 attacco mm. 6	r= 8 d=29 t=13	hm raggiature convess	pz	1	1
2.064.925	frese t.08.01 attacco mm. 6	r=10 d=33 t=15	hm raggiature convess	pz	1	1
6.832.568	frese t.08.01 attacco mm. 6	r=12 d=37 t=16	hm raggiature convess	pz	1	1
5.857.128	frese t.08.01 attacco mm. 6	r=15 d=43 t=19	hm raggiature convess	pz	1	1
8.186.027	frese t.08.01 attacco mm. 8	r=20 d=53 t=24	hm raggiature convess	pz	1	1

GALIMBERTI FERRAMENTA
www .galimbertiferramenta.com

FRESE DIAMANTATE

La fresa per cave T.68 è consigliata per eseguire, con macchine CNC, cave o contornare su truciolari e bilaminati.
L' utensile ha taglienti con inclinazione assiale positiva e negativa, per ottenere una finitura accurata delle superfici superiore ed inferiore dei pannelli con rivestimenti melaminici.
Lo spessore di diamante di questo utensile permette di eseguire 2/3 affilature.

30360800



codice	descrizione			u.m.	imb.	m.o.
1.395.518	frese t.68.27 attacco mm.12	d=12 t=27 z=4	hm diamantate x fori	pz	1	1
5.893.768	frese t.68.27 attacco mm.20	d=16 t=27 z=4	hm diamantate x fori	pz	1	1
3.640.326	frese t.68.36 attacco mm.12	d=12 t=36 z=5	hm diamantate x fori	pz	1	1
7.590.801	frese t.68.36 attacco mm.20	d=16 t=36 z=5	hm diamantate x fori	pz	1	1
7.715.501	frese t.68.36 attacco mm.20	d=18 t=36 z=5	hm diamantate x fori	pz	1	1
8.952.233	frese t.68.36 attacco mm.20	d=20 t=36 z=5	hm diamantate x fori	pz	1	1
8.594.396	frese t.68.44 attacco mm.20	d=16 t=44 z=6	hm diamantate x fori	pz	1	1
5.346.097	frese t.68.44 attacco mm.20	d=18 t=44 z=6	hm diamantate x fori	pz	1	1
5.075.102	frese t.68.44 attacco mm.20	d=20 t=44 z=6	hm diamantate x fori	pz	1	1
4.873.884	frese t.68.53 attacco mm.20	d=20 t=53 z=7	hm diamantate x fori	pz	1	1

La fresa per cave T.68R è consigliata per eseguire, con macchine CNC, cave o contornare su truciolari e bi-laminati.
L' utensile ha taglienti con inclinazione assiale positiva e negativa, per ottenere una finitura accurata delle superfici superiore ed inferiore dei pannelli con rivestimenti melaminici.
Lo spessore di diamante di questo utensile permette di eseguire 8/9 affilature.

30360805



codice	descrizione			u.m.	imb.	m.o.
8.465.849	frese t.68.27 attacco mm.20	d=20 t=27 z=10	hm diamantate x fori	pz	1	1
4.784.739	frese t.68.35 attacco mm.20	d=20 t=35 z=12	hm diamantate x fori	pz	1	1
1.921.656	frese t.68.48 attacco mm.20	d=20 t=48 z=15	hm diamantate x fori	pz	1	1

GALIMBERTI FERRAMENTA
www .galimbertiferramenta.com

FRESE MULTISAGOMA

Frese con riporti in metallo duro HM per realizzare sagomature.Lo speciale profilo multisagoma permette di realizzare innumerevoli profili combinando i diversi raggi e profili di sagomatura.Con cuscinetto guida.
La fresa per sagomare T.35 è consigliata per eseguire cornici e bordi di mobili.
Utilizzando le varie parti della sua sagoma, è possibile realizzare sequenze diverse di raggi e battute, creando varie tipologie di profili e cornici.
L'utensile può essere utilizzato con elettro-fresatrici portatili su legni o materiali compositi.
La fresa può lavorare lateralmente su pezzi diritti o curvati, in appoggio al cuscinetto di guida.

30360608



codice	descrizione			u.m.	imb.	m.o.
7.175.466	frese t.35.00 attacco mm.12	multisagoma	hm x sagome	pz	1	1

GALIMBERTI FERRAMENTA
www .galimbertiferramenta.com

FRESE PER CAVE

Frese con riporti in metallo duro HM per realizzare cave piane.d = diametrot = lunghezza tagliente
La fresa per cave è consigliata per eseguire cave con elettro-fresatrici portatili su legni, truciolari e materiali plastici.
La fresa è dotata di lama di testa per l'entrata dell' utensile in foratura.

30360005



codice	descrizione			u.m.	imb.	m.o.
7.029.721	frese t.01.00 attacco mm. 8	d= 8 t=15	hm cave piane	pz	1	1
7.584.770	frese t.01.00 attacco mm. 8	d=10 t=15	hm cave piane	pz	1	1
8.888.204	frese t.01.00 attacco mm. 8	d=12 t=15	hm cave piane	pz	1	1
1.261.103	frese t.01.00 attacco mm. 8	d=14 t=15	hm cave piane	pz	1	1
7.043.451	frese t.01.00 attacco mm. 8	d=16 t=15	hm cave piane	pz	1	1
8.683.298	frese t.01.00 attacco mm. 8	d=18 t=15	hm cave piane	pz	1	1
5.723.805	frese t.01.00 attacco mm. 8	d=20 t=20	hm cave piane	pz	1	1
1.922.936	frese t.01.00 attacco mm. 8	d=22 t=20	hm cave piane	pz	1	1
5.080.649	frese t.01.00 attacco mm. 8	d=24 t=20	hm cave piane	pz	1	1
1.394.597	frese t.01.00 attacco mm. 8	d=25 t=20	hm cave piane	pz	1	1
3.385.418	frese t.01.00 attacco mm. 8	d=26 t=20	hm cave piane	pz	1	1

Frese con riporti in metallo duro HM per realizzare cave piane.d = diametrot = lunghezza tagliente
La fresa per cave è consigliata per eseguire cave con elettro-fresatrici portatili su legni, truciolari e materiali plastici.
La fresa è dotata di lama di testa per l'entrata dell' utensile in foratura.

GALIMBERTI FERRAMENTA
www .galimbertiferramenta.com

30360010



codice	descrizione			u.m.	imb.	m.o.
7.076.589	frese t.02.00 attacco mc12	d= 8 t=25	hm cave piane	pz	1	1
1.265.590	frese t.02.00 attacco mc12	d= 9 t=25	hm cave piane	pz	1	1
4.900.009	frese t.02.00 attacco mc12	d=10 t=25	hm cave piane	pz	1	1
3.515.914	frese t.02.00 attacco mc12	d=11 t=25	hm cave piane	pz	1	1
7.525.230	frese t.02.00 attacco mc12	d=12 t=25	hm cave piane	pz	1	1
7.247.477	frese t.02.00 attacco mc12	d=13 t=25	hm cave piane	pz	1	1
2.482.873	frese t.02.00 attacco mc12	d=14 t=25	hm cave piane	pz	1	1
4.262.756	frese t.02.00 attacco mc12	d=15 t=25	hm cave piane	pz	1	1
5.634.903	frese t.02.00 attacco mc12	d=16 t=25	hm cave piane	pz	1	1
7.926.983	frese t.02.00 attacco mc12	d=17 t=25	hm cave piane	pz	1	1
1.714.227	frese t.02.00 attacco mc12	d=18 t=25	hm cave piane	pz	1	1
2.604.312	frese t.02.00 attacco mc12	d=20 t=25	hm cave piane	pz	1	1
1.237.047	frese t.02.00 attacco mc12	d=22 t=25	hm cave piane	pz	1	1
9.939.752	frese t.02.00 attacco mc12	d=24 t=25	hm cave piane	pz	1	1
9.854.000	frese t.02.00 attacco mc12	d=25 t=25	hm cave piane	pz	1	1
5.481.583	frese t.02.00 attacco mc12	d=26 t=25	hm cave piane	pz	1	1
7.998.744	frese t.02.00 attacco mc12	d=28 t=25	hm cave piane	pz	1	1
8.760.968	frese t.02.00 attacco mc12	d=30 t=25	hm cave piane	pz	1	1
5.069.712	frese t.02.00 attacco mc12	d=32 t=25	hm cave piane	pz	1	1
8.093.073	frese t.02.00 attacco mc12	d=35 t=25	hm cave piane	pz	1	1

Frese con riporti in metallo duro HM per realizzare cave piane.d = diametrot = lunghezza tagliente
La fresa per cave è consigliata per eseguire cave con elettro-fresatrici portatili su legni, truciolari e materiali plastici.
La fresa è dotata di lama di testa per l'entrata dell' utensile in foratura.

GALIMBERTI FERRAMENTA
www .galimbertiferramenta.com

30360012



codice	descrizione			u.m.	imb.	m.o.
5.917.129	frese t.02.40 attacco mc12	d=10 t=40	hm cave piane	pz	1	1
2.484.303	frese t.02.40 attacco mc12	d=12 t=40	hm cave piane	pz	1	1
2.347.530	frese t.02.40 attacco mc12	d=14 t=40	hm cave piane	pz	1	1
1.393.200	frese t.02.40 attacco mc12	d=16 t=40	hm cave piane	pz	1	1
5.987.078	frese t.02.40 attacco mc12	d=18 t=40	hm cave piane	pz	1	1
8.901.705	frese t.02.40 attacco mc12	d=20 t=40	hm cave piane	pz	1	1
1.117.271	frese t.02.40 attacco mc12	d=22 t=40	hm cave piane	pz	1	1
6.706.531	frese t.02.40 attacco mc12	d=25 t=40	hm cave piane	pz	1	1

Frese con riporti in metallo duro HM per realizzare cave piane.d = diametrot = lunghezza tagliente
La fresa per cave è consigliata per eseguire cave con elettro-fresatrici portatili su legni, truciolari e materiali plastici.
La fresa è dotata di lama di testa per l'entrata dell' utensile in foratura.

30360014



codice	descrizione			u.m.	imb.	m.o.
1.606.522	frese t.02.60 attacco mc12	d=10 t=60	hm cave piane	pz	1	1
4.523.253	frese t.02.60 attacco mc12	d=12 t=60	hm cave piane	pz	1	1
2.741.185	frese t.02.60 attacco mc12	d=14 t=60	hm cave piane	pz	1	1
3.760.000	frese t.02.60 attacco mc12	d=16 t=60	hm cave piane	pz	1	1
7.891.458	frese t.02.60 attacco mc12	d=18 t=60	hm cave piane	pz	1	1
6.383.695	frese t.02.60 attacco mc12	d=20 t=60	hm cave piane	pz	1	1
8.885.685	frese t.02.60 attacco mc12	d=22 t=60	hm cave piane	pz	1	1
8.948.144	frese t.02.60 attacco mc12	d=25 t=60	hm cave piane	pz	1	1

Frese con riporti in metallo duro HM per realizzare cave piane.d = diametrot = lunghezza tagliente
La fresa per cave è consigliata per lavorare con elettro-fresatrici portatili, su legni, truciolari e materiali plastici.

GALIMBERTI FERRAMENTA
www .galimbertiferramenta.com

30360020



codice	descrizione			u.m.	imb.	m.o.
3.113.608	frese t.21.00 attacco mm. 6	d= 3 t=10	hm cave piane	pz	1	1
1.442.076	frese t.21.00 attacco mm. 6	d= 4 t=12	hm cave piane	pz	1	1
5.299.645	frese t.21.00 attacco mm. 6	d= 5 t=12	hm cave piane	pz	1	1
2.363.523	frese t.21.00 attacco mm. 6	d= 6 t=15	hm cave piane	pz	1	1
8.422.569	frese t.21.00 attacco mm. 6	d= 7 t=15	hm cave piane	pz	1	1
1.823.110	frese t.21.00 attacco mm. 6	d= 8 t=15	hm cave piane	pz	1	1
3.062.500	frese t.21.00 attacco mm. 6	d= 9 t=15	hm cave piane	pz	1	1
2.716.091	frese t.21.00 attacco mm. 6	d=10 t=15	hm cave piane	pz	1	1
2.497.006	frese t.21.00 attacco mm. 6	d=11 t=15	hm cave piane	pz	1	1
9.944.756	frese t.21.00 attacco mm. 6	d=12 t=15	hm cave piane	pz	1	1
2.629.285	frese t.21.00 attacco mm. 6	d=13 t=15	hm x cave piane	pz	1	1
7.257.889	frese t.21.00 attacco mm. 6	d=14 t=15	hm cave piane	pz	1	1
3.671.030	frese t.21.00 attacco mm. 6	d=15 t=15	hm x cave piane	pz	1	1
4.390.367	frese t.21.00 attacco mm. 6	d=16 t=15	hm cave piane	pz	1	1
7.725.463	frese t.21.00 attacco mm. 6	d=17 t=15	hm x cave piane	pz	1	1
4.258.049	frese t.21.00 attacco mm. 6	d=18 t=15	hm cave piane	pz	1	1
6.885.779	frese t.21.00 attacco mm. 6	d=20 t=15	hm cave piane	pz	1	1
4.666.028	frese t.21.00 attacco mm. 6	d=22 t=15	hm cave piane	pz	1	1
4.025.313	frese t.21.00 attacco mm. 6	d=25 t=15	hm x cave piane	pz	1	1

Frese in metallo duro HM integrale con un tagliente elicoidale per realizzare cave piane.d = diametrot = lunghezza tagliente
La fresa per cave è consigliata per eseguire cave con elettro-fresatrici portatili, su legni, truciolari, materiali plastici e alluminio.
La fresa può lavorare lateralmente o al centro del pannello, in appoggio alla squadra guida.

30360040



codice	descrizione			u.m.	imb.	m.o.
6.769.444	frese t.21.01 attacco mm. 6	d= 2 t= 8	hm integrali x cave	pz	1	1
2.485.881	frese t.21.01 attacco mm. 6	d= 3 t=10	hm integrali x cave	pz	1	1
2.435.404	frese t.21.01 attacco mm. 6	d= 4 t=15	hm integrali x cave	pz	1	1
8.743.428	frese t.21.01 attacco mm. 6	d= 5 t=18	hm integrali x cave	pz	1	1
7.784.293	frese t.21.01 attacco mm. 6	d= 6 t=20	hm integrali x cave	pz	1	1

GALIMBERTI FERRAMENTA
www .galimbertiferramenta.com

Frese in metallo duro HM integrale con un tagliente diritto per realizzare cave piane.d = diametrot = lunghezza tagliente
La fresa per cave è consigliata per eseguire cave con elettro-fresatrici portatili, su legni, truciolari, materiali plastici e alluminio.
La fresa può lavorare lateralmente o al centro del pannello, in appoggio alla squadra guida.

30360060



codice	descrizione			u.m.	imb.	m.o.
2.463.599	frese t.21.02 attacco mm. 6	d= 3 t=12	hm integrali x cave	pz	1	1
2.447.186	frese t.21.02 attacco mm. 6	d= 4 t=15	hm integrali x cave	pz	1	1
1.854.329	frese t.21.02 attacco mm. 6	d= 5 t=18	hm integrali x cave	pz	1	1
4.170.273	frese t.21.02 attacco mm. 6	d= 6 t=20	hm integrali x cave	pz	1	1

Frese con riporti in metallo duro HM per realizzare cave piane.d = diametrot = lunghezza tagliente
La fresa per cave è consigliata per eseguire cave con elettro-fresatrici portatili, su legni, truciolari, materiali plastici e alluminio.
La fresa può lavorare lateralmente o al centro del pannello, in appoggio alla squadra guida.

30360065



codice	descrizione			u.m.	imb.	m.o.
1.512.717	frese t.21.25 attacco mm. 6	d= 8 t=25	hm cave piane	pz	1	1
8.410.276	frese t.21.25 attacco mm. 6	d=10 t=25	hm cave piane	pz	1	1
9.333.147	frese t.21.25 attacco mm. 6	d=12 t=25	hm cave piane	pz	1	1
1.174.038	frese t.21.25 attacco mm. 6	d=14 t=25	hm cave piane	pz	1	1
7.627.415	frese t.21.25 attacco mm. 6	d=16 t=25	hm cave piane	pz	1	1
5.826.070	frese t.21.25 attacco mm. 6	d=18 t=25	hm cave piane	pz	1	1
7.463.358	frese t.21.25 attacco mm. 6	d=20 t=25	hm cave piane	pz	1	1
4.036.777	frese t.21.25 attacco mm. 6	d=22 t=25	hm cave piane	pz	1	1

Frese in metallo duro HM integrale con un tagliente elicoidale per realizzare cave piane.d = diametrot = lunghezza tagliente
La fresa per cave è consigliata per eseguire cave con elettro-fresatrici portatili, su legni, truciolari, materiali plastici e alluminio.
La fresa può lavorare lateralmente o al centro del pannello, in appoggio alla squadra guida.

GALIMBERTI FERRAMENTA
www .galimbertiferramenta.com

30360068



codice	descrizione			u.m.	imb.	m.o.
5.248.308	frese t.22.00 attacco mm. 9.5	d= 8 t=25	hm cave piane	pz	1	1
8.180.667	frese t.22.00 attacco mm. 9.5	d=10 t=25	hm cave piane	pz	1	1
3.496.985	frese t.22.00 attacco mm. 9.5	d=12 t=25	hm cave piane	pz	1	1
2.150.437	frese t.22.00 attacco mm. 9.5	d=14 t=25	hm cave piane	pz	1	1
4.394.549	frese t.22.00 attacco mm. 9.5	d=16 t=25	hm cave piane	pz	1	1
4.682.691	frese t.22.00 attacco mm. 9.5	d=18 t=25	hm cave piane	pz	1	1
8.975.270	frese t.22.00 attacco mm. 9.5	d=20 t=25	hm cave piane	pz	1	1
5.781.669	frese t.22.00 attacco mm. 9.5	d=22 t=25	hm cave piane	pz	1	1

Frese con riporti in metallo duro HM per realizzare cave piane.d = diametrot = lunghezza tagliente
La fresa per cave è consigliata per eseguire cave con elettro-fresatrici portatili, su legni, truciolari, materiali plastici e alluminio.
La fresa può lavorare lateralmente o al centro del pannello, in appoggio alla squadra guida.

30360070



codice	descrizione			u.m.	imb.	m.o.
2.771.687	frese t.22.40 attacco mm.12	d=10 t=40	hm cave piane	pz	1	1
4.142.850	frese t.22.40 attacco mm.12	d=12 t=40	hm cave piane	pz	1	1
6.415.464	frese t.22.40 attacco mm.12	d=14 t=40	hm cave piane	pz	1	1
7.982.309	frese t.22.40 attacco mm.12	d=16 t=40	hm cave piane	pz	1	1
7.808.746	frese t.22.40 attacco mm.12	d=18 t=40	hm cave piane	pz	1	1
7.125.461	frese t.22.40 attacco mm.12	d=20 t=40	hm cave piane	pz	1	1
2.173.399	frese t.22.40 attacco mm.12	d=22 t=40	hm cave piane	pz	1	1
6.681.746	frese t.22.48 attacco mm. 8	d=10 t=40	hm cave piane	pz	1	1
6.307.752	frese t.22.48 attacco mm. 8	d=12 t=40	hm cave piane	pz	1	1
3.666.562	frese t.22.48 attacco mm. 8	d=14 t=40	hm cave piane	pz	1	1
8.063.007	frese t.22.48 attacco mm. 8	d=16 t=40	hm cave piane	pz	1	1
8.831.132	frese t.22.48 attacco mm. 8	d=18 t=40	hm cave piane	pz	1	1
5.739.189	frese t.22.48 attacco mm. 8	d=20 t=40	hm cave piane	pz	1	1
1.631.296	frese t.22.48 attacco mm. 8	d=22 t=40	hm cave piane	pz	1	1

Frese con riporti in metallo duro HM per realizzare cave piane.d = diametrot = lunghezza tagliente
La fresa per cave è consigliata per eseguire cave con elettro-fresatrici portatili, su legni, truciolari, materiali plastici e alluminio.

GALIMBERTI FERRAMENTA
www .galimbertiferramenta.com

La fresa può lavorare lateralmente o al centro del pannello, in appoggio alla squadra guida.

30360072



codice	descrizione			u.m.	imb.	m.o.
5.419.142	frese t.22.60 attacco mm.12	d=10 t=60	hm cave piane	pz	1	1
6.467.524	frese t.22.60 attacco mm.12	d=12 t=60	hm cave piane	pz	1	1
7.910.500	frese t.22.60 attacco mm.12	d=14 t=60	hm cave piane	pz	1	1
1.879.827	frese t.22.60 attacco mm.12	d=16 t=60	hm cave piane	pz	1	1
2.790.015	frese t.22.60 attacco mm.12	d=18 t=60	hm cave piane	pz	1	1
8.604.088	frese t.22.60 attacco mm.12	d=20 t=60	hm cave piane	pz	1	1
8.075.826	frese t.22.60 attacco mm.12	d=22 t=60	hm cave piane	pz	1	1

GALIMBERTI FERRAMENTA
www .galimbertiferramenta.com

FRESE PER CAVE LATERALI

Frese con riporti in metallo duro HM per realizzare cave sottili.d = diametrot = lunghezza tagliente
La fresa per cave è consigliata per eseguire cave con elettro-fresatrici portatili, su legni, truciolari e materiali plastici.
L'utensile, può lavorare lateralmente, in appoggio alla squadra guida.
La fresa è costituita da una fresa a disco e un mandrino porta-fresa, si sconsiglia lo smontaggio.

30360080



codice	descrizione			u.m.	imb.	m.o.
4.510.086	frese t.23.00 attacco mm. 6	t= 2 d=40	hm cave sottili	pz	1	1
1.062.670	frese t.23.00 attacco mm. 6	t= 3 d=40	hm cave sottili	pz	1	1
3.177.846	frese t.23.00 attacco mm. 6	t= 4 d=40	hm cave sottili	pz	1	1
3.139.028	frese t.23.00 attacco mm. 6	t= 5 d=40	hm cave sottili	pz	1	1
6.702.922	frese t.23.00 attacco mm. 6	t= 6 d=40	hm cave sottili	pz	1	1

Frese con riporti in metallo duro HM per realizzare battute.d = diametrot = lunghezza tagliente
La fresa per cave è consigliata per eseguire cave con elettro-fresatrici portatili, su legni, truciolari e materiali plastici.
L'utensile, può lavorare lateralmente, in appoggio al cuscinetto guida.
La fresa è costituita da una fresa a disco, un mandrino porta-fresa ed un cuscinetto.

30360100

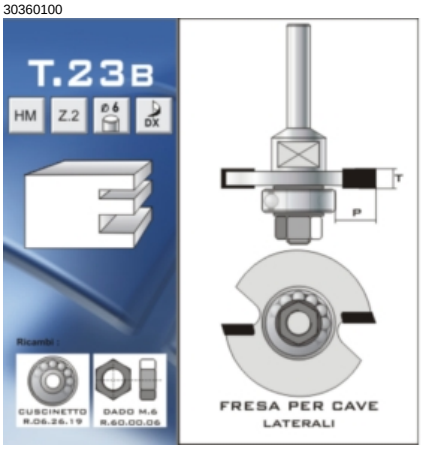

codice	descrizione			u.m.	imb.	m.o.
1.171.990	frese t.23.01 attacco mm. 6	t= 2 d=40	hm cave sottili	pz	1	1
5.827.534	frese t.23.01 attacco mm. 6	t= 3 d=40	hm cave sottili	pz	1	1
7.249.907	frese t.23.01 attacco mm. 6	t= 4 d=40	hm cave sottili	pz	1	1
2.264.554	frese t.23.01 attacco mm. 6	t= 5 d=40	hm cave sottili	pz	1	1
3.908.891	frese t.23.01 attacco mm. 6	t= 6 d=40	hm cave sottili	pz	1	1

Frese con riporti in metallo duro HM per realizzare battute.d = diametrot = lunghezza tagliente
La fresa per cave è consigliata per eseguire cave con elettro-fresatrici portatili, su legni, truciolari e materiali plastici.
L'utensile, può lavorare lateralmente, in appoggio al cuscinetto guida.

GALIMBERTI FERRAMENTA
www .galimbertiferramenta.com

30360105



codice	descrizione			u.m.	imb.	m.o.
4.950.332	frese t.23.01 attacco mm. 6	t=12 d=25	hm x battute	pz	1	1
1.126.983	frese t.23.01 attacco mm. 6	t=12 d=33	hm x battute	pz	1	1
7.871.139	frese t.23.01 attacco mm. 6	t=12 d=40	hm x battute	pz	1	1

GALIMBERTI FERRAMENTA
www .galimbertiferramenta.com

FRESE PER CNC

La fresa per cave T.61 è consigliata per eseguire, con macchine CNC, cave o contornature, su legni, MDF e alluminio.
L' utensile ha un taglio ad andamento elicoidale positivo, tendente quindi a portare i trucioli verso l'alto.

30360750



codice	descrizione			u.m.	imb.	m.o.
3.628.881	frese t.61.12 attacco mm. 3	d= 3 t=12 dx	hm integrale x cave	pz	1	1
7.200.458	frese t.61.12 attacco mm. 4	d= 4 t=12 dx	hm integrale x cave	pz	1	1
3.714.720	frese t.61.17 attacco mm. 5	d= 5 t=17 dx	hm integrale x cave	pz	1	1
7.204.029	frese t.61.27 attacco mm. 8	d= 8 t=27 dx	hm integrale x cave	pz	1	1
4.995.845	frese t.61.32 attacco mm. 8	d= 8 t=32 dx	hm integrale x cave	pz	1	1
3.432.464	frese t.61.32 attacco mm.10	d=10 t=32 dx	hm integrale x cave	pz	1	1
5.574.384	frese t.61.42 attacco mm.10	d=10 t=42 dx	hm integrale x cave	pz	1	1
6.245.238	frese t.61.42 attacco mm.12	d=12 t=42 dx	hm integrale x cave	pz	1	1
4.669.258	frese t.61.42 attacco mm.16	d=16 t=42 dx	hm integrale x cave	pz	1	1
4.558.651	frese t.61.52 attacco mm.12	d=12 t=52 dx	hm integrale x cave	pz	1	1
8.498.120	frese t.61.52 attacco mm.14	d=14 t=52 dx	hm integrale x cave	pz	1	1
4.345.497	frese t.61.52 attacco mm.16	d=16 t=52 dx	hm integrale x cave	pz	1	1

La fresa per cave T.62 è consigliata per eseguire, con macchine CNC, cave o contornature su Legno o MDF.
L' utensile ha due taglienti ad andamento elicoidale positivo, tendente quindi a portare i trucioli verso l'alto.

30360755

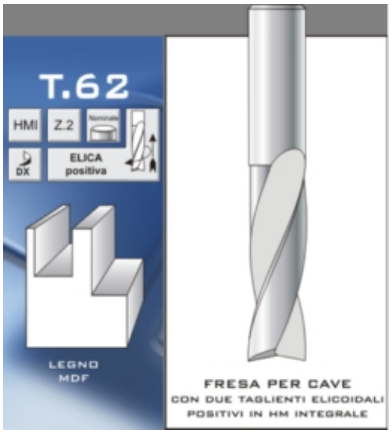

codice	descrizione			u.m.	imb.	m.o.
1.206.395	frese t.62.12 attacco mm. 3	d= 3 t=12 dx	hm integrale x cave	pz	1	1
5.605.675	frese t.62.15 attacco mm. 4	d= 4 t=15 dx	hm integrale x cave	pz	1	1
2.797.762	frese t.62.16 attacco mm. 5	d= 5 t=16 dx	hm integrale x cave	pz	1	1
3.367.698	frese t.62.18 attacco mm. 6	d= 6 t=18 dx	hm integrale x cave	pz	1	1
1.507.294	frese t.62.22 attacco mm. 8	d= 8 t=22 dx	hm integrale x cave	pz	1	1
9.523.265	frese t.62.25 attacco mm. 6	d= 6 t=25 dx	hm integrale x cave	pz	1	1
5.673.308	frese t.62.32 attacco mm. 8	d= 8 t=32 dx	hm integrale x cave	pz	1	1
7.139.215	frese t.62.32 attacco mm.10	d=10 t=32 dx	hm integrale x cave	pz	1	1
6.154.721	frese t.62.32 attacco mm.12	d=12 t=32 dx	hm integrale x cave	pz	1	1
4.291.176	frese t.62.42 attacco mm.10	d=10 t=42 dx	hm integrale x cave	pz	1	1
4.759.850	frese t.62.42 attacco mm.12	d=12 t=42 dx	hm integrale x cave	pz	1	1
4.267.133	frese t.62.52 attacco mm.14	d=14 t=52 dx	hm integrale x cave	pz	1	1
6.812.409	frese t.62.52 attacco mm.16	d=16 t=52 dx	hm integrale x cave	pz	1	1
3.280.836	frese t.62.52 attacco mm.18	d=18 t=52 dx	hm integrale x cave	pz	1	1
3.049.884	frese t.62.52 attacco mm.20	d=20 t=52 dx	hm integrale x cave	pz	1	1

La fresa per cave T.62N è consigliata per eseguire, con macchine CNC, cave o contornature su Legno o MDF.
L' utensile ha due taglienti ad andamento elicoidale negativo, tendente quindi a schiacciare il materiale verso il basso.

GALIMBERTI FERRAMENTA
www .galimbertiferramenta.com

30360760



codice	descrizione			u.m.	imb.	m.o.
1.981.636	frese t.62.12 attacco mm. 3	d= 3 t=12 dx neg	hm integrale x cave	pz	1	1
8.332.110	frese t.62.15 attacco mm. 4	d= 4 t=15 dx neg	hm integrale x cave	pz	1	1
9.896.543	frese t.62.16 attacco mm. 5	d= 5 t=16 dx neg	hm integrale x cave	pz	1	1
5.611.874	frese t.62.18 attacco mm. 6	d= 6 t=18 dx neg	hm integrale x cave	pz	1	1
8.003.942	frese t.62.22 attacco mm. 8	d= 8 t=22 dx neg	hm integrale x cave	pz	1	1
5.306.855	frese t.62.25 attacco mm. 6	d= 6 t=25 dx neg	hm integrale x cave	pz	1	1
2.728.827	frese t.62.32 attacco mm. 8	d= 8 t=32 dx neg	hm integrale x cave	pz	1	1
1.092.745	frese t.62.32 attacco mm.10	d=10 t=32 dx neg	hm integrale x cave	pz	1	1
2.526.591	frese t.62.32 attacco mm.12	d=12 t=32 dx neg	hm integrale x cave	pz	1	1
2.442.891	frese t.62.42 attacco mm.10	d=10 t=42 dx neg	hm integrale x cave	pz	1	1
5.499.915	frese t.62.42 attacco mm.12	d=12 t=42 dx neg	hm integrale x cave	pz	1	1
7.267.888	frese t.62.52 attacco mm.14	d=14 t=52 dx neg	hm integrale x cave	pz	1	1
6.102.494	frese t.62.52 attacco mm.16	d=16 t=52 dx neg	hm integrale x cave	pz	1	1
6.448.257	frese t.62.52 attacco mm.18	d=18 t=52 dx neg	hm integrale x cave	pz	1	1
9.473.447	frese t.62.52 attacco mm.20	d=20 t=52 dx neg	hm integrale x cave	pz	1	1

La fresa per cave T.63 è consigliata per eseguire, con macchine CNC, cave o contornature su Legno o compositi tipo MDF, truciolari e compensati.
L' utensile ha tre taglienti ad andamento elicoidale positivo, tendenti quindi a portare i trucioli verso l'alto.

30360765



codice	descrizione			u.m.	imb.	m.o.
5.487.455	frese t.63.22 attacco mm. 8	d= 8 t=22 dx	hm integrale x cave	pz	1	1
5.191.017	frese t.63.32 attacco mm. 8	d= 8 t=32 dx	hm integrale x cave	pz	1	1
9.860.131	frese t.63.32 attacco mm.10	d=10 t=32 dx	hm integrale x cave	pz	1	1
4.514.855	frese t.63.32 attacco mm.12	d=12 t=32 dx	hm integrale x cave	pz	1	1
1.049.442	frese t.63.42 attacco mm.10	d=10 t=42 dx	hm integrale x cave	pz	1	1
4.561.651	frese t.63.42 attacco mm.12	d=12 t=42 dx	hm integrale x cave	pz	1	1
4.847.403	frese t.63.52 attacco mm.14	d=14 t=52 dx	hm integrale x cave	pz	1	1
1.515.381	frese t.63.52 attacco mm.16	d=16 t=52 dx	hm integrale x cave	pz	1	1
3.675.670	frese t.63.52 attacco mm.18	d=18 t=52 dx	hm integrale x cave	pz	1	1
2.809.755	frese t.63.52 attacco mm.20	d=20 t=52 dx	hm integrale x cave	pz	1	1

La fresa per cave T.63N è consigliata per eseguire, con macchine CNC, cave o contornature su Legno o compositi tipo MDF, truciolari e compensati.
L' utensile ha tre taglienti ad andamento elicoidale negativo, tendenti quindi a schiacciare il materiale verso il basso.

30360770



codice	descrizione			u.m.	imb.	m.o.
4.754.787	frese t.63.22 attacco mm. 8	d= 8 t=22 dx neg	hm integrale x cave	pz	1	1
2.585.918	frese t.63.32 attacco mm. 8	d= 8 t=32 dx neg	hm integrale x cave	pz	1	1
5.340.163	frese t.63.32 attacco mm.10	d=10 t=32 dx neg	hm integrale x cave	pz	1	1
6.483.425	frese t.63.32 attacco mm.12	d=12 t=32 dx neg	hm integrale x cave	pz	1	1
6.485.979	frese t.63.42 attacco mm.10	d=10 t=42 dx neg	hm integrale x cave	pz	1	1
6.410.230	frese t.63.42 attacco mm.12	d=12 t=42 dx neg	hm integrale x cave	pz	1	1
9.836.051	frese t.63.52 attacco mm.14	d=14 t=52 dx neg	hm integrale x cave	pz	1	1
3.641.095	frese t.63.52 attacco mm.16	d=16 t=52 dx neg	hm integrale x cave	pz	1	1
3.004.289	frese t.63.52 attacco mm.18	d=18 t=52 dx neg	hm integrale x cave	pz	1	1
9.131.927	frese t.63.52 attacco mm.20	d=20 t=52 dx neg	hm integrale x cave	pz	1	1

La fresa per cave T.64 è consigliata per eseguire, con macchine CNC, cave o contornature su Legno o compositi tipo MDF, truciolari e compensati.
L' utensile ha tre taglienti ad andamento elicoidale positivo, tendenti quindi a portare i trucioli verso l'alto e rompi-truciolo sui taglienti per aumentare le velocità di avanzamento.

GALIMBERTI FERRAMENTA
www .galimbertiferramenta.com

30360775



codice	descrizione			u.m.	imb.	m.o.
5.056.637	frese t.64.22 attacco mm. 8	d= 8 t=22 dx	hm integrale x cave	pz	1	1
4.632.566	frese t.64.32 attacco mm. 8	d= 8 t=32 dx	hm integrale x cave	pz	1	1
8.778.666	frese t.64.32 attacco mm.10	d=10 t=32 dx	hm integrale x cave	pz	1	1
4.600.923	frese t.64.32 attacco mm.12	d=12 t=32 dx	hm integrale x cave	pz	1	1
6.322.069	frese t.64.42 attacco mm.10	d=10 t=42 dx	hm integrale x cave	pz	1	1
4.214.120	frese t.64.42 attacco mm.12	d=12 t=42 dx	hm integrale x cave	pz	1	1
1.403.381	frese t.64.52 attacco mm.14	d=14 t=52 dx	hm integrale x cave	pz	1	1
2.159.010	frese t.64.52 attacco mm.16	d=16 t=52 dx	hm integrale x cave	pz	1	1
4.930.938	frese t.64.52 attacco mm.18	d=18 t=52 dx	hm integrale x cave	pz	1	1
4.234.029	frese t.64.52 attacco mm.20	d=20 t=52 dx	hm integrale x cave	pz	1	1

La fresa per cave T.64N è consigliata per eseguire, con macchine CNC, cave o contornature su Legno o compositi tipo MDF, truciolari e compensati.
L' utensile ha tre taglienti ad andamento elicoidale negativo, tendenti quindi a schiacciare il materiale verso il basso e rompi-truciolo sui taglienti per aumentare le velocità di avanzamento.

30360780



codice	descrizione			u.m.	imb.	m.o.
9.671.492	frese t.64.22 attacco mm. 8	d= 8 t=22 dx neg	hm integrale x cave	pz	1	1
6.402.884	frese t.64.32 attacco mm. 8	d= 8 t=32 dx neg	hm integrale x cave	pz	1	1
8.201.867	frese t.64.32 attacco mm.10	d=10 t=32 dx neg	hm integrale x cave	pz	1	1
1.123.562	frese t.64.32 attacco mm.12	d=12 t=32 dx neg	hm integrale x cave	pz	1	1
5.815.098	frese t.64.42 attacco mm.10	d=10 t=42 dx neg	hm integrale x cave	pz	1	1
9.499.379	frese t.64.42 attacco mm.12	d=12 t=42 dx neg	hm integrale x cave	pz	1	1
3.791.585	frese t.64.52 attacco mm.14	d=14 t=52 dx neg	hm integrale x cave	pz	1	1
4.469.575	frese t.64.52 attacco mm.16	d=16 t=52 dx neg	hm integrale x cave	pz	1	1
2.478.579	frese t.64.52 attacco mm.18	d=18 t=52 dx neg	hm integrale x cave	pz	1	1
7.045.608	frese t.64.52 attacco mm.20	d=20 t=52 dx neg	hm integrale x cave	pz	1	1

La fresa per cave T.65 è consigliata per eseguire, con macchine CNC, cave profonde x alloggiamento serrature, su Legno o compositi tipo MDF, truciolari e compensati.
L' utensile ha tre taglienti ad andamento elicoidale positivo, tendenti quindi a portare i trucioli verso l'alto e rompi-truciolo sui taglienti per aumentare le velocità di avanzamento.

GALIMBERTI FERRAMENTA
www .galimbertiferramenta.com

30360785



codice	descrizione			u.m.	imb.	m.o.
2.129.020	frese t.65.95 attacco mm.14	d=14 t=95 dx	hm integr. x serratur	pz	1	1
1.153.385	frese t.65.95 attacco mm.16	d=16 t=95 dx	hm integr. x serratur	pz	1	1
5.904.402	frese t.65.99 attacco mm.16	d=16 t=115 dx	hm integr. x serratur	pz	1	1
7.730.450	frese t.65.99 attacco mm.18	d=18 t=115 dx	hm integr. x serratur	pz	1	1

GALIMBERTI FERRAMENTA
www .galimbertiferramenta.com

FRESE PER CONTORNARE

La fresa per contornare T.87B è consigliata per lavorare con pantografi a colonna o CNC .
L'utensile è dotato di due taglienti diritti, con lama di testa per forare, in grado di ottenere una finitura molto accurata su legno o materiali compositi.

30360820

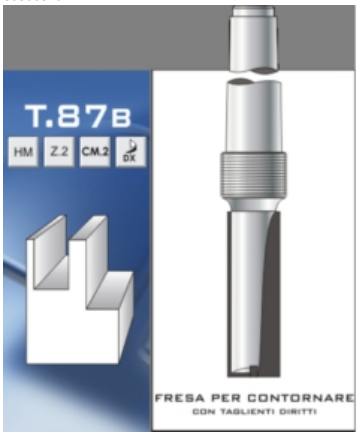

codice	descrizione			u.m.	imb.	m.o.
8.786.760	frese t.87.00 attacco cm 2	d=16 t=50	hm x cave	pz	1	1
6.861.209	frese t.87.00 attacco cm 2	d=18 t=50	hm x cave	pz	1	1
5.271.566	frese t.87.00 attacco cm 2	d=20 t=50	hm x cave	pz	1	1
2.036.038	frese t.87.00 attacco cm 2	d=22 t=50	hm x cave	pz	1	1

La fresa per contornare T.87 è consigliata per lavorare con pantografi a colonna o CNC .
L'utensile è dotato di quattro taglienti assiali, con limitatore di taglio, in grado di ottenere una finitura molto accurata su legno o materiali compositi.

30360822



codice	descrizione			u.m.	imb.	m.o.
1.815.184	frese t.87.50 attacco cm 2	d=50 t=50	hm x contorni	pz	1	1

GALIMBERTI FERRAMENTA
www .galimbertiferramenta.com

FRESE PER CORRIMANI

Frese con riporti in metallo duro HM per realizzare le sagome laterali dei corrimani.d = diametrot = taglioCon cuscinetto guida.
La fresa per sagomare T.36A è consigliata per la costruzione di corrimano.
Il suo particolare profilo è indicato per le parti laterali ed è da completare con una fresa a scelta del ns. art. T.37.
L'utensile può essere utilizzato con elettro-fresatrici portatili su legni o materiali compositi.
La fresa può lavorare lateralmente su pezzi diritti o curvati, in appoggio al cuscinetto di guida.

30360611

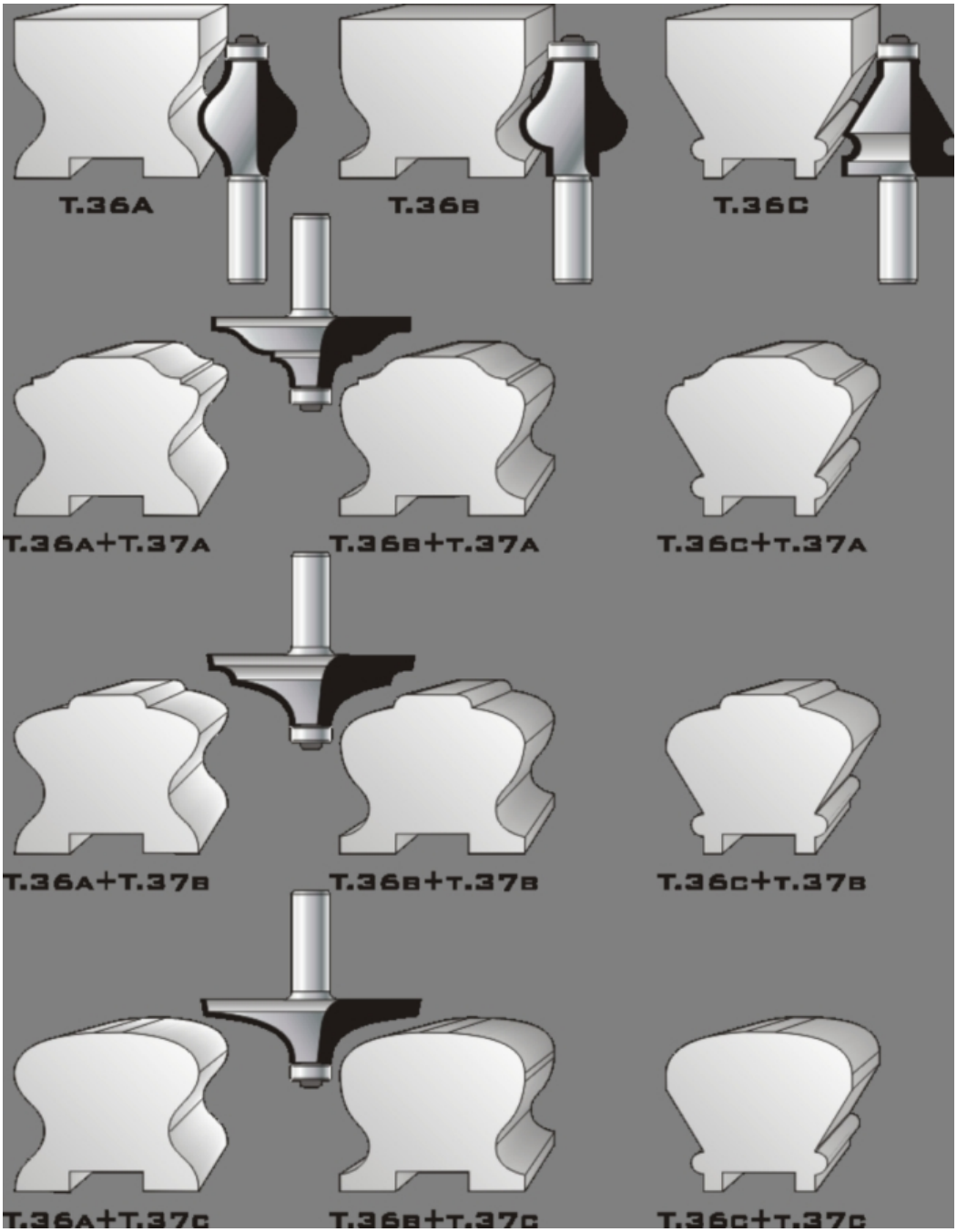



codice	descrizione			u.m.	imb.	m.o.
3.007.624	frese t.36.00 attacco mm.12	d=32 t=38	hm x sagome	pz	1	1

GALIMBERTI FERRAMENTA
www .galimbertiferramenta.com

Frese con riporti in metallo duro HM per realizzare le sagome laterali dei corrimani.d = diametrot = taglioCon cuscinetto guida.
La fresa per sagomare T.36B è consigliata per la costruzione di corrimano.
Il suo particolare profilo è indicato per le parti laterali ed è da completare con una fresa a scelta del ns. art. T.37.
L'utensile può essere utilizzato con elettro-fresatrici portatili su legni o materiali compositi.
La fresa può lavorare lateralmente su pezzi diritti o curvati, in appoggio al cuscinetto di guida.

30360614



codice	descrizione			u.m.	imb.	m.o.
9.099.180	frese t.36.00 attacco mm.12	d=33 t=38	hm x sagome	pz	1	1

Frese con riporti in metallo duro HM per realizzare le sagome laterali dei corrimani.d = diametrot = taglioCon cuscinetto guida.
La fresa per sagomare T.36C è consigliata per la costruzione di corrimano.
Il suo particolare profilo è indicato per le parti laterali ed è da completare con una fresa a scelta del ns. art. T.37.
L'utensile può essere utilizzato con elettro-fresatrici portatili su legni o materiali compositi.
La fresa può lavorare lateralmente su pezzi diritti o curvati, in appoggio al cuscinetto di guida.

30360617



codice	descrizione			u.m.	imb.	m.o.
9.372.252	frese t.36.00 attacco mm.12	d=35 t=37	hm x sagome	pz	1	1

Frese con riporti in metallo duro HM per realizzare le sagome laterali dei corrimani.d = diametrot = taglioCon cuscinetto guida.
La fresa per sagomare T.37A è consigliata per la costruzione di corrimano.
Il suo particolare profilo è indicato per la parte superiore ed è da completare con una fresa a scelta del ns. art. T.36.
L'utensile può essere utilizzato con elettro-fresatrici portatili su legni o materiali compositi.
La fresa può lavorare lateralmente su pezzi diritti o curvati, in appoggio al cuscinetto di guida.

GALIMBERTI FERRAMENTA
www .galimbertiferramenta.com

30360620



codice	descrizione			u.m.	imb.	m.o.
7.034.282	frese t.37.00 attacco mm.12	d=63 t=23	hm x sagome	pz	1	1

Frese con riporti in metallo duro HM per realizzare le sagome laterali dei corrimani.d = diametrot = taglioCon cuscinetto guida.
La fresa per sagomare T.37B è consigliata per la costruzione di corrimano.
Il suo particolare profilo è indicato per la parte superiore ed è da completare con una fresa a scelta del ns. art. T.36.
L'utensile può essere utilizzato con elettro-fresatrici portatili su legni o materiali compositi.
La fresa può lavorare lateralmente su pezzi diritti o curvati, in appoggio al cuscinetto di guida.

30360623

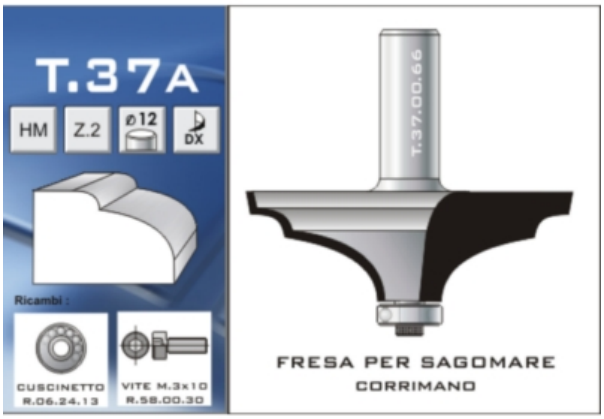

codice	descrizione			u.m.	imb.	m.o.
1.040.531	frese t.37.00 attacco mm.12	d=66 t=23	hm x sagome	pz	1	1

Frese con riporti in metallo duro HM per realizzare le sagome laterali dei corrimani.d = diametrot = taglioCon cuscinetto guida.
La fresa per sagomare T.37C è consigliata per la costruzione di corrimano.
Il suo particolare profilo è indicato per la parte superiore ed è da completare con una fresa a scelta del ns. art. T.36.
L'utensile può essere utilizzato con elettro-fresatrici portatili su legni o materiali compositi.
La fresa può lavorare lateralmente su pezzi diritti o curvati, in appoggio al cuscinetto di guida.

GALIMBERTI FERRAMENTA
www .galimbertiferramenta.com

30360626



codice	descrizione			u.m.	imb.	m.o.
3.195.802	frese t.37.00 attacco mm.12	d=69 t=20	hm x sagome	pz	1	1

GALIMBERTI FERRAMENTA
www .galimbertiferramenta.com

FRESE PER DOPPIVETRI

Frese con riporti in metallo duro HM con cuscinetto guida per realizzare cave per inserire i doppivetri su serramenti a vetro sottile.d = diametrot = lunghezza tagliente
La fresa per inserire doppi-vetri è consigliata per creare le battute di alloggiamento su serramenti a vetro normale, con elettro-fresatrici portatili. L'utensile, può lavorare lateralmente in appoggio ai due cuscinetti guida.

30360520



codice	descrizione			u.m.	imb.	m.o.
1.392.166	frese t.24.01 attacco mc12	d=39 t=30	hm cave doppivetri	pz	1	1

GALIMBERTI FERRAMENTA
www .galimbertiferramenta.com

FRESE PER FORARE

Frese con riporti in metallo duro HM per forare.d = diametro
La fresa per forare è consigliata per eseguire forature con trapani o elettrofresatrici portatili, su legni, truciolari e materiali plastici.
La fresa può lavorare da 3000 a 12000 g/min, la punta di centraggio e i due rasanti laterali, consentono un ottima finitura del foro.

30360470



codice	descrizione			u.m.	imb.	m.o.
9.402.850	frese t.19.00 attacco mc12	d=20 dx	hm x forare	pz	1	1
6.758.523	frese t.19.00 attacco mc12	d=22 dx	hm x forare	pz	1	1
3.352.045	frese t.19.00 attacco mc12	d=25 dx	hm x forare	pz	1	1
1.140.767	frese t.19.00 attacco mc12	d=26 dx	hm x forare	pz	1	1
7.537.677	frese t.19.00 attacco mc12	d=27 dx	hm x forare	pz	1	1*
5.932.320	frese t.19.00 attacco mc12	d=30 dx	hm x forare	pz	1	1
5.832.002	frese t.19.00 attacco mc12	d=32 dx	hm x forare	pz	1	1
1.666.205	frese t.19.00 attacco mc12	d=34 dx	hm x forare	pz	1	1
7.700.910	frese t.19.00 attacco mc12	d=35 dx	hm x forare	pz	1	1
2.595.849	frese t.19.00 attacco mc12	d=38 dx	hm x forare	pz	1	1
3.474.754	frese t.19.00 attacco mc12	d=40 dx	hm x forare	pz	1	1
5.651.450	frese t.19.00 attacco mc12	d=42 dx	hm x forare	pz	1	1
3.959.619	frese t.19.00 attacco mc12	d=45 dx	hm x forare	pz	1	1
7.332.975	frese t.19.00 attacco mc12	d=48 dx	hm x forare	pz	1	1
4.965.756	frese t.19.00 attacco mc12	d=50 dx	hm x forare	pz	1	1
1.664.560	frese t.19.00 attacco mc12	d=55 dx	hm x forare	pz	1	1
4.014.720	frese t.19.00 attacco mc12	d=60 dx	hm x forare	pz	1	1

La punta per fori ciechi T.70 è consigliata per lavorare con foratrici multiple o unità a forare di macchine CNC.
L'utensile è dotato di un puntale di centraggio e due rasanti con angolo di affilatura negativo, in grado di ottenere una finitura accurata su legni, MDF, truciolari, compensati e bilaminati.
L' attacco della punta è dotato di pianetto per il serraggio e vite per la regolazione della lunghezza della stessa.
N.B. :
Punte Dx=rivestimento teflon color Nero,
Punte Sx=rivestimento teflon color Arancione.

GALIMBERTI FERRAMENTA
www .galimbertiferramenta.com

30360475



codice	descrizione			u.m.	imb.	m.o.
1.911.008	frese t.70.00 attacco 10 piano	d= 4 t=30 dx	hm x fori ciechi	pz	1	1
1.845.129	frese t.70.00 attacco 10 piano	d= 5 t=30 dx	hm x fori ciechi	pz	1	1
6.368.951	frese t.70.00 attacco 10 piano	d= 6 t=30 dx	hm x fori ciechi	pz	1	1
6.925.024	frese t.70.00 attacco 10 piano	d= 7 t=30 dx	hm x fori ciechi	pz	1	1
3.613.726	frese t.70.00 attacco 10 piano	d= 8 t=30 dx	hm x fori ciechi	pz	1	1
5.516.117	frese t.70.00 attacco 10 piano	d= 9 t=30 dx	hm x fori ciechi	pz	1	1
7.333.095	frese t.70.00 attacco 10 piano	d=10 t=30 dx	hm x fori ciechi	pz	1	1
5.171.446	frese t.70.00 attacco 10 piano	d=11 t=30 dx	hm x fori ciechi	pz	1	1
1.249.026	frese t.70.00 attacco 10 piano	d=12 t=30 dx	hm x fori ciechi	pz	1	1
1.177.817	frese t.70.00 attacco 10 piano	d=13 t=30 dx	hm x fori ciechi	pz	1	1
8.986.696	frese t.70.00 attacco 10 piano	d=14 t=30 dx	hm x fori ciechi	pz	1	1
3.892.053	frese t.70.00 attacco 10 piano	d=15 t=30 dx	hm x fori ciechi	pz	1	1
6.282.899	frese t.70.00 attacco 10 piano	d=16 t=30 dx	hm x fori ciechi	pz	1	1
2.500.478	frese t.70.03 attacco 10 piano	d= 4 t=30 sx	hm x fori ciechi	pz	1	1
7.365.171	frese t.70.03 attacco 10 piano	d= 5 t=30 sx	hm x fori ciechi	pz	1	1
2.488.776	frese t.70.03 attacco 10 piano	d= 6 t=30 sx	hm x fori ciechi	pz	1	1
4.983.446	frese t.70.03 attacco 10 piano	d= 7 t=30 sx	hm x fori ciechi	pz	1	1
1.780.000	frese t.70.03 attacco 10 piano	d= 8 t=30 sx	hm x fori ciechi	pz	1	1
5.379.323	frese t.70.03 attacco 10 piano	d= 9 t=30 sx	hm x fori ciechi	pz	1	1
1.259.131	frese t.70.03 attacco 10 piano	d=10 t=30 sx	hm x fori ciechi	pz	1	1
8.331.472	frese t.70.03 attacco 10 piano	d=11 t=30 sx	hm x fori ciechi	pz	1	1
1.052.701	frese t.70.03 attacco 10 piano	d=12 t=30 sx	hm x fori ciechi	pz	1	1
7.139.543	frese t.70.03 attacco 10 piano	d=13 t=30 sx	hm x fori ciechi	pz	1	1
6.370.237	frese t.70.03 attacco 10 piano	d=14 t=30 sx	hm x fori ciechi	pz	1	1
1.727.425	frese t.70.03 attacco 10 piano	d=15 t=30 sx	hm x fori ciechi	pz	1	1
3.548.448	frese t.70.03 attacco 10 piano	d=16 t=30 sx	hm x fori ciechi	pz	1	1

La punta speciale ad alto rendimento per fori ciechi T.70K è consigliata per lavorare con foratrici multiple o unità a forare di macchine CNC.
L'utensile è dotato di una testa innovativa con un puntale di centraggio ampio e due rasanti ad ala con angolo di affilatura negativo.
E' così in grado di ottenere una finitura molto accurata su legni, MDF, truciolari, compensati e bilaminati.
L' attacco della punta è dotato di pianetto per il serraggio e grano per la regolazione in lunghezza della stessa.
N.B. :
Punte Dx=rivestimento teflon color Nero,
Punte Sx=rivestimento teflon color Arancione.

GALIMBERTI FERRAMENTA
www .galimbertiferramenta.com

30360476



codice	descrizione			u.m.	imb.	m.o.
2.774.923	frese t.70.70 attacco mm.10	d= 5 t=27 dx	hm x fori ciechi	pz	1	1
2.494.814	frese t.70.70 attacco mm.10	d= 6 t=27 dx	hm x fori ciechi	pz	1	1
3.792.803	frese t.70.70 attacco mm.10	d= 8 t=27 dx	hm x fori ciechi	pz	1	1
8.723.895	frese t.70.70 attacco mm.10	d=10 t=27 dx	hm x fori ciechi	pz	1	1
1.653.106	frese t.70.70 attacco mm.10	d=12 t=27 dx	hm x fori ciechi	pz	1	1
5.536.252	frese t.70.73 attacco mm.10	d= 5 t=27 sx	hm x fori ciechi	pz	1	1
7.896.088	frese t.70.73 attacco mm.10	d= 6 t=27 sx	hm x fori ciechi	pz	1	1
6.967.888	frese t.70.73 attacco mm.10	d= 8 t=27 sx	hm x fori ciechi	pz	1	1
8.870.674	frese t.70.73 attacco mm.10	d=10 t=27 sx	hm x fori ciechi	pz	1	1
9.166.325	frese t.70.73 attacco mm.10	d=12 t=27 sx	hm x fori ciechi	pz	1	1

La punta per fori ciechi T.71 è consigliata per lavorare con foratrici multiple o unità a forare di macchine CNC.
L'utensile è dotato di un puntale di centraggio e due rasanti con angolo di affilatura negativo, in grado di ottenere una finitura accurata su legni, MDF, truciolari, compensati e bilaminati.
L' attacco della punta è dotato di pianetto per il serraggio e grano per la regolazione in lunghezza della stessa.
N.B. :
Punte Dx=rivestimento teflon color Nero,
Punte Sx=rivestimento teflon color Arancione.

GALIMBERTI FERRAMENTA
www .galimbertiferramenta.com

30360477

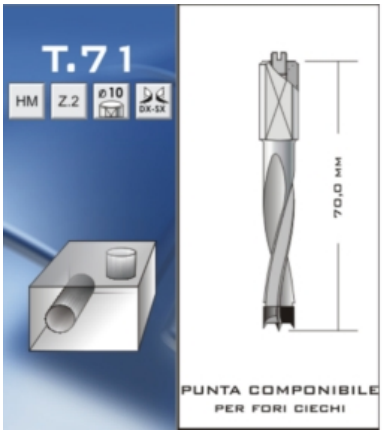

codice	descrizione			u.m.	imb.	m.o.
4.521.174	frese t.71.00 attacco 10 piano	d= 4 t=45 dx	hm x fori ciechi	pz	1	1
8.748.775	frese t.71.00 attacco 10 piano	d= 5 t=45 dx	hm x fori ciechi	pz	1	1
6.037.291	frese t.71.00 attacco 10 piano	d= 6 t=45 dx	hm x fori ciechi	pz	1	1
8.657.121	frese t.71.00 attacco 10 piano	d= 7 t=45 dx	hm x fori ciechi	pz	1	1
4.467.755	frese t.71.00 attacco 10 piano	d= 8 t=45 dx	hm x fori ciechi	pz	1	1
1.303.933	frese t.71.00 attacco 10 piano	d= 9 t=45 dx	hm x fori ciechi	pz	1	1
7.605.604	frese t.71.00 attacco 10 piano	d=10 t=45 dx	hm x fori ciechi	pz	1	1
4.098.379	frese t.71.00 attacco 10 piano	d=11 t=45 dx	hm x fori ciechi	pz	1	1
2.336.329	frese t.71.00 attacco 10 piano	d=12 t=45 dx	hm x fori ciechi	pz	1	1
9.271.227	frese t.71.00 attacco 10 piano	d=13 t=45 dx	hm x fori ciechi	pz	1	1
7.275.104	frese t.71.00 attacco 10 piano	d=14 t=45 dx	hm x fori ciechi	pz	1	1
5.537.112	frese t.71.00 attacco 10 piano	d=15 t=45 dx	hm x fori ciechi	pz	1	1
1.300.505	frese t.71.00 attacco 10 piano	d=16 t=45 dx	hm x fori ciechi	pz	1	1
7.741.920	frese t.71.00 attacco 10 piano	d= 6.5 t=45 dx	hm x fori ciechi	pz	1	1
3.750.001	frese t.71.03 attacco 10 piano	d= 4 t=45 sx	hm x fori ciechi	pz	1	1
2.923.314	frese t.71.03 attacco 10 piano	d= 5 t=45 sx	hm x fori ciechi	pz	1	1
8.532.282	frese t.71.03 attacco 10 piano	d= 6 t=45 sx	hm x fori ciechi	pz	1	1
6.528.645	frese t.71.03 attacco 10 piano	d= 7 t=45 sx	hm x fori ciechi	pz	1	1
6.569.723	frese t.71.03 attacco 10 piano	d= 8 t=45 sx	hm x fori ciechi	pz	1	1
1.497.847	frese t.71.03 attacco 10 piano	d= 9 t=45 sx	hm x fori ciechi	pz	1	1
2.479.507	frese t.71.03 attacco 10 piano	d=10 t=45 sx	hm x fori ciechi	pz	1	1
5.300.488	frese t.71.03 attacco 10 piano	d=11 t=45 sx	hm x fori ciechi	pz	1	1
1.512.502	frese t.71.03 attacco 10 piano	d=12 t=45 sx	hm x fori ciechi	pz	1	1
1.765.748	frese t.71.03 attacco 10 piano	d=13 t=45 sx	hm x fori ciechi	pz	1	1
5.780.006	frese t.71.03 attacco 10 piano	d=14 t=45 sx	hm x fori ciechi	pz	1	1
1.128.819	frese t.71.03 attacco 10 piano	d=15 t=45 sx	hm x fori ciechi	pz	1	1
8.278.814	frese t.71.03 attacco 10 piano	d=16 t=45 sx	hm x fori ciechi	pz	1	1

La punta speciale ad alto rendimento per fori ciechi T.71K è consigliata per lavorare con foratrici multiple o unità a forare di macchine CNC.
L'utensile è dotato di una testa innovativa con un puntale di centraggio ampio e due rasanti ad ala con angolo di affilatura negativo.
E' così in grado di ottenere una finitura molto accurata su legni, MDF, truciolari, compensati e bilaminati.
La punta è disponibile in HM saldo-brasato art. T.71.70... , o in HM Integrale art.T.71.60...
L' attacco della punta è dotato di pianetto per il serraggio e grano per la regolazione in lunghezza della stessa.
N.B. :
Punte Dx=rivestimento teflon color Nero,
Punte Sx=rivestimento teflon color Arancione.

GALIMBERTI FERRAMENTA
www .galimbertiferramenta.com

30360478

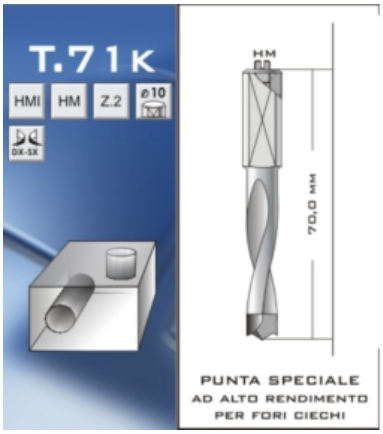

codice	descrizione			u.m.	imb.	m.o.
9.230.002	frese t.71.70 attacco mm.10	d= 5 t=35 dx	hm x fori ciechi	pz	1	1
1.118.469	frese t.71.70 attacco mm.10	d= 6 t=35 dx	hm x fori ciechi	pz	1	1
1.280.999	frese t.71.70 attacco mm.10	d= 8 t=35 dx	hm x fori ciechi	pz	1	1
7.804.021	frese t.71.70 attacco mm.10	d=10 t=35 dx	hm x fori ciechi	pz	1	1
1.142.235	frese t.71.70 attacco mm.10	d=12 t=35 dx	hm x fori ciechi	pz	1	1
2.626.765	frese t.71.73 attacco mm.10	d= 5 t=35 sx	hm x fori ciechi	pz	1	1
6.256.951	frese t.71.73 attacco mm.10	d= 6 t=35 sx	hm x fori ciechi	pz	1	1
4.166.214	frese t.71.73 attacco mm.10	d= 8 t=35 sx	hm x fori ciechi	pz	1	1
9.422.438	frese t.71.73 attacco mm.10	d=10 t=35 sx	hm x fori ciechi	pz	1	1
1.816.686	frese t.71.73 attacco mm.10	d=12 t=35 sx	hm x fori ciechi	pz	1	1

La punta per fori ciechi T.71V è consigliata per lavorare con foratrici multiple o unità a forare di macchine CNC.
L'utensile è dotato di un puntale di centraggio e due rasanti con angolo di affilatura negativo, in grado di ottenere una finitura accurata su legni, MDF, truciolari, compensati e bilaminati.
L' attacco della punta è dotato di pianetto per il serraggio e grano per la regolazione in lunghezza della stessa.
N.B. :
Punte Dx=rivestimento teflon color Nero,
Punte Sx=rivestimento teflon color Arancione.

30360479

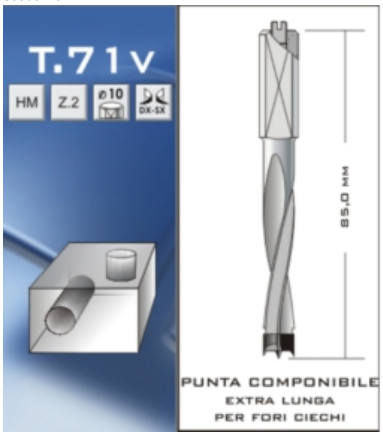

codice	descrizione			u.m.	imb.	m.o.
2.206.158	frese t.71.90 attacco 10 piano	d= 5 t=53 dx	hm x fori ciechi	pz	1	1
5.878.963	frese t.71.90 attacco 10 piano	d= 6 t=53 dx	hm x fori ciechi	pz	1	1
7.596.780	frese t.71.90 attacco 10 piano	d= 8 t=53 dx	hm x fori ciechi	pz	1	1
7.477.812	frese t.71.90 attacco 10 piano	d=10 t=53 dx	hm x fori ciechi	pz	1	1
1.369.458	frese t.71.90 attacco 10 piano	d=12 t=53 dx	hm x fori ciechi	pz	1	1
9.211.933	frese t.71.93 attacco 10 piano	d= 5 t=53 sx	hm x fori ciechi	pz	1	1
6.497.361	frese t.71.93 attacco 10 piano	d= 6 t=53 sx	hm x fori ciechi	pz	1	1
4.494.942	frese t.71.93 attacco 10 piano	d= 8 t=53 sx	hm x fori ciechi	pz	1	1
6.800.819	frese t.71.93 attacco 10 piano	d=10 t=53 sx	hm x fori ciechi	pz	1	1
9.961.234	frese t.71.93 attacco 10 piano	d=12 t=53 sx	hm x fori ciechi	pz	1	1

La punta per fori passanti T.72 è consigliata per lavorare con foratrici multiple o unità a forare di macchine CNC.
L'utensile è dotato di un puntale con un angolo complessivo di 60°, in grado di ottenere una finitura accurata anche in uscita, su legni, MDF, truciolari, compensati e bilaminati.
L' attacco della punta è dotato di pianetto per il serraggio e grano per la regolazione in lunghezza della stessa.
N.B. :
Punte Dx=rivestimento teflon color Nero,
Punte Sx=rivestimento teflon color

30360480

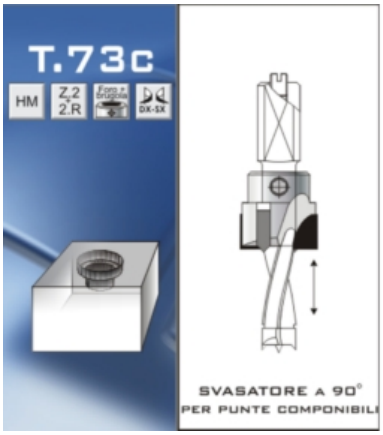

codice	descrizione			u.m.	imb.	m.o.
5.083.527	frese t.72.00 attacco 10 piano	d= 5 t=45 dx	hm x fori passanti	pz	1	1
3.527.115	frese t.72.00 attacco 10 piano	d= 6 t=45 dx	hm x fori passanti	pz	1	1
1.790.467	frese t.72.00 attacco 10 piano	d= 7 t=45 dx	hm x fori passanti	pz	1	1
4.415.565	frese t.72.00 attacco 10 piano	d= 8 t=45 dx	hm x fori passanti	pz	1	1
1.587.609	frese t.72.00 attacco 10 piano	d= 9 t=45 dx	hm x fori passanti	pz	1	1
9.687.349	frese t.72.00 attacco 10 piano	d=10 t=45 dx	hm x fori passanti	pz	1	1
1.921.304	frese t.72.00 attacco 10 piano	d=11 t=45 dx	hm x fori passanti	pz	1	1
1.131.581	frese t.72.00 attacco 10 piano	d=12 t=45 dx	hm x fori passanti	pz	1	1
1.113.334	frese t.72.03 attacco 10 piano	d= 5 t=45 sx	hm x fori passanti	pz	1	1
3.623.169	frese t.72.03 attacco 10 piano	d= 6 t=45 sx	hm x fori passanti	pz	1	1
8.701.459	frese t.72.03 attacco 10 piano	d= 7 t=45 sx	hm x fori passanti	pz	1	1
3.710.760	frese t.72.03 attacco 10 piano	d= 8 t=45 sx	hm x fori passanti	pz	1	1
7.383.380	frese t.72.03 attacco 10 piano	d= 9 t=45 sx	hm x fori passanti	pz	1	1
1.114.508	frese t.72.03 attacco 10 piano	d=10 t=45 sx	hm x fori passanti	pz	1	1
3.473.887	frese t.72.03 attacco 10 piano	d=11 t=45 sx	hm x fori passanti	pz	1	1
3.701.164	frese t.72.03 attacco 10 piano	d=12 t=45 sx	hm x fori passanti	pz	1	1

Lo svasatore T.73 è montabile sulle seguenti
punte, art.T.70-T.70R-T.71-T.71R-T.71V-T.72,
e lavorare su foratrici multiple o unità a forare di macchine CNC.
L'utensile è in grado di ottenere una finitura accurata, su legni, MDF, truciolari, compensati e bilaminati.
Lo svasatore è dotato di grano per il serraggio e può essere regolato nella posizione lungo tutta la lunghezza del taglio delle punte.

GALIMBERTI FERRAMENTA
www .galimbertiferramenta.com

30360482

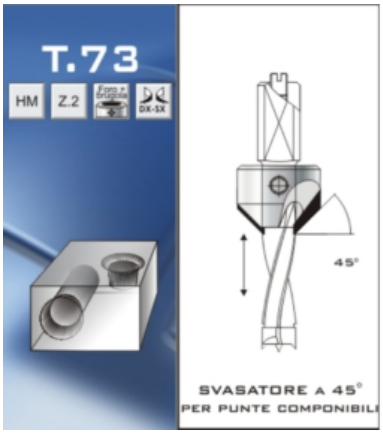

codice	descrizione			u.m.	imb.	m.o.
9.259.089	svasatori x punte hm foro 4	45° l. 12 dx	conico 2 taglienti	pz	1	1
1.840.322	svasatori x punte hm foro 5	45° l. 12 dx	conico 2 taglienti	pz	1	1
2.192.512	svasatori x punte hm foro 6	45° l. 14 dx	conico 2 taglienti	pz	1	1
2.474.083	svasatori x punte hm foro 7	45° l. 14 dx	conico 2 taglienti	pz	1	1
1.547.535	svasatori x punte hm foro 8	45° l. 16 dx	conico 2 taglienti	pz	1	1
7.177.972	svasatori x punte hm foro 9	45° l. 15 dx	conico 2 taglienti	pz	1	1
1.358.766	svasatori x punte hm foro 10	45° l. 18 dx	conico 2 taglienti	pz	1	1
7.388.736	svasatori x punte hm foro 11	45° l. 18 dx	conico 2 taglienti	pz	1	1
8.596.963	svasatori x punte hm foro 12	45° l. 18 dx	conico 2 taglienti	pz	1	1
6.692.223	svasatori x punte hm foro 4	45° l. 12 sx	conico 2 taglienti	pz	1	1
5.584.239	svasatori x punte hm foro 5	45° l. 12 sx	conico 2 taglienti	pz	1	1
5.580.460	svasatori x punte hm foro 6	45° l. 14 sx	conico 2 taglienti	pz	1	1
1.099.690	svasatori x punte hm foro 7	45° l. 14 sx	conico 2 taglienti	pz	1	1
4.550.211	svasatori x punte hm foro 8	45° l. 10 sx	conico 2 taglienti	pz	1	1
4.282.167	svasatori x punte hm foro 9	45° l. 15 sx	conico 2 taglienti	pz	1	1
2.440.682	svasatori x punte hm foro 10	45° l. 18 sx	conico 2 taglienti	pz	1	1
6.715.946	svasatori x punte hm foro 11	45° l. 18 sx	conico 2 taglienti	pz	1	1
1.028.379	svasatori x punte hm foro 12	45° l. 18 sx	conico 2 taglienti	pz	1	1

Lo svasatore T.73B è montabile sulle seguenti
punte, art.T.70-T.70R-T.71-T.71R-T.71V-T.72,
e lavorare su foratrici multiple o unità a forare di macchine CNC.
L'utensile è in grado di ottenere una finitura accurata, su legni, MDF, truciolari, compensati e bilaminati.
Lo svasatore è dotato di grano per il serraggio e può essere regolato nella posizione lungo tutta la lunghezza del taglio delle punte.

30360483



codice	descrizione			u.m.	imb.	m.o.
2.694.511	svasatori x punte hm foro 8	30° l. 20 dx	conico x viti m	pz	1	1
4.369.318	svasatori x punte hm foro 10	30° l. 20 dx	conico x viti m	pz	1	1
2.852.997	svasatori x punte hm foro 8	30° l. 20 sx	conico x viti m	pz	1	1
1.506.136	svasatori x punte hm foro 10	30° l. 20 sx	conico x viti m	pz	1	1

GALIMBERTI FERRAMENTA
www .galimbertiferramenta.com

Lo svasatore T.73C è montabile sulle seguenti
Punte, art.T.70-T.70R-T.71-T.71R-T.71V-T.72,
e lavorare su foratrici multiple o unità a forare di macchine CNC.
L'utensile è in grado di ottenere una finitura accurata, su legni, MDF, truciolari, compensati e bilaminati.
Lo svasatore è dotato di grano per il serraggio e può essere regolato nella posizione lungo

30360484

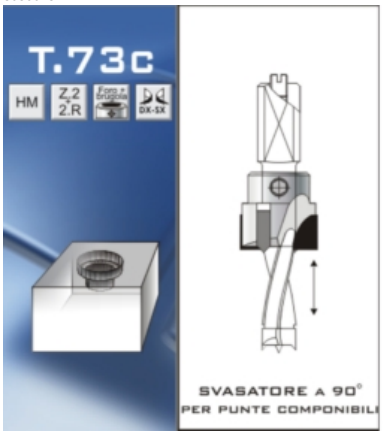

codice	descrizione			u.m.	imb.	m.o.
6.025.540	svasatori x punte hm foro 6	90° d.16 l.20 dx	cilindrico x ribassi	pz	1	1
2.447.452	svasatori x punte hm foro 6	90° d.16 l.20 sx	cilindrico x ribassi	pz	1	1
2.053.356	svasatori x punte hm foro 8	90° d.16 l.20 dx	cilindrico x ribassi	pz	1	1
9.523.715	svasatori x punte hm foro 8	90° d.16 l.20 sx	cilindrico x ribassi	pz	1	1
6.170.677	svasatori x punte hm foro 8	90° d.18 l.20 dx	cilindrico x ribassi	pz	1	1
1.529.814	svasatori x punte hm foro 8	90° d.18 l.20 sx	cilindrico x ribassi	pz	1	1
6.983.505	svasatori x punte hm foro 8	90° d.19 l.20 dx	cilindrico x rpg	pz	1	1
5.190.744	svasatori x punte hm foro 8	90° d.18 l.20 sx	cilindrico x rpg	pz	1	1
8.131.843	svasatori x punte hm foro 9	90° d.25 l.20 dx	cilindrico x ribassi	pz	1	1
3.205.129	svasatori x punte hm foro 9	90° d.25 l.20 sx	cilindrico x ribassi	pz	1	1
3.447.147	svasatori x punte hm foro 10	90° d.25 l.20 dx	cilindrico x ribassi	pz	1	1
8.531.896	svasatori x punte hm foro 10	90° d.25 l.20 sx	cilindrico x ribassi	pz	1	1

Frese con riporti in metallo duro HM per forare.d1 = diametro min.
d2 = diametro max.
La fresa per forare è consigliata per eseguire forature con trapani a colonna, su legni, truciolari e materiali plastici.
La fresa può lavorare da 3000 a 7000 g/min, la punta di centraggio e i due rasanti laterali, consentono un ottima finitura del foro.
Per eseguire una foratura in sicurezza, consigliamo il fissaggio dei pezzi.
Non è consentito l'utilizzo con trapani a mano.
L'utensile viene fornito in scatola di legno con la chiave di serraggio e le raccomandazioni per l'uso.

30360485



codice	descrizione			u.m.	imb.	m.o.
7.911.415	frese t.19.34 attacco mm.13	d1=34 d2= 80	hm x forare regolab.	pz	1	1
7.234.781	frese t.19.65 attacco mm.13	d1=65 d2=105	hm x forare regolab.	pz	1	1

Punte in metallo duro HM integrale per eseguire piccoli fori di precisione.Attacco cilindrico: richiedono l'impiego degli appositi mandrini tipo R.11.d = diametrot = taglio

GALIMBERTI FERRAMENTA
www .galimbertiferramenta.com

La punta in Hm integrale T.74, in abbinamento al ns. Art.R.11 può lavorare su foratrici multiple o unità a forare di macchine CNC.
L'utensile è in grado di ottenere una finitura accurata, su legni, MDF, truciolari, compensati e bilaminati.

30360486



codice	descrizione			u.m.	imb.	m.o.
2.980.003	frese t.74.00 attacco mm. 2	d= 2.0 t=25 dx	hm integrali x fori	pz	1	1
3.518.663	frese t.74.00 attacco mm. 2.5	d= 2.5 t=25 dx	hm integrali x fori	pz	1	1
1.782.875	frese t.74.00 attacco mm. 3	d= 3.0 t=25 dx	hm integrali x fori	pz	1	1
4.809.753	frese t.74.00 attacco mm. 3.2	d= 3.2 t=25 dx	hm integrali x fori	pz	1	1
4.243.908	frese t.74.00 attacco mm. 3.5	d= 3.5 t=25 dx	hm integrali x fori	pz	1	1
4.400.905	frese t.74.00 attacco mm. 4	d= 4.0 t=25 dx	hm integrali x fori	pz	1	1
1.110.685	frese t.74.00 attacco mm. 4.5	d= 4.5 t=25 dx	hm integrale x fori	pz	1	1
1.722.857	frese t.74.00 attacco mm. 5	d= 5.0 t=25 dx	hm integrale x fori	pz	1	1
3.707.050	frese t.74.00 attacco mm. 5.5	d= 5.5 t=25 dx	hm integrale x fori	pz	1	1
4.097.679	frese t.74.00 attacco mm. 6	d= 6.0 t=25 dx	hm integrale x fori	pz	1	1
5.982.929	frese t.74.03 attacco mm. 2	d= 2.0 t=25 sx	hm integrale x fori	pz	1	1
3.579.381	frese t.74.03 attacco mm. 2.5	d= 2.5 t=25 sx	hm integrale x fori	pz	1	1
9.108.714	frese t.74.03 attacco mm. 3	d= 3.0 t=25 sx	hm integrali x fori	pz	1	1
5.656.387	frese t.74.03 attacco mm. 3.2	d= 3.2 t=25 sx	hm integrale x fori	pz	1	1
2.856.902	frese t.74.03 attacco mm. 3.5	d= 3.5 t=25 sx	hm integrale x fori	pz	1	1
4.732.358	frese t.74.03 attacco mm. 4	d= 4.0 t=25 sx	hm integrali x fori	pz	1	1
2.146.638	frese t.74.03 attacco mm. 4.5	d= 4.5 t=25 sx	hm integrale x fori	pz	1	1
2.347.240	frese t.74.03 attacco mm. 5	d= 5.0 t=25 sx	hm integrale x fori	pz	1	1
3.990.049	frese t.74.03 attacco mm. 5.5	d= 5.5 t=25 sx	hm integrale x fori	pz	1	1
6.154.066	frese t.74.03 attacco mm. 6	d= 6.0 t=25 sx	hm integrale x fori	pz	1	1

Frese per fori ciechi.Taglienti in metallo duro HM e rasanti con angolo di taglio negativo per fori puliti senza scheggiature della superficie.Attacco mm. 10 con piano e vite di regolazione della profondità di foratura.d = diametrot = taglio
La punta per fori cerniere T.75 è consigliata per lavorare con foratrici multiple o unità a forare di macchine CNC.
L'utensile è dotato di un puntale e due rasanti con angolo di taglio negativo, in grado di ottenere una finitura accurata su legni, MDF, truciolari, compensati e bilaminati.
L' attacco della punta è dotato di pianetto per il serraggio e grano per la regolazione in lunghezza della stessa.

GALIMBERTI FERRAMENTA
www .galimbertiferramenta.com

30360488

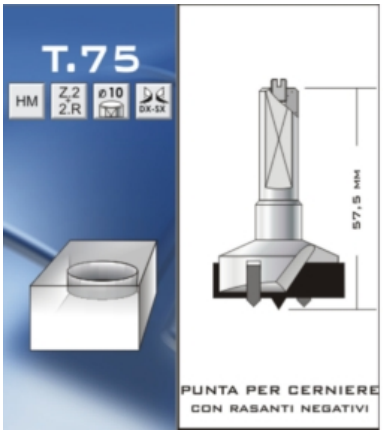

codice	descrizione			u.m.	imb.	m.o.
4.050.681	frese t.75.00 attacco 10 piano	d=15 dx	hm x fori ciechi	pz	1	1
1.310.443	frese t.75.00 attacco 10 piano	d=16 dx	hm x fori ciechi	pz	1	1
6.559.137	frese t.75.00 attacco 10 piano	d=18 dx	hm x fori ciechi	pz	1	1
3.159.132	frese t.75.00 attacco 10 piano	d=20 dx	hm x fori ciechi	pz	1	1
1.223.774	frese t.75.00 attacco 10 piano	d=22 dx	hm x fori ciechi	pz	1	1
8.176.387	frese t.75.00 attacco 10 piano	d=24 dx	hm x fori ciechi	pz	1	1
4.859.543	frese t.75.00 attacco 10 piano	d=25 dx	hm x fori ciechi	pz	1	1
6.754.709	frese t.75.00 attacco 10 piano	d=26 dx	hm x fori ciechi	pz	1	1
2.895.758	frese t.75.00 attacco 10 piano	d=28 dx	hm x fori ciechi	pz	1	1
3.332.740	frese t.75.00 attacco 10 piano	d=30 dx	hm x fori ciechi	pz	1	1
9.218.277	frese t.75.00 attacco 10 piano	d=32 dx	hm x fori ciechi	pz	1	1
3.531.518	frese t.75.00 attacco 10 piano	d=34 dx	hm x fori ciechi	pz	1	1
9.318.359	frese t.75.00 attacco 10 piano	d=35 dx	hm x fori ciechi	pz	1	1
4.347.149	frese t.75.00 attacco 10 piano	d=36 dx	hm x fori ciechi	pz	1	1
1.956.252	frese t.75.00 attacco 10 piano	d=38 dx	hm x fori ciechi	pz	1	1
2.380.100	frese t.75.00 attacco 10 piano	d=40 dx	hm x fori ciechi	pz	1	1
3.520.291	frese t.75.03 attacco 10 piano	d=15 sx	hm x fori ciechi	pz	1	1
1.219.333	frese t.75.03 attacco 10 piano	d=16 sx	hm x fori ciechi	pz	1	1
3.512.067	frese t.75.03 attacco 10 piano	d=18 sx	hm x fori ciechi	pz	1	1
1.748.475	frese t.75.03 attacco 10 piano	d=20 sx	hm x fori ciechi	pz	1	1
8.940.841	frese t.75.03 attacco 10 piano	d=22 sx	hm x fori ciechi	pz	1	1
5.456.345	frese t.75.03 attacco 10 piano	d=24 sx	hm x fori ciechi	pz	1	1
3.732.465	frese t.75.03 attacco 10 piano	d=25 sx	hm x fori ciechi	pz	1	1
6.333.270	frese t.75.03 attacco 10 piano	d=26 sx	hm x fori ciechi	pz	1	1
3.564.134	frese t.75.03 attacco 10 piano	d=28 sx	hm x fori ciechi	pz	1	1
4.045.458	frese t.75.03 attacco 10 piano	d=30 sx	hm x fori ciechi	pz	1	1
8.820.570	frese t.75.03 attacco 10 piano	d=32 sx	hm x fori ciechi	pz	1	1
1.952.384	frese t.75.03 attacco 10 piano	d=34 sx	hm x fori ciechi	pz	1	1
2.022.727	frese t.75.03 attacco 10 piano	d=35 sx	hm x fori ciechi	pz	1	1
4.436.621	frese t.75.03 attacco 10 piano	d=36 sx	hm x fori ciechi	pz	1	1
2.810.997	frese t.75.03 attacco 10 piano	d=38 sx	hm x fori ciechi	pz	1	1
1.922.189	frese t.75.03 attacco 10 piano	d=40 sx	hm x fori ciechi	pz	1	1

La punta per fori cerniere T.76 è consigliata per lavorare con trapani a colonna o manuali.
L'utensile è dotato di un puntale e due rasanti con angolo di taglio negativo, in grado di ottenere una finitura accurata su legni, MDF, truciolari, compensati e bilaminati.

GALIMBERTI FERRAMENTA
www .galimbertiferramenta.com

30360489



codice	descrizione			u.m.	imb.	m.o.
8.635.792	frese t.76.00 attacco mm.10	d=15 dx	x trapano	pz	1	1
9.165.502	frese t.76.00 attacco mm.10	d=16 dx	x trapano	pz	1	1
2.070.551	frese t.76.00 attacco mm.10	d=18 dx	x trapano	pz	1	1
9.749.962	frese t.76.00 attacco mm.10	d=20 dx	x trapano	pz	1	1
3.372.203	frese t.76.00 attacco mm.10	d=22 dx	x trapano	pz	1	1
3.519.332	frese t.76.00 attacco mm.10	d=24 dx	x trapano	pz	1	1
8.086.525	frese t.76.00 attacco mm.10	d=25 dx	x trapano	pz	1	1
1.324.037	frese t.76.00 attacco mm.10	d=26 dx	x trapano	pz	1	1
1.393.293	frese t.76.00 attacco mm.10	d=28 dx	x trapano	pz	1	1
7.067.358	frese t.76.00 attacco mm.10	d=30 dx	x trapano	pz	1	1
2.631.318	frese t.76.00 attacco mm.10	d=32 dx	x trapano	pz	1	1
9.027.121	frese t.76.00 attacco mm.10	d=34 dx	x trapano	pz	1	1
4.858.478	frese t.76.00 attacco mm.10	d=35 dx	x trapano	pz	1	1
9.424.340	frese t.76.00 attacco mm.10	d=36 dx	x trapano	pz	1	1
6.119.249	frese t.76.00 attacco mm.10	d=38 dx	x trapano	pz	1	1
1.189.803	frese t.76.00 attacco mm.10	d=40 dx	x trapano	pz	1	1

Punte componibili per fori ciechi.Taglienti in metallo duro HM e rasanti con angolo di taglio negativo per fori puliti senza scheggiature della superficie.Attacco filettato femmina MC12.d = diametrot = taglio
La punta per fori cerniere T.79 è consigliata per lavorare con trapani,foratrici multiple o unità a forare di macchine CNC.
L'utensile è dotato di un puntale e due rasanti con angolo di taglio negativo, in grado di ottenere una finitura accurata su legni, MDF, truciolari, compensati e bilaminati.

GALIMBERTI FERRAMENTA
www .galimbertiferramenta.com

30360490



codice	descrizione			u.m.	imb.	m.o.
4.362.586	frese t.79.00 attacco mc12	d=22 dx	hm x fori ciechi	pz	1	1
1.856.927	frese t.79.00 attacco mc12	d=24 dx	hm x fori ciechi	pz	1	1
2.495.552	frese t.79.00 attacco mc12	d=25 dx	hm x fori ciechi	pz	1	1
1.638.639	frese t.79.00 attacco mc12	d=26 dx	hm x fori ciechi	pz	1	1
1.344.998	frese t.79.00 attacco mc12	d=28 dx	hm x fori ciechi	pz	1	1
5.205.066	frese t.79.00 attacco mc12	d=30 dx	hm x fori ciechi	pz	1	1
1.818.383	frese t.79.00 attacco mc12	d=32 dx	hm x fori ciechi	pz	1	1
2.326.917	frese t.79.00 attacco mc12	d=34 dx	hm x fori ciechi	pz	1	1
1.470.093	frese t.79.00 attacco mc12	d=35 dx	hm x fori ciechi	pz	1	1
2.803.302	frese t.79.00 attacco mc12	d=36 dx	hm x fori ciechi	pz	1	1
1.540.499	frese t.79.00 attacco mc12	d=38 dx	hm x fori ciechi	pz	1	1
8.769.251	frese t.79.00 attacco mc12	d=40 dx	hm x fori ciechi	pz	1	1
8.283.757	frese t.79.00 attacco mc12	d=42 dx	hm x fori ciechi	pz	1	1
1.181.814	frese t.79.00 attacco mc12	d=45 dx	hm x fori ciechi	pz	1	1
5.877.683	frese t.79.00 attacco mc12	d=48 dx	hm x fori ciechi	pz	1	1
6.749.699	frese t.79.00 attacco mc12	d=50 dx	hm x fori ciechi	pz	1	1
5.960.323	frese t.79.00 attacco mc12	d=55 dx	hm x fori ciechi	pz	1	1
1.206.159	frese t.79.00 attacco mc12	d=60 dx	hm x fori ciechi	pz	1	1
5.783.274	frese t.79.03 attacco mc12	d=22 sx	hm x fori ciechi	pz	1	1
6.610.289	frese t.79.03 attacco mc12	d=24 sx	hm x fori ciechi	pz	1	1
1.731.187	frese t.79.03 attacco mc12	d=25 sx	hm x fori ciechi	pz	1	1
3.326.978	frese t.79.03 attacco mc12	d=26 sx	hm x fori ciechi	pz	1	1
2.948.379	frese t.79.03 attacco mc12	d=28 sx	hm x fori ciechi	pz	1	1
2.717.876	frese t.79.03 attacco mc12	d=30 sx	hm x fori ciechi	pz	1	1
1.427.660	frese t.79.03 attacco mc12	d=32 sx	hm x fori ciechi	pz	1	1
1.663.372	frese t.79.03 attacco mc12	d=34 sx	hm x fori ciechi	pz	1	1
5.304.806	frese t.79.03 attacco mc12	d=35 sx	hm x fori ciechi	pz	1	1
8.246.158	frese t.79.03 attacco mc12	d=36 sx	hm x fori ciechi	pz	1	1
6.223.052	frese t.79.03 attacco mc12	d=38 sx	hm x fori ciechi	pz	1	1
9.582.972	frese t.79.03 attacco mc12	d=40 sx	hm x fori ciechi	pz	1	1
1.351.262	frese t.79.03 attacco mc12	d=42 sx	hm x fori ciechi	pz	1	1
7.333.231	frese t.79.03 attacco mc12	d=45 sx	hm x fori ciechi	pz	1	1
7.645.013	frese t.79.03 attacco mc12	d=48 sx	hm x fori ciechi	pz	1	1
1.295.672	frese t.79.03 attacco mc12	d=50 sx	hm x fori ciechi	pz	1	1
9.242.135	frese t.79.03 attacco mc12	d=55 sx	hm x fori ciechi	pz	1	1
2.488.936	frese t.79.03 attacco mc12	d=60 sx	hm x fori ciechi	pz	1	1

GALIMBERTI FERRAMENTA
www .galimbertiferramenta.com

FRESE PER GIUNZIONI

Frese con riporti in metallo duro HM per realizzare giunzioni diritte.
La fresa per giunzioni T.38 è consigliata per eseguire giunzioni lineari.
Il suo profilo con doppio dente conico, permette di giuntare due parti, realizzando sia il maschio che la femmina.
L'utensile può essere utilizzato con elettro-fresatrici portatili.
La fresa può lavorare lateralmente su pezzi diritti, in appoggio alla squadra guida.

30360650



codice	descrizione			u.m.	imb.	m.o.
5.993.574	frese t.38.00 attacco mm.12	d=47 t=28	hm x giunzioni piane	pz	1	1

Frese con riporti in metallo duro HM per realizzare giunzioni a 90°.
La fresa per giunzioni T.39 è consigliata per eseguire giunzioni angolari.
Il suo profilo con doppio dente conico, permette di giuntare due parti a 90°, realizzando sia il maschio che la femmina.
L'utensile può essere utilizzato con elettro-fresatrici portatili.
La fresa può lavorare lateralmente su pezzi diritti, in appoggio alla squadra guida.

30360655



codice	descrizione			u.m.	imb.	m.o.
2.704.005	frese t.39.00 attacco mm.12	d=68 t=30	hm x giunzioni 90°	pz	1	1

Frese con riporti in metallo duro HM per realizzare giunzioni a 90° su antine con telaio sagomato.
Il gruppo per antine T.40 è consigliato per la costruzione dei telai di antine sagomate.
Utilizzando il gruppo come nella figura grande, si possono fresare gli interni sia dei montanti che dei traversi completi di cava per il pannello centrale.
Smontando e ricomponendo il gruppo come nella figura piccola, si possono fresare le teste dei montanti.
L'utensile può essere utilizzato con elettro-fresatrici portatili su legni.
E' possibile lavorare lateralmente su pezzi diritti o curvati, in appoggio al cuscinetto di guida.

GALIMBERTI FERRAMENTA
www .galimbertiferramenta.com

30360657

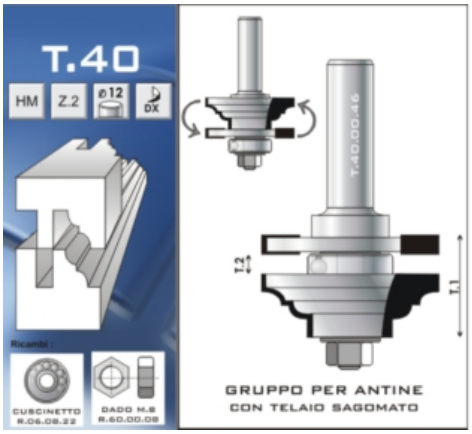

codice	descrizione			u.m.	imb.	m.o.
4.116.653	frese t.40.00 attacco mm.12	d=46 t1=26 t2= 4	hm x telai	pz	1	1

Frese con riporti in metallo duro HM per realizzare giunzioni a pettine.
Il gruppo per giunzioni T.41 è consigliato per fresare a pettine due pezzi da collegare linearmente.
Smontando e ricomponendo il gruppo, si possono fresare spessori di legno inferiori, realizzando sia le parti maschie che femmine.
L'utensile può essere utilizzato con elettro-fresatrici portatili su legni.
E' possibile lavorare lateralmente su pezzi diritti o curvati, in appoggio al
cuscinetto di guida.

30360659

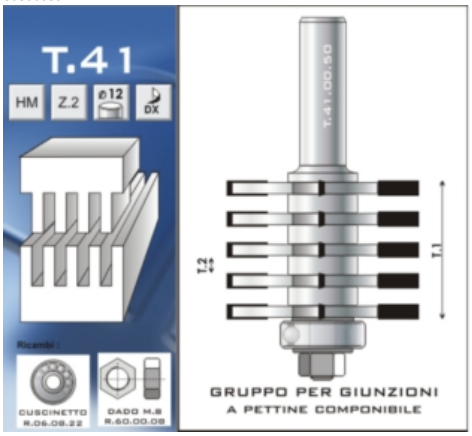

codice	descrizione			u.m.	imb.	m.o.
4.492.412	frese t.41.00 attacco mm.12	d=50 t1=36 t2= 4	hm x giunzioni	pz	1	1

Frese con riporti in metallo duro HM per realizzare giunzioni angolate.
La fresa per giunture T.42 è consigliata per la costruzione di liste giuntate angolabili.
La fresa può eseguire, sia il raggio concavo che quello convesso di accoppiamento.
L'utensile può essere utilizzato con elettro-fresatrici portatili su legni.
E' possibile lavorare lateralmente su pezzi diritti o curvati, in appoggio al cuscinetto di guida.

30360660



codice	descrizione			u.m.	imb.	m.o.
1.935.745	frese t.42.00 attacco mm.12	d=32 t=25	hm x giunzioni angolo	pz	1	1

La fresa per incastri T.04F permette di costruire in modo rapido ed accurato cassetti di qualità, realizzando degli incastri robusti e precisi.

30360662



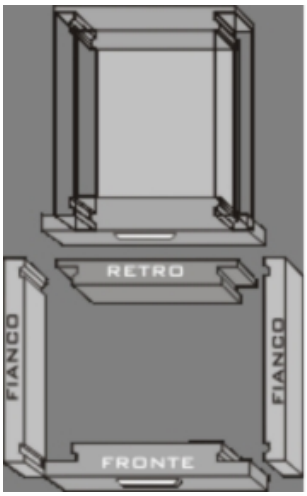

codice	descrizione			u.m.	imb.	m.o.
5.277.759	frese t.04.49 attacco mm.12	d=50 t=15	hm x incastri	pz	1	1

GALIMBERTI FERRAMENTA
www .galimbertiferramenta.com

FRESE PER INCASTRI CODA DI RONDINE

Frese con riporti in metallo duro HM per realizzare incastri a coda di rondine.d = diametrot = lunghezza taglientei = inclinazione taglienti
La fresa per incastri a coda di rondine è consigliata per eseguire giunture di cassetti con elettro-fresatrici portatili su legni e compensati.

30360140



codice	descrizione			u.m.	imb.	m.o.
6.274.405	frese t.03.00 attacco mc12	i=10° d=11 t=14	hm coda di rondine	pz	1	1
2.252.414	frese t.03.00 attacco mc12	i=10° d=14 t=18	hm coda di rondine	pz	1	1
2.414.096	frese t.03.00 attacco mc12	i=12° d=20 t=22	hm coda di rondine	pz	1	1

Frese con riporti in metallo duro HM per realizzare incastri a coda di rondine.d = diametrot = lunghezza taglientei = inclinazione taglienti
La fresa per incastri a coda di rondine è consigliata per eseguire giunture di cassetti con elettro-fresatrici portatili su legni e compensati.

30360142



codice	descrizione			u.m.	imb.	m.o.
1.927.597	frese t.03.02 attacco mm. 6	i= 8° d= 7 t= 8	hm coda di rondine	pz	1	1
3.442.104	frese t.03.02 attacco mm. 6	i=10° d=14 t=12	hm coda di rondine	pz	1	1
1.891.461	frese t.03.02 attacco mm. 6	i= 8° d=16 t=14	hm coda di rondine	pz	1	1
7.761.508	frese t.03.02 attacco mm. 6	i= 8° d=20 t=14	hm coda di rondine	pz	1	1

Frese con riporti in metallo duro HM per realizzare incastri a coda di rondine.d = diametrot = lunghezza taglientei = inclinazione taglienti
La fresa per incastri a coda di rondine è consigliata per eseguire giunture di cassetti con elettro-fresatrici portatili su legni e compensati.

GALIMBERTI FERRAMENTA
www .galimbertiferramenta.com

30360144



codice	descrizione			u.m.	imb.	m.o.
9.892.088	frese t.03.03 attacco mm.10	i=10° d=14 t=15	hm coda di rondine	pz	1	1

GALIMBERTI FERRAMENTA
www .galimbertiferramenta.com

FRESE PER INCISIONI

Frese con riporti in metallo duro HM per realizzare smussi.d = diametrot = lunghezza taglientei = inclinazione taglienti
La fresa per smussi T.04 è consigliata per eseguire fresature inclinate con elettro-fresatrici portatili su legni, truciolari e materiali plastici.

30360180



codice	descrizione			u.m.	imb.	m.o.
8.653.321	frese t.04.10 attacco mc12	i=45° d=30 t=15	hm x incisioni	pz	1	1

Frese con riporti in metallo duro HM per realizzare smussi.d = diametrot = lunghezza taglientei = inclinazione taglienti
La fresa per smussi T.04 è consigliata per eseguire fresature inclinate con elettro-fresatrici portatili su legni, truciolari e materiali plastici.

30360182



codice	descrizione			u.m.	imb.	m.o.
2.074.580	frese t.04.20 attacco mm. 6	i=22° d=14 t=15	hm x incisioni	pz	1	1
2.871.561	frese t.04.20 attacco mm. 6	i=45° d=15 t= 7	hm x incisioni	pz	1	1
4.388.616	frese t.04.20 attacco mm. 6	i=45° d=30 t=15	hm x incisioni	pz	1	1

GALIMBERTI FERRAMENTA
www .galimbertiferramenta.com

FRESE PER MANIGLIE

Frese con riporti in metallo duro HM per realizzare maniglie incassate.d = diametrot = lunghezza taglienter = raggio
La fresa per maniglie è consigliata per eseguire scassi per l'apertura di ante e cassetti con elettro-fresatrici portatili, su legni e materiali compositi, MDF.
La fresa può lavorare lateralmente in appoggio alla squadra guida.

30360300



codice	descrizione			u.m.	imb.	m.o.
8.715.395	frese t.11.00 attacco mm. 6	r=10 d=25 t=12	hm x maniglie	pz	1	1

Frese con riporti in metallo duro HM per realizzare maniglie incassate.d = diametrot = lunghezza taglienter = raggio 1
La fresa per maniglie è consigliata per eseguire scassi per l'apertura di ante e cassetti con elettro-fresatrici portatili, su legni e materiali compositi, MDF.
La fresa può lavorare lateralmente in appoggio alla squadra guida.

30360305



codice	descrizione			u.m.	imb.	m.o.
8.103.246	frese t.11.02 attacco mm. 8	r= 8 d=44 t=25	hm x maniglie	pz	1	1

GALIMBERTI FERRAMENTA
www .galimbertiferramenta.com

FRESE PER PROFILI

Frese con riporti in metallo duro HM per realizzare profili in stile barocco.Con cuscinetto guida.
La fresa sagomata T.43 è consigliata per profilare in stile barocco, come cornici o mobili.
L'utensile può essere utilizzato con elettro-fresatrici portatili su legni.
E' possibile lavorare lateralmente su pezzi diritti o curvati, in appoggio al cuscinetto di guida.

30360670



codice	descrizione			u.m.	imb.	m.o.
1.032.642	frese t.43.00 attacco mm.12	d=27 t=45	hm x sagome	pz	1	1

Frese con riporti in metallo duro HM per realizzare profili in stile neoclassico.Con cuscinetto guida.
La fresa sagomata T.44 è consigliata per profilare in stile classico, come cornici o mobili.
L'utensile può essere utilizzato con elettro-fresatrici portatili su legni.
E' possibile lavorare lateralmente su pezzi diritti o curvati, in appoggio al
cuscinetto di guida.

30360672



codice	descrizione			u.m.	imb.	m.o.
6.201.920	frese t.44.00 attacco mm.12	d=44 t=25	hm x sagome	pz	1	1

Frese con riporti in metallo duro HM per realizzare profili in stile neoclassico.Con cuscinetto guida.
La fresa sagomata T.45 è consigliata per profilare in stile classico, come cornici o mobili.
L'utensile può essere utilizzato con elettro-fresatrici portatili su legni.
E' possibile lavorare lateralmente su pezzi diritti o curvati, in appoggio al
cuscinetto di guida.

GALIMBERTI FERRAMENTA
www .galimbertiferramenta.com

30360674

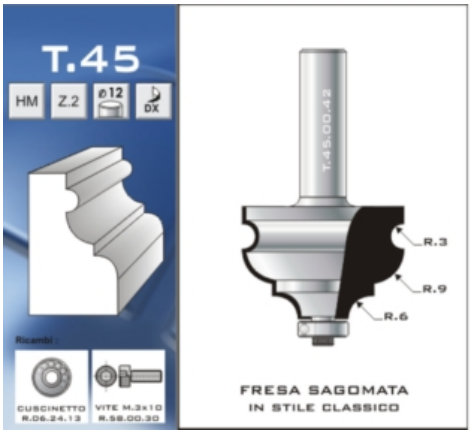

codice	descrizione			u.m.	imb.	m.o.
6.533.328	frese t.45.00 attacco mm.12	d=42 t=29	hm x sagome	pz	1	1

Frese con riporti in metallo duro HM per realizzare il profilo interno delle antine.Con cuscinetto guida.
La fresa per piattabanda T.46 è consigliata per profilare i pannelli interni delle antine.
L'utensile può essere utilizzato con elettro-fresatrici portatili su legni.
E' possibile lavorare lateralmente su pezzi diritti o curvati, in appoggio al
cuscinetto di guida.
Consigliamo l'utilizzo di fresatrici con controllo elettronico della velocità di rotazione.
Velocità massima 9.000 g/min

30360676



codice	descrizione			u.m.	imb.	m.o.
3.411.001	frese t.46.00 attacco mm.12	d=63 t=13	hm x sagome	pz	1	1

Frese con riporti in metallo duro HM per realizzare il profilo interno delle antine.Con cuscinetto guida.
La fresa per piattabanda T.47 è consigliata per profilare i pannelli interni delle antine.
L'utensile può essere utilizzato con elettro-fresatrici portatili su legni.
E' possibile lavorare lateralmente su pezzi diritti o curvati, in appoggio al
cuscinetto di guida.
Consigliamo l'utilizzo di fresatrici con controllo elettronico della velocità di rotazione.
Velocità massima 8.000 g/min

GALIMBERTI FERRAMENTA
www .galimbertiferramenta.com

30360678



codice	descrizione			u.m.	imb.	m.o.
8.301.420	frese t.47.00 attacco mm.12	d=80 t=15	hm piattabanda	pz	1	1

GALIMBERTI FERRAMENTA
www .galimbertiferramenta.com

FRESE PER RAGGIATURE CONCAVE

Frese con riporti in metallo duro HM per realizzare cave a raggiatura concava.d = diametrot = lunghezza taglienter = raggio
La fresa per raggiare concavo è consigliata per eseguire raggiature con elettrofresatrici portatili su legni, truciolari e materiali plastici.
La fresa può lavorare lateralmente o all' interno del pannello.

30360200



codice	descrizione			u.m.	imb.	m.o.
4.483.625	frese t.05.00 attacco mm. 6	r= 3 d= 6 t=10	hm cave concave	pz	1	1
1.603.934	frese t.05.00 attacco mm. 6	r= 4 d= 6 t=10	hm cave concave	pz	1	1
2.864.631	frese t.05.00 attacco mm. 6	r= 5 d=10 t=10	hm cave concave	pz	1	1
7.372.124	frese t.05.00 attacco mm. 6	r= 6 d=12 t=10	hm cave concave	pz	1	1
7.900.853	frese t.05.00 attacco mm. 6	r= 7 d=14 t=12	hm cave concave	pz	1	1
2.663.289	frese t.05.00 attacco mm. 6	r= 8 d=16 t=12	hm cave concave	pz	1	1
1.620.399	frese t.05.00 attacco mm. 6	r= 9 d=18 t=12	hm cave concave	pz	1	1
5.202.591	frese t.05.00 attacco mm. 6	r=10 d=20 t=12	hm cave concave	pz	1	1

Frese con riporti in metallo duro HM per realizzare cave a raggiatura concava.d = diametrot = lunghezza taglienter = raggio
La fresa per raggiare concavo è consigliata per eseguire raggiature con elettrofresatrici portatili su legni, truciolari e materiali plastici.
La fresa può lavorare lateralmente o all' interno del pannello.

30360210



codice	descrizione			u.m.	imb.	m.o.
1.069.389	frese t.06.00 attacco mc12	r= 8 d=16 t=12	hm raggiature concave	pz	1	1
4.307.495	frese t.06.00 attacco mc12	r= 9 d=18 t=12	hm raggiature concave	pz	1	1
1.066.463	frese t.06.00 attacco mc12	r=10 d=20 t=12	hm raggiature concave	pz	1	1
7.497.599	frese t.06.00 attacco mc12	r=11 d=22 t=13	hm raggiature concave	pz	1	1
6.095.208	frese t.06.00 attacco mc12	r=12 d=24 t=15	hm raggiature concave	pz	1	1
5.299.928	frese t.06.00 attacco mc12	r=15 d=30 t=18	hm raggiature concave	pz	1	1
4.394.808	frese t.06.00 attacco mc12	r=17 d=35 t=20	hm raggiature concave	pz	1	1
8.270.009	frese t.06.00 attacco mc12	r=20 d=40 t=22	hm raggiature concave	pz	1	1

Frese con riporti in metallo duro HM con cuscinetto guida per realizzare cave con raggiatura concava su fili.d = diametrot = lunghezza taglienter = raggio

GALIMBERTI FERRAMENTA
www .galimbertiferramenta.com

La fresa per raggiare concavo è consigliata per eseguire raggiature con elettrofresatrici portatili su legni o compositi.
La fresa può lavorare lateralmente, su pezzi diritti o curvati, in appoggio al cuscinetto di guida.

30360220



codice	descrizione			u.m.	imb.	m.o.
9.285.569	frese t.05.01 attacco mm. 6	r= 6 d=25 t=10	hm raggiature concave	pz	1	1
9.827.530	frese t.05.01 attacco mm. 6	r= 8 d=29 t=12	hm raggiature concave	pz	1	1
1.354.010	frese t.05.01 attacco mm. 6	r=10 d=33 t=13	hm raggiature concave	pz	1	1
7.663.024	frese t.05.01 attacco mm. 6	r=12 d=37 t=16	hm raggiature concave	pz	1	1

Frese con riporti in metallo duro HM con cuscinetto guida per realizzare cave con raggiatura concava su fili.d = diametrot = lunghezza taglienter = raggio
La fresa per raggiare concavo è consigliata per eseguire raggiature con elettrofresatrici portatili su legni o compositi.
La fresa può lavorare lateralmente, su pezzi diritti o curvati, in appoggio al cuscinetto di guida.

30360230



codice	descrizione			u.m.	imb.	m.o.
2.692.906	frese t.06.01 attacco mc12	r= 6 d=25 t=10	hm raggiature concave	pz	1	1
8.384.058	frese t.06.01 attacco mc12	r= 8 d=29 t=12	hm raggiature concave	pz	1	1
9.801.967	frese t.06.01 attacco mc12	r=10 d=33 t=15	hm raggiature concave	pz	1	1
7.641.169	frese t.06.01 attacco mc12	r=12 d=37 t=18	hm raggiature concave	pz	1	1
8.663.696	frese t.06.01 attacco mc12	r=15 d=43 t=20	hm raggiature concave	pz	1	1

GALIMBERTI FERRAMENTA
www .galimbertiferramenta.com

FRESE PER RAGGIATURE CONVESSE

Frese con riporti in metallo duro HM per realizzare cave a raggiatura convessa.d = diametrot = lunghezza taglienter = raggio
La fresa per raggiare concavo è consigliata per eseguire raggiature con elettrofresatrici portatili su legni, truciolari e materiali plastici.
La fresa può lavorare lateralmente o all' interno del pannello.

30360240



codice	descrizione			u.m.	imb.	m.o.
4.774.129	frese t.07.00 attacco mc12	r= 6 d=21 t=13	hm cave convesse	pz	1	1
2.643.847	frese t.07.00 attacco mc12	r= 8 d=26 t=14	hm cave convesse	pz	1	1
4.408.307	frese t.07.00 attacco mc12	r=10 d=28 t=16	hm cave convesse	pz	1	1
3.874.998	frese t.07.00 attacco mc12	r=12 d=32 t=18	hm cave convesse	pz	1	1
5.392.223	frese t.07.00 attacco mc12	r=15 d=40 t=20	hm cave convesse	pz	1	1
1.342.680	frese t.07.00 attacco mc12	r=17 d=45 t=22	hm cave convesse	pz	1	1
2.963.624	frese t.07.00 attacco mc12	r=20 d=50 t=25	hm cave convesse	pz	1	1

Frese con riporti in metallo duro HM per realizzare cave a raggiatura convessa.d = diametrot = lunghezza taglienter = raggio
La fresa per raggiare concavo è consigliata per eseguire raggiature con elettrofresatrici portatili su legni, truciolari e materiali plastici.
La fresa può lavorare lateralmente o all' interno del pannello.

30360250



codice	descrizione			u.m.	imb.	m.o.
1.747.454	frese t.08.00 attacco mm. 6	r= 3 d=12 t=10	hm raggiature convess	pz	1	1
8.547.705	frese t.08.00 attacco mm. 6	r= 4 d=14 t=10	hm raggiature convess	pz	1	1
1.808.933	frese t.08.00 attacco mm. 6	r= 5 d=16 t=12	hm raggiature convess	pz	1	1
9.610.941	frese t.08.00 attacco mm. 6	r= 6 d=18 t=12	hm raggiature convess	pz	1	1
1.988.109	frese t.08.00 attacco mm. 6	r= 8 d=22 t=13	hm raggiature convess	pz	1	1
5.272.471	frese t.08.00 attacco mm. 6	r=10 d=26 t=15	hm raggiature convess	pz	1	1
4.267.652	frese t.08.00 attacco mm. 6	r=12 d=30 t=16	hm raggiature convess	pz	1	1

GALIMBERTI FERRAMENTA
www .galimbertiferramenta.com

FRESE PER RAGGIATURE TOROIDALI

Frese con riporti in metallo duro HM per realizzare raggiature tonde convesse.d = diametrot = lunghezza taglienter = raggio
La fresa per raggiare convesso è consigliata per eseguire raggiature con elettrofresatrici portatili su legni, truciolari e materiali plastici.
La fresa può lavorare lateralmente in appoggio alla squadra guida.

30360270



codice	descrizione			u.m.	imb.	m.o.
1.083.507	frese t.09.00 attacco mc12	r= 5 d=20 t=18	hm raggiature convess	pz	1	1
9.425.958	frese t.09.00 attacco mc12	r= 6 d=25 t=20	hm raggiature convess	pz	1	1
9.073.753	frese t.09.00 attacco mc12	r= 8 d=25 t=24	hm raggiature convess	pz	1	1
1.051.902	frese t.09.00 attacco mc12	r=10 d=31 t=28	hm raggiature convess	pz	1	1

Frese con riporti in metallo duro HM per realizzare raggiature tonde convesse.d = diametrot = lunghezza taglienter = raggio
La fresa per raggiare convesso è consigliata per eseguire raggiature con elettrofresatrici portatili su legni, truciolari e materiali plastici.
La fresa può lavorare lateralmente in appoggio alla squadra guida.

30360280



codice	descrizione			u.m.	imb.	m.o.
3.236.000	frese t.10.00 attacco mm. 6	r= 3 d=18 t=16	hm raggiature convess	pz	1	1
6.100.773	frese t.10.00 attacco mm. 6	r= 4 d=18 t=16	hm raggiature convess	pz	1	1
3.808.313	frese t.10.00 attacco mm. 6	r= 5 d=20 t=18	hm raggiature convess	pz	1	1
7.753.916	frese t.10.00 attacco mm. 6	r= 6 d=25 t=20	hm raggiature convess	pz	1	1

GALIMBERTI FERRAMENTA
www .galimbertiferramenta.com

FRESE PER REFILARE

Frese con riporti in metallo duro HM con cuscinetto guida centrale per refilare due strati di laminati.d = diametrot1 = lunghezza tagliente 1t2 = lunghezza tagliente 2
La fresa per rifilare è consigliata per eseguire, con elettro-fresatrici portatili, la rifilatura del doppio rivestimento dei pannelli, (es. Porte), in un unica passata.
La fresa può lavorare lateralmente, in appoggio al cuscinetto di guida.

30360320



codice	descrizione			u.m.	imb.	m.o.
6.196.417	frese t.12.00 attacco mc12	d=19 t1=25 t2=25	hm x rifilare	pz	1	1

Frese con riporti in metallo duro HM con cuscinetto guida per refilare laminati.d = diametrot = lunghezza tagliente
La fresa per rifilare è consigliata per eseguire, con elettro-fresatrici portatili, la rifilatura del rivestimento dei pannelli, (es. Porte).
La fresa può lavorare lateralmente, in appoggio al cuscinetto di guida.

30360340



codice	descrizione			u.m.	imb.	m.o.
3.067.871	frese t.13.00 attacco mc12	d=19 t=15	hm rifilare	pz	1	1
1.052.671	frese t.13.00 attacco mc12	d=19 t=25	hm x rifilare	pz	1	1
5.916.634	frese t.13.00 attacco mc12	d=19 t=40	hm x rifilare	pz	1	1

Frese con riporti in metallo duro HM per refilare laminati.d = diametrot = lunghezza tagliente
La fresa per rifilare è consigliata per eseguire, con elettro-fresatrici portatili, la rifilatura del rivestimento dei pannelli, (es. Porte).
La fresa può lavorare lateralmente, in appoggio al perno di guida.

GALIMBERTI FERRAMENTA
www .galimbertiferramenta.com

30360360



codice	descrizione			u.m.	imb.	m.o.
9.199.675	frese t.14.00 attacco mm. 6	d= 6 t=16	hm x rifilare	pz	1	1
6.548.308	frese t.14.00 attacco mm. 6	d= 8 t=20	hm x rifilare	pz	1	1
2.076.225	frese t.14.08 attacco mm. 8	d= 6 t=16	hm x rifilare	pz	1	1
8.635.426	frese t.14.08 attacco mm. 8	d= 8 t=20	hm x rifilare	pz	1	1

Frese con riporti in metallo duro HM per refilare laminati.d = diametrot1 = lunghezza tagliente 1t2 = lunghezza tagliente 2
La fresa per rifilare è consigliata per eseguire, con elettro-fresatrici portatili, la rifilatura del rivestimento dei pannelli, (es. Porte).
La fresa può lavorare lateralmente, in appoggio al perno di guida.

30360380



codice	descrizione			u.m.	imb.	m.o.
3.180.969	frese t.14.02 attacco mm. 6	d= 6 t1=20 t2=60	hm x rifilare	pz	1	1
3.362.259	frese t.14.02 attacco mm. 6	d= 8 t1=16 t2=70	hm x rifilare	pz	1	1

Frese con riporti in metallo duro HM per refilare laminati.d = diametrot = lunghezza tagliente.
La fresa per rifilare è consigliata per eseguire, con elettro-fresatrici portatili, la rifilatura del rivestimento dei pannelli.
La fresa può lavorare lateralmente, in appoggio alla squadra di guida.

30360400



codice	descrizione			u.m.	imb.	m.o.
1.287.974	frese t.15.00 attacco mm. 6	d=13 t=15	hm x rifilare	pz	1	1
6.121.365	frese t.15.00 attacco mm. 6	d=19 t=15	hm x rifilare	pz	2	2
9.766.068	frese t.15.08 attacco mm. 8	d=19 t=15	hm x rifilare	pz	1	1

Frese con riporti in metallo duro HM per refilare laminati.d = diametrot = lunghezza tagliente
La fresa per rifilare è consigliata per eseguire, con elettro-fresatrici portatili, la rifilatura del rivestimento dei pannelli.
La fresa, può lavorare lateralmente, in appoggio al cuscinetto di guida.

30360405



codice	descrizione			u.m.	imb.	m.o.
1.144.185	frese t.15.01 attacco mm. 6	d=10 t=15	hm x rifilare	pz	1	1
7.179.211	frese t.15.01 attacco mm. 6	d=13 t=15	hm x rifilare	pz	1	1
9.031.500	frese t.15.01 attacco mm. 6	d=16 t=15	hm x rifilare	pz	1	1
6.587.604	frese t.15.01 attacco mm. 6	d=19 t=15	hm x rifilare	pz	1	1
3.967.218	frese t.15.25 attacco mm. 6	d=13 t=25	hm x rifilare	pz	1	1

Frese con riporti in metallo duro HM per refilare laminati.d = diametrot = lunghezza tagliente
i = inclinazione tagliente
La fresa per rifilare è consigliata per eseguire, con elettro-fresatrici portatili, la rifilatura del rivestimento dei pannelli.
La fresa può lavorare lateralmente, in appoggio alla squadra di guida.

30360420



codice	descrizione			u.m.	imb.	m.o.
4.402.541	frese t.16.00 attacco mm. 6	d=25 t=15 i=45°	hm x rifilare	pz	1	1

Frese con riporti in metallo duro HM per refilare laminati.d = diametrot = lunghezza tagliente
i = inclinazione tagliente
La fresa per rifilare è consigliata per eseguire, con elettro-fresatrici portatili, la rifilatura del rivestimento dei pannelli.
La fresa, può lavorare lateralmente, in appoggio al cuscinetto di guida.

30360425



codice	descrizione			u.m.	imb.	m.o.
1.405.736	frese t.16.01 attacco mm. 6	d=25 t=15 i=45°	hm x rifilare	pz	1	1

Frese con riporti in metallo duro HM per refilare laminati.Disponibile nella versione con cuscinetto guida e in quella senza cuscinetto guida.d = diametrot = lunghezza taglientei = inclinazione tagliente
La fresa per rifilare è consigliata per eseguire, con elettro-fresatrici portatili, la rifilatura del rivestimento dei pannelli.
La fresa può lavorare lateralmente, in appoggio alla squadra di guida.

30360440



codice	descrizione			u.m.	imb.	m.o.
7.987.687	frese t.17.00 attacco mm. 6	i=30° d=25 t=15	hm x rifilare	pz	1	1
4.786.566	frese t.17.00 attacco mm. 6	i=45° d=25 t=15	hm x rifilare	pz	1	1

Frese con riporti in metallo duro HM per refilare laminati.Disponibile nella versione con cuscinetto guida e in quella senza cuscinetto guida.d = diametrot = lunghezza taglientei = inclinazione tagliente
La fresa per rifilare è consigliata per eseguire, con elettro-fresatrici portatili, la rifilatura del rivestimento dei pannelli.
La fresa, può lavorare lateralmente, in appoggio al cuscinetto di guida.

30360445

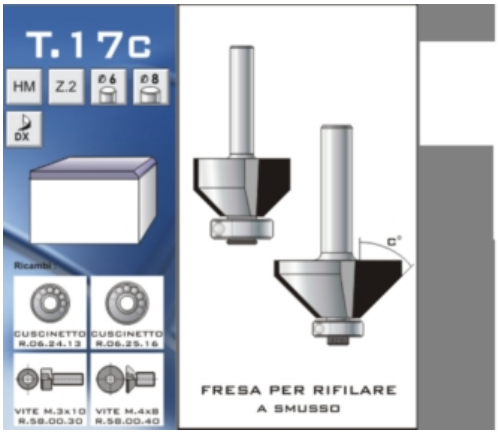

codice	descrizione			u.m.	imb.	m.o.
4.465.560	frese t.17.01 attacco mm. 6	i=30° d=25 t=15	hm x rifilare	pz	1	1
5.920.402	frese t.17.01 attacco mm. 6	i=45° d=25 t=15	hm x rifilare	pz	1	1
8.120.755	frese t.17.01 attacco mm. 6	i=45° d=33 t=15	hm x rifilare	pz	1	1

Frese con riporti in metallo duro HM per refilare laminati.Disponibile nella versione con cuscinetto guida e in quella senza cuscinetto guida.d = diametrot = lunghezza taglientei = inclinazione tagliente
La fresa per rifilare è consigliata per eseguire, con elettro-fresatrici portatili, la rifilatura del rivestimento dei pannelli.
La fresa può lavorare lateralmente, in appoggio alla squadra di guida.

GALIMBERTI FERRAMENTA
www .galimbertiferramenta.com

30360460



codice	descrizione			u.m.	imb.	m.o.
5.328.925	frese t.18.00 attacco mm. 6	i=25° d=28 t=14	hm x rifilare	pz	1	1

Frese con riporti in metallo duro HM per refilare laminati.Disponibile nella versione con cuscinetto guida e in quella senza cuscinetto guida.d = diametrot = lunghezza taglientei = inclinazione tagliente
La fresa per rifilare è consigliata per eseguire, con elettro-fresatrici portatili, la rifilatura del rivestimento dei pannelli.
La fresa, può lavorare lateralmente, in appoggio al cuscinetto di guida.

30360465



codice	descrizione			u.m.	imb.	m.o.
1.407.679	frese t.18.01 attacco mm. 6	i=25° d=41 t=14	hm x rifilare	pz	1	1

GALIMBERTI FERRAMENTA
www .galimbertiferramenta.com

FRESE PER SAGOME

Frese con riporti in metallo duro HM per realizzare sagomature e cave a profilo.d = diametror1 = raggio 1r2 = raggio 2
La fresa per sagomare è consigliata per eseguire cornici, bordi di mobili o sagomature interne.
L'utensile può essere utilizzato con elettro-fresatrici portatili su legni o compositi.
La fresa può lavorare lateralmente o al centro dei pannelli, su pezzi diritti o curvati, in appoggio alla squadra di guida.

30360540



codice	descrizione			u.m.	imb.	m.o.
1.397.987	frese t.25.00 attacco mc12	d=25 r1= 5 r2= 4	hm x sagome	pz	1	1
7.450.693	frese t.25.00 attacco mc12	d=30 r1= 6 r2= 5	hm x sagome	pz	1	1
1.492.453	frese t.25.00 attacco mc12	d=35 r1= 7 r2= 6	hm x sagome	pz	1	1
5.777.747	frese t.25.01 attacco mm. 6	d=29 r1= 4 r2= 4	hm x sagome	pz	1	1
1.421.941	frese t.25.01 attacco mm. 6	d=29 r1= 6 r2= 6	hm x sagome	pz	1	1

Frese con riporti in metallo duro HM con cuscinetto guida per realizzare sagomature profilo.d = diametrot = lunghezza taglienter = raggio
La fresa per sagomare è consigliata per eseguire cornici e bordi di mobili o serramenti.
L'utensile può essere utilizzato con elettro-fresatrici portatili su legni o materiali compositi.
La fresa può lavorare lateralmente su pezzi diritti o curvati, in appoggio al cuscinetto di guida.
Sostituendo il cuscinetto montato di serie d.13mm, con il cuscinetto d.10mm, ottenibile a richiesta, si ottiene il profilo indicato con l'asterisco (*).

30360545



codice	descrizione			u.m.	imb.	m.o.
4.476.368	frese t.26.01 attacco mm. 6	r= 4 d=29 t=13	hm x sagome	pz	1	1
8.477.545	frese t.26.01 attacco mm. 6	r= 6 d=37 t=16	hm x sagome	pz	1	1

Frese con riporti in metallo duro HM con cuscinetto guida per realizzare sagomature profilo.d = diametrot = lunghezza taglienter = raggio
La fresa per sagomare è consigliata per eseguire cornici e bordi di mobili o serramenti.
L'utensile può essere utilizzato con elettro-fresatrici portatili su legni o materiali compositi, in appoggio al cuscinetto di guida.

GALIMBERTI FERRAMENTA
www .galimbertiferramenta.com

30360550



codice	descrizione			u.m.	imb.	m.o.
5.253.531	frese t.27.01 attacco mm. 6	r= 4 d=27 t=15	hm x sagome	pz	1	1
2.835.129	frese t.27.01 attacco mm. 6	r= 6 d=35 t=18	hm x sagome	pz	1	1

Frese con riporti in metallo duro HM con cuscinetto guida per realizzare sagomature profilo.d = diametrot = lunghezza taglienter = raggio
La fresa per sagomare è consigliata per eseguire cornici e bordi di mobili o serramenti.
L'utensile può essere utilizzato con elettro-fresatrici portatili su legni o materiali compositi.
La fresa può lavorare lateralmente su pezzi diritti o curvati, in appoggio al cuscinetto di guida.
Sostituendo il cuscinetto montato di serie d.13mm, con il cuscinetto d.10mm, ottenibile a richiesta, si ottiene il profilo indicato con l'asterisco (*).

30360555



codice	descrizione			u.m.	imb.	m.o.
2.005.003	frese t.28.01 attacco mm. 6	r= 4 d=29 t=15	hm x sagome	pz	1	1
8.242.648	frese t.28.01 attacco mm. 6	r= 6 d=37 t=18	hm x sagome	pz	1	1

Frese con riporti in metallo duro HM con cuscinetto guida per realizzare sagomature profilo.d = diametrot = lunghezza taglienter = raggio
La fresa per sagomare è consigliata per eseguire cornici e bordi di mobili o serramenti.
L'utensile può essere utilizzato con elettro-fresatrici portatili su legni o materiali compositi.
La fresa può lavorare lateralmente su pezzi diritti o curvati, in appoggio al cuscinetto di guida.
Sostituendo il cuscinetto montato di serie d.13mm, con il cuscinetto d.10mm, ottenibile a richiesta, si ottiene il profilo indicato con l'asterisco (*).

GALIMBERTI FERRAMENTA
www .galimbertiferramenta.com

30360560



codice	descrizione			u.m.	imb.	m.o.
6.030.841	frese t.29.01 attacco mm. 6	r= 4 d=29 t=13	hm x sagome	pz	1	1
5.554.812	frese t.29.01 attacco mm. 6	r= 6 d=37 t=16	hm x sagome	pz	1	1

Frese con riporti in metallo duro HM con cuscinetto guida per realizzare sagomature profilo.d = diametrot = lunghezza taglienter = raggio
La fresa per sagomare è consigliata per eseguire cornici e bordi di mobili o serramenti.
L'utensile può essere utilizzato con elettro-fresatrici portatili su legni o materiali compositi, in appoggio al cuscinetto di guida.

30360565



codice	descrizione			u.m.	imb.	m.o.
4.462.248	frese t.30.01 attacco mm. 6	r= 5 d=29 t=12	hm x sagome	pz	1	1
8.284.662	frese t.30.01 attacco mm. 6	r= 8 d=35 t=18	hm x sagome	pz	1	1

Frese con riporti in metallo duro HM con cuscinetto guida per realizzare sagomature profilo.d = diametrot = lunghezza taglienter = raggio
La fresa per sagomare è consigliata per eseguire cornici e bordi di mobili o serramenti.
L'utensile può essere utilizzato con elettro-fresatrici portatili su legni o materiali compositi, in appoggio al cuscinetto di guida.

GALIMBERTI FERRAMENTA
www .galimbertiferramenta.com

30360570



codice	descrizione			u.m.	imb.	m.o.
8.961.921	frese t.31.01 attacco mm. 6	d=28 r1= 4 r2= 3	hm x sagome	pz	1	1
1.856.439	frese t.31.01 attacco mm. 6	d=35 r1= 6 r2= 4	hm x sagome	pz	1	1

Frese con riporti in metallo duro HM con cuscinetto guida per realizzare sagomature profilo.d = diametrot = lunghezza taglienter = raggio
La fresa per sagomare è consigliata per eseguire cornici e bordi di mobili o serramenti.
L'utensile può essere utilizzato con elettro-fresatrici portatili su legni o materiali compositi.
La fresa può lavorare lateralmente su pezzi diritti o curvati, in appoggio al cuscinetto di guida.
Sostituendo il cuscinetto montato di serie d.13mm, con il cuscinetto d.10mm, ottenibile a richiesta, si ottiene il profilo indicato con l'asterisco (*).

30360575

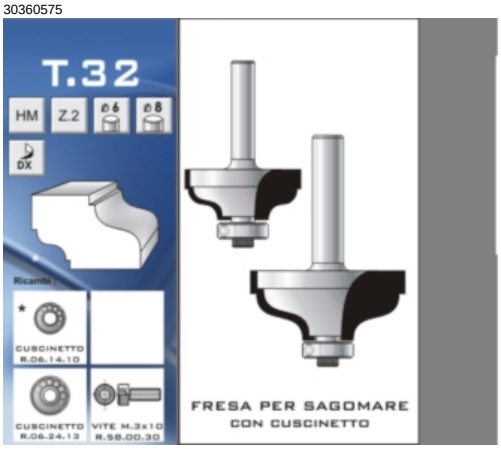

codice	descrizione			u.m.	imb.	m.o.
7.461.330	frese t.32.01 attacco mm. 6	r= 4 d=30 t=13	hm x sagome	pz	1	1
8.290.526	frese t.32.01 attacco mm. 6	r= 6 d=40 t=18	hm x sagome	pz	1	1

Frese con riporti in metallo duro HM per realizzare sagomature e cave a profilo.d = diametror1 = raggio 1r2 = raggio 2Con cuscinetto guida montato sul gambo.
La fresa per sagomare è consigliata per eseguire la profilatura dell' interno di antine.
La fresa può lavorare su legno o compositi, in appoggio a dime, posizionate sopra i pezzi da lavorare.

30360578



codice	descrizione			u.m.	imb.	m.o.
4.805.366	frese t.33.01 attacco mm. 6	d=19 r1= 3 r2= 3	hm x sagome	pz	1	1

Frese con riporti in metallo duro HM per realizzare sagomature e cave a profilo.d = diametror1 = raggio 1r2 = raggio 2Con cuscinetto guida montato sul gambo.
La fresa per sagomare è consigliata per eseguire la profilatura dell' interno di antine.
La fresa può lavorare su legno o compositi, in appoggio a dime, posizionate sopra i pezzi da lavorare.

30360581

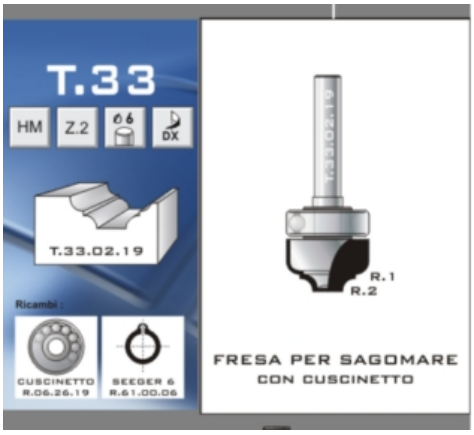

codice	descrizione			u.m.	imb.	m.o.
6.444.914	frese t.33.02 attacco mm. 6	d=19 r1= 3 r2= 3	hm x sagome	pz	1	1

Frese con riporti in metallo duro HM per realizzare sagomature e cave a profilo.d = diametror1 = raggio 1r2 = raggio 2Con cuscinetto guida montato sul gambo.
La fresa per sagomare è consigliata per eseguire la profilatura dell' interno di antine.
La fresa può lavorare su legno o compositi, in appoggio a dime, posizionate sopra i pezzi da lavorare.

30360584



codice	descrizione			u.m.	imb.	m.o.
5.734.405	frese t.33.03 attacco mm. 6	d=19 r1= 3 r2= 3	hm x sagome	pz	1	1

Frese con riporti in metallo duro HM per realizzare sagomature e cave a profilo.d = diametror1 = raggio 1r2 = raggio 2Con cuscinetto guida montato sul gambo.
La fresa per sagomare è consigliata per eseguire la profilatura dell' interno di antine.
La fresa può lavorare su legno o compositi, in appoggio a dime, posizionate sopra i pezzi da lavorare.

30360587



codice	descrizione			u.m.	imb.	m.o.
4.250.623	frese t.33.04 attacco mm. 6	d=19 r1= 3 r2= 3	hm x sagome	pz	1	1

Frese con riporti in metallo duro HM per realizzare sagomature e cave a profilo.d = diametror1 = raggio 1r2 = raggio 2Con cuscinetto guida montato sul gambo.
La fresa per sagomare è consigliata per eseguire la profilatura dell' interno di antine.
La fresa può lavorare su legno o compositi, in appoggio a dime, posizionate sopra i pezzi da lavorare.

30360590



codice	descrizione			u.m.	imb.	m.o.
4.997.504	frese t.33.05 attacco mm. 6	d=19 r1= 3 r2= 7	hm x sagome	pz	1	1

Frese con riporti in metallo duro HM per realizzare sagomature e cave a profilo.d = diametror1 = raggio 1r2 = raggio 2Con cuscinetto guida montato sul gambo.
La fresa per sagomare è consigliata per eseguire la profilatura dell' interno di antine.
La fresa può lavorare su legno o compositi, in appoggio a dime, posizionate sopra i pezzi da lavorare.

30360593



codice	descrizione			u.m.	imb.	m.o.
1.639.308	frese t.34.01 attacco mm.12	d=35 r1= 4 r2= 4	hm x sagome	pz	1	1

Frese con riporti in metallo duro HM per realizzare sagomature e cave a profilo.d = diametror1 = raggio 1r2 = raggio 2Con cuscinetto guida montato sul gambo.
La fresa per sagomare è consigliata per eseguire la profilatura dell' interno di antine.
La fresa può lavorare su legno o compositi, in appoggio a dime, posizionate sopra i pezzi da lavorare.

30360596



codice	descrizione			u.m.	imb.	m.o.
1.837.667	frese t.34.02 attacco mm.12	d=35 r1= 4 r2= 4	hm x sagome	pz	1	1

Frese con riporti in metallo duro HM per realizzare sagomature e cave a profilo.d = diametror1 = raggio 1r2 = raggio 2Con cuscinetto guida montato sul gambo.
La fresa per sagomare è consigliata per eseguire la profilatura dell' interno di antine.
La fresa può lavorare su legno o compositi, in appoggio a dime, posizionate sopra i pezzi da lavorare.

30360599

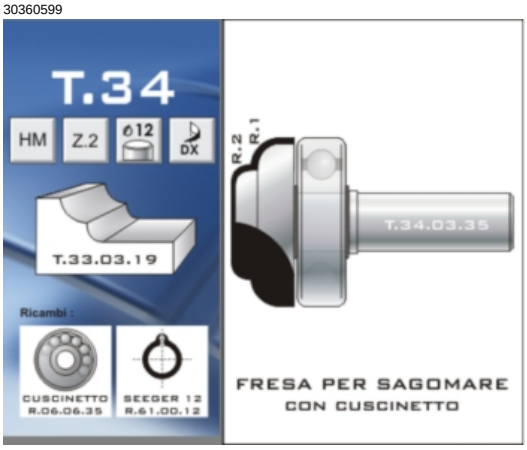

codice	descrizione			u.m.	imb.	m.o.
1.269.819	frese t.34.03 attacco mm.12	d=35 r1= 3 r2= 6	hm x sagome	pz	1	1

Frese con riporti in metallo duro HM per realizzare sagomature e cave a profilo.d = diametror1 = raggio 1r2 = raggio 2Con cuscinetto guida montato sul gambo.
La fresa per sagomare è consigliata per eseguire la profilatura dell' interno di antine.
La fresa può lavorare su legno o compositi, in appoggio a dime, posizionate sopra i pezzi da lavorare.

30360602



codice	descrizione			u.m.	imb.	m.o.
4.928.041	frese t.34.04 attacco mm.12	d=35 r1= 4 r2= 4	hm x sagome	pz	1	1

Frese con riporti in metallo duro HM per realizzare sagomature e cave a profilo.d = diametror1 = raggio 1r2 = raggio 2Con cuscinetto guida montato sul gambo.
La fresa per sagomare è consigliata per eseguire la profilatura dell' interno di antine.
La fresa può lavorare su legno o compositi, in appoggio a dime, posizionate sopra i pezzi da lavorare.

30360605



codice	descrizione			u.m.	imb.	m.o.
7.258.633	frese t.34.05 attacco mm.12	d=35 r1= 6 r2=14	hm x sagome	pz	1	1

GALIMBERTI FERRAMENTA
www .galimbertiferramenta.com

FRESE PER SMUSSI

Frese con riporti in metallo duro HM per realizzare smussi.d = diametrot = lunghezza taglientei = inclinazione taglienti
La fresa per smussi T.04 è consigliata per eseguire fresature inclinate con elettro-fresatrici portatili su legni, truciolari e materiali plastici.

30360160



codice	descrizione			u.m.	imb.	m.o.
3.617.847	frese t.04.00 attacco mc12	i=15° d=25 t=25	hm x smussi	pz	1	1
8.536.723	frese t.04.00 attacco mc12	i=20° d=25 t=25	hm x smussi	pz	1	1
1.697.032	frese t.04.00 attacco mc12	i=30° d=30 t=25	hm x smussi	pz	1	1
4.039.594	frese t.04.00 attacco mc12	i=45° d=40 t=25	hm x smussi	pz	1	1

Frese con riporti in metallo duro HM per realizzare smussi.d = diametrot = lunghezza taglientei = inclinazione taglienti
La fresa per smussi T.04 è consigliata per eseguire fresature inclinate con elettro-fresatrici portatili su legni, truciolari e materiali plastici.

30360162



codice	descrizione			u.m.	imb.	m.o.
9.645.349	frese t.04.02 attacco mm. 6	i= 5° d=15 t=20	hm x smussi	pz	1	1
6.210.106	frese t.04.02 attacco mm. 6	i=10° d=20 t=20	hm x smussi	pz	1	1
1.681.765	frese t.04.02 attacco mm. 6	i=15° d=25 t=20	hm x smussi	pz	1	1

Frese con riporti in metallo duro HM per realizzare smussi.d = diametrot = lunghezza taglientei = inclinazione taglienti.
La fresa per smussi è consigliata per eseguire fresature inclinate con elettrofresatrici portatili su legni o compositi.
La fresa può lavorare lateralmente, su pezzi diritti o curvati, in appoggio al cuscinetto di guida.

GALIMBERTI FERRAMENTA
www .galimbertiferramenta.com

30360184



codice	descrizione			u.m.	imb.	m.o.
5.860.883	frese t.04.48 attacco mm.12	d=50 t1=19 t2= 5	hm x smussi	pz	1	1

GALIMBERTI FERRAMENTA
www .galimbertiferramenta.com

FRESE PER SPIANATURE

Frese con riporti in metallo duro HM per realizzare spianature.d = diametrot = lunghezza tagliente
La fresa per spianare è consigliata per eseguire spianature con elettro-fresatrici portatili, su legni, truciolari e materiali plastici.
La fresa può lavorare da 8000 a 14000 g/min, i quattro taglienti assiali, consentono un ottima finitura dei pezzi lavorati.

30360500



codice	descrizione			u.m.	imb.	m.o.
1.175.158	frese t.20.00 attacco mc12	d=38 t=15	hm x spianature	pz	1	1
7.815.225	frese t.20.00 attacco mc12	d=60 t=15	hm x spianature	pz	1	1

GALIMBERTI FERRAMENTA
www .galimbertiferramenta.com

FRESE TAGLIENTI A FISSAGGIO MECCANICO

Frese con taglienti 12 x 12 in metallo duro HM a quattro fili a fissaggio meccanico per refilare laminati.d = diametrot = lunghezza tagliente
La fresa per rifilare T.50 è consigliata per eseguire, con elettro-fresatrici portatili, la rifilatura del rivestimento dei pannelli, (es. porte, top cucine e tavoli).
La fresa può lavorare lateralmente, in appoggio alla squadra guida.

Importante:
I nostri utensili montano esclusivamente coltelli in HM LEUCO

30360700



codice	descrizione			u.m.	imb.	m.o.
1.248.913	frese t.50.00 attacco mm. 6	d=19 t=12	hm x rifilare	pz	1	1
1.783.445	frese t.50.08 attacco mm. 8	d=19 t=12	hm x rifilare	pz	1	1

Frese con taglienti 12 x 12 / 30 x 12 in metallo duro HM a quattro/due fili a fissaggio meccanico con cuscinetto guida per refilare laminati.d = diametrot = lunghezza tagliente
La fresa per rifilare T.51 è consigliata per eseguire, con elettro-fresatrici portatili, la rifilatura del rivestimento dei pannelli, (es. porte, top cucine e tavoli).
La fresa può lavorare lateralmente, in appoggio al cuscinetto di guida.

Importante:
I nostri utensili montano esclusivamente coltelli in HM LEUCO

30360705



codice	descrizione			u.m.	imb.	m.o.
1.624.953	frese t.51.00 attacco mm. 6	d=19 t=12	hm x rifilare	pz	1	1
9.537.514	frese t.51.08 attacco mm. 8	d=19 t=12	hm x rifilare	pz	1	1
9.254.480	frese t.51.30 attacco mm. 6	d=19 t=30	hm x rifilare	pz	1	1
5.255.054	frese t.51.38 attacco mm. 8	d=19 t=30	hm x rifilare	pz	1	1

Frese con taglienti 12 x 12 in metallo duro HM a quattro fili a fissaggio meccanico per refilare laminati a smusso.d = diametrot = lunghezza tagliente i = inclinazione taglienti
La fresa per rifilare T.52 è consigliata per eseguire, con elettro-fresatrici portatili, la rifilatura del rivestimento dei pannelli, (es. porte, top cucine e tavoli).
La fresa può lavorare lateralmente, in appoggio alla squadra guida.

GALIMBERTI FERRAMENTA
www .galimbertiferramenta.com

Importante:
I nostri utensili montano esclusivamente coltelli in HM LEUCO

30360710



codice	descrizione			u.m.	imb.	m.o.
1.968.309	frese t.52.00 attacco mm. 6	i=22° d=22 t=12	hm x rifilare	pz	1	1
8.839.602	frese t.52.00 attacco mm. 6	i=30° d=26 t=12	hm x rifilare	pz	1	1
2.249.971	frese t.52.00 attacco mm. 6	i=45° d=26 t=12	hm x rifilare	pz	1	1
7.038.822	frese t.52.08 attacco mm. 8	i=22° d=22 t=12	hm x rifilare	pz	1	1
5.519.958	frese t.52.08 attacco mm. 8	i=30° d=26 t=12	hm x rifilare	pz	1	1
3.594.834	frese t.52.08 attacco mm. 8	i=45° d=26 t=12	hm x rifilare	pz	1	1

Frese con taglienti 12 x 12 in metallo duro HM a quattro fili a fissaggio meccanico con cuscinetto guida per refilare laminati a smusso.d = diametrot = lunghezza taglientei = inclinazione taglienti
La fresa per rifilare T.53 è consigliata per eseguire, con elettro-fresatrici portatili, la rifilatura del rivestimento dei pannelli, (es. porte, top cucine e tavoli).
La fresa può lavorare lateralmente, in appoggio al cuscinetto di guida.

Importante:
I nostri utensili montano esclusivamente coltelli in HM LEUCO

30360715



codice	descrizione			u.m.	imb.	m.o.
3.960.783	frese t.53.00 attacco mm. 6	i=22° d=22 t=12	hm x rifilare	pz	1	1
1.918.755	frese t.53.00 attacco mm. 6	i=30° d=26 t=12	hm x rifilare	pz	1	1
6.768.409	frese t.53.00 attacco mm. 6	i=45° d=26 t=12	hm x rifilare	pz	1	1
1.568.332	frese t.53.08 attacco mm. 8	i=22° d=22 t=12	hm x rifilare	pz	1	1
4.085.485	frese t.53.08 attacco mm. 8	i=30° d=26 t=12	hm x rifilare	pz	1	1
5.443.741	frese t.53.08 attacco mm. 8	i=45° d=26 t=12	hm x rifilare	pz	1	1

Frese con taglienti 12 x 12 in metallo duro HM a quattro fili a fissaggio meccanico per realizzare cave piane.d = diametrot = lunghezza tagliente
La fresa per cave T.54 è consigliata per eseguire
cave con elettro-fresatrici portatili su legni, truciolari e materiali plastici.
L'utensile può lavorare lateralmente, in appoggio alla squadra guida ed è dotato di lama di testa per l'entrata in foratura.

GALIMBERTI FERRAMENTA
www .galimbertiferramenta.com

Importante:
I nostri utensili montano esclusivamente coltelli in HM LEUCO

30360720



codice	descrizione			u.m.	imb.	m.o.
3.270.431	frese t.54.00 attacco mm.12	d=15 t=20	hm x cave	pz	1	1
6.615.000	frese t.54.00 attacco mm.12	d=16 t=20	hm x cave	pz	1	1
2.204.697	frese t.54.00 attacco mm.12	d=18 t=20	hm x cave	pz	1	1
8.232.991	frese t.54.00 attacco mm.12	d=20 t=20	hm x cave	pz	1	1
4.699.293	frese t.54.00 attacco mm.12	d=22 t=20	hm x cave	pz	1	1

Frese con taglienti 40 x 12 in metallo duro HM a quattro/due fili a fissaggio meccanico per realizzare cave piane.d = diametrot = lunghezza tagliente
La fresa per cave T.54 è consigliata per eseguire
cave con elettro-fresatrici portatili su legni, truciolari e materiali plastici.
L'utensile può lavorare lateralmente, in appoggio alla squadra guida ed è dotato di lama di testa per l'entrata in foratura.

Importante:
I nostri utensili montano esclusivamente coltelli in HM LEUCO

30360722



codice	descrizione			u.m.	imb.	m.o.
9.519.701	frese t.54.50 attacco mm.12	d=16 t=50	hm integrale x cave	pz	1	1
5.302.093	frese t.54.50 attacco mm.12	d=18 t=50	hm integrale x cave	pz	1	1
4.890.232	frese t.54.50 attacco mm.12	d=20 t=50	hm integrale x cave	pz	1	1
8.505.767	frese t.54.50 attacco mm.12	d=22 t=50	hm integrale x cave	pz	1	1

La fresa per cave T.55 è consigliata per eseguire cave con elettro-fresatrici portatili su legni, truciolari e materiali plastici.
L'utensile può lavorare lateralmente, in appoggio alla squadra guida ed è dotato di lama di testa per l'entrata in foratura.

Importante:
I nostri utensili montano esclusivamente coltelli in HM LEUCO

30360723



codice	descrizione			u.m.	imb.	m.o.
8.294.722	frese t.55.00 attacco mc12	d=15 t=20	hm integrale x cave	pz	1	1
8.946.638	frese t.55.00 attacco mc12	d=16 t=20	hm integrale x cave	pz	1	1
8.876.263	frese t.55.00 attacco mc12	d=18 t=20	hm integrale x cave	pz	1	1
4.971.900	frese t.55.00 attacco mc12	d=20 t=20	hm integrale x cave	pz	1	1
4.134.718	frese t.55.00 attacco mc12	d=22 t=20	hm integrale x cave	pz	1	1

La fresa per rifilare T.55C è consigliata per eseguire, con elettro-fresatrici portatili, la rifilatura del rivestimento dei pannelli, (es. Porte). L'utensile, può lavorare lateralmente, in appoggio al cuscinetto di guida.

N.B.: Usare per ricambi solo i coltelli e le viti codificate.

Importante:
I nostri utensili montano esclusivamente coltelli in HM LEUCO

30360724



codice	descrizione			u.m.	imb.	m.o.
8.731.821	frese t.55.30 attacco mc12	d=19 t=30	hm integrale x rifil.	pz	1	1
3.870.310	frese t.55.50 attacco mc12	d=19 t=50	hm integrale x rifil.	pz	1	1

La fresa per cave T.56 è consigliata per eseguire, con macchine a CNC cave e fresature, su materiali compositi tipo MDF, ruciolari e bilaminati.
*=La Fresa T.560016 ha un solo coltello da 50mm e il coltello da 7,5.

N.B.: Usare, per ricambi, solo i coltelli e le viti codificate, come riportato nella confezione, rispettando scrupolosamente le posizioni di montaggio indicate.

Importante:
I nostri utensili montano esclusivamente coltelli in HM LEUCO

30360725



codice	descrizione			u.m.	imb.	m.o.
8.327.505	frese t.56.00 attacco mm.20	d=16 t=50	hm x cave	pz	1	1
1.616.682	frese t.56.00 attacco mm.20	d=18 t=50	hm x cave	pz	1	1
2.940.540	frese t.56.00 attacco mm.20	d=20 t=50	hm x cave	pz	1	1
9.450.387	frese t.56.00 attacco mm.20	d=22 t=50	hm x cave	pz	1	1

La fresa per cave T.56B è consigliata per eseguire, con macchine a CNC cave e fresature, su materiali compositi tipo MDF, truciolari e bilaminati.

N.B.: Usare, per ricambi, solo i coltelli e le viti codificate, come riportato nella confezione, rispettando scrupolosamente le posizioni di montaggio indicate.

Importante:
I nostri utensili montano esclusivamente coltelli in HM LEUCO

30360726



codice	descrizione			u.m.	imb.	m.o.
9.946.804	frese t.56.02 attacco cm 2	d=16 t=50	hm x cave	pz	1	1
9.642.768	frese t.56.02 attacco cm 2	d=18 t=50	hm x cave	pz	1	1
9.791.633	frese t.56.02 attacco cm 2	d=20 t=50	hm x cave	pz	1	1
2.498.164	frese t.56.02 attacco cm 2	d=22 t=50	hm x cave	pz	1	1

La testa per battute T.57C è provvista di quattordici taglienti disposti su quattro direttrici con inclinazione assiale.
L'utensile, è consigliato per eseguire, con macchine a CNC contornature di sgrossatura ad alta velocità, su materiali come legno o compositi tipo MDF, compensati e truciolati.
La testa viene fornita in valigetta completa di chiave ed istruzioni d'uso.

N.B.: Usare, per ricambi, solo i coltelli e le viti codificate, come riportato nella confezione, rispettando scrupolosamente le posizioni di montaggio indicate.

Importante:
I nostri utensili montano esclusivamente coltelli in HM LEUCO

30360727

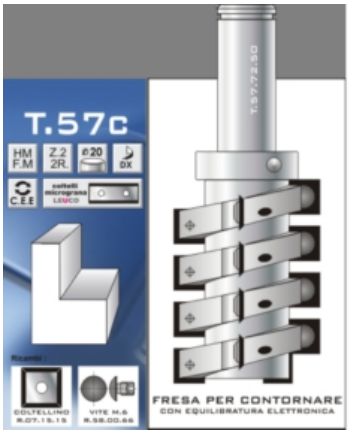

codice	descrizione			u.m.	imb.	m.o.
9.491.304	frese t.57.72 attacco mm.20	d=50 t=72	hm x contornature	pz	1	1

La testa per spianare T.58 è provvista di tre taglienti con inclinazione assiale.
L'utensile, è consigliato per eseguire, con macchine a CNC spianature ben rifinite su Legno, Plexiglas e materiali compositi tipo MDF, compensati o truciolati.

N.B.: Usare, per ricambi, solo i coltelli e le viti codificate.

Importante:
I nostri utensili montano esclusivamente coltelli in HM LEUCO

30360728



codice	descrizione			u.m.	imb.	m.o.
6.178.871	frese t.58.00 attacco mm.20	d=80 t=14	hm x spianare	pz	1	1

La testa per smussare T.58C è provvista di due taglienti a coltellini intercambiabili.
L'utensile, è consigliato per eseguire, con macchine a CNC smussi di qualunque gradazione da +45° a -90°, su Legno, Plexiglas e materiali compositi tipo MDF, compensati o truciolati.
I due porta-coltelli orientabili, si regolano simmetricamente, tramite un unica ghiera a nonio posta nella parte sottostante.

N.B.: Usare, per ricambi, solo i coltelli e le viti codificate.

Importante:
I nostri utensili montano esclusivamente coltelli in HM LEUCO

30360730

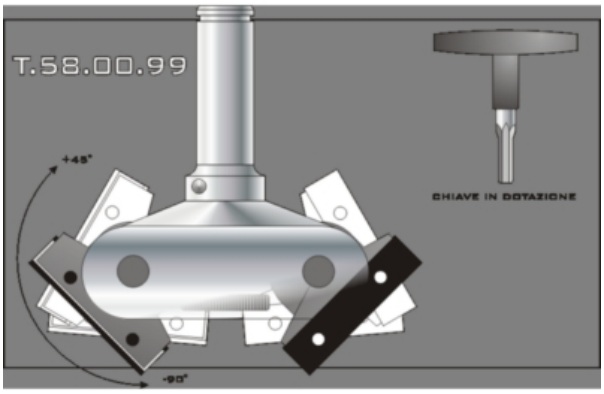

codice	descrizione			u.m.	imb.	m.o.
3.009.437	frese t.58.00 attacco mm.20	d=100 t=50	hm x smussare	pz	1	1

La testa per smussare T.58C è provvista di due taglienti con coltelli sagomati intercambiabili.
L'utensile, è consigliato per eseguire, con macchine a CNC smussi di qualunque gradazione da +45° a -90°, su Legno, Plexiglas e materiali compositi tipo MDF, compensati o truciolati.
I due porta-coltelli orientabili, si regolano simmetricamente, tramite un unica ghiera a nonio posta nella parte sottostante.

N.B.: Usare, per ricambi, solo i coltelli e le viti codificate.

Importante:
I nostri utensili montano esclusivamente coltelli in HM LEUCO

30360732

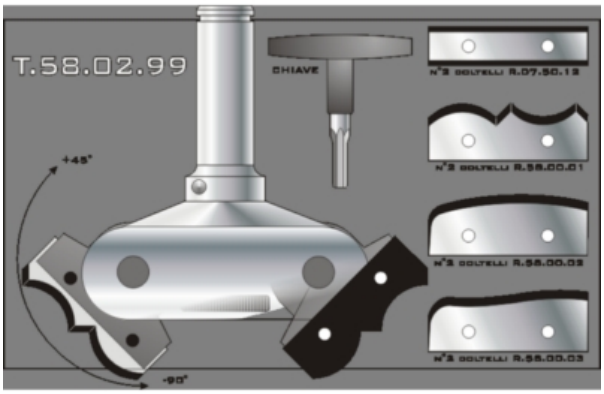

codice	descrizione			u.m.	imb.	m.o.
6.247.966	frese t.58.02 attacco mm.20	d=100 t=50	hm x smussare	pz	1	1

Frese con taglienti, incisori e puntale in metallo duro HM a fissaggio meccanico per forare.d = diametro
La fresa per forare T.59 è consigliata per eseguire fori, con foratrici multiple o macchine CNC.

30360735



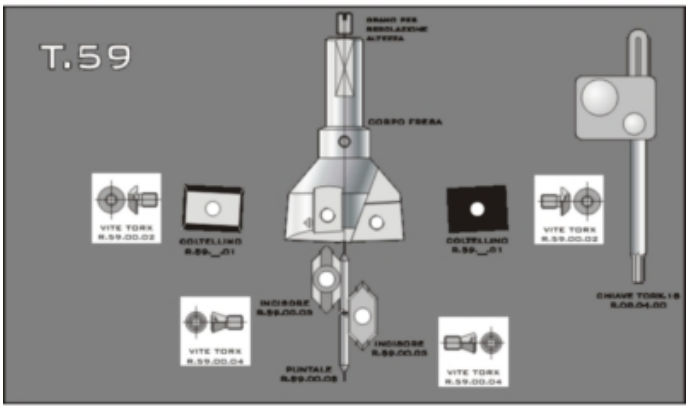

codice	descrizione			u.m.	imb.	m.o.
8.795.625	frese t.59.00 attacco mm.10	d=25 dx	hm x forature	pz	1	1
6.699.390	frese t.59.00 attacco mm.10	d=26 dx	hm x forature	pz	1	1
3.650.417	frese t.59.00 attacco mm.10	d=30 dx	hm x forature	pz	1	1
7.140.945	frese t.59.00 attacco mm.10	d=35 dx	hm x forature	pz	1	1
6.943.516	frese t.59.00 attacco mm.10	d=40 dx	hm x forature	pz	1	1

GALIMBERTI FERRAMENTA
www .galimbertiferramenta.com

MANDRINI CNC

Il mandrino porta-pinze R.20 è adatto al montaggio di frese con attacchi cilindrici su CNC BIESSE con attacco conico ISO 30.
I tiranti, ns. art. R.21T, vengono forniti a parte e differiscono tra di loro per disegno e dimensioni in relazione al motore del CNC.
Questo mandrino può montare tutta la serie delle pinze UNI ER.32 corrispondenti al ns. art. R.21.
Consigliamo inoltre di utilizzare per il serraggio delle pinze le ns. chiavi R.22.00.00 / R.22.00.40.

30360980



codice	descrizione			u.m.	imb.	m.o.
1.324.730	mandrini cnc c/cono iso 30	r.20	s/tirante s/pinza	pz	1	1

mandrino porta-pinze R.20 è adatto al montaggio di frese con attacchi cilindrici su CNC ALBERTI, BULLERI MASTERWOOD E VITAP con attacco conico ISO 30.
I tiranti, ns. art. R.21T, vengono forniti a parte e differiscono tra di loro per disegno e dimensioni in relazione al motore del CNC.
Questo mandrino può montare tutta la serie delle pinze UNI ER.32 corrispondenti al ns. art. R.21.
Consigliamo inoltre di utilizzare per il serraggio delle pinze le ns. Chiavi R.22.00.00.

30360981

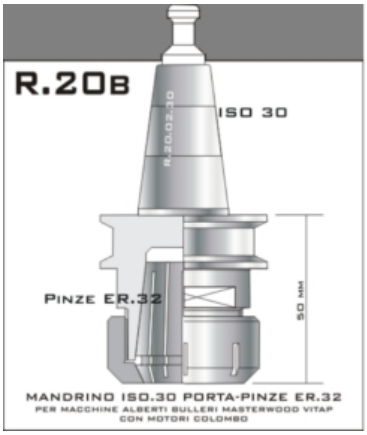

codice	descrizione			u.m.	imb.	m.o.
1.064.292	mandrini cnc c/cono iso 30	r.20b	s/tirante s/pinza	pz	1	1

Il mandrino porta-pinze R.20C è adatto al montaggio di frese con attacchi cilindrici su CNC SCM con attacco conico ISO 30.
I tiranti sono inclusi in questo tipo di mandrini.
Questo mandrino può montare tutta la serie delle pinze UNI ER.32 corrispondenti al ns. art. R.21.
Consigliamo inoltre di utilizzare per il serraggio delle pinze le ns. chiavi R.22.00.00.

GALIMBERTI FERRAMENTA
www .galimbertiferramenta.com

30360982

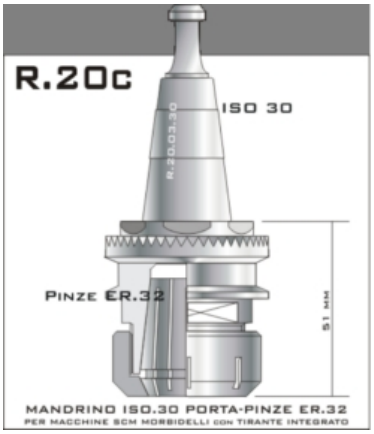

codice	descrizione			u.m.	imb.	m.o.
6.568.610	mandrini cnc c/cono iso 30	r.20c	c/tirante s/pinza	pz	1	1

I tiranti R.20T, possono essere montati sui mandrini conici ISO 30 come ns. art. R.20 e R.20B. Differiscono tra di loro per disegno e dimensioni, come raffigurato a lato.
La loro scelta, va effettuata in relazione al motore del CNC sul quale i mandrini conici devono essere montati.

30360985

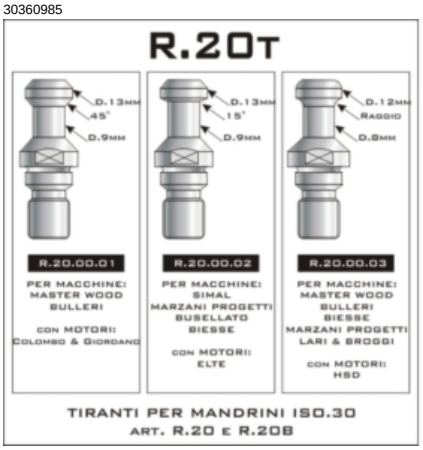

codice	descrizione			u.m.	imb.	m.o.
5.017.485	mandrini cnc tiranti	r.20.00.01	x coni iso 30	pz	1	1
1.623.369	mandrini cnc tiranti	r.20.00.02	x coni iso 30	pz	1	1
5.725.656	mandrini cnc tiranti	r.20.00.03	x coni iso 30	pz	1	1

Le Bussole biconiche R.21 sono UNI6499B ER.32.
Possono essere montate sui ns. mandrini art. R.18, R.19, R.20, R.20B, R.20C ed R.20H.

GALIMBERTI FERRAMENTA
www .galimbertiferramenta.com

30360986



codice	descrizione			u.m.	imb.	m.o.
1.240.580	mandrini cnc pinze iso er 32	mm. 20	x coni iso 30	pz	1	1
7.810.350	mandrini cnc pinze iso er 32	mm. 2	x coni iso 30	pz	1	1
5.967.476	mandrini cnc pinze iso er 32	mm. 3	x coni iso 30	pz	1	1
6.422.035	mandrini cnc pinze iso er 32	mm. 4	x coni iso 30	pz	1	1
8.018.786	mandrini cnc pinze iso er 32	mm. 5	x coni iso 30	pz	1	1
6.461.454	mandrini cnc pinze iso er 32	mm. 6	x coni iso 30	pz	1	1
3.493.519	mandrini cnc pinze iso er 32	mm. 7	x coni iso 30	pz	1	1
3.388.518	mandrini cnc pinze iso er 32	mm. 8	x coni iso 30	pz	1	1
2.497.112	mandrini cnc pinze iso er 32	mm. 9	x coni iso 30	pz	1	1
8.570.925	mandrini cnc pinze iso er 32	mm. 10	x coni iso 30	pz	1	1
5.832.118	mandrini cnc pinze iso er 32	mm. 11	x coni iso 30	pz	1	1
5.094.493	mandrini cnc pinze iso er 32	mm. 12	x coni iso 30	pz	1	1
9.140.332	mandrini cnc pinze iso er 32	mm. 13	x coni iso 30	pz	1	1
8.854.636	mandrini cnc pinze iso er 32	mm. 14	x coni iso 30	pz	1	1
3.499.238	mandrini cnc pinze iso er 32	mm. 15	x coni iso 30	pz	1	1
5.787.715	mandrini cnc pinze iso er 32	mm. 16	x coni iso 30	pz	1	1
5.457.113	mandrini cnc pinze iso er 32	mm. 17	x coni iso 30	pz	1	1
6.448.028	mandrini cnc pinze iso er 32	mm. 18	x coni iso 30	pz	1	1
5.453.191	mandrini cnc pinze iso er 32	mm. 19	x coni iso 30	pz	1	1

GALIMBERTI FERRAMENTA
www .galimbertiferramenta.com

MANDRINI PORTAFRESE

Il mandrino a corpo unico rettificato R.04, è consigliato per collegare utensili con attacco cilindrico a fresatrici con attacco filettato MC.12.
Ricordiamo che l'uso di mandrini, richiede una verifica dimensionale dell' insieme utensile-attacchi, consigliamo in merito di consultare un tecnico.

30360970



codice	descrizione			u.m.	imb.	m.o.
1.158.496	mandrini frese attacco mc12 dx	d= 6.00 a pinza	serraggio c/ghiera	pz	3	3
9.202.436	mandrini frese attacco mc12 dx	d= 8.00 a pinza	serraggio c/ghiera	pz	1	1
7.831.485	mandrini frese attacco mc12 dx	d= 6.35 a pinza	serraggio c/ghiera	pz	1	1
7.075.223	mandrini frese attacco mc12 dx	d= 9.50 a pinza	serraggio c/ghiera	pz	1	1

Il mandrino a pinze intercambiabili R.04K, è consigliato per collegare utensili con attacco cilindrico a fresatrici con attacco filettato MC.12.
Il mandrino viene fornito completo delle tre pinze che si possono richiedere anche singolarmente come ricambi.
Ricordiamo che l'uso di mandrini, richiede una verifica dimensionale dell' insieme utensile-attacchi, consigliamo in merito di consultare un tecnico.

30360971



codice	descrizione			u.m.	imb.	m.o.
6.207.762	mandrini frese attacco mc12	c/pinze 6-8-9.5	pinze intercambiabili	pz	1	1

L'adattatore R.12 è specifico per il montaggio di tutte le punte ad attacco rapido d.10 mm sulle macchine foratrici ad attacco filettato M.8, tipo Morbidelli e Nottmeyer.
N.B. :
Adattatore Dx = finitura color Nero,
Adattatore Sx = finitura color Oro.

GALIMBERTI FERRAMENTA
www .galimbertiferramenta.com

30360972



codice	descrizione			u.m.	imb.	m.o.
8.827.050	mandrini frese attacco m 8 dx	d=10 c/grani	attacco cilindrico	pz	1	1
3.045.015	mandrini frese attacco m 8 sx	d=10 c/grani	attacco cilindrico	pz	1	1

L'adattatore R.13 è specifico per il montaggio di tutte le punte ad attacco rapido d.10 mm sulle macchine foratrici ad attacco filettato M.10, tipo Biesse, Reimall e Weeke
N.B. :
Adattatore Dx = finitura color Nero,
Adattatore Sx = finitura color Oro.

30360973

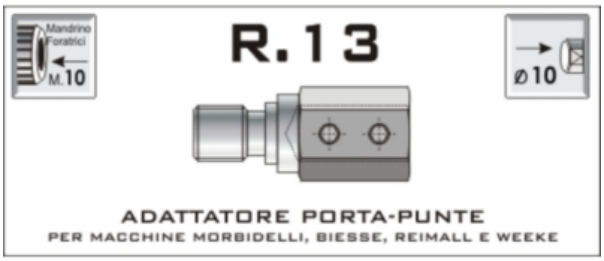

codice	descrizione			u.m.	imb.	m.o.
7.612.268	mandrini frese attacco m10 dx	d=10 c/grani	attacco cilindrico	pz	1	1
1.173.550	mandrini frese attacco m10 sx	d=10 c/grani	attacco cilindrico	pz	1	1

L'adattatore R.14 è specifico per il montaggio di tutte le punte ad attacco rapido d.10 mm sulle macchine foratrici ad attacco filettato M.10, tipo Vitap, Ompec, Alberti e Busellato
N.B. :
Adattatore Dx = finitura color Nero,
Adattatore Sx = finitura color Oro.

GALIMBERTI FERRAMENTA
www .galimbertiferramenta.com

30360974



codice	descrizione			u.m.	imb.	m.o.
4.999.126	mandrini frese attacco m10 dx	d=10 c/grani	attacco conico	pz	1	1
4.135.555	mandrini frese attacco m10 sx	d=10 c/grani	attacco conico	pz	1	1

30360975



codice	descrizione		u.m.	imb.	m.o.
7.589.638	mandrini frese attacco mc12 dx	d=10 c/grani	pz	1	1
9.460.997	mandrini frese attacco mc12 dx	d=12 c/grani	pz	1	1

30360976



codice	descrizione		u.m.	imb.	m.o.
8.016.256	mandrini frese attacco 10 pian	d= 2 c/grani	pz	1	1
6.170.189	mandrini frese attacco 10 pian	d= 2.5 c/grani	pz	1	1
1.084.405	mandrini frese attacco 10 pian	d= 3.0 c/grani	pz	1	1
4.601.104	mandrini frese attacco 10 pian	d= 3.2 c/grani	pz	1	1
4.315.681	mandrini frese attacco 10 pian	d= 3.5 c/grani	pz	1	1
6.427.351	mandrini frese attacco 10 pian	d= 4.0 c/grani	pz	1	1
4.940.753	mandrini frese attacco 10 pian	d= 5.0 c/grani	pz	1	1

GALIMBERTI FERRAMENTA
www .galimbertiferramenta.com

Il mandrino porta-pinze R.18 è adatto al montaggio di frese con attacchi cilindrici su fresatrici con attacco MK2.
Raccomandiamo di controllare se la macchina necessita un filetto di serraggio d.20 o d.30mm.
Questo mandrino può montare tutta la serie delle pinze UNI ER.32 corrispondenti al ns. art. R.21.
Consigliamo inoltre di utilizzare per il serraggio delle pinze la ns. chiave R.22.00.00

30360977

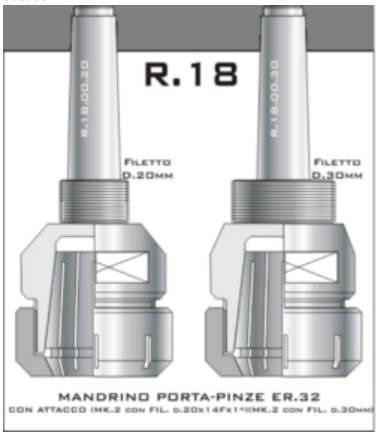

codice	descrizione			u.m.	imb.	m.o.
6.833.329	mandrini frese attacco cm 2	filetto mm. 20	portapinze r.21	pz	1	1

Il mandrino porta-pinze R.19 è adatto al montaggio di frese con attacchi cilindrici su TOUPIE con alberi d.30-35-40mm
Raccomandiamo di controllare che la toupie abbia un filetto di serraggio sull'albero 16 MB.
Questo mandrino può montare tutta la serie delle pinze UNI ER.32 corrispondenti al ns. art. R.21.
Consigliamo inoltre di utilizzare per il serraggio delle pinze la ns. chiave R.22.00.00.
Importante:
Per il corretto montaggio, raccomandiamo di inserire tutti gli anelli distanziali nell' albero, lasciando libero lo stesso per un ampiezza di 20>22mm, in modo che serrando stringa sull'ultimo anello e non sulla testa dell'albero.

30360978

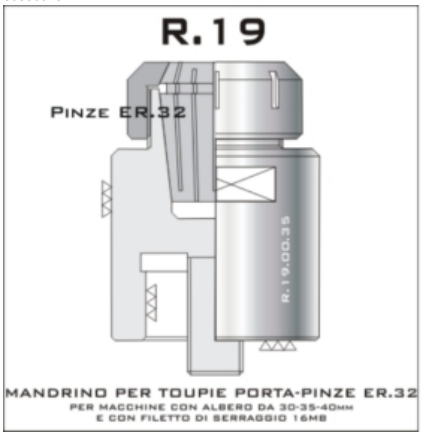

codice	descrizione			u.m.	imb.	m.o.
6.366.742	mandrini frese attacco f. 30	foro 30	x pinze er 32	pz	1	1
9.544.987	mandrini frese attacco f. 35	foro 35	x pinze er 32	pz	1	1
7.336.195	mandrini frese attacco f. 40	foro 40	x pinze er 32	pz	1	1

GALIMBERTI FERRAMENTA
www .galimbertiferramenta.com

PROLUNGHE PER FRESE

La prolunga R.03 è consigliata per aumentare la lunghezza di utensili con attacco filettato MC.12.
Ricordiamo che l'uso di prolunghe, richiede una verifica dimensionale dell' insieme utensile-attacchi, consigliamo in merito di consultare un tecnico.

30360955



codice	descrizione		u.m.	imb.	m.o.
8.661.555	prolunghe filettate x frese	mc12 x 20	pz	1	1
2.416.649	prolunghe filettate x frese	mc12 x 30	pz	1	1

GALIMBERTI FERRAMENTA
www .galimbertiferramenta.com

PUNTE CARBON

Frese per fori nel legno a due taglienti con punta da centro ed incisori.

52580010

In acciaio hss



codice	descrizione			u.m.	imb.	m.o.
1.686.241	punte carbon ts	mm. 8 x 120	attacco 6.5	pz	1	1*
3.351.932	punte carbon ts	mm. 9 x 120	attacco 6.5	pz	1	1*
1.607.826	punte carbon ts	mm. 38 x 150	attacco 10	pz	1	1*
1.175.967	punte carbon ts	mm. 42 x 150	attacco 13	pz	1	1*

GALIMBERTI FERRAMENTA
www .galimbertiferramenta.com

PUNTE PER MORTASATRICI

In acciaio hss con 2 cave e taglio rompitrucili

53020010



codice	descrizione		u.m.	imb.	m.o.
5.754.243	punte 2 cave hl attacco mm. 16	9 x 135/ 75 dx	pz	1	1*
6.941.376	punte 2 cave hl attacco mm. 16	10 x 140/ 80 dx	pz	1	1*
9.395.404	punte 2 cave hl attacco mm. 16	11 x 145/ 85 dx	pz	1	1*
2.141.039	punte 2 cave hl attacco mm. 16	15 x 165/105 dx	pz	1	1*
9.679.955	punte 2 cave hl attacco mm. 16	24 x 195/135 dx	pz	1	1*
4.969.877	punte 3 cave attacco mm. 16 ts	7 x 95/ 32 dx	pz	1	1*

GALIMBERTI FERRAMENTA
www .galimbertiferramenta.com

SVASATORI CON GAMBO

Svasatori in acciaio hss.Sono particolarmente adatti per svasare e sbavare fori su ogni tipo di materiale.

67650010

90° con foro



codice	descrizione			u.m.	imb.	m.o.
7.625.473	svasatori c/gambo c/foro	mm. 2/ 5 - 45°	conici attacco 6	pz	1	1
2.745.763	svasatori c/gambo c/foro	mm. 5/10 - 45°	conici attacco 8	pz	1	1
4.632.092	svasatori c/gambo c/foro	mm. 10/15 - 45°	conici attacco 10	pz	1	1

Svasatori in acciaio hss per legno o materiali plastici.

67650020

90° con taglienti hss



codice	descrizione			u.m.	imb.	m.o.
2.821.184	svasatori c/gambo 7 taglienti	mm. 10 - 45° ts	conici attacco d. 6	pz	1	1
1.996.012	svasatori c/gambo 7 taglienti	mm. 13 - 45° ts	conici attacco d. 6	pz	1	1
1.123.579	svasatori c/gambo 7 taglienti	mm. 16 - 45° ts	conici attacco d. 8	pz	1	1
3.770.719	svasatori c/gambo 7 taglienti	mm. 20 - 45° ts	conici attacco d. 8	pz	1	1
3.382.646	svasatori c/gambo 7 taglienti	mm. 25 - 45° ts	conici attacco d. 10	pz	1	1

Permettono lavorazioni di svasatura per preparare l'alloggiamento delle teste di viti, per elevate esigenze di lavorazione.
Svasatore forma C per taglio destro 3 taglienti con codolo cilindrico radialmente spogliati a rettifica
Tutti i diametri sono rettificati dal pieno dopo tempera.
Disponibili con anche con rivestimento TiAlN che consente un aumento della durata utile dell'utensile e una riduzione della formazione del tagliente di riporto.

GALIMBERTI FERRAMENTA
www .galimbertiferramenta.com

67650030

din 335



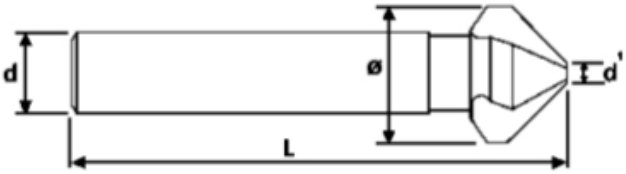

codice	descrizione			u.m.	imb.	m.o.
5.415.250	svasatori c/gambo hss din 335	mm. 6.3 90°	3 taglienti	pz	1	1*
1.950.564	svasatori c/gambo hss din 335	mm. 8.3 90°	3 taglienti	pz	1	1*
4.424.185	svasatori c/gambo hss din 335	mm. 8.3 90°tiain	3 taglienti	pz	1	1*
7.518.423	svasatori c/gambo hss din 335	mm.31.0 90°	3 taglienti	pz	1	1*

GALIMBERTI FERRAMENTA
www .galimbertiferramenta.com

SVASATORI CON GAMBO ESAGONALE

Adatto per metalli non ferrosi, acciaio legato e non legato, ghisa grigia
Svasatore rettificato secondo DIN 335 con attacco esagonale 1/4"
Con tre taglienti a 90°

67650080



codice	descrizione			u.m.	imb.	m.o.
6.663.094	svasatori c/gambo esag.1/4 hss	mm.10.4 5ma 45°	3 taglienti	pz	1	1
9.813.410	svasatori c/gambo esag.1/4 hss	mm.12.4 6ma 45°	3 taglienti	pz	1	1
8.366.160	svasatori c/gambo esag.1/4 hss	mm.16.4 8ma 45°	3 taglienti	pz	1	1
9.855.731	svasatori c/gambo esag.1/4 hss	mm.20.5 10ma 45°	3 taglienti	pz	1	1

Adatto per metalli non ferrosi, legno, materiali plastici
Svasatore rettificato in acciaio per utensili secondo lo standard di fabbrica
Atacco esagonale 1/4"
Con sette taglienti a 90°

67650090



codice	descrizione			u.m.	imb.	m.o.
3.875.865	svasatori c/gambo esag.1/4	mm. 13 - 45°	7 taglienti	pz	1	1

GALIMBERTI FERRAMENTA
www .galimbertiferramenta.com

SVASATORI CON IMPUGNATURA

67540010



codice	descrizione			u.m.	imb.	m.o.
5.291.120	svasatori c/manico a mano	mm. 16 - 45° ts	conici	pz	1	1
6.858.131	svasatori c/manico a mano	mm. 20 - 45° ts	conici	pz	1	1

GALIMBERTI FERRAMENTA
www .galimbertiferramenta.com

SVASATORI PER PUNTE

Svasatori in acciaio hss con 2 taglienti inclinati a 45° (svasatura 90°) per legno.Possono essere posizionati su qualsiasi punta elicoidale.

67760010

Con taglienti hss



codice	descrizione			u.m.	imb.	m.o.
8.332.301	svasatori x punte ts	mm10x20 - 45° dx	conico 2 taglienti	pz	1	1*
9.242.258	svasatori x punte ts 45°	foro 4 dx	c/punta	pz	1	1
3.811.962	svasatori x punte ts 45°	foro 5 dx	c/punta	pz	1	1
4.033.899	svasatori x punte ts 45°	foro 6 dx	c/punta	pz	1	1
1.715.682	svasatori x punte ts 45°	foro 8 dx	c/punta	pz	1	1
4.145.264	svasatori x punte ts 45°	foro 10 dx	c/punta	pz	1	1

Lo svasatore T.73 è montabile sulle seguenti
punte, art.T.70-T.70R-T.71-T.71R-T.71V-T.72,
e lavorare su foratrici multiple o unità a forare di macchine CNC.
L'utensile è in grado di ottenere una finitura accurata, su legni, MDF, truciolari, compensati e bilaminati.
Lo svasatore è dotato di grano per il serraggio e può essere regolato nella posizione lungo tutta la lunghezza del taglio delle punte.

GALIMBERTI FERRAMENTA
www .galimbertiferramenta.com

67760020

Con taglienti hm



codice	descrizione			u.m.	imb.	m.o.
9.259.089	svasatori x punte hm foro 4	45° l. 12 dx	conico 2 taglienti	pz	1	1
1.840.322	svasatori x punte hm foro 5	45° l. 12 dx	conico 2 taglienti	pz	1	1
2.192.512	svasatori x punte hm foro 6	45° l. 14 dx	conico 2 taglienti	pz	1	1
2.474.083	svasatori x punte hm foro 7	45° l. 14 dx	conico 2 taglienti	pz	1	1
1.547.535	svasatori x punte hm foro 8	45° l. 16 dx	conico 2 taglienti	pz	1	1
7.177.972	svasatori x punte hm foro 9	45° l. 15 dx	conico 2 taglienti	pz	1	1
1.358.766	svasatori x punte hm foro 10	45° l. 18 dx	conico 2 taglienti	pz	1	1
7.388.736	svasatori x punte hm foro 11	45° l. 18 dx	conico 2 taglienti	pz	1	1
8.596.963	svasatori x punte hm foro 12	45° l. 18 dx	conico 2 taglienti	pz	1	1
6.692.223	svasatori x punte hm foro 4	45° l. 12 sx	conico 2 taglienti	pz	1	1
5.584.239	svasatori x punte hm foro 5	45° l. 12 sx	conico 2 taglienti	pz	1	1
5.580.460	svasatori x punte hm foro 6	45° l. 14 sx	conico 2 taglienti	pz	1	1
1.099.690	svasatori x punte hm foro 7	45° l. 14 sx	conico 2 taglienti	pz	1	1
4.550.211	svasatori x punte hm foro 8	45° l. 10 sx	conico 2 taglienti	pz	1	1
4.282.167	svasatori x punte hm foro 9	45° l. 15 sx	conico 2 taglienti	pz	1	1
2.440.682	svasatori x punte hm foro 10	45° l. 18 sx	conico 2 taglienti	pz	1	1
6.715.946	svasatori x punte hm foro 11	45° l. 18 sx	conico 2 taglienti	pz	1	1
1.028.379	svasatori x punte hm foro 12	45° l. 18 sx	conico 2 taglienti	pz	1	1

Lo svasatore T.73B è montabile sulle seguenti
punte, art.T.70-T.70R-T.71-T.71R-T.71V-T.72,
e lavorare su foratrici multiple o unità a forare di macchine CNC.
L'utensile è in grado di ottenere una finitura accurata, su legni, MDF, truciolari, compensati e bilaminati.
Lo svasatore è dotato di grano per il serraggio e può essere regolato nella posizione lungo tutta la lunghezza del taglio delle punte.

GALIMBERTI FERRAMENTA
www .galimbertiferramenta.com

67760022

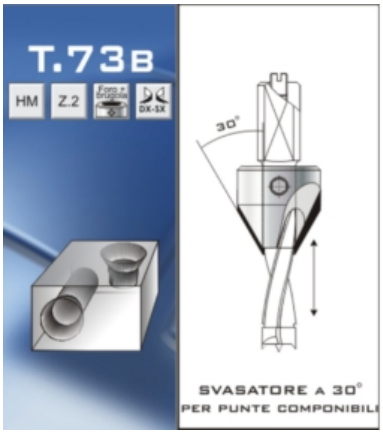

codice	descrizione			u.m.	imb.	m.o.
2.694.511	svasatori x punte hm foro 8	30° l. 20 dx	conico x viti m	pz	1	1
4.369.318	svasatori x punte hm foro 10	30° l. 20 dx	conico x viti m	pz	1	1
2.852.997	svasatori x punte hm foro 8	30° l. 20 sx	conico x viti m	pz	1	1
1.506.136	svasatori x punte hm foro 10	30° l. 20 sx	conico x viti m	pz	1	1

Lo svasatore T.73C è montabile sulle seguenti
Punte, art.T.70-T.70R-T.71-T.71R-T.71V-T.72,
e lavorare su foratrici multiple o unità a forare di macchine CNC.
L'utensile è in grado di ottenere una finitura accurata, su legni, MDF, truciolari, compensati e bilaminati.
Lo svasatore è dotato di grano per il serraggio e può essere regolato nella posizione lungo

67760024

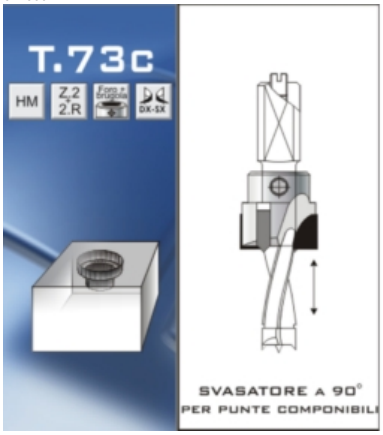

codice	descrizione			u.m.	imb.	m.o.
6.025.540	svasatori x punte hm foro 6	90° d.16 l.20 dx	cilindrico x ribassi	pz	1	1
2.447.452	svasatori x punte hm foro 6	90° d.16 l.20 sx	cilindrico x ribassi	pz	1	1
2.053.356	svasatori x punte hm foro 8	90° d.16 l.20 dx	cilindrico x ribassi	pz	1	1
9.523.715	svasatori x punte hm foro 8	90° d.16 l.20 sx	cilindrico x ribassi	pz	1	1
6.170.677	svasatori x punte hm foro 8	90° d.18 l.20 dx	cilindrico x ribassi	pz	1	1
1.529.814	svasatori x punte hm foro 8	90° d.18 l.20 sx	cilindrico x ribassi	pz	1	1
6.983.505	svasatori x punte hm foro 8	90° d.19 l.20 dx	cilindrico x rpg	pz	1	1
5.190.744	svasatori x punte hm foro 8	90° d.18 l.20 sx	cilindrico x rpg	pz	1	1
8.131.843	svasatori x punte hm foro 9	90° d.25 l.20 dx	cilindrico x ribassi	pz	1	1
3.205.129	svasatori x punte hm foro 9	90° d.25 l.20 sx	cilindrico x ribassi	pz	1	1
3.447.147	svasatori x punte hm foro 10	90° d.25 l.20 dx	cilindrico x ribassi	pz	1	1
8.531.896	svasatori x punte hm foro 10	90° d.25 l.20 sx	cilindrico x ribassi	pz	1	1

GALIMBERTI FERRAMENTA
www .galimbertiferramenta.com

MACCHINE UTENSILI

GALIMBERTI FERRAMENTA
www .galimbertiferramenta.com

BANCHI PORTATRONCATRICI

Compatibile con tutte le troncatrici DEWALT
La struttura in alluminio è robusta e leggera
La lunghezza di 1.7m può venire ulteriormente incrementata fino a 3.9m per offrire il miglior supporto alle travi di elevata lunghezza
Resiste fino a 182Kg di portata
I supporti di lavoro possono essere convertiti in ferma-pezzo laterali per tagli ripetitivi a misura
Le gambe possono venire velocemente ripiegate senza uso di chiavi
Impugnatura integrata per il trasporto

03740010



codice	descrizione			u.m.	imb.	m.o.
4.243.885	banchi portatroncatrici	de7023-xj	universale	pz	1	1

GALIMBERTI FERRAMENTA
www .galimbertiferramenta.com

BATTERIE

04070900



codice	descrizione			u.m.	imb.	m.o.
1.097.443	batterie compatibili makita	tipo 7000	ni/mh 7.2 v 2.0 a	pz	1	1

04070904



codice	descrizione			u.m.	imb.	m.o.
2.794.587	batterie compatibili makita	tipo 9120	ni/mh 9.6 v 2.0 a	pz	1	1

04070905



codice	descrizione			u.m.	imb.	m.o.
4.256.625	batterie compatibili makita	tipo 7033	ni/mh 7.2 v 3.0 a	pz	1	1

GALIMBERTI FERRAMENTA
www .galimbertiferramenta.com

04070906



codice	descrizione			u.m.	imb.	m.o.
4.556.596	batterie compatibili makita	tipo 1222	ni/mh 12.0 v 2.0 a	pz	1	1

04070920



codice	descrizione			u.m.	imb.	m.o.
2.475.592	batterie compatibili festo	tipo bp12c	ni/mh 12.0 v 2.0 a	pz	1	1

GALIMBERTI FERRAMENTA
www .galimbertiferramenta.com

BINARI GUIDA

Assicurano tagli perfettamente diritti con sicurezza e precisione.
Posizionare il binario guida sul pezzo da lavorare e far coincider il paraschegge con la linea di tracciatura.
Non sono più necessarie lunghe misurazioni ed è possibile ottenere tagli con precisione millimetrica.
Un morbido nastro antisdrucciolo protegge la superficie e mantiene in posizione il binario guida sul pezzo da lavorare.
L'utensile scorre leggero e pressocheè esente da attriti sul binario guida in alluminio anotizzato.
La gomma paraschegge preme sul pezzo lungo la linea di tracciatura e garantisce una linea di taglio senza strappi.

03990010

Per tagli precisi

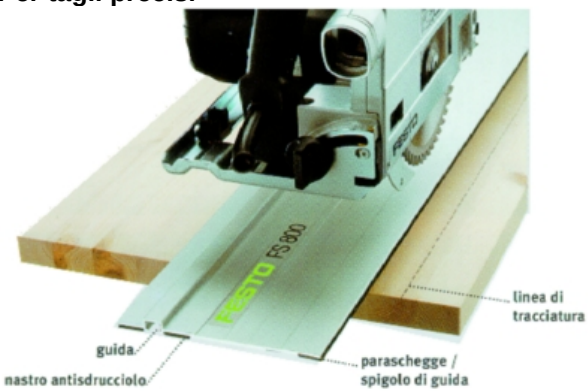

codice	descrizione			u.m.	imb.	m.o.
9.666.603	binari guida festool	fs 800/2	cm. 80	pz	1	1
2.346.083	binari guida festool	fs 1080/2	cm. 108	pz	1	1
2.065.557	binari guida festool	fs 1400/2	cm. 140	pz	1	1
3.958.681	binari guida festool	fs 1900/2	cm. 190	pz	1	1
9.705.838	binari guida festool	fs 2400/2	cm. 240	pz	1	1
1.598.292	binari guida festool	fs-ks	squadra regolabile	pz	1	1
3.802.267	binari guida festool	fs rapid/r	morsetti	pz	1	1
9.509.566	binari guida festool	fs-sp 1400/t	gomma paraschegge	pz	1	1
5.820.238	binari guida festool	fs-sp 5000/t	gomma paraschegge	pz	1	1
4.053.972	binari guida festool	fsv	raccordo giunzione	pz	1	1
4.750.970	binari guida festool	fsz mm. 120	set 2 morsetti	bs	1	1

GALIMBERTI FERRAMENTA
www .galimbertiferramenta.com

CASSETTE SYSTAINER

Cassette portautensili modulari.
Possono essere utilizzte singolarmente e trasportate unite tra loro.
Realizzate in materiale plastico ad alta resistenza.

GALIMBERTI FERRAMENTA
www .galimbertiferramenta.com

13200050





codice	descrizione			u.m.	imb.	m.o.
8.183.118	cassette systainer vuote	sys 1 tl	mm. 396 x 296 h 105	pz	1	1

GALIMBERTI FERRAMENTA
www .galimbertiferramenta.com

13200051



codice	descrizione			u.m.	imb.	m.o.
6.087.777	cassette systainer vuote	sys 2 tl	mm. 396 x 296 h 158	pz	1	1

13200052



codice	descrizione			u.m.	imb.	m.o.
3.278.918	cassette systainer vuote	sys 3 tl	mm. 396 x 296 h 210	pz	1	1

13200053



codice	descrizione			u.m.	imb.	m.o.
7.006.739	cassette systainer vuote	sys 4 tl	mm. 396 x 296 h 315	pz	1	1

Cassette portaminuteria con cassetti estraibili e compartimentabili.
Sistema di aggancio compatibile con cassette Systainer.
Versione con:
- 4 cassetti
- 2 separetori per cassetto
- 8 copertura per etichette
- 8 etichette

GALIMBERTI FERRAMENTA
www .galimbertiferramenta.com

13200055



codice	descrizione			u.m.	imb.	m.o.
7.602.412	cassette systainer sortainer	sys 3-sort/ 4	mm. 395 x 295 h 210	pz	1	1

Cassette portaminuteria con cassetti estraibili e compartimentabili.
Sistema di aggancio compatibile con cassette Systainer.
Versione con:
- 2 separetori per cassetto
- 8 copertura per etichette
- 8 etichette

13200056



codice	descrizione			u.m.	imb.	m.o.
2.688.831	cassette systainer sortainer	sys 3-sort/ 6	mm. 395 x 295 h 210	pz	1	1

Cassette portaminuteria con cassetti estraibili e compartimentabili.
Sistema di aggancio compatibile con cassette Systainer.
Versione con:
- 3 cassetti medi
- 2 separetori per cassetto
- 9 supporti per etichette
- 16 etichette

GALIMBERTI FERRAMENTA
www .galimbertiferramenta.com

13200057



codice	descrizione			u.m.	imb.	m.o.
8.138.729	cassette systainer sortainer	sys 3-sort/ 9	mm. 395 x 295 h 210	pz	1	1

Cassette portaminuteria con cassetti estraibili e compartimentabili.
Sistema di aggancio compatibile con cassette Systainer.
Versione con:
- 2 separetori per cassetto
- 12 supporti per etichette
- 16 etichette

13200058



codice	descrizione			u.m.	imb.	m.o.
6.834.555	cassette systainer sortainer	sys 3-sort/12	mm. 395 x 295 h 210	pz	1	1

Base carrello utilizzbile con tutte le cassette Systainer.

13200070



codice	descrizione			u.m.	imb.	m.o.
2.040.394	cassette systainer	sys cart rb sys		pz	1	1

GALIMBERTI FERRAMENTA
www .galimbertiferramenta.com

DISCHI ABRASIVI VELCRATI

Dischi abrasivi spugnosi velcrati specifici per la finitura e la lucidatura di materiali polimerici, vernici speculari e materie plastiche.

12540216



codice	descrizione			u.m.	imb.	m.o.
6.107.284	dischi abrasivi platin 2 d150	stf/ 0 s1000/ 15	busta 15 dischi	bs	1	1

GALIMBERTI FERRAMENTA
www .galimbertiferramenta.com

IMPUGNATURE SUPPLEMENTARI

Impugnatura supplementare per trapani con collare diametro mm. 43.
Permette di utilizzare tutti gli accessori che richiedono l'attacco per l'astina esagonale.

03850009

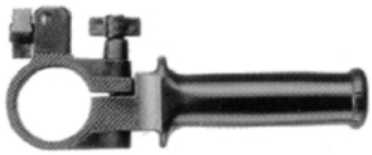



codice	descrizione			u.m.	imb.	m.o.
7.559.150	impugnature supplementari	collare mm. 43	attacco asta esagonal	pz	1	1*

GALIMBERTI FERRAMENTA
www .galimbertiferramenta.com

KIT ASPIRAZIONE SAUGFIX

Permette di di aspirare la polvere direttamente dove si forma.
Utilizzabile con qualsiasi trapano con collare da mm. 43 (con impugnatura supplementare cod. 7.559.150) o attacco asta di profondità esagonale.

03850020

Per forare senza problemi di polvere



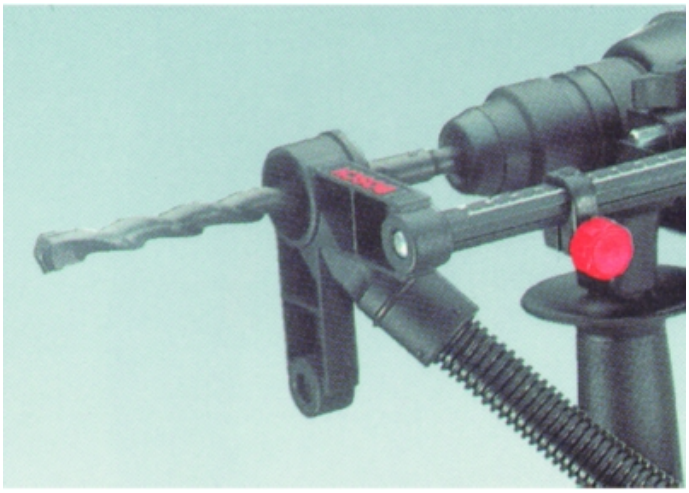

codice	descrizione		u.m.	imb.	m.o.
4.142.133	aspiratori x polvere bosch	x trapani	pz	1	1*
6.636.203	tubi aspirazione bosch	x aspiratori	pz	1	1

GALIMBERTI FERRAMENTA
www .galimbertiferramenta.com

LAMELLE DOMINO

Lamelle in faggio da utilizzare con fresatrice lamelle Domino.
La connessione è basata su una forma modificata di giunzione con tenone e mortasa.
L'asola è effettuata su entrambe le parti.
Il tenone è una parte separata ed è inserito e incollato in entrambe le asole come per la spinatura
I professionisti considerano la giunzione tenone-mortasa il modo migliore per la giunzione di parti in legno (alta resistenza, il miglior modo per prevenire cedimenti da torsione)

1. Giunzione di pannelli. Giunzioni rapide e robuste senza dover realizzare un allineamento supplementare durante l'incollaggio.
2. Collegamenti di cornici. Massima robustezza nelle parti di cornici molto sollecitate grazie all'utilizzo di più tasselli DOMINO.
3. Giunzione di telai. Adatta per elementi con una misura minima di 15 x 22 mm.. Massima stabilità. Grazie alla forma del tassello DOMINO, dotata di tasche di colla che si aprono e di scanalature laterali longitudinali.
5. Resistente a torsione al 100%. Già dal primo tassello DOMINO.
6. Si innesta perfettamente. Grazie all'asola fresata con precisione e alla particolare geome-tria della scanalatura DOMINO.

37290030

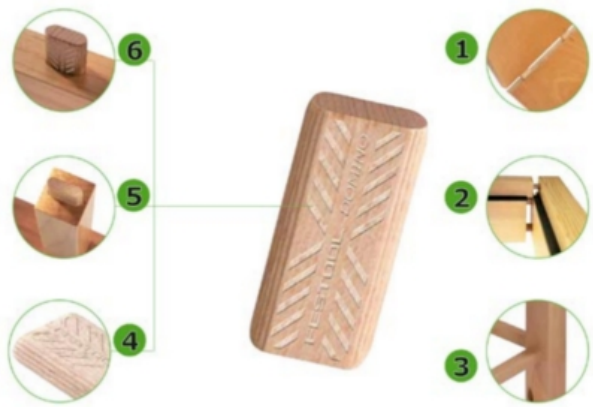

codice	descrizione			u.m.	imb.	m.o.
4.150.824	lamelle domino	d 10x50/ 510 bu	scatola 510 pz.	cf	1	1
7.811.005	lamelle domino	d 5x30/1800 bu	scatola 1800 pz.	cf	1	1
8.420.503	lamelle domino	d 6x40/1140 bu	scatola 1140 pz.	cf	1	1
3.512.807	lamelle domino	d 8x40/ 780 bu	scatola 780 pz.	cf	1	1
9.010.727	lamelle domino	d 8x50/ 600 bu	scatola 600 pz.	cf	1	1

GALIMBERTI FERRAMENTA
www .galimbertiferramenta.com

VAC SYS

Sistema di bloccaggio portatile a ventose.
I pezzi sono ruotabili fino a 360° e inclinabili fino a 90°
Le superfici delicate possono essere bloccate senza pericolo di danneggiarle
I pezzi vengono fissati in modo potente e sicuro fino a 30 Kg per unità di bloccaggio
Per pezzi grandi ampliabile con un aseconda unità di bloccaggio.
Rapido smontaggio/montaggio dei pezzi.
4 diverse dimensioni delle ventose, intercambiabili senza attrezzi
Semplice depressione della ventosa grazie al comando a pedale
L'unità di bloccaggio singola fissa i pezzi di misura fino a 1x1 m

Principali applicazioni:
- Bloccare senza limiti e senza tracce
- Per lavorare in modo ergonomico i vostri pezzi
- Da utilizzare per la fresatura, la levigatura, la piallatura, il taglio, la stuccatura, il riempimento e la verniciatura
- Da utilizzare in officina o sul luogo di montaggio

03990040



codice	descrizione			u.m.	imb.	m.o.
3.281.864	accessori utensili festool	vac sys fv	valvola a pedale	pz	1	1
3.803.936	accessori utensili festool	vac sys 200x 60	ventose x vac sys	pz	1	1
5.745.647	accessori utensili festool	vac sys 275x100	ventosa x vac sys	pz	1	1
1.392.562	accessori utensili festool	vac sys 277x 32	ventosa x vac sys	pz	1	1
7.855.504	accessori utensili festool	vac sys vt d 215	ventose x vac sys	pz	1	1

GALIMBERTI FERRAMENTA
www .galimbertiferramenta.com

VENTOSE PER SOLLEVAMENTO

Utilizzabili per la posa in opera ed il trasporto di piccole e medie lastre di vetro, marmi, e laminati plastici a superficie piana e liscia.
Portata massima: 50 kg.
Dotate di leva per l'attivazione e la disattivazione della ventosa.

39600048



codice	descrizione			u.m.	imb.	m.o.
8.756.770	ventose sollevamento	gecko dosh	portata 50 kg.	pz	1	1

GALIMBERTI FERRAMENTA
www .galimbertiferramenta.com

MANDRINI

Mandrini in acciaio con dispositivo di serraggio a cremagliera e attacco filettato.
Utilizzabili anche con percussione.

39110010

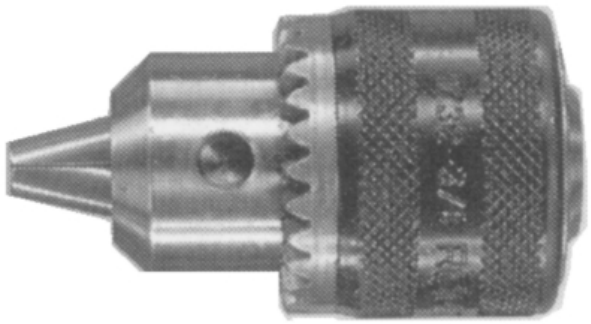

codice	descrizione			u.m.	imb.	m.o.
3.879.597	mandrini cremagliera	1/2" f mm 1.5/13	c/chiave	pz	1	1

Mandrini in acciaio con dispositivo di autoserrante e attacco filettato.
Utilizzabili anche con trapani a percussione reversibili di potenza superiore a 600 Watt. .

39110030

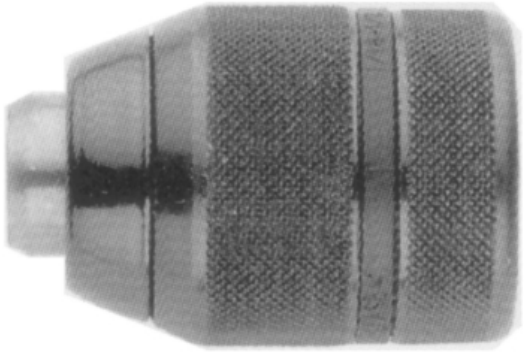

codice	descrizione			u.m.	imb.	m.o.
4.866.732	mandrini autoserranti	1/2" f mm 1.5/13		pz	1	1

GALIMBERTI FERRAMENTA
www .galimbertiferramenta.com

MINIDRILL

Mandrino con attacco esagonale 1/4" per punte fino a diam. 6 mm.

39110040

codice	descrizione		u.m.	imb.	m.o.
6.621.001	mandrini minidrill	a3 1/4" mm. 1/ 6	pz	1	1

GALIMBERTI FERRAMENTA
www .galimbertiferramenta.com

CACCIAVITI A BATTERIA

Cacciavite a stelo con batteria integrata 4,8 V.
Lampadina led per illuminare la zona i lavoro.
Fornito con set accessori avvitatura (assortimento 80 pz).

72940100



codice	descrizione			u.m.	imb.	m.o.
8.779.571	cacciaviti batteria 4.8v nicd	6722 dw	c/batteria integrata	pz	1	1*

GALIMBERTI FERRAMENTA
www .galimbertiferramenta.com

KIT INSTALLATORE

Tassellatore SDS Plus 22mm, 650Watt con Rotostop.
Energia del colpo 1.8J (EPTA 05/2009)
Trapano avvitatore 10.8V con mandrino 10mm
Set di 68 accessori DeWalt con punte per muratura, punte per metallo, punte SDS plus, inserti vari
2 batterie al Litio 10.8V da 1.3Ah
Caricabatterie rapido

72940200



codice	descrizione			u.m.	imb.	m.o.
2.299.488	kit multiutensili dewalt zaino	dcz713s2-qw	tassellatore+avvitat.	pz	1	1*

GALIMBERTI FERRAMENTA
www .galimbertiferramenta.com

MINIUTENSILI A BATTERIA

I design e le dimensioni uniche di Dremel®Stylus™con batteria al litio permettono di utilizzare l'utensile in modo pratico, fornendo massimo controllo e precisione.
Inoltre l'ergonomia di Dremel Stylus offre la massima maneggevolezza.

72940120



codice	descrizione			u.m.	imb.	m.o.
6.872.557	dremel a batteria	stylus	c/batteria litio	pz	1	1*

GALIMBERTI FERRAMENTA
www .galimbertiferramenta.com

TORCE A BATTERIA

Torcia con parabola di proiezione della luce ad alto rendimento.
Testa orientabile per un'impugnatura ottimale e per un perfetto posizionamento del cono di luminoso.
Permette una potente illuminazione a fascio.
Utilizza batterie Makita 7,2 v. serie 7000.

72940010



codice	descrizione			u.m.	imb.	m.o.
7.313.523	torce batteria 7.2v nicd	ml 702	s/batteria	pz	1	1

GALIMBERTI FERRAMENTA
www .galimbertiferramenta.com

TRAPANI A BATTERIA CCD

Dispositivo ad angolo applicabile ai trapani avvitatoro con dispositivo di fissaggio del mandrino FastFix.
Trasforma il trapano avvitatore CCD in un trapano avvitatore angolare utilizzabile in spazi ristretti.
Può essere orientato in qualsiasi posizione
Attacco per inserti esagonali 1/4" e per mandrino FastFix.

71170024

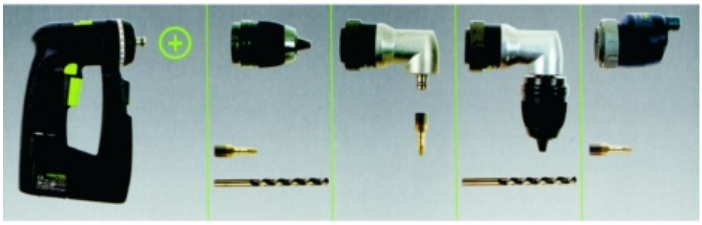

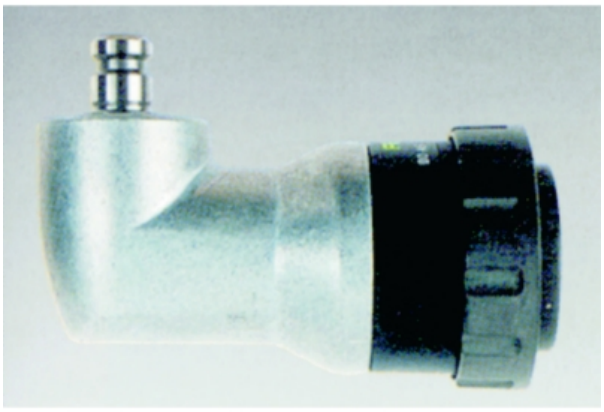

codice	descrizione			u.m.	imb.	m.o.
4.376.644	accessori trapani festool	dd-as	fastfix	pz	1	1

Dispositivo eccentrico applicabile ai trapani avvitatoro con dispositivo di fissaggio del mandrino FastFix.
Permette di effettuare avvitature a filo parete negli angoli (un punto punti non raggiungibile con gli avvitatori tradizionali).
Attacco per inserti esagonali 1/4"

71170026

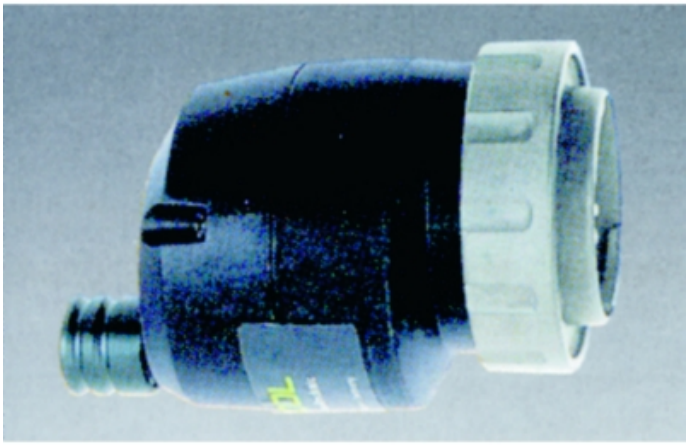



codice	descrizione			u.m.	imb.	m.o.
9.270.558	accessori trapani festool	dd-es	fastfix	pz	1	1

GALIMBERTI FERRAMENTA
www .galimbertiferramenta.com

TRAPANI A BATTERIA KRAFT

Trapani avvitatori elettronici con batteria al nichel metalidrato 14.4 V/1,3 A.
Reversibile, frizione con regolazione esterna della coppia di serraggio in 24 posizioni.
Mandrino autoserrantediametro mm. 10, 2 velocità meccaniche.

71170080

Trapani avvitatori con batteria 14.4 V





codice	descrizione			u.m.	imb.	m.o.
4.407.096	trapani batteria 14.0v nimh	kraftwerk	c/2 batterie	pz	1	1*

GALIMBERTI FERRAMENTA
www .galimbertiferramenta.com

? Steinel

47520020

codice	descrizione			u.m.	imb.	m.o.
5.885.824	colle poliuretaniche termofus.	gr. 50	x incollatrice pur 50	pz	1	1*
7.496.660	incollatrici elettr. steinel	pur glue 50	x colla poliuretanica	pz	1	1*

GALIMBERTI FERRAMENTA
www .galimbertiferramenta.com

ASPIRATORI

Unità mobile di aspirazione predisposta per la connessione di un utensile elettrico.
Macchina leggera, compatta e ben manovrabile
Doppio sistema di avviamento:
1) manuale
2) automatico tramite l'utensile, per un notevole risparmio di energia
Sacco-filtro raccogli polvere ad alta capacità: 7 Kg
La certificazione TUV garantisce elevata qualità e sicurezza per l'operatore
Sistema filtrante ad altissima efficienza grazie ad un doppio grado di protezione
Possibilità di aspirare i liquidi con apposito filtro e galleggiante forniti di serie
Fornito con raccordo frontale girevole e manichetta di aspirazione da 5m

Potenza Watt 1100
Peso Kg 6
Capacità di aspirazione m3/h 180
Depressione mm H2O 1700
Capacità sacco kg 7
Rumorosità dB(A) 75
Attacco aspirazione nr. 1
Potenza max alle prese Watt 1x2500

05650012



codice	descrizione			u.m.	imb.	m.o.
7.947.896	accessori aspiratori rupes	kit pulizia	industriale	pz	1	1

Estremamente silenzioso
Unità mobile per aspirazione di polveri di levigatura e lavorazioni varie di tipo industriale predisposte per la connessione di un utensile elettrico
Adatte anche per l'aspirazione di liquidi
S.C.S. Self Cleaning System sistema automatico di pulizia cartucce filtro.
M.I.C. Multifunction Intelligent Control avviamento manuale o automatico, regolazione della velocita, segnalazione livello liquidi, memorizzazione tempi di lavoro e segnalazione preventiva "service interval" per la sostituzione carboncini motore 2 filtri piatti di ampie dimensione per una capacità filtrante costante e di qualità
Dispositivo dispersione cariche elettrostatiche
Contenitore polveri e liquidi a grande capacità con ampio vano posteriore per cavi e accessori e ripiano superiore per accessori e utensili
Attacco frontale girevole per manichette Ø 25 - 29 - 38 - 50 mm
Adatto per tutti i cicli di lavorazione delle superfici con utensili elettrici carrozzeria legno - plastica.
Trova applicazione anche nel settore edile in abbinamento ad utensili per taglio e carotaggio al diamante a secco e a umido e aspirazione generica residui di lavorazione
Aspiratore in classe di protezione L (EN60335-2-69/A2) adatta per polveri con valore massimo di esposizione tollerato >1,0 mg/m3
Aspiratore in classe di protezione M (EN60335-2-69/A2) adatta per polveri con valore massimo di esposizione tollerato >0,1 mg/m3

Peso Kg 13
Potenza max utensile Watt 1x2400
Depressione mm H2O 2000
Rumorosità dB(A) 67
Portata max m3/h 200
Superficie filtrante m2 1
Potenza assorbita 1x1200
Volume contenitore 45

GALIMBERTI FERRAMENTA
www .galimbertiferramenta.com

05650014



codice	descrizione			u.m.	imb.	m.o.
7.947.896	accessori aspiratori rupes	kit pulizia	industriale	pz	1	1

GALIMBERTI FERRAMENTA
www .galimbertiferramenta.com

ASPIRATORI PORTATILI

Contenitore/volume sacchetto filtro 10/7,5 l
Massima mobilità nel trasporto grazie all'alloggiamento integrato del tubo di aspirazione e del cavo di alimentazione
Semplice e comoda maniglia di trasporto, facile trasportabilità grazie all'ottima bilanciatura e ergonomicità dell'impugnatura
Sicuro fissaggio durante il trasporto e sul posto di lavoro grazie al dispositivo frenante incorporato
Fissaggio sicuro e facile del Systainer grazie al Sys-Dock integrato

Caratteristiche
Portata max. 2800 l/min
Depressione massima 20000 Pa
Superficie filtrante 5000 cm2
Assorbimento max. 1200 W
Cavo di alimentazione, con isolamento in gomma 7,5 m
Potenza max della presa dell'apparecchio 1200 W
contenitore/Volume sacchetto filtro 10 / 7,5 l
dimensioni (LxTxH) 440 x 340 x 420 mm
peso 9,5 Kg

GALIMBERTI FERRAMENTA
www .galimbertiferramenta.com

05650015

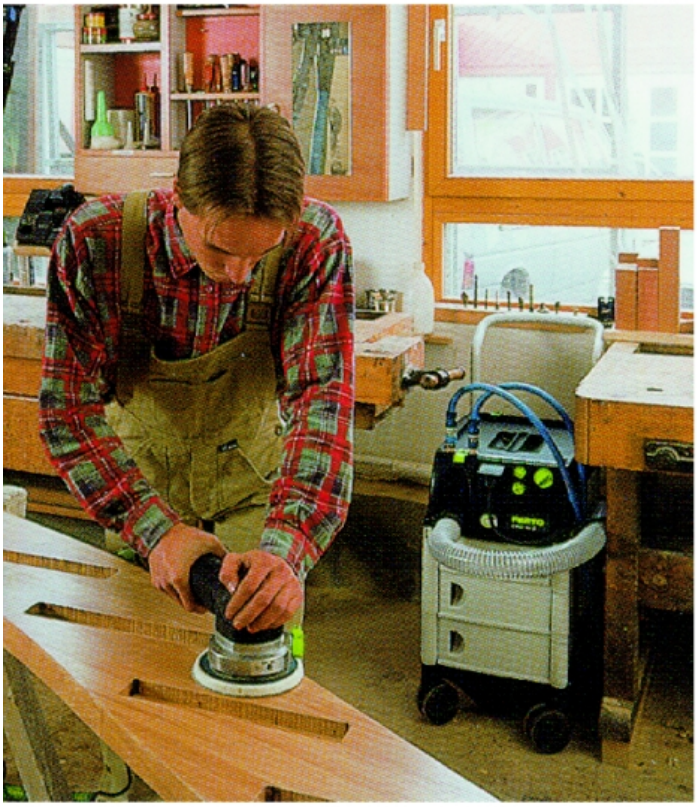







codice	descrizione			u.m.	imb.	m.o.
4.994.084	aspiratori elettrici	ctl mini	sacchetto 7.5 lt	pz	1	1*
6.850.555	accessori aspiratori festool	d 50 sv-as/d 50v	distributore 3 vie	pz	1	1
8.892.201	sacchetti aspiratori festool	sc fis-ct mini/5	buste 5 pezzi	bs	1	1

Sicurezza ottimale negli spostamenti sui terreni non livellati dei cantieri grazie alla solida struttura, munita di ruote di grandi dimensioni e ruote piroettanti, nonché massima stabilità grazie all'ampio interasse delle ruote.
Costi contenuti in funzione del consumo ridotto di sacchetti filtro: il grado di utilizzo ottimale del volume dei sacchetti filtro/contenitori può arrivare infatti fino al 95%.
Nessuna perdita di tempo, in quanto gli accessori di uso più frequente per l'aspirazione o per l'utilizzo delgli utensili sono subito a portata di mano grazie ai tre vani accessori corredati di chiusura.
Risparmio di tempo durante il trasporto e costi minimi di allestimento in loco grazie al sistema Dock - unico nel suo genere, è il collegamento solido e sicuro dei Systainer con l'unità mobile di aspirazione.
Per polveri NON nocive per la salute.
Il doppio elemento filtrante a filtro piatto e il dispositivo di pulizia integrato, garantiscono una maggiore durata grazie ad una superficie filtrante fino a quattro volte superiore rispetto ai tradizionali filtri a cartuccia.
Risparmio di tempo nelle lavorazioni grazie ad un ordine maggiore reso possibile da grandi superfici di lavoro, incassate nella parte superiore dell'unità mobile di aspirazione, per utensili, accessori o materiali di consumo.
Lavorazione efficace e con risparmio di tempo, grazie al comando a distanza dell'utensile elettrico, collegato attraverso la presa per utensili integrata e dispositivo ON/OFF.
La dotazione di base che comprende l'equipaggiamento antistatico fornisce una protezione dalle cariche elettrostatiche durante la fase di aspirazione consentendo di lavorare in totale sicurezza.
Aspirazione ottimale di diversi tipi di trucioli e polveri grazie alla regolazione della potenza di aspirazione senza soluzione di continuità.

GALIMBERTI FERRAMENTA
www .galimbertiferramenta.com

Caratteristiche
Assorbimento 350 - 1200 W
Potenza max della presa dell'apparecchio 2400 W
Portata max. 3800 l/min
Depressione massima 23000 Pa
Superficie filtrante 14000 cm2
Cavo di alimentazione, con isolamento in gomma 7,5 m
contenitore/Volume sacchetto filtro 22/20 l
dimensioni (LxTxH) 625 x 380 x 440 mm
peso 12 Kg

05650020



codice	descrizione			u.m.	imb.	m.o.
6.850.555	accessori aspiratori festool	d 50 sv-as/d 50v	distributore 3 vie	pz	1	1
7.497.735	sacchetti aspiratori festool	fis-ct 22/5	buste 5 pezzi	bs	1	1
8.409.874	sacchetti aspiratori festool	fis-ct 22	longlife	pz	1	1

Caratteristiche
Assorbimento 350 - 1200 W
Potenza max della presa dell'apparecchio 2400 W
Portata max. 3800 l/min
Depressione massima 23000 Pa
Superficie filtrante 14000 cm2
Cavo di alimentazione, con isolamento in gomma 7,5 m
contenitore/Volume sacchetto filtro 30/33 l
dimensioni (LxTxH) 625 x 380 x 550 mm
peso 14,5 Kg

05650025



codice	descrizione			u.m.	imb.	m.o.
6.850.555	accessori aspiratori festool	d 50 sv-as/d 50v	distributore 3 vie	pz	1	1
8.330.017	sacchetti aspiratori festool	fis-ct 33/5	buste 5 pezzi	bs	1	1
8.056.603	sacchetti aspiratori festool	fis-ct 33	longlife	pz	1	1

Caratteristiche
Assorbimento 350 - 1200 W

GALIMBERTI FERRAMENTA
www .galimbertiferramenta.com

Potenza max della presa dell'apparecchio 2400 W
Portata max. 3800 l/min
Depressione massima 23000 Pa
Superficie filtrante 14000 cm2
Cavo di alimentazione, con isolamento in gomma 7,5 m
contenitore/Volume sacchetto filtro 44/42 l
dimensioni (LxTxH) 710 x 380 x 935 mm
peso 20 Kg

05650030



codice	descrizione			u.m.	imb.	m.o.
6.850.555	accessori aspiratori festool	d 50 sv-as/d 50v	distributore 3 vie	pz	1	1
9.307.322	sacchetti aspiratori festool	fis-ct 44/5	buste 5 pezzi	bs	1	1

Caratteristiche
Assorbimento 350 - 1200 W
Potenza max della presa dell'apparecchio 2400 W
Portata max. 3800 l/min
Depressione massima 23000 Pa
Superficie filtrante 14000 cm2
Cavo di alimentazione, con isolamento in gomma 7,5 m
contenitore/Volume sacchetto filtro 55/50 l
dimensioni (LxTxH) 710 x 380 x 935 mm
peso 22 Kg

Solo modello CTM 55 E MAK:
Omologato a norma EN 60335/IEC 335 con attribuzione di classe M per polveri con valori MAK superiori a 0,1 mg/m[3] e polveri di legno.
Lavorazione sicura ed in conformità alle prescrizioni grazie al controllo del flusso volumetrico FlowDetect per il monitoraggio della velocità minima di 20 m/sec dell'aria aspirata.

05650035



codice	descrizione			u.m.	imb.	m.o.
6.850.555	accessori aspiratori festool	d 50 sv-as/d 50v	distributore 3 vie	pz	1	1
1.785.425	sacchetti aspiratori festool	fis-ct 55/5	buste 5 pezzi	bs	1	1

GALIMBERTI FERRAMENTA
www .galimbertiferramenta.com

BORDATRICE MANUALE

Incolla i bordi su pannelli dritti e curvi.Il sistema di guida permette di mantenere ferma la macchina sul pannello realizzando un lavoro rapido e preciso.Con sistema di taglio del bordo incorporato nella macchina.Il refilatore di bordi doppi in dotazione refila le due superfici del pannello contemporaneamente.

72960010

Per l'applicazione di bordi preincollati

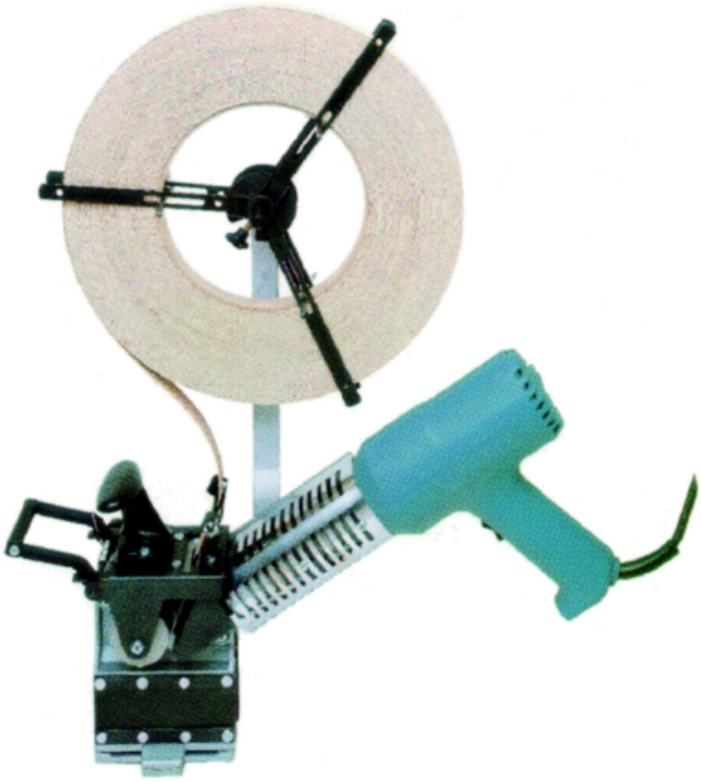

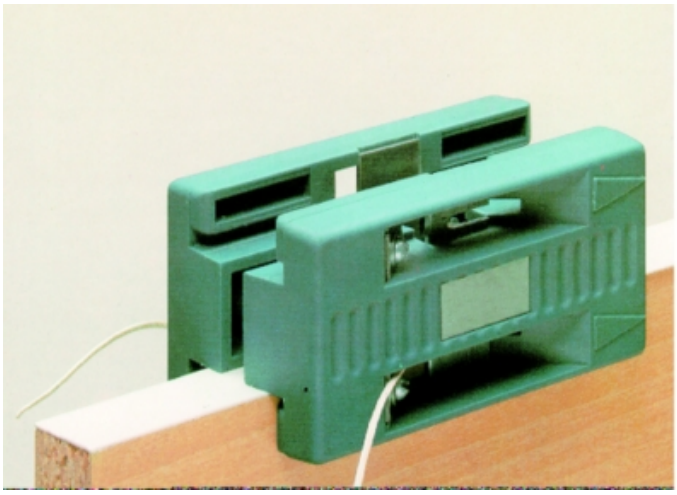



codice	descrizione			u.m.	imb.	m.o.
8.856.203	bordatrici elettrica manuale	ag 52g	c/refilatore+intestat	pz	1	1*

GALIMBERTI FERRAMENTA
www .galimbertiferramenta.com

CAROTATRICE CON BASE MAGNETICA

Leggera
Compatta
Maneggevole
Lubrificata-forzata

PRO 35 fa parte di una nuova famiglia di qualità superiore rispetto alle macchine, dello stesso tipo, disponibili sul mercato internazionale.
Il telaio della macchina è innovativo nelle sue particolarità, studiato per aumentarne la rigidità e di conseguenza la longevità dell'utensile e la qualità dei fori.
Guide di scorrimento cilindriche rettificate, che permettono di ottenere grande precisione senza registrazioni richieste nel tempo.
Le macchine sono fornite nel proprio contenitore metallico da trasporto.

Caratteristiche
Voltaggio: 110-1200 V-AC 60Hz
Potenza: 920 W
Magnete: max 9500 N
Dim. base magnetica: 80 x 160 mm
Velocità: 350 rpm
Max foratura/carotatura: 30 mm
Mandrino: 19,05 mm
Max prof. di taglio: 52 mm
Rotazione destra
Max altezza: 376 mm
Min altezza: 306 mm
Lunghezza: 240 mm
Larghezza: 167 mm
Peso: 9,9 Kg

72961100



codice	descrizione			u.m.	imb.	m.o.
2.551.463	perforatrici elettriche	pro 35	c/base elettromagnet.	pz	1	1*

GALIMBERTI FERRAMENTA
www .galimbertiferramenta.com

FRESATRICI GIUNZIONI HOFFMANN

La forma a coda di rondine è una caratteristica meccanica riconosciuta per la sua precisione e prestazione.
Non solo nella costruzione meccanica ma anche nella lavorazione del legno. Quando due parti sono unite insieme con un tassello a coda di rondine, si ottiene una giuntura durevole, precisa ed accurata.
Giunture di testa o angolari in ogni caso sempre perfettamente unite.
Fresatrici Keilnut su Base MU
Le fresatrici Keilnut sono ideali nella versione a tavolo per l'utilizzo in officina o in cantiere.
A seconda della grandezza e della potenza, la profondità della fresatura va da 74 a 85 mm.

30140300



codice	descrizione			u.m.	imb.	m.o.
6.789.695	fresatrici hoffman mu 2	1000 watt h 125	manuale	pz	1	1

30140350

codice	descrizione			u.m.	imb.	m.o.
3.876.954	frese hm hoffmann	w 1		pz	1	1
8.332.141	frese hm hoffmann	w 2		pz	1	1
7.303.029	frese hm hoffmann	w 3		pz	1	1
4.608.240	frese hm hoffmann	w 4		pz	1	1

31040370

codice	descrizione			u.m.	imb.	m.o.
4.238.287	giunzioni hoffman pl s/testa	w2 mm. 9.5	scatole 1000 pz.	cf	1	1
2.136.356	giunzioni hoffman pl s/testa	w2 mm. 15.8	scatole 1000 pz.	cf	1	1
9.631.304	giunzioni hoffman pl s/testa	w2 mm. 20.6	scatole 1000 pz.	cf	1	1

GALIMBERTI FERRAMENTA
www .galimbertiferramenta.com

FRESATRICI PER LAMELLE

Fresatrice per lamelle originale Lamello.
Potenza 705 Watt.
Arresto inclinabile con posizionamento degli angoli 22,5°, 45°, 67,5°.
Regolazione rapida per 6 profondutà di fresatura, guida nichelata, squadra regolabile in altezza, frontale con sicura antiscorrimanento, bloccaggio centrale per cambio rapido della fresa.

30140020

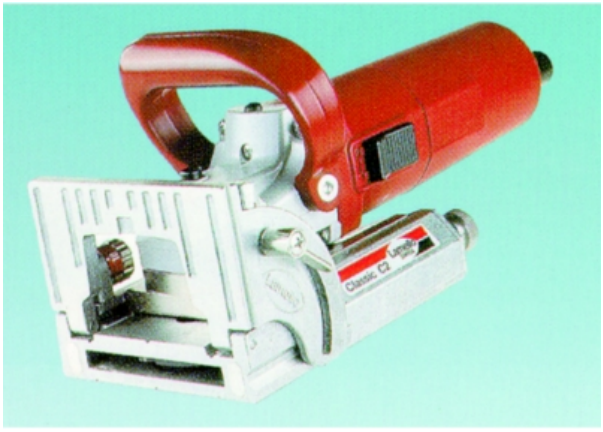

codice	descrizione			u.m.	imb.	m.o.
6.646.585	fresatrici lamelle	classic x	in cartone	pz	1	1

GALIMBERTI FERRAMENTA
www .galimbertiferramenta.com

FRESATRICI PER SPINE

Profondità di foratatura: da 0 a 37 mm.
Diametro massimo punte: 12 mm.
Numero di giri nominali a vuoto: 18.500 rpm
Potenza assorbita: 700 W
Potenza resa: 420 W
Peso: 2,8 kg.

30140030

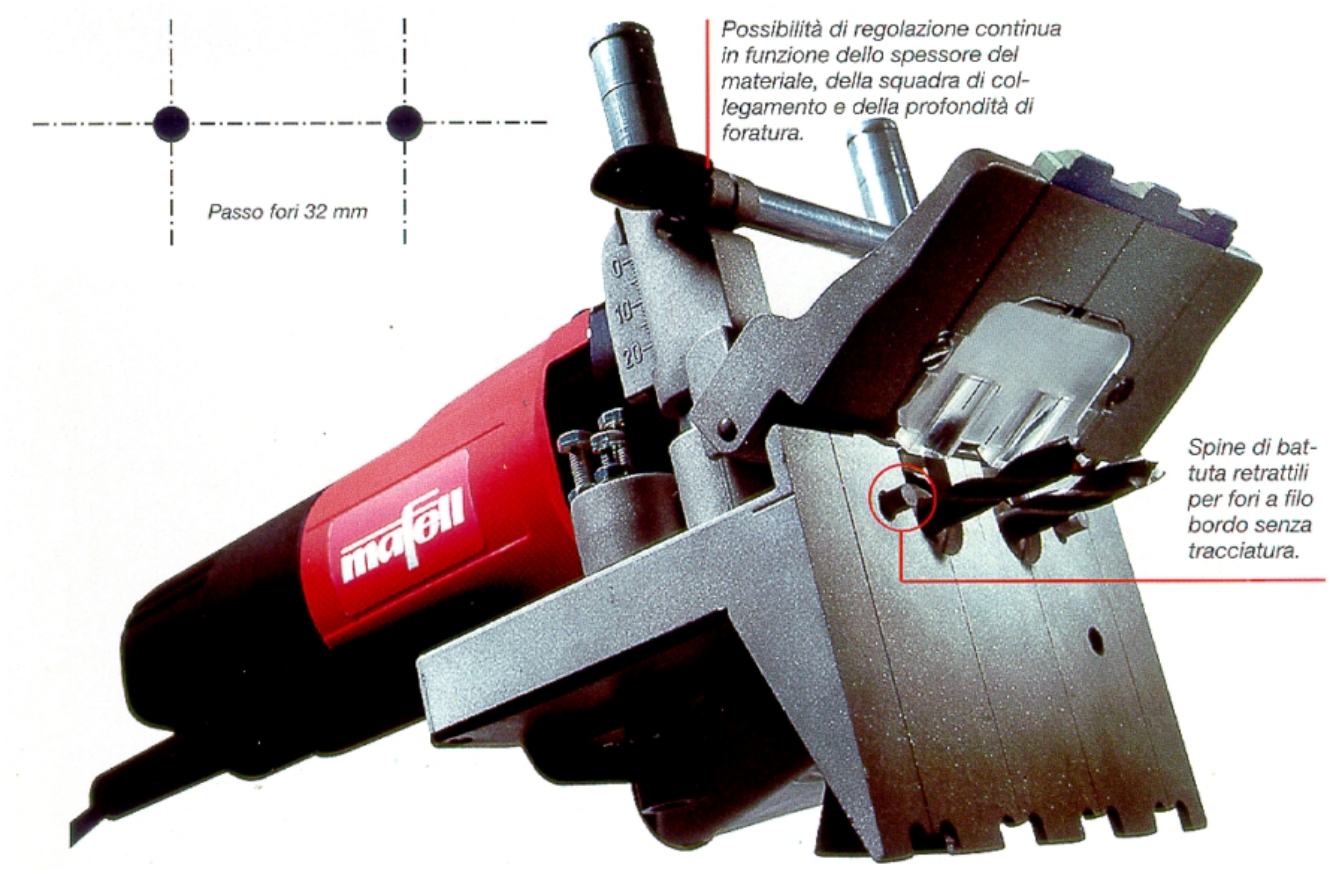

codice	descrizione		u.m.	imb.	m.o.
3.649.862	frese hm spinatrice mafell	d= 4 t=30 dx	pz	1	1
5.139.583	frese hm spinatrice mafell	d= 5 t=30 dx	pz	1	1
6.333.287	frese hm spinatrice mafell	d= 6 t=30 dx	pz	1	1
7.807.930	frese hm spinatrice mafell	d= 7 t=30 dx	pz	1	1
5.767.250	frese hm spinatrice mafell	d= 8 t=30 dx	pz	1	1
9.230.194	frese hm spinatrice mafell	d=10 t=30 dx	pz	1	1
6.430.603	frese hm spinatrice mafell	d=12 t=30 dx	pz	1	1

Profondità di foratatura: da 0 a 40 mm.
Diametro massimo punte: 16 mm.
Numero di giri nominali a vuoto: 13.500 rpm
Potenza assorbita: 1.000 W
Potenza resa: 600 W
Peso: 2,9 kg.

GALIMBERTI FERRAMENTA
www .galimbertiferramenta.com

30140032

codice	descrizione			u.m.	imb.	m.o.
1.441.307	fresatrici spinatrici	dd40 powermax	in systainer	pz	1	1
3.649.862	frese hm spinatrice mafell	d= 4 t=30 dx		pz	1	1
5.139.583	frese hm spinatrice mafell	d= 5 t=30 dx		pz	1	1
6.333.287	frese hm spinatrice mafell	d= 6 t=30 dx		pz	1	1
7.807.930	frese hm spinatrice mafell	d= 7 t=30 dx		pz	1	1
5.767.250	frese hm spinatrice mafell	d= 8 t=30 dx		pz	1	1
9.230.194	frese hm spinatrice mafell	d=10 t=30 dx		pz	1	1
6.430.603	frese hm spinatrice mafell	d=12 t=30 dx		pz	1	1
4.722.199	frese hm spinatrice mafell	d=14 t=30 dx		pz	1	1

GALIMBERTI FERRAMENTA
www .galimbertiferramenta.com

FRESATRICI VERTICALI

Maneggevolezza ottimale e fresatura agevole sono il risultato di un peso minimo e di un'insuperabile possibilità di utilizzo "monomanuale".
Il freno di sicurezza SSB è una garanzia per l'operatore e per il pezzo da lavorare.
Non sono più necessarie operazioni di ripassatura grazie alla regolazione, veloce e precisa, della profondità di fresatura con funzione zero e regolazione fine con 1/10 mm di precisione.
Precisione e qualità di fresatura ottimali grazie ad un piano di lavoro pressofuso resistente alla torsione ed a precise colonne di guida con elevata finitura superficiale.
La regolazione costante del numero di giri mediante l'elettronica intelligente MMC-Electronic garantisce una fresatura adeguata al materiale .

Caratteristiche
Assorbimento 1010 W
Numero di giri mandrino 10000 - 22000 rpm
Regolazione rapida 55 mm
Regolazione di precisione 8 mm
Attacco per aspirazione polvere Ø 27 mm
peso 2,7 Kg

30140060



codice	descrizione			u.m.	imb.	m.o.
6.461.386	accessori fresatrici festool	kr-d 10.8/of 900	canotto guida d 10.8	pz	1	1
7.083.051	accessori fresatrici festool	kr-d 13.8/of 900	canotto guida d 13.8	pz	1	1
3.987.766	accessori fresatrici festool	kr-d 17/of 900	canotto guida d 17	pz	1	1
6.742.416	accessori fresatrici festool	kr-d 24/of 900	canotto guida d 24	pz	1	1
6.745.585	accessori fresatrici festool	kr-d 27/of 900	canotto guida d 27	pz	1	1
9.120.976	accessori fresatrici festool	kr-d 40/of 900	canotto guida d 40	pz	1	1
4.825.890	accessori fresatrici festool	kt - of	set di copiatura	pz	1	1
5.909.391	fresatrici	of 1010 ebq+	c/systainer	pz	1	1
4.544.418	fresatrici	of 1010 ebq set	c/binario guida fs800	pz	1	1
4.717.324	accessori fresatrici festool	sz-d 6 / of 1000	mandrino mm. 6	pz	1	1
8.332.684	accessori fresatrici festool	sz-of 1000	guida compasso	pz	1	1
3.154.625	accessori fresatrici festool	up - of	piastra x listelli	pz	1	1
8.772.879	accessori fresatrici festool	wa - of	supporto angolare	pz	1	1

GALIMBERTI FERRAMENTA
www .galimbertiferramenta.com

GIUNTATRICI A FILO

Giuntatrice manuale per impiallacciature con filo termofondente.
Spingendo la giuntatrice sulle lastre da saldare la speciale disposizine dei rulli avvicina le due lastre mentre il filo termofeondente viene incollato a zig-zag.
Ideale per piccoli carichi di lavoro e per la riparazione di rotture su lastre già giuntate che non possono essere inserite sotto la macchina automatica.

72960110



codice	descrizione			u.m.	imb.	m.o.
8.586.230	giuntatrici a filo manuali	hfz 4	zick zack	pz	1	1

GALIMBERTI FERRAMENTA
www .galimbertiferramenta.com

LEVIGATRICI A NASTRO

L'equilibrata posizione del baricentro del motore, in posizione assiale, fa sì che si possa lavorare senza affaticamento.
Perfetti risultati di lavorazione fino ad una larghezza di 75 mm con materiali diversi grazie alla velocità nastro che, grazie all'elettonica ad onda piena, può essere regolata senza soluzione di continuità per levigature di sgrossatura e finitura.
Notevole risparmio di tempo con la semplice e rapida tensione e regolazione del nastro.
I migliori risultati nella levigatura grazie alla piastra di levigatura in grafite.
Posto di lavoro più pulito, ottima visibilità dell'area operativa e condizioni di lavoro più salutari grazie all'aspirazione della polvere, efficacemente integrata.

Caratteristiche
Assorbimento 1010 W
Nastro abrasivo 75 mm
Lunghezza del nastro 533 mm
Velocità nastro carico nominale 150 - 320 m/min
Superficie di levigatura 135 x 75 mm
peso 3,8 Kg
Attacco per aspirazione polvere Ø 27 / 36 mm

38390016



codice	descrizione			u.m.	imb.	m.o.
8.547.255	levigatrici a nastro	bs 75 e+	c/systainer maxi	pz	1	1*

L'equilibrata posizione del baricentro del motore, in posizione assiale, fa sì che si possa lavorare senza affaticamento.
Perfetti risultati di lavorazione fino ad una larghezza di 105 mm con materiali diversi grazie alla velocità nastro che grazie all'lettronica ad onda piena, può essere regolata senza soluzione di continuità per levigature di sgrosatura e finitura.
Notevole risparmio di tempo con la semplice e rapida tensione e regolazione del nastro.
I migliori risultati nella levigatura grazie alla piastra di levigatura in grafite.
Posto di lavoro più pulito, ottima visibilità dell'area operativa e condizioni di lavoro più salutari grazie all'aspirazione della polvere, efficacemente integrata.

Caratteristiche
Assorbimento 1400 W
Nastro abrasivo 105 mm
Lunghezza del nastro 620 mm
Velocità nastro carico nominale 170 - 340 m/min
Velocità del nastro con motore a vuoto 230 - 380 m/min
peso 6,5 Kg
Superficie di levigatura 160 x 105 mm
Attacco per aspirazione polvere Ø 27/36 mm

GALIMBERTI FERRAMENTA
www .galimbertiferramenta.com

38390018



codice	descrizione			u.m.	imb.	m.o.
7.498.220	levigatrici a nastro	bs 105 e+	c/systainer maxi	pz	1	1*

GALIMBERTI FERRAMENTA
www .galimbertiferramenta.com

LEVIGATRICI A RULLO

Canale di aspirazione integrato
Sottile, leggera, potente e pulita
La protezione al sovraccarico termico garantisce una lunga durata e riduce al minimo i costi di manutenzione.
Il design ergonomico consente di lavorare senza affaticamento.
Evidente risparmio di tempo grazie alla veloce e semplice sostituzione del platorello tramite il pulsante blocca-albero.

Caratteristiche
Assorbimento 1500 W
Numero di giri 550 - 2650 min[-1]
diametro utensile 180 mm
mandrino portautensile M 14
Attacco per aspirazione polvere Ø 27 mm
peso 4,2 Kg

38390050





codice	descrizione			u.m.	imb.	m.o.
6.683.849	levigatrici a rullo rustofix	bms 180 e	spazzolatrice	pz	1	1

GALIMBERTI FERRAMENTA
www .galimbertiferramenta.com

LEVIGATRICI ELETTRICHE

Potenza 350 Watt.
Piastra in gomma 115 x 208 mm.
Orbita diametro 5 mm.
Giri orbitali: 6000 al minuto.
Predisposta per aspirazione.
Peso 3,6 Kg.

38390130



codice	descrizione			u.m.	imb.	m.o.
3.230.855	levigatrici orbitali	sspf vr	a velcro c/aspiraz.	pz	1	1

Potente ed economica, con elevata asportazione grazie alla corsa di levigatura di 5 mm
Postazione di lavoro più pulita, ottima visibilità dell'area operativa e condizioni di lavoro più salutari grazie alla turbo-aspirazione.
Il frena-platorello impedisce l'asportazione completa della vernce al momento di appoggiare l'utensile
La leviigatura "a filo" su tre lati consente il trattamento dell'intera superficie, senza necessità di riprese

Caratteristiche
Assorbimento 620 W
Numero di giri 6000 rpm
Corse di lavoro 12000 min[-1]
Corsa 5 mm
Soletta intercambiabile 115 x 225 mm
Attacco per aspirazione polvere Ø 27 mm
peso 3,1 Kg

38390240



codice	descrizione			u.m.	imb.	m.o.
5.442.744	levigatrici orbitali	rs 100 q		pz	1	1

Funzionamento senza vibrazioni grazie alla bilanciatura VS (Vibrations Stop)
Regolazione del numero di giri per un'ampia utilizzazione
Piastra di levigatura in MPE per una lunga durata
Il frena-platorello impedisce l'asportazione completa della vernIce al momento di appoggiare l'utensile
Riprese del lavoro ridotte, grazie alla possibilità di lavorare su tutta la superficie e vicino ai bordi grazie ai tre lati liberi

GALIMBERTI FERRAMENTA
www .galimbertiferramenta.com

Caratteristiche
Assorbimento 330 W
Numero di giri 4000 - 10000 rpm
Corse di lavoro 8000 - 20000 min[-1]
Corsa 2,6 mm
Soletta intercambiabile 115 x 225 mm
Attacco per aspirazione polvere Ø 27 mm
peso 2,5 Kg

38390245



codice	descrizione		u.m.	imb.	m.o.
9.171.565	levigatrici orbitali	rs 200 eq	pz	1	1

Possibilità particolarmente varie di applicazione grazie alle piastre di levigatura intercambiabili, di forme diverse
La forma ergonomica consente di lavorare senza affaticarsi anche su superfici verticali e sopra testa
Elevata economicità grazie alla sua lunga durata, dovuta alla stabilità, al bloccaggio degli elementi oscillanti e alla piastra di levigatura MPE resistentissima agli strappi
Protezione ottimale della regolazione elettronica grazie al suo inserimento nella cassa motore
Il frena-platorello impedisce l'asportazione completa della vernce al momento di appoggiare l'utensile

Caratteristica
Assorbimento 280 W
Numero di giri 4000 - 10000 rpm
Corse di lavoro 8000 - 20000 min[-1]
Corsa 2,4 mm
Soletta intercambiabile 93 x 175 mm
Attacco per aspirazione polvere Ø 27 mm
peso 2,3 Kg

GALIMBERTI FERRAMENTA
www .galimbertiferramenta.com

38390250







codice	descrizione			u.m.	imb.	m.o.
8.028.778	levigatrici orbitali	rs 300 eq		pz	1	1
3.571.101	levigatrici orbitali	rs 300 eq-set	c/systainer	pz	1	1

Levigatrice molto silenziosa, robusta ed affidabile
Molto versatile e di facile utilizzo grazie all'orbita di 3 mm e all'alta velocità
Ideale per tutte le lavorazioni di levigatura intermedia e di finitura
Sistema di raffreddamento ad alta efficienza
Parti elettriche isolate con resine speciali per una maggior protezione e durata dell'utensile
Predisposta per la connessione a sistemi di aspirazione con raccordo girevole
Sistema autoaspirante integrato
Regolazione della velocità
Levigatura e finitura di superfici laccate
Preparazione delle superfici alla verniciatura e all'applicazione di impregnante

Potenza Watt 380
Giri R.P.M. 6000-10000
Peso Kg 2.75
Orbita Ø mm 3
Dim. piastra mm 225X115
Piastra velcro
Clips fermacarta
Regolatore di velocità

GALIMBERTI FERRAMENTA
www .galimbertiferramenta.com

38390270



codice	descrizione			u.m.	imb.	m.o.
4.086.697	levigatrici orbitali	so 31 te	c/aspirazione	pz	1	1*

GALIMBERTI FERRAMENTA
www .galimbertiferramenta.com

LEVIGATRICI PER PROFILI

Con la corsa di lavorazione di 4 mm e la grande superficie di levigatura di 80x133mm è possibile ottenere straordinari risultati e sostituire, in maniera economica, il lavoro manuale nell'esecuzione di scanalature e profili.
Ampie possibilità di utilizzo grazie alla disponibilità di differenti piastre di levigatura ed ai numerosi abrasivi per applicazioni speciali.
Lunga durata grazie alla tecnica di commutazione del moto rotatorio in moto alternato rettilineo senza l'utilizzo di guide lineari.
Lavorare senza affaticamento e con notevole risparmio di tempo utilizzando un utensile elettrico invece di eseguire un faticoso lavoro manuale.
Semplice, rapido e senza necessità di attrezzi: ecco il cambio della piastra di levigatura con il sistema intelligente fast-fix.

Caratteristica
Assorbimento 260 W
Numero di giri 4000 - 6000 min
Corse di lavoro 8000 - 12000 min
Corsa 4 mm
Soletta intercambiabile 133 x 80 mm
Attacco per aspirazione polvere Ø 27 mm
peso 1,7 Kg

38390360



codice	descrizione			u.m.	imb.	m.o.
8.675.828	platorelli festool soletta int	ip-stf 80x133/12	buste 2 pz.	bs	1	1
8.614.988	levigatrici lineari	ls 130 eq+	c/systainer	pz	1	1
5.764.112	platorelli festool sagomati	ssh-stf ls130kit	stickfix 80 x 133	pz	1	1
5.047.161	platorelli festool sagomati	ssh-stf ls130 gr	stickfix 80 x 133	pz	1	1
3.985.557	platorelli festool sagomati	ssh-stf ls130 f	stickfix 80 x 133	pz	1	1
8.746.061	platorelli festool sagomati	ssh-stf ls130r18	stickfix 80 x 133	pz	1	1
1.952.377	platorelli festool sagomati	ssh-stf ls130r25	stickfix 80 x 133	pz	1	1
8.143.778	platorelli festool sagomati	ssh-stf ls130r25	stickfix 80 x 133	pz	1	1
1.769.746	platorelli festool sagomati	ssh-stf ls130r 6	stickfix 80 x 133	pz	1	1
8.710.482	platorelli festool sagomati	ssh-stf ls130v10	stickfix 80 x 133	pz	1	1

GALIMBERTI FERRAMENTA
www .galimbertiferramenta.com

LEVIGATRICI ROTOORBITALI

Tre utensili in uno: Sgrossatura, finitura e lucidatura su superfici verticali o strette, di testa o di parti bombate.
ROTEX, compatta, estremamente manovrabile, leggera e versatile.
Sistema di sostituzione del platorello FastFix senza utensile, semplifica il cambio e fa risparmiare tempo.
Qualità della superfice eccellente grazie al sistema di elettronica MMC, al frena-platorello e alla rotazione stabile del platorello.
Per chi lavora con la sinistra o con la destra, l´impugnatura Softgrip garantisce una presa sicura e confortevole.
Cassa ingranaggi protetta dalla polvere e interruttori flottanti assicurano un lavoro senza problemi.

Caratteristiche
Assorbimento 500 W
Numero di giri: ROTEX-movimento eccentrico 300-600 min[-1]
Corse movimento eccentrico 3000-6000 min[-1]
Corsa 3,6 mm
Diametro platorello FastFix 125 mm
Attacco per aspirazione polvere Ø 27 mm
peso 1,9 kg

38390505



codice	descrizione			u.m.	imb.	m.o.
2.862.866	levigatrici rotorbitali	ro 125 feq+	in systainer	pz	1	1

Disponibile in due versioni con corsa di levigatura 3 o 5 mm.
per levigatura di finitura
Il peso contenuto di 1,8 kg e la forma strutturale ergonomica consentono di lavorare senza affaticamenti.
Sicura tenuta durante la levigatura grazie all'impugnatura Softgripp
Rispermio di tempo sino al 60% rispetto alla levigatura ad umido
Straordinariamente indicato per una levigatura di finitura, permette di raggiungere una microfinitura ottimale grazie alla corsa di levigatura di 3 mm.
Lavoro a salvaguardia della salutegrazie all'assenza di vibrazioni dovuta al sistema Vibration-stopp e all'aspirazione delle polveri
Lunga durata garantita dal platorello in MPE.
Lunga durata grazie agli elementi gegli ingranaggi di alta qualità
Il sistema Plug it permette il cambio dell'utensile senza problemi di cavi e tubi

Caratteristica
Assorbimento 310 W
Numero di giri 4000 - 10000 min[-1]
Corse di lavoro 8000 - 20000 min[-1]
Corsa di levigatura LEX 150/3/G/M 3 mm /LEX 150/7/G/M 5 mm
Diametro del platorello 150 mm
Attacco per aspirazione polvere Ø 27 mm
peso 1,8 Kg

GALIMBERTI FERRAMENTA
www .galimbertiferramenta.com

38390510



codice	descrizione			u.m.	imb.	m.o.
2.390.345	levigatrici rotorbitali	ets 150/3 eq+	c/systainer	pz	1	1*

Costi di acquisto minimi, perché con ROTEX avrete a disposizione tre utensili in uno solo: levigatrice di sgrossatura, levigatrice di finitura e lucidatrice.
E' possibile risparmiare tempo con la semplice commutazione da levigatura di sgrossatura a levigatura di finitura.
Lunga durata grazie all'incapsulamento a prova di polvere del motore, che impedisce l'infiltrazione anche alle pulveri più fini.
Rispermio di tempo sino al 60% rispetto alla levigatura ad umido
L'impugnatura ergonomica permette di lavorare senza affaticarsi.

Caratteristica
Assorbimento 500 W
Numero di giri: Rotex-movimento eccentrico 240 - 560 rpm
Corse movimento eccentrico 4000 - 11200 min
Corsa 5 mm
Platorello di levigatura intercambiabile STF d. 150 mm
Attacco per aspirazione polvere Ø 27 mm
peso 2,3 Kg

38390520



codice	descrizione			u.m.	imb.	m.o.
3.149.195	dischi feltro c/velcro d.150	pf-stf-d150x 6-w	buste 5 pz.	bs	1	1

Ideale per grosse asportazioni di materiale grazie all´orbita di 7 mm.
Superfice con levigatura pulita grazie al movimento eccentrico.
Ergonomia ottimizzata per lavorare senza affaticarsi.
Impugnatura supplementare per una buona guida dell´utensile ed un appoggio uniforme sulla superficie
L´aspirazione con il sistema Jetstream previene l´intasamento dell´abrasivo e assicura un ottimo risultato di levigatura e un notevole risparmio.
Lavoro a salvaguardia della salutegrazie all´assenza di vibrazioni dovuta al sistema Vibration-stopp e all´aspirazione delle polveri
Lunga durata grazie agli elementi gegli ingranaggi di alta qualità.

Caratteristiche
Assorbimento 400 W
Corse movimento eccentrico 2600-6000 min[-1]
Corse di lavoro 4.000 - 12.000 min[-1]
Corsa 7 mm
Platorello di levigatura intercambiabile 150 mm

GALIMBERTI FERRAMENTA
www .galimbertiferramenta.com

Attacco per aspirazione polvere Ø 27 mm
peso 1,9 kg

38390530



codice	descrizione			u.m.	imb.	m.o.
3.149.195	dischi feltro c/velcro d.150	pf-stf-d150x 6-w	buste 5 pz.	bs	1	1

GALIMBERTI FERRAMENTA
www .galimbertiferramenta.com

MINIPRESS

MINIPRESS PRO è una macchina eccezionalmente versatile per forare e inserire la ferramenta e gli accessori a funzionamento pneumatico.
Con essa è possibile praticare fori verticali in maniera precisa e sicura.
Grazie alla sostituzione senza utensi-li di teste portapunte e righelli è possibile montare rapidamente MINIPRESS PRO per le applicazioni speciche.

30140901



codice	descrizione			u.m.	imb.	m.o.
4.569.763	minipress pro corpo macchina	s/accessori	c/piano di lavoro	pz	1	1

Righello base, 1700 mm (1 pezzo, scala da 850 mm a 0 a 850 mm)

30140906

codice	descrizione			u.m.	imb.	m.o.
4.663.898	accessori minipress	mzl.2000	righello simmetrico	pz	1	1

Testa portapunte con 3 mandrini per forare e inserire a pressione

30140911



codice	descrizione			u.m.	imb.	m.o.
1.806.779	accessori minipress teste	mzk.2000	x cerniere 3 mandrini	pz	1	1

Testa portapunte con 8 mandrini per forare.

GALIMBERTI FERRAMENTA
www .galimbertiferramenta.com

30140912



codice	descrizione			u.m.	imb.	m.o.
9.932.425	accessori minipress teste	mzk.2200.01	x foratura guide 8 mandrini	pz	1	1

30140920

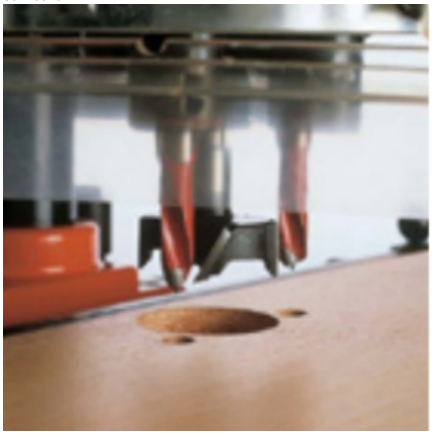

codice	descrizione		u.m.	imb.	m.o.
8.328.885	accessori minipress punte	mm. 5 dx	pz	1	1
2.800.059	accessori minipress punte	mm. 5 sx	pz	1	1
7.496.356	accessori minipress punte	mm. 8 dx	pz	1	1
9.834.699	accessori minipress punte	mm. 8 sx	pz	1	1
9.054.608	accessori minipress punte	mm. 10 dx	pz	1	1
5.629.756	accessori minipress punte	mm. 10 sx	pz	1	1
7.551.062	accessori minipress punte	mm. 35 dx	pz	1	1
6.649.128	accessori minipress punte	mm. 45 dx	pz	1	1

GALIMBERTI FERRAMENTA
www .galimbertiferramenta.com

MOLE DA BANCO

Chi ha provato a scolpire il legno sa quanto sia importante l'affilatura dell'utensile, ed i buoni utensili costano e ne servono molti, quindi affilare correttamente e far durare un utensile è molto importante.
La porzione inferiore della mola lavora sempre immersa in acqua.
Mentre la mola gira l'acqua provvede a mantenere pulita la superficie della mola dallo sfido di metallo e residui di mola, pervenendo il surriscaldamento.
La mola gira da 90 a 160 r/min con un silenzioso motore.
Quando la mola è 250mm, la velocità è 90 r/min
La velocità del motore è controllata da un variatore elettronico, durante l'uso, la velocità può essere mantenuta costante in funzione del diametro della mola, quando si consuma si può aumentare per ottenere sempre il miglior rendimento e l'affilatura perfetta.
Con 2 speciali misuratori d'angolo potrete rispettare gli angoli specifici dei vostri utensili o crearne di più appropriati per il legno che state lavorando.

Dotazione Standard:
- Pietra di ravvivatura mola doppia grana per ravvivare, lisciare e ricondizionare la mola
- Supporto scalpelli e utensili dritti
- Un dispositivo di misura dell'angolo originario del vostro utensile
- Un dispositivo di misura dell'angolo che verrà riprodotto dalla mola
- Una confezione di pasta abrasiva le la lucidatura finale dell'affilatura
- Un braccio di supporto utensili, per sostenere e guidare l'utensile durante la riaffilatura.

La foto mostra la macchina JSSG10 con i seguenti optional (non compresi nella fornitura):
- base con 2 cassetti,
- secondo supporto utensile oltre a quello in dotazione
- supporto laterale

42020020



codice	descrizione		u.m.	imb.	m.o.
8.840.097	mole da banco elettriche	jssg-10 ad acqua	pz	1	1

GALIMBERTI FERRAMENTA
www .galimbertiferramenta.com

PAREGGIATORI PER BORDI

Pialla per bordi in massello.
Spianatura veloce e precisa in un solo passaggio, anche per gli angoli grazie alla posizione estremamente favorevole del centro di gravità e grazie alla forma precisa della piastra di guida.
Coltelli da 56 mm. reversibili intercambiabili.
Potenza 720 Watt.
Peso 5,6 Kg.

45980100



codice	descrizione			u.m.	imb.	m.o.
8.706.171	lame pialletti elettrici hm	mm. 56 x adler	buste 10 lame	bs	1	1

GALIMBERTI FERRAMENTA
www .galimbertiferramenta.com

PIALLETTI ELETTRICI

Il peso, fino al 30% inferiore rispetto a pialletti simili, consente di eseguire lavori di adattamento senza affaticarsi.
Risparmio di tempo nella sostituzione del coltello mediante una lama elicoidale a spirale unica nel suo genere non occorrono difficili regolazioni.
Manovrabilità ottimale grazie all'altezza d'ingombro ridotta ed alla conformazione ergonomica dell'impugnatura.
Elevata qualità di finitura superficiale nonché minima rumorosità grazie alla lama elicoidale con taglio in trazione.
Grazie all'attacco di serie per un dispositivo di aspirazione vengono eliminate le lunghe operazioni di pulizia. L'espulsore dei trucioli può essere collocato, a discrezione, sia sul lato destro che sul lato sinistro.
Ideale come pialletto di montaggio per tutte le lavorazioni angolari o nei punti difficili da raggiungere.
Dispositivo stazionario SE-EHL per scanalare in modo stazionario
cappa di protezione orientabile, e pannello profilato con rivestimento antiscivolo, e compreso di scala di regolazione della profondità

Caratteristiche
Assorbimento 720 W
Numero di giri dell'albero 15600 rpm
larghezza di piallatura 65 mm
Profondità di taglio 0 - 4 mm
Profondità di battuta 23 mm
Attacco per aspirazione polvere Ø 27 mm
Rumorosità (livello pressione acustica) 76 dB(A)
peso 2,4 Kg

45980050



codice	descrizione			u.m.	imb.	m.o.
1.199.284	pialletti elettrici	ehl 65 e+	c/systainer	pz	1	1
3.268.308	lame pialletti elettrici hm	hw 65	elicoidali	pz	1	1

Può fare quello che nessun altro può fare: la testa di piallatura unilateralmente supportata, brevettata e unica nel suo genere, consente profondità di battuta illimitate.
La lama elicoidale non necessita di regolazioni, unica nel suo genere, può essere sostituita con enorme risparmio di tempo.
Elevata forza di avanzamento anche alla massima profondità di passata grazie alla moderna elettronica che fornisce uniformità della forza e velocità di taglio costante.
Massima sicurezza durante il lavoro grazie al freno rapido di sicurezza {SSB}.
Elevata qualità superficiale e minima rumorosità grazie alla lama elicoidale con taglio in trazione.
Dispositivo stazionario SE-HL per scanalare in modo stazionario
cappa di protezione orientabile, e pannello profilato con rivestimento antiscivolo, e compreso di scala di regolazione della profondità

Caratteristica
Assorbimento 850 W
Numero di giri dell'albero 10000 rpm
larghezza di piallatura 82 mm
Profondità di taglio 0 - 3,5 mm
Profondità di battuta illimitata
Attacco per aspirazione polvere Ø 36 mm
Rumorosità (livello pressione acustica) 79 dB(A)
peso 3,9 Kg

GALIMBERTI FERRAMENTA
www .galimbertiferramenta.com

45980055



codice	descrizione			u.m.	imb.	m.o.
3.275.733	pialletti elettrici	hl 850 eb+	c/systainer	pz	1	1
1.755.367	lame pialletti elettrici hm	hw 82 sd	elicoidali	pz	1	1

3 scanalature a V per smussare in modo semplice e flessibile
Protezione del pezzo in lavorazione grazie al piedino d'appoggio
Blocco dell'avviamento per mancini e destrorsi
Aspirazione della polvere

Dati tecnici
Potenza 710 W
Potenza erogata 400 W
Spessore del truciolo regolabile 0 – 2,6 mm
Peso senza cavo 2,6 kg
Profondità di battuta regolabile 0 – 9 mm
Numero di giri a vuoto 16.500 giri/min
Lunghezza 284,0 mm
Larghezza 163,0 mm
Altezza 173,0 mm
Larghezza di piallatura 82 mm

45980060



codice	descrizione			u.m.	imb.	m.o.
3.868.379	pialletti elettrici	gho 26-82		pz	1	1*

Leggero, affidabile e maneggevole: motore da 700 Watt
Coltelli sostituibili a doppio filo in metallo duro
Pattino laterale per regolare la profondità delle incavature o delle battute
Margine guida per i lavori con riscontro laterale
Interruttore di sicurezza con blocco invertito per impedire gli avviamenti involontari della macchina
Predisposta per la connessione a sistemi di aspirazione con raccordo girevole
Uscita canalizzata dei trucioli e predisposizione per attacco a sistemi di aspirazione
Regolazione della profondità di taglio, fino a 3mm

Potenza Watt 700
Giri R.P.M. 16500
Peso Kg 3.2

GALIMBERTI FERRAMENTA
www .galimbertiferramenta.com

Profondità di taglio mm 0-3

45980070



codice	descrizione			u.m.	imb.	m.o.
4.711.742	pialletti elettrici	pl 803		pz	1	1*

Prestazioni superiori grazie al potente motore che consente lavori gravosi e continuativi
Profondità di piallatura superiore alla media: 4mm
Piastra base da 316mm per l'esecuzione di lavorazioni estremamente precise
Profondità di battuta 25mm
Supporto di sicurezza per evitare contatti accidentali della lama sulle superfici
Uscita canalizzata dei trucioli e predisposizione per attacco a sistemi di aspirazione

Potenza Watt 750
Giri R.P.M. 13000
Peso Kg 3.7
Profondità di taglio mm 0-4
Larghezza piallatura mm 82
Valigetta
Giri R.P.M. 13000
Peso Kg 3.7
Profondità di taglio mm 0-4
Larghezza piallatura mm 82
Valigetta

45980080



codice	descrizione			u.m.	imb.	m.o.
2.187.839	pialletti elettrici	pl 824 v	c/valigetta	pz	1	1*

GALIMBERTI FERRAMENTA
www .galimbertiferramenta.com

REFILATORI ELETTRICI

Utensile pratico, maneggevole e molto affidabile
Ideale per le lavorazioni del legno quali la profilatura di bordi, l'arrotondamento di spigoli, l'eliminazione di difetti e bave e la rifilatura di piani
L'impugnatura laterale e il pomello frontale garantiscono una presa comoda e sicura ed un ottimo controllo della macchina durante tutte le operazioni di fresatura
Parti elettriche isolate con resine speciali per una maggior protezione e durata dell'utensile
Elevata versatilità: adatto ad ogni tipo di applicazione, sia con frese dritte che sagomate
Motore potente con sistema di raffreddamento ad alta efficienza e filtro antipolvere

Pinza di serraggio Ø mm 6
Potenza Watt 350
Giri R.P.M. 20000
Peso Kg 2

30140100



codice	descrizione			u.m.	imb.	m.o.
1.414.196	refilatori elettrici	rp 84		pz	1	1

Refilatore specifico per bordi in materiale plastico, resine artificiale e laminati.
Rapido e preciso posizionamento della battuta del refilatore con la semplice rotazione dello stesso.
Bordi perfettamente refialti e puliti grazie all'elevato numero di giri del motore e ad un preciso sistema di guida con regolazioni micrometriche a vite.
Il sistema di guide assicure un uso senza pericoli sia durante la refialtura che l'intestatura ed inoltre impedisce il danneggaiamento del pannello.
La guida per gli angoli permette di refilare o smussare perfettamente anche gli angoli interni, come pure curvature interne ed esterne.
Predisposto per l'allacciamento ad un aspiratore.
La sua speciale fresa (fornita a parte) permette di realizzare refilature a 0° o a 30°.

Velocità a vuoto: 27.000 rpm
Attacco per fresa 1/4"
Peso 2,7 Kg.

GALIMBERTI FERRAMENTA
www .galimbertiferramenta.com

30140114



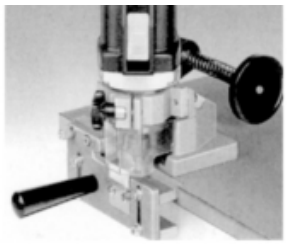

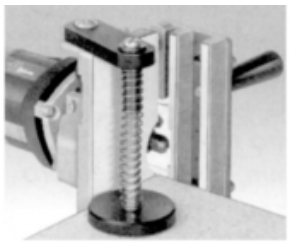

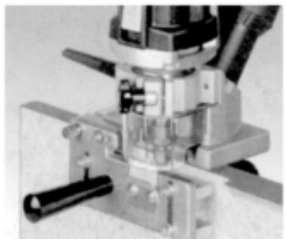



codice	descrizione			u.m.	imb.	m.o.
3.018.460	frese hm hebor p72	0°/30°	x refilatore	pz	1	1

L'attacco della fresa direttamente sull'albero motore consente una straordinaria precisione di coassialità e permette di raggiungere un'elevata finitura superficiale.
Grazie al peso straordinariamente limitato di 1,4 kg si può maneggiare senza fatica.
Ottime prestazioni della guida grazie alla posizione ideale del baricentro vicino alla fresa ed ai grandi cuscinettii di guida degli utensili di fresatura.
La precisa regolazione della profondità di fresatura con 1/10mm di precisione garantisce risultati perfetti nelle lavorazioni.
Grazie agli utensili di fresatura con posizionamento fisso è possibile cambiare la fresa in modo rapido e semplice, senza complicate regolazioni della profondità di fresatura.

Caratteristiche
Assorbimento 450 W
Numero di giri 28000 rpm
Attacco per aspirazione polvere Ø 27 mm
peso 1,4 Kg

GALIMBERTI FERRAMENTA
www .galimbertiferramenta.com

30140116



codice	descrizione			u.m.	imb.	m.o.
3.061.497	frese hm festool ofk	d=27 i=30°	x smussi	pz	1	1
9.206.090	frese hm festool ofk	d=27 i=45°	x smussi	pz	1	1
5.166.657	frese hm festool ofk	d=27 i=60°	x smussi	pz	1	1
4.554.523	frese hm festool ofk	d=27 r= 2	x raggi	pz	1	1
4.535.065	frese hm festool ofk	d=27 r= 3	x raggi	pz	1	1
2.632.544	frese hm festool ofk	d=27 r= 4	x raggi	pz	1	1
5.807.956	frese hm festool ofk	d=27 r= 5	x raggi	pz	1	1
4.627.562	frese hm festool ofk	d=27 r= 6	x raggi	pz	1	1
8.638.151	frese hm festool ofk	d=22 diritte	x refilare c/cuscinet	pz	1	1
1.826.166	cuscinetti a sfere x frese	kls-d 15.8-ofk	c/vite	pz	1	1
3.830.598	cuscinetti a sfere x frese	kls-d22-ofk	c/vite	pz	1	1
6.904.722	refilatori elettrici	ofk 500 q r3		pz	1	1
3.740.934	refilatori elettrici	ofk 500 q+ r3	c/systainer	pz	1	1

Per la fresatura di superfici e bordi su legno e materie plastiche
Guida sicura per tutte le applicazioni grazie all'intercambiabilità del piano di fresatura
Precisa impostazione della profondità dii fresatura grazie alle regolazione fine di 1/10 mm
Perfetta qualità di fresatura grazie al dispositivo registrabile di copiatura

Caratteristiche
Assorbimento 720 W
Numero di giri 10.000 - 26.000 rpm
apertura 8 mm
Profondità massima di fresatura in posizione verticale 9 mm (1,5° Tisch)
Profondità massima di fresatura in posizione orrizzontale 5 mm (1,5° Tisch)
larghezza di fresatura max. 14 mm
peso 2 Kg

GALIMBERTI FERRAMENTA
www .galimbertiferramenta.com

30140118







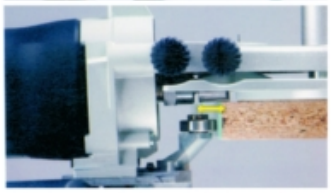

codice	descrizione			u.m.	imb.	m.o.
8.561.206	refilatori elettrici	ofk 700 eq+	in systainer	pz	1	1

Campo di applicazione più ampio, grazie ai piani di fresatura girevoli.
Facili impostazioni di fresatura, per lavorare rapidamente.
Regolazione elettronica del numero di giri, per un adattamento ottimale al materiale
Controllo della temperatura del motore, per una lunga durata.
Superficie del piano di fresatura lunga 130 mm, per un risultato di fresatura preciso.

Caratteristiche
Assorbimento elettrico 720 W
Giri a vuoto 10000-26000 min^{-1}
Regolazione di precisione 14 mm
Diametro fresa max 32 mm
Ø attacco aspirazione della polvere 27 mm
Peso 1,9 kg

30140120



codice	descrizione			u.m.	imb.	m.o.
8.542.472	refilatori elettrici	mfk 700 eq+	in systainer	pz	1	1

GALIMBERTI FERRAMENTA
www .galimbertiferramenta.com

SEGHE CIRCOLARI

Potenza 1200 W.
Profondità di taglio fino a mm. 66.
Protezione termica del motore contro sovraccarica.
Lama diametro mm. 190.
Regolazione obliqua fino a 45°.
Peso 5,2 Kg.

60390010

Potenza e precisione





codice	descrizione			u.m.	imb.	m.o.
7.717.918	seghe circolari	pks 66		pz	1	1*

Potenza 1100 W.
Profondità di taglio fino a mm. 55.
Piastra di guida di grandi dimensioni in alluminio pressofuso per un appoggio stabile.
Scatola del cambio e calotta di protezione in alluminio pressofuso per la massima resistenza in cantiere.
Libertà di visuale sul taglio grazie alla feritoia di controllo.
Lama diametro mm. 160.
Regolazione obliqua fino a 45°.
Peso 3,5 Kg.

60390020



codice	descrizione			u.m.	imb.	m.o.
1.872.569	seghe circolari	csp 55/2+	in systainer	pz	1	1*

GALIMBERTI FERRAMENTA
www .galimbertiferramenta.com

SEGHE CIRCOLARI AD AFFONDAMENTO

Prezzo conveniente, considerata la lunga durata dell'attrezzo, realizzata grazie alla robustezza e alla grande qualità del motore, dei cuscinetti e degli ingranaggi.
Eccezionali risultati nella lavorazione e tagli precisi e rettilinei con la guida brevettata senza gioco ed i segmenti orientabili brevettati.
Ottimale lavorazione di diversi materiali grazie all'elettronica MMC-Electronic, dotata di 6 funzioni di regolazione e controllo, che mantiene costante il numero di giri preimpostato.
Nessuna ripresa del lavoro, taglio pulito grazie al parescheggie brevettato
I tempi di lavoro vengono ridotti in funzione del fatto che la linea di tracciatura è al contempo linea di guida e linea di taglio.
Massima sicurezza nel lavoro grazie al sistema di frenatura rapida di sicurezza SSB.

Caratteristiche (mm. 55)
Assorbimento 1200 W
Numero di giri della lama 2000 - 5200 rpm
Diametro della lama 160 mm
impostazione inclinata 0 - 45 °
Profondità di taglio 0 - 55 mm
Profondità di taglio a 45° 43 mm
Attacco per aspirazione polvere Ø 27/36 mm
peso 4,5 Kg

Caratteristiche (mm. 66)
Assorbimento 1500 W
Numero di giri della lama 1800 - 3800 rpm
Diametro della lama 190 mm
impostazione inclinata 0 - 45 °
Profondità di taglio 0 - 66 mm
Profondità di taglio a 45° 48 mm
Attacco per aspirazione polvere Ø 27/36 mm
peso 6,9 Kg

GALIMBERTI FERRAMENTA
www .galimbertiferramenta.com

60390110





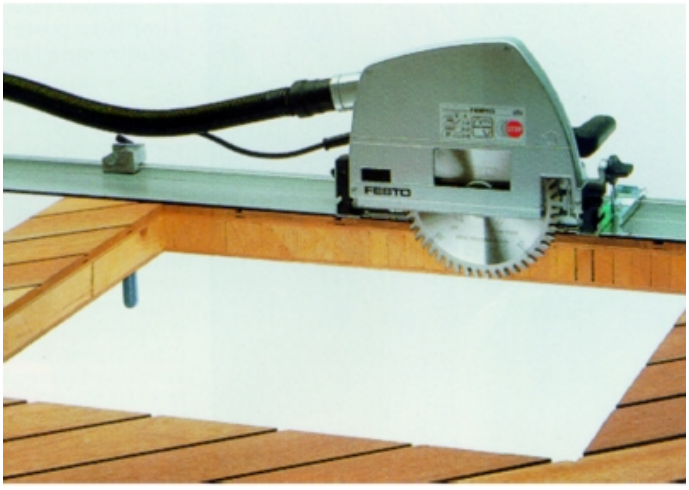

codice	descrizione			u.m.	imb.	m.o.
5.088.225	seghe circolari	ts 55 rebq+	ad affondo c/systainer	pz	1	1
9.029.149	seghe circolari	ts 55 rebq+ fs	c/bin. guida fs 1400	pz	1	1

Capacità di taglio di 55mm adatta alla rifinitura e taglio di porte di dimensioni standard
L'affondamento permette all'utilizzatore di mantenere la mano in una posizione ottima e fissa durante il taglio
Dispositivo che elimina il contraccolpo in fase di affondamento; assicura maggior precisione e sicurezza durante il taglio
Lama da 165mm di diametro a 48 denti per un taglio sottile ed accurato

Potenza assorbita 1300 Watt
Potenza resa 690 Watt
Velocita' a vuoto 1750 - 4000 Giri/min
Diametro lama 165 mm
Foro della lama 20 mm
Inclinazione 47 °
Max. profondita' di taglio a 90°[con barre guida] 55 mm
Max. profondita' di taglio a 45° [con barre guida] 40 mm
Peso 5.1 Kg
Lunghezza x Altezza 303 x 265 mm

GALIMBERTI FERRAMENTA
www .galimbertiferramenta.com

Dotazione: Lama da 48 denti, valigetta

60390120



codice	descrizione			u.m.	imb.	m.o.
2.315.744	seghe circolari	dws520ktr-qs	c/binario guida cm150	pz	1	1

GALIMBERTI FERRAMENTA
www .galimbertiferramenta.com

SEGHETTI A VIBRAZIONE MULTIMASTER

72960320

Lama da taglio HSS, a forma circolare
Per plastica, vetroresina, legno, stucco, metalli non ferrosi e lamiera, con uno spessore di ca. 1 mm.



codice	descrizione			u.m.	imb.	m.o.
2.849.539	lame multicutter multimaster	hss tonda d.63	forma circolare	pz	5	1

72960322

Lama da taglio Precision E-Cut, larga (65 mm)
Massima velocità di taglio e precisione grazie alla doppia dentatura giapponese. Per superfici in legno con uno spessore di max. 50 mm, cartongesso e materiali plastici morbidi.



codice	descrizione			u.m.	imb.	m.o.
1.705.287	lame multicutter multimaster	japan cut mm. 65	larga	pz	10	1

72960324

Lama da taglio Precision E-Cut, stretta (35 mm)
Massima velocità di taglio e precisione grazie alla doppia dentatura giapponese. Per superfici in legno con uno spessore di max. 50 mm, cartongesso e materiali plastici morbidi.



codice	descrizione			u.m.	imb.	m.o.
6.096.052	lame multicutter multimaster	japan cut mm. 35	stretta	pz	10	1

GALIMBERTI FERRAMENTA
www .galimbertiferramenta.com

72960326

Lama da taglio Universal E-Cut, lunga (60 mm)



Ampia gamma di applicazioni grazie alla dentatura bimetallica. Consente di segare superfici in legno con uno spessore max. di 50 mm, plastica, lamiera con uno spessore di 2 mm, tubi in rame e alluminio e profili.

codice	descrizione			u.m.	imb.	m.o.
1.849.738	lame multicutter multimaster	bimetal mm. 29	lunga scaricata	pz	10	10

72960328

Lama da taglio Universal E-Cut 152, lunga (60 mm)



Ampia gamma di applicazioni grazie alla dentatura bimetallica. Consente di segare superfici in legno con uno spessore max. di 50 mm, plastica, lamiere con uno spessore di 2mm, tubi in rame e alluminio e profili.

codice	descrizione			u.m.	imb.	m.o.
5.977.987	lame multicutter multimaster	bimetal mm. 44	lunga scaricata	pz	10	1

GALIMBERTI FERRAMENTA
www .galimbertiferramenta.com

SEGHETTI ALTERNATIVI

Rivoluzionario sistema di ritenzione della lama senza bisogno di attrezzi, compatibile con lame dotate di qualunque attacco.
Il potente motore da 701 Watt a velocità variabile garantisce l'incredibile velocità di 3100 corse/minuto.
Il meccanismo brevettato di contro-bilanciamento e l'impugnatura gommata anti-vibrazioni forniscono il massimo comfort d'utilizzo.
Movimento pendolare della lama regolabile su 4 posizioni per trovare il compromesso ideale tra velocità ed accuratezza di taglio.

Potenza assorbita 701 Watt
Potenza resa 445 Watt
Corse al minuto 0-3100 corse/min
Lunghezza corsa 26 mm
Inclinazione 45 °
Max. capacita' di taglio [Legno] 135 mm
Max. capacita' di taglio [Acciaio] 12 mm
Max. capacità di taglio [metalli non ferrosi] 30 mm
Peso 2.8 Kg
Lunghezza x Altezza 250 x 210 mm

Dotazione: 4 lame speciali, Protezione anti-graffio, Inserto anti-scheggia, Adattatore per aspirazione polvere, Valigetta

60940050



codice	descrizione			u.m.	imb.	m.o.
3.516.775	seghetti alternativi elettrici	dw331k-qs	c/maniglia	pz	1	1*

Sistema cambio lama senza chiave
Design ergomomico e confortevole.
Controllo elettronico della velocità
Possibile inserimento del movimento pendolare per la migliore performance di taglio ed una piú lunga vita della lama.

Potenza assorbita 550 Watt
Potenza resa 350 Watt
Corse al minuto 0-3100 corse/min
Lunghezza corsa 20 mm
Inclinazione 45 °
Max. capacita' di taglio [Legno] 85 mm
Max. capacita' di taglio [Acciaio] 10 mm
Max. capacità di taglio [metalli non ferrosi] 20 mm
Peso 2.0 Kg
Lunghezza x Altezza 230 x 200 mm

Dotazione: Lama, Chiave di servizio, Protezione anti-graffio, Aggancio estrazione polvere, Adattatore per aspiratore, Valigetta

60940060

codice	descrizione			u.m.	imb.	m.o.
1.127.508	seghetti alternativi elettrici	dw341k-qs	c/maniglia	pz	1	1

GALIMBERTI FERRAMENTA
www .galimbertiferramenta.com

Cambio lama senza chiave
Design ergomomico e confortevole.
Controllo elettronico della velocità
Possibile inserimento del movimento pendolare per la migliore performance di taglio ed una piú lunga vita della lama.

Potenza assorbita 550 Watt
Potenza resa 350 Watt
Corse al minuto 650-3100 corse/min
Lunghezza corsa 20 mm
Inclinazione 45 °
Max. capacita' di taglio [Legno] 85 mm
Max. capacita' di taglio [Acciaio] 10 mm
Max. capacità di taglio [metalli non ferrosi] 20 mm
Peso 2.0 Kg
Lunghezza x Altezza 250 x 185 mm

Dotazione: Lama, Chiave di servizio, Protezione anti-graffio, Adattatore all'aspirazione, Aspirazione polvere, Valigetta

60940065



codice	descrizione			u.m.	imb.	m.o.
2.986.487	seghetti alternativi elettrici	dw343k-qs	c/pomolo	pz	1	1

Durata superiore grazie ad una nuova concezione dell'utensile con componenti di durata particolarmente lunga.
Non è necessario ripassare, grazie al triplice guida-lama brevettatoche concente tagli precisi e perfettamente ad angolo, il perfezionato paraschegge permette l'esecuzione di tagli senza strappi anche nel caso di superfici impiallacciate.
La lama può essere sostituita in modo semplice, senza fatica e senza ricorrere ad utensili ausiliari grazie al dispositivo {fast-fix} brevettato, di fissaggio rapido della lama.
Utilizzo monomanuale, in ogni condizione, senza affaticamento, grazie al baricentro in posizione favorevole e all'ideale collocazione dell'interruttore che consentono di lavorare comodamente anche in caso di tagli sotto il piano-sega.

Caratteristiche
Assorbimento 720 W
Corse 1000 - 2900 rpm
Regolazione pendolarismo a livelli 4
impostazione inclinata 0 - 45 °
Profondità di taglio nel legno 120 mm
Profondità di taglio nel metallo 20 mm
Profondità di taglio acciaio (dolce) 10 mm
Attacco per aspirazione polvere Ø 27 mm
peso 2,3 Kg

GALIMBERTI FERRAMENTA
www .galimbertiferramenta.com

60940105

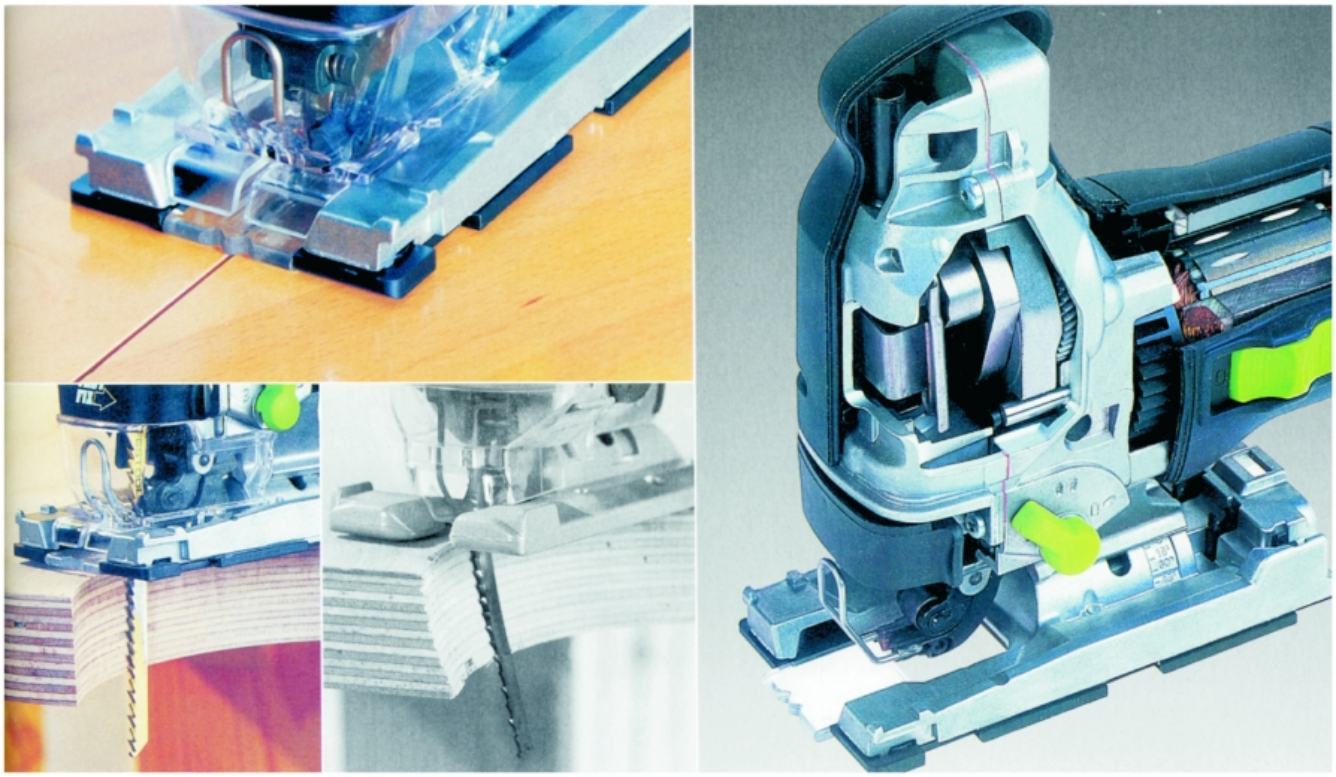



codice	descrizione			u.m.	imb.	m.o.
7.485.992	accessori seghetti festool	sp-ps/psb 300/5	bs. 5 pz. parascheg.	bs	1	1

Caratteristiche
Assorbimento 720 W
Corse 1000 - 2900 rpm
Regolazione pendolarismo a livelli 4
impostazione inclinata 0 - 45 °
Profondità di taglio nel legno 120 mm
Profondità di taglio nel metallo 20 mm
Profondità di taglio acciaio (dolce) 10 mm
Attacco per aspirazione polvere Ø 27 mm
peso 2,4 Kg

GALIMBERTI FERRAMENTA
www .galimbertiferramenta.com

60940110



codice	descrizione			u.m.	imb.	m.o.
7.485.992	accessori seghetti festool	sp-ps/psb 300/5	bs. 5 pz. parascheg.	bs	1	1

GALIMBERTI FERRAMENTA
www .galimbertiferramenta.com

TAGLIAGOMMA

Funzionamento silenzioso con vibrazioni minime grazie al funzionamento contrapposto delle lame.Capacità di taglio fino a 300 mm.Le lame e le relative guide devono essere ordinate separatamente.

68090010

Per tagliare la gommapiuma con precisione millimetrica

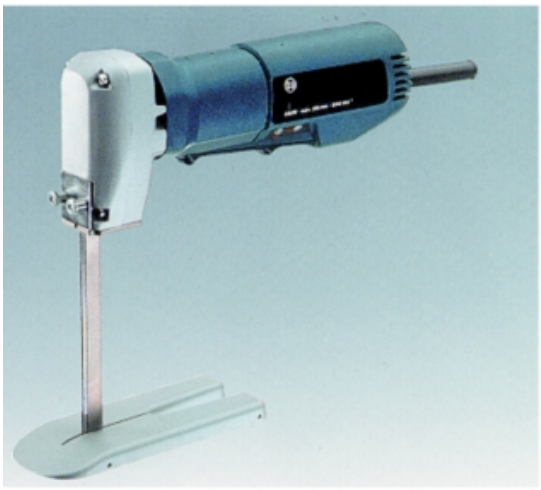



codice	descrizione		u.m.	imb.	m.o.
1.692.396	lame tagliagomma bosch	cm. 30	pa	1	1

GALIMBERTI FERRAMENTA
www .galimbertiferramenta.com

TRAPANI ELETTRICI

Elettronica di controllo per una fase di inizio della foratura precisa
Pratico fermaglio per l'attacco alla cintura
Rotazione destrorsa e sinistrorsa

Dati tecnici
Potenza 350 W
Numero di giri a vuoto 0 – 4.000 giri/min
Potenza erogata 136 W
Peso senza cavo 1,2 kg
Numero di giri nominale 3.116 giri/min
Coppia nominale 12,3 Nm

Foratura
Ø foro alluminio 8 mm
Ø foro legno 15 mm
Ø foro acciaio 6,5 mm

71280525



codice	descrizione		u.m.	imb.	m.o.
2.803.371	trapani elettrici rotazione	gbm 6 re	pz	1	1*

GALIMBERTI FERRAMENTA
www .galimbertiferramenta.com

TRAPANI MARTELLI

71280070

codice	descrizione			u.m.	imb.	m.o.
9.445.307	trapani tassellatori elettrici	gbh 2600	rotostop c/cassetta	pz	1	1*

GALIMBERTI FERRAMENTA
www .galimbertiferramenta.com

TRONCATRICI A TRAZIONE

Con il paraschegge brevettato si raggiungono risultati ottimali con un linea di taglio senza strappi da entrambi i lati.
Massima mobilità grazie al peso contenuto.
Risparmio di tempo: grazie alla battuta angolare, che si può impiegare agevolmente su tutto il perimetro, sono sufficienti pochi secondi per passare dal taglio di troncatura al taglio longitudinale.
Molteplici possibilità di utilizzo: con il carrello scorrevole, l'ampliamento/prolunga del piano di appoggio ed il riscontro longitudinale è possibile soddisfare anche le necessità più disparate ed estreme.
Lavorazione efficace con le migliori prestazioni e la massima capacità di taglio grazie al motore universale da 2200 Watt con doppia cinghia dentata.
L'elettronica intelligente, dotata di regolazione del numero di giri senza soluzione di continuità e adatta al tipo di materiale, rende superflue le ripassature.
Considerevole risparmio di tempo grazie al rapidissimo montaggio degli accessori.
L'elettronica intelligente garantisce un risultato ottimale grazie ad una capacità di taglio costante.
Lunga durata grazie al motore universale, con doppia cinghia dentata e protezione alla polvere, l'aria di raffreddamento del motore passa attraverso un apposito filtro.
Durante il taglio di pezzi lunghi, la massima sicurezza è garantita dal piano di appoggio con cerniera, che impedisce il ribaltamento del pezzo in lavorazione.
Il freno rapido di sicurezza consente di lavorare senza rischi.
Elementi di comando manuali ben visibili ed anche scale graduate di facile lettura per una precisa regolazione.
Massimo comfort di utilizzo, poiché le regolazioni possono essere eseguite frontalmente.
Mediante morsetto a vite e grazie alla scanalatura a T integrata nella piastra base, è possibile fissare in modo sicuro il pezzo in lavorazione e realizzare tagli di elevata qualità.

Caratteristiche
Assorbimento 2200 W
Numero di giri della lama 2000 - 4200 rpm
Diametro della lama 225 x 30 x 2,6 mm
Profondità di taglio 0 - 70 mm
Profondità di taglio a 45° 0 - 48 mm
impostazione inclinata 0 - 45 °
Lunghezza di taglio x spessore del materiale 320 x 16 mm
Dimensioni piano 690 x 500 x 375 (900) mm
Attacco per aspirazione polvere Ø 27/36 mm
peso 34 Kg.

72050100



Sega circolare a trascinamento







codice	descrizione			u.m.	imb.	m.o.
1.748.017	troncatrici elettriche	cs 70 eb	a trascinamento	pz	1	1*

GALIMBERTI FERRAMENTA
www .galimbertiferramenta.com

codice	descrizione			u.m.	imb.	m.o.
9.838.680	accessori troncatrici festool	cs 70 sp/10	paraschegge precisio	pz	1	1
2.249.933	accessori troncatrici festool	cs 70 st 650	carrello scorrevole	pz	1	1
3.699.003	accessori troncatrici festool	cs 70 vb	piano laterale	pz	1	1
7.331.350	accessori troncatrici festool	cs 70 vl	espans. piano lavoro	pz	1	1

Con riscontro angolare ad aggancio e barrette millimetrate regolabili
Straordinaria qualità di taglio con il dispositivo di troncatura con guida a rulli.
Costo della macchina ridotto grazie alla lunga vita del prodotto, resa possibile dalla robustezza e dall'elevata qualità del motore, dei cuscinetti e degli ingranaggi.
Considerevole risparmio con la possibilità di utilizzo supplementare del modello ATF55E come sega circolare.
Lavorazione ottimale dei materiali più disparati grazie all'elettronica MMC-Electronic dotata di 5 funzioni di regolazione e controllo.
Postazione di lavoro più pulita, vista libera sul lavoro grazie all'ottimale aspirazione dei trucioli e della polvere (collaudata per polvere di legno).
Caratteristiche
Assorbimento 1200 W
Numero di giri della lama 2000 - 4800 rpm
Diametro della lama 160 mm
Dimensioni piano 580 x 455 mm
Profondità di taglio 0 - 50 mm
Profondità di taglio a 45° 33 mm
Realizzazione di fughe a partire da 12 mm 230 mm
Lunghezza di taglio alla max. profondità di taglio 164 mm
impostazione inclinata 0 - 45 °
Attacco per aspirazione polvere Ø 27 / 36 mm
peso 26 Kg

GALIMBERTI FERRAMENTA
www .galimbertiferramenta.com

72050130

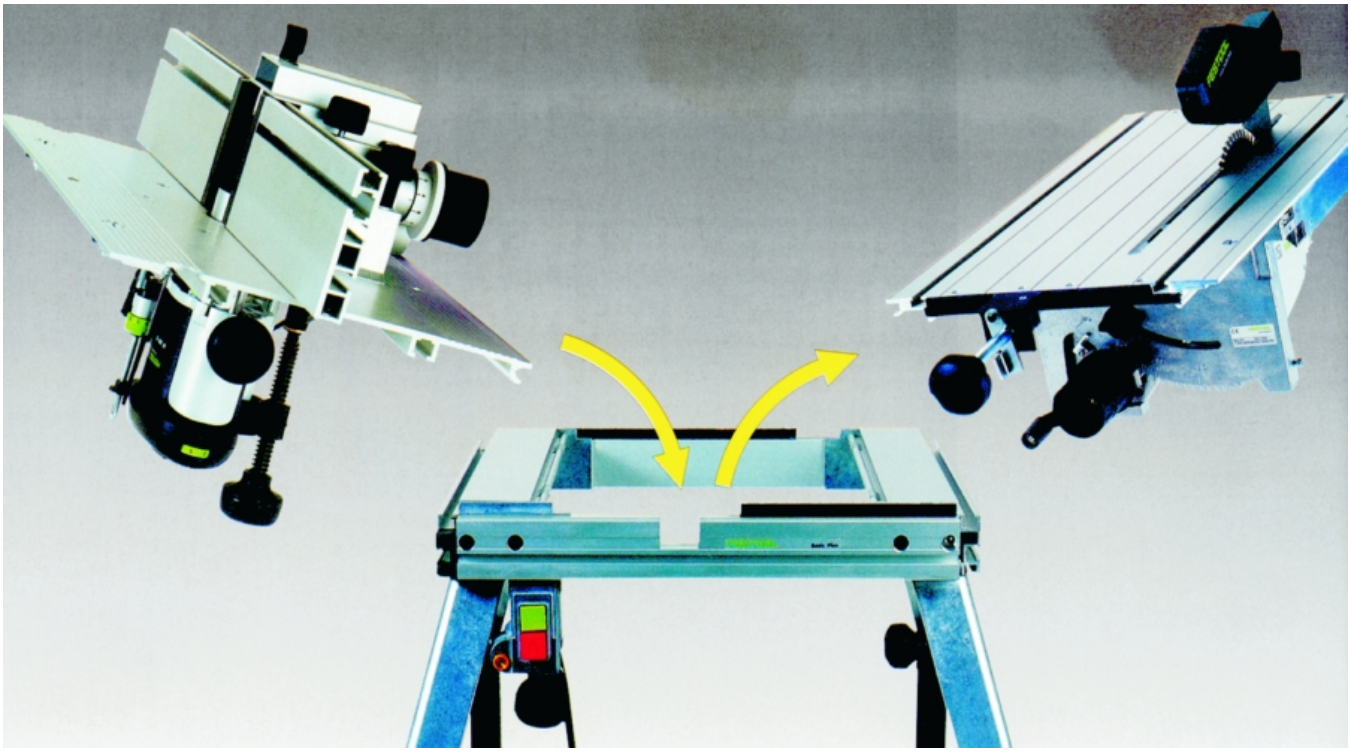

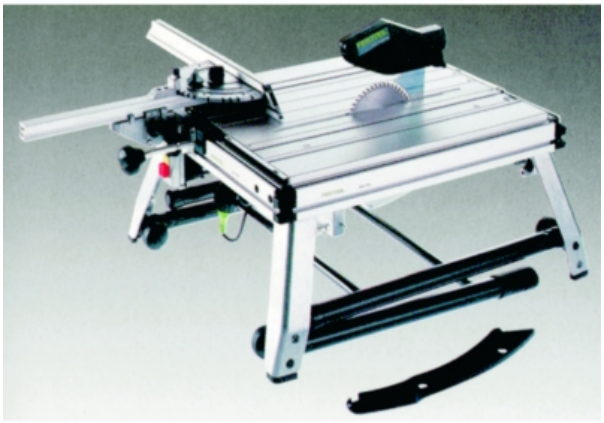

codice	descrizione			u.m.	imb.	m.o.
8.175.748	accessori troncatrici festool	cs 70 la	riscontro longitudin.	pz	1	1

GALIMBERTI FERRAMENTA
www .galimbertiferramenta.com

TRONCATRICI A DISCO ABRASIVO

Troncatrice e sbavatrice di precisione per metalli, legno e materie plastiche
Taglio di viti, cerniere ed altri pezzi a sezione circolare o rettangolare fino a 25 mm
La macchina universale per ogni laboratorio

72050310

Minitroncatrice a disco abrasivo



codice	descrizione			u.m.	imb.	m.o.
5.995.547	troncatrici elettriche	rali cut	a disco abrasivo	pz	1	1*
7.779.282	accessori troncatrici rali cut	dischi taglio	confezione 10 pezzi	cf	1	1*
6.336.370	accessori troncatrici rali cut	piastra c/angoli		pz	1	1*

GALIMBERTI FERRAMENTA
www .galimbertiferramenta.com

TRONCATRICI ELETTRICHE

Sega combinata di ultima generazione, combina la precisione di taglio di una moderna troncatrice con la potenza e la versatilità di una sega a banco
Nuovo motore universale a spazzole con velocità della lama pari a 4000 giri al minuto
La lama circolare da 305mm garantisce un'altezza massima di taglio di ben 155mm
Il nuovo dispositivo di regolazione dell'inclinazione del piano e della testa assicura grande semplicità d'uso ed un'elevata accuratezza nel taglio
Dotazione: Lama 48 denti, Guida parallela, Spingipezzo, Dispositivo di regolazione della angolazione di taglio, Protezione lama, Utensile per montaggio

Potenza assorbita 2000 Watt
Potenza resa 1400 Watt
Velocita' lama 4000 Giri/min
Diametro lama 305 mm
Foro della lama 30 mm
Inclinazione 48 °
Max. angolazione a troncare [sinistra/destra] 48/48 °
Max. capacità di taglio incl. 90° [sega da banco] 0 - 81 mm
Max. capacità di taglio [sega da banco 90°/45°] 0 - 56 mm
Peso 40 Kg
Profondità 800 mm
Lunghezza x Altezza 720 x 770 mm

72050040



codice	descrizione			u.m.	imb.	m.o.
4.036.289	troncatrici elettriche	d27107-qs	ribaltabile c/ruote	pz	1	1

Sega combinata per lavorazioni di troncatura e refilatura
Potente motore ad induzione da 1500W estremamente silenzioso e ideale anche per gravose applicazioni
Precisa base in alluminio per garantire la massima precisione di taglio in entrambe le modalità
Scorrimento radiale incorporato per garantire elevate capacità di taglio

Potenza assorbita 1500 Watt
Potenza resa 1100 Watt
Velocita' lama 3000 Giri/min
Diametro lama 305 mm
Foro della lama 30 mm
Inclinazione 45 °
Max. angolazione a troncare [sinistra/destra] 60/50 °
Max. capacità di taglio incl. 90° [sega da banco] 51 mm
Peso 26.5 Kg
Profondità 800 mm
Lunghezza x Altezza 580 x 710 mm
Max. capacita' di taglio ang. 90°, incl. 90° 220x90 mm
Max.capacita' di rifilatura [destra] 200 mm
Max. capacita' di rifilatura [sinistra] 220 mm

Dotazione: Lama Serie 40, Spingipezzo, Chiave inglese, Guida parallela, Protezione lama con aspirazione, Chiavedi servizio

GALIMBERTI FERRAMENTA
www .galimbertiferramenta.com

72050050



codice	descrizione			u.m.	imb.	m.o.
8.834.294	troncatrici elettriche	d27112-qs	radiale	pz	1	1

GALIMBERTI FERRAMENTA
www .galimbertiferramenta.com

VAC SYS

Sistema di bloccaggio portatile a ventose.
I pezzi sono ruotabili fino a 360° e inclinabili fino a 90°
Le superfici delicate possono essere bloccate senza pericolo di danneggiarle
I pezzi vengono fissati in modo potente e sicuro fino a 30 Kg per unità di bloccaggio
Per pezzi grandi ampliabile con un aseconda unità di bloccaggio.
Rapido smontaggio/montaggio dei pezzi.
4 diverse dimensioni delle ventose, intercambiabili senza attrezzi
Semplice depressione della ventosa grazie al comando a pedale
L'unità di bloccaggio singola fissa i pezzi di misura fino a 1x1 m

Principali applicazioni:
- Bloccare senza limiti e senza tracce
- Per lavorare in modo ergonomico i vostri pezzi
- Da utilizzare per la fresatura, la levigatura, la piallatura, il taglio, la stuccatura, il riempimento e la verniciatura
- Da utilizzare in officina o sul luogo di montaggio

03990040



codice	descrizione			u.m.	imb.	m.o.
8.613.905	unità vuoto festool	vac sys se 2		pz	1	1

GALIMBERTI FERRAMENTA
www .galimbertiferramenta.com

CACCIAVITI PNEUMATICI

La coppia di serraggio è registrabile da 0.35 a 0.80 kg./m. mediante frizione a dischi.
Hanno una lunga durata, sono silenziosi e danno luogo ad una ridotta coppia di reazione.
Quando si preme l'interruttore si mette in moto solo il motore: la lama ruota quando si fa pressione sull'utensile in direzione assiale.
Impugnatura a pistola.

11000024



codice	descrizione			u.m.	imb.	m.o.
1.944.006	cacciaviti pneumatici uryu	us 5 pb	impugnatura pistola	pz	1	1*

GALIMBERTI FERRAMENTA
www .galimbertiferramenta.com

CHIODATRICI PNEUMATICHE

Estremamente compatta, grazie al caricatore diagonale permette di lavorare anche negli angoli.
Per l'applicazione di chiodi in barra diagonale serie DB 16 fino a mm. 64 di lunghezza.
Chiodatrice della nuova generazione con sistema pneumatico unico e brevettato che elimina gli attriti e con guarnizioni che funzionano senza bisogno di lubrificazione. Minor manutenzione, maggior durata.
Possibilità di lavoro in qualsiasi condizione ambientale da -20 a +60°.
Pressione di esercizio: 4.5/8.5 bar.
Settori di applicazione: messa in opera di case prefabbricate, perlinature, parquettes - fusti per poltrone e divani - costruzione di pallets, imballaggio in legno in casse e gabbie.
Doppia sicurezza. Disinceppamento frontale, dispositivo regolabile per variare la profondità di sparo.

24420110

Oil less



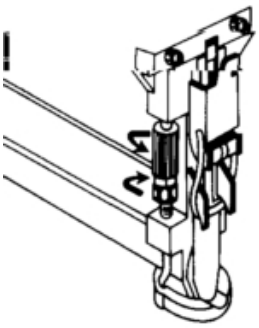

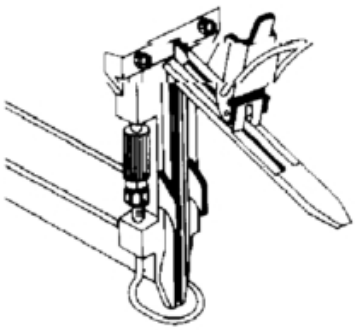



codice	descrizione		u.m.	imb.	m.o.
6.656.867	cucitrici pneumatiche	monza brad 64	pz	1	1*

GALIMBERTI FERRAMENTA
www .galimbertiferramenta.com

CUCITRICI A GAS

Spara 3000 chiodi senza aria compressa, senza corrente e senza batteria.
Leggera e non ingombrante assicura la massima autonomia in assenza di collegamento a fonti di energia tradizionali e libera dai vincoli causati da cavi elettrici e tubazioni di aria compressa.
Funziona secondo il principio dei motori a pistoni: il gas viene immesso nella camera di scoppio e la scintilla accesa dal piezoelettrico provoca l'esplosione della miscela che attiva il pistone e il martelletto.
Utilizzabile con tutti i punti di tipi TIP di lunghezza fino a 63 mm.
Peso (inclusa cartuccia) 3 Kg.

24420500







codice	descrizione			u.m.	imb.	m.o.
6.992.460	cartucce gas	bammer		pz	1	1*
5.614.134	cucitrici a gas	bammer 250/63cfn	chiodatrice	pz	1	1*

GALIMBERTI FERRAMENTA
www .galimbertiferramenta.com

CUCITRICI PNEUMATICHE

La cucitrice Mini Tip utilizza chiodini con testa da 15 a 25 mm.
Il sistema di fissaggio ha, quindi, una maggiore tenuta. La piastra particolarmente rastremata della cucitrice, permette di fissare i chiodini anche in posizioni di non facile accesso.
La cucitrice è dotata di sistema pneumatico FrictionLess.
Pressione di esercizio: 4/6 bar.
Spara fino ad 800 colpi al minuto.
Per l'applicazione di chiodini serie Mini Tip fino a mm. 25 di lunghezza.
Settori di applicazione: finiture di mobili moderni, rustici e in stile - applicazione di fregi e decorazioni - cornici per quadri - specchiere - arredamento navale - fermavetri di porte e finestre - articoli da regalo in legno.
Sicura pneumatica.

24420080



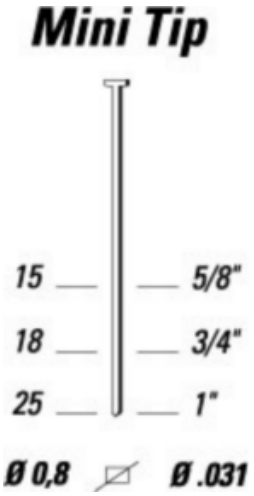

codice	descrizione			u.m.	imb.	m.o.
3.315.019	cucitrici pneumatiche	minitip 25		pz	1	1*

GALIMBERTI FERRAMENTA
www .galimbertiferramenta.com

TAGLIAGOMMA PNEUMATICI

Massima sicurezza.Funzionamento silenzioso con vibrazioni minime grazie al funzionamento contrapposto delle lame.Capacità di taglio fino a 300 mm.Le lame e le relative guide devono essere ordinate separatamente.

68200010

Per tagliare la gommapiuma con precisione millimetrica



codice	descrizione			u.m.	imb.	m.o.
1.692.396	lame tagliagomma bosch	cm. 30		pa	1	1

GALIMBERTI FERRAMENTA
www .galimbertiferramenta.com

VITERIE

GALIMBERTI FERRAMENTA
www .galimbertiferramenta.com

TRONCHETTI E BARRE FILETTATE

Tronchetti con filetto meccanico per assemblaggi e congiunzioni.

07150010



codice	descrizione		u.m.	imb.	m.o.
3.915.806	barre filettate fe aste cm 100	4ma zincate	pz	100	1
1.301.809	barre filettate fe aste cm 100	5ma zincate	pz	100	1
1.382.303	barre filettate fe aste cm 100	6ma zincate	pz	100	1
3.618.080	barre filettate fe aste cm 100	8ma zincate	pz	50	1
3.867.990	barre filettate fe aste cm 100	10ma zincate	pz	25	1
7.182.532	barre filettate fe aste cm 100	12ma zincate	pz	25	1
9.083.400	tronchetti filettati fe	8ma x 80 gr.	pz	200	1000*
7.497.308	tronchetti filettati fe	10ma x 35 gr.	pz	200	1
1.543.056	tronchetti filettati fe	6ma x 20 zin	pz	500	1
2.781.730	tronchetti filettati fe	6ma x 25 zin	pz	500	1
5.748.709	tronchetti filettati fe	8ma x 100 zin	pz	100	1000

GALIMBERTI FERRAMENTA
www .galimbertiferramenta.com

DADI ALETTATI

25850010

uni 5448

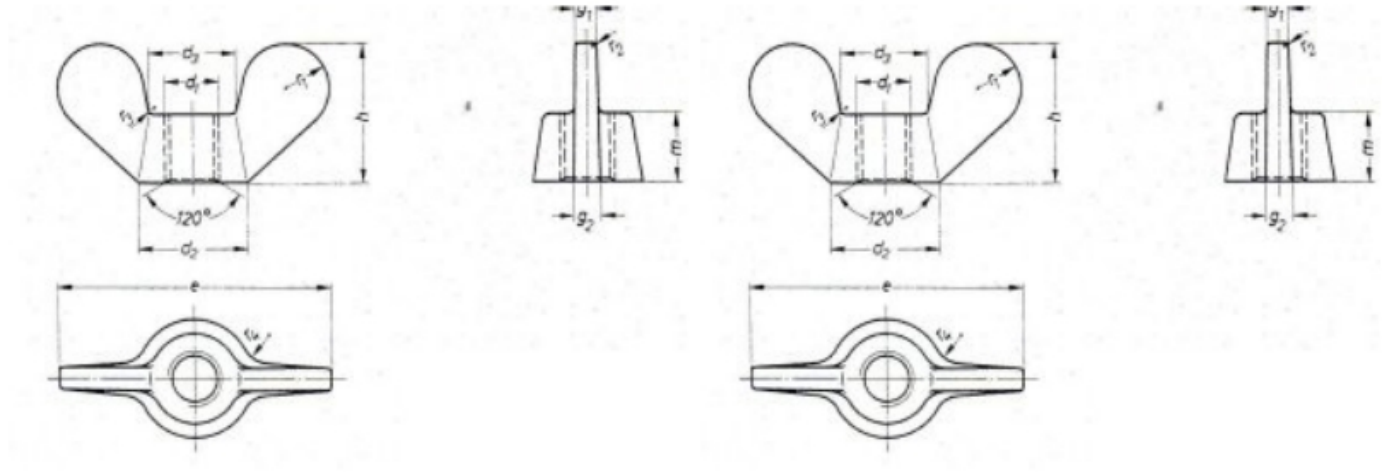

codice	descrizione		u.m.	imb.	m.o.
7.497.209	dadi c/alette uni 5448	5ma	pz	500	1*
4.086.321	dadi c/alette uni 5448	4ma zinc.	pz	600	600
8.499.240	dadi c/alette uni 5448	5ma zinc.	pz	600	600
4.847.496	dadi c/alette uni 5448	6ma zinc.	pz	600	1
6.808.730	dadi c/alette uni 5448	8ma zinc.	pz	200	200
1.672.596	dadi c/alette uni 5448	10ma zinc.	pz	200	1
6.424.428	dadi c/alette uni 5448	12ma zinc.	pz	100	100

GALIMBERTI FERRAMENTA
www .galimbertiferramenta.com

DADI AUTOBLOCCANTI

Dadi esagonali in acciaio con rondella di bloccaggio antisvitamento in materiale sintetico.

25740010

uni 7473



codice	descrizione			u.m.	imb.	m.o.
3.095.164	dadi autobloccanti uni 7473	4ma zinc.	alti - chiave 7	pz	1000	1
1.177.343	dadi autobloccanti uni 7473	5ma zinc.	alti - chiave 8	pz	1000	1
5.535.361	dadi autobloccanti uni 7473	10ma zinc.	alti - chiave 17	pz	250	1
8.884.442	dadi autobloccanti uni 7473	12ma zinc.	alti - chiave 19	pz	250	200
8.308.320	dadi autobloccanti uni 7473	14ma zinc.	alti - chiave 22	pz	100	150

Dadi esagonali in acciaio con rondella di bloccaggio antisvitamento in materiale sintetico.

25740020

uni 7474

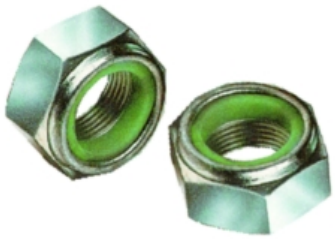

codice	descrizione			u.m.	imb.	m.o.
1.405.477	dadi autobloccanti uni 7474	4ma zinc.	bassi - chiave 7	pz	1000	2500
1.056.181	dadi autobloccanti uni 7474	6ma zinc.	bassi - chiave 10	pz	500	1
1.196.177	dadi autobloccanti uni 7474	8ma zinc.	bassi - chiave 13	pz	500	1
4.041.528	dadi autobloccanti uni 7474	10ma zinc.	bassi - chiave 17	pz	250	500
9.556.898	dadi autobloccanti uni 7474	12ma zinc.	bassi - chiave 19	pz	200	1
1.574.647	dadi autobloccanti uni 7474	14ma zinc.	bassi - chiave 22	pz	100	200

GALIMBERTI FERRAMENTA
www .galimbertiferramenta.com

DADI AUTOBLOCCANTI CON CALOTTA

25740050

din 986

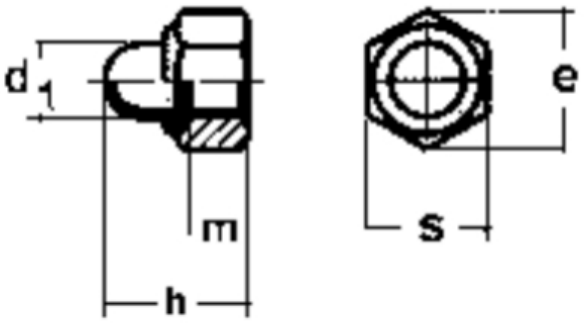

codice	descrizione			u.m.	imb.	m.o.
6.985.158	dadi autobloccanti din 986	4ma zinc.	ciechi c/calotta ny	pz	1000	15000
4.758.662	dadi autobloccanti din 986	6ma zinc.	ciechi c/calotta ny	pz	500	8000
4.992.011	dadi autobloccanti din 986	8ma zinc.	ciechi c/calotta ny	pz	500	5000*
3.196.595	dadi autobloccanti din 986	10ma zinc.	ciechi c/calotta ny	pz	250	2500
1.925.470	dadi autobloccanti din 986	12ma zinc.	ciechi c/calotta ny	pz	250	1500
7.140.525	dadi autobloccanti din 986	14ma zinc.	ciechi c/calotta ny	pz	100	1000

GALIMBERTI FERRAMENTA
www .galimbertiferramenta.com

DADI CIECHI

Dadi ciechi con calotta bombata realizzati in ottone.

25960010



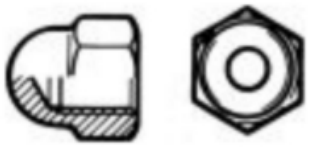

codice	descrizione		u.m.	imb.	m.o.
4.880.882	dadi ciechi ot	5ma grezzi	pz	500	1
7.748.592	dadi ciechi ot	6ma grezzi	pz	500	1*
7.915.536	dadi ciechi ot	8ma grezzi	pz	500	1
8.562.623	dadi ciechi ot	10ma grezzi	pz	250	1
8.975.584	dadi ciechi ot	14ma grezzi	pz	250	1

GALIMBERTI FERRAMENTA
www .galimbertiferramenta.com

DADI CON FLANGIA

25870010

din 6923

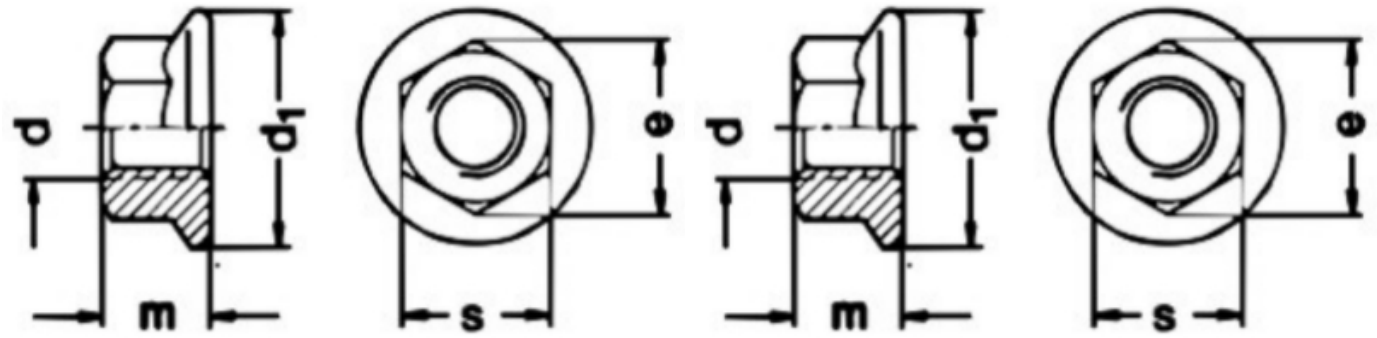

codice	descrizione			u.m.	imb.	m.o.
9.592.926	dadi c/flangia din 6923	4ma zinc.	zigrinata	pz	1000	1
4.824.923	dadi c/flangia din 6923	6ma zinc.	zigrinata	pz	1000	1
9.881.655	dadi c/flangia din 6923	8ma zinc.	zigrinata	pz	1000	1
6.392.970	dadi c/flangia din 6923	10ma zinc.	zigrinata	pz	500	1

GALIMBERTI FERRAMENTA
www .galimbertiferramenta.com

DADI ESAGONALI

Dadi esagonali in acciaio.

26070010

uni 5588

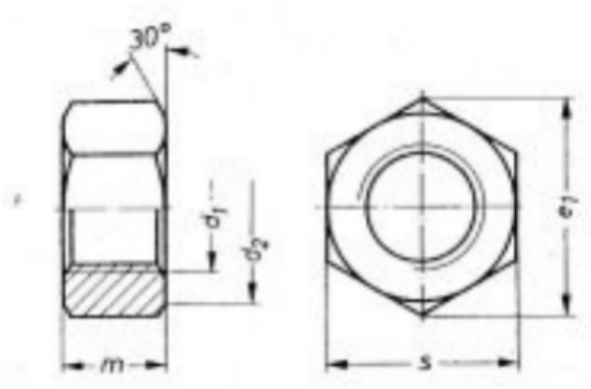

codice	descrizione			u.m.	imb.	m.o.
6.996.895	dadi esagonali uni 5588	4ma zincati	cl.8 (6s) - chiave 7	pz	1000	1
8.018.694	dadi esagonali uni 5588	5ma zincati	cl.8 (6s) - chiave 8	pz	1000	1
1.007.183	dadi esagonali uni 5588	6ma zincati	cl.8 (6s) - chiave 10	pz	1000	1
9.580.848	dadi esagonali uni 5588	8ma zincati	cl.8 (6s) - chiave 13	pz	1000	1
8.123.169	dadi esagonali uni 5588	10ma zincati	cl.8 (6s) - chiave 17	pz	250	1
2.668.796	dadi esagonali uni 5588	12ma zincati	cl.8 (6s) - chiave 19	pz	250	1
1.641.127	dadi esagonali uni 5588	14ma zincati	cl.8 (6s) - chiave 22	pz	100	500
5.546.022	dadi esagonali uni 5588	16ma zincati	cl.8 (6s) - chiave 24	pz	100	100
3.320.204	dadi esagonali uni 5588	18ma zincati	cl.8 (6s) - chiave 27	pz	100	1
5.304.844	dadi esagonali uni 5588	20ma zincati	cl.8 (6s) - chiave 30	pz	100	100
2.246.765	dadi esagonali lavorati	7/16 zinc.		pz	500	1*

Dadi esagonali in acciaio.

GALIMBERTI FERRAMENTA
www .galimbertiferramenta.com

26070020

uni 5589

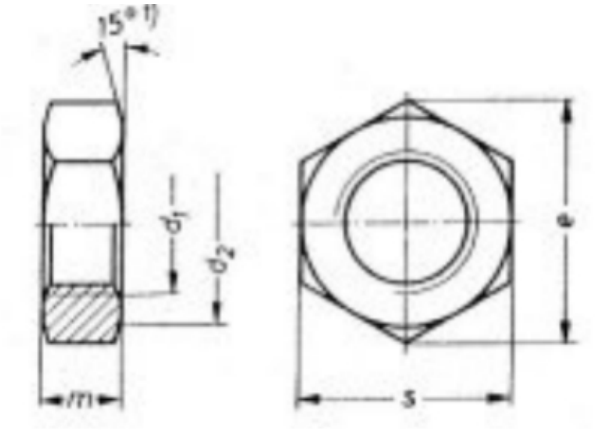

codice	descrizione			u.m.	imb.	m.o.
1.650.563	dadi esagonali uni 5587 alti	4ma zincati	cl.8 (6s) - chiave 7	pz	1000	3000
5.619.283	dadi esagonali uni 5587 alti	5ma zincati	cl.8 (6s) - chiave 8	pz	1000	2000
3.806.128	dadi esagonali uni 5587 alti	6ma zincati	cl.8 (6s) - chiave 10	pz	500	2000
7.179.426	dadi esagonali uni 5587 alti	8ma zincati	cl.8 (6s) - chiave 13	pz	500	500
1.373.127	dadi esagonali uni 5587 alti	10ma zincati	cl.8 (6s) - chiave 17	pz	250	250
2.289.328	dadi esagonali uni 5587 alti	12ma zincati	cl.8 (6s) - chiave 19	pz	250	200
7.381.973	dadi esagonali uni 5587 alti	14ma zincati	cl.8 (6s) - chiave 22	pz	100	150
4.069.690	dadi esagonali uni 5587 alti	16ma zincati	cl.8 (6s) - chiave 24	pz	100	100
1.900.569	dadi esagonali uni 5587 alti	18ma zincati	cl.8 (6s) - chiave 27	pz	50	50
9.694.811	dadi esagonali uni 5587 alti	20ma zincati	cl.8 (6s) - chiave 30	pz	50	50

GALIMBERTI FERRAMENTA
www .galimbertiferramenta.com

DADI QUADRI

Dadi quadri in acciaio.

26070050



codice	descrizione			u.m.	imb.	m.o.
5.882.496	dadi quadri stampati 4ma	mm. 8 x 8 zinc.	h 2	pz	1000	1

GALIMBERTI FERRAMENTA
www .galimbertiferramenta.com

DADI AUTOBLOCCANTI INOX A2 AISI 304

Dadi esagonali in acciaio inox A2 con rondella di bloccaggio antisvitamento in materiale sintetico.

25750020

uni 7474

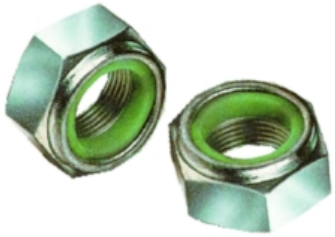

codice	descrizione			u.m.	imb.	m.o.
6.288.495	dadi autoblocc. uni 7474 inox	6ma	bassi - chiave	pz	500	500

GALIMBERTI FERRAMENTA
www .galimbertiferramenta.com

GRANI CON ESAGONO

32340010

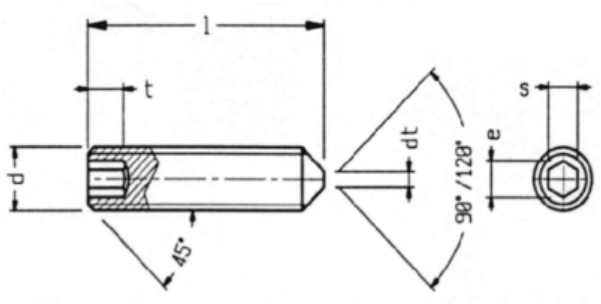

codice	descrizione		u.m.	imb.	m.o.
1.882.773	grani c/esag. punta conica	4ma x 5 brun.	pz	1000	1
1.228.144	grani c/esag. punta conica	4ma x 8 brun.	pz	1000	1000
8.515.056	grani c/esag. punta conica	4ma x 12 brun.	pz	1000	1000
4.540.762	grani c/esag. punta conica	4ma x 14 brun.	pz	1000	1
6.760.298	grani c/esag. punta conica	4ma x 16 brun.	pz	1000	1
2.322.605	grani c/esag. punta conica	4ma x 18 brun.	pz	1000	1000
2.589.893	grani c/esag. punta conica	5ma x 6 brun.	pz	1000	1000
2.741.413	grani c/esag. punta conica	5ma x 10 brun.	pz	1000	1
5.590.698	grani c/esag. punta conica	5ma x 14 brun.	pz	1000	1000
5.509.409	grani c/esag. punta conica	5ma x 30 brun.	pz	500	1
6.774.486	grani c/esag. punta conica	6ma x 6 brun.	pz	1000	1*
2.195.445	grani c/esag. punta conica	6ma x 8 brun.	pz	1000	1
2.148.175	grani c/esag. punta conica	6ma x 10 brun.	pz	1000	1
6.258.207	grani c/esag. punta conica	6ma x 12 brun.	pz	1000	1
1.721.973	grani c/esag. punta conica	6ma x 14 brun.	pz	500	1
2.776.705	grani c/esag. punta conica	6ma x 20 brun.	pz	500	1
3.232.088	grani c/esag. punta conica	6ma x 35 brun.	pz	500	1
3.702.857	grani c/esag. punta conica	8ma x 10 brun.	pz	1000	1
9.052.840	grani c/esag. punta conica	10ma x 12 brun.	pz	1000	1
2.139.227	grani c/esag. punta conica	10ma x 14 brun.	pz	1000	1000
4.849.391	grani c/esag. punta conica	10ma x 30 brun.	pz	500	1

GALIMBERTI FERRAMENTA
www .galimbertiferramenta.com

32450010

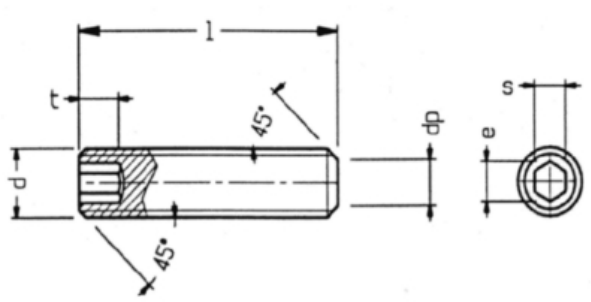

codice	descrizione		u.m.	imb.	m.o.
4.856.818	grani c/esag. punta piana	4ma x 6 brun.	pz	1000	1
9.843.738	grani c/esag. punta piana	4ma x 8 brun.	pz	1000	1
1.805.048	grani c/esag. punta piana	5ma x 5 brun.	pz	1000	1000
8.207.753	grani c/esag. punta piana	5ma x 20 brun.	pz	1000	1
7.716.126	grani c/esag. punta piana	6ma x 4 brun.	pz	1000	1
1.239.386	grani c/esag. punta piana	6ma x 10 brun.	pz	1000	1000
9.166.363	grani c/esag. punta piana	6ma x 20 brun.	pz	1000	1000
2.138.770	grani c/esag. punta piana	8ma x 8 brun.	pz	1000	1000
9.006.997	grani c/esag. punta piana	8ma x 30 brun.	pz	500	500
1.896.404	grani c/esag. punta piana	8ma x 35 brun.	pz	500	500
4.456.421	grani c/esag. punta piana	10ma x 10 brun.	pz	1000	1
3.704.851	grani c/esag. punta piana	10ma x 20 brun.	pz	1000	1000
5.588.497	grani c/esag. punta piana	10ma x 30 brun.	pz	1000	1

GALIMBERTI FERRAMENTA
www .galimbertiferramenta.com

CANCANI A VITE

11660100

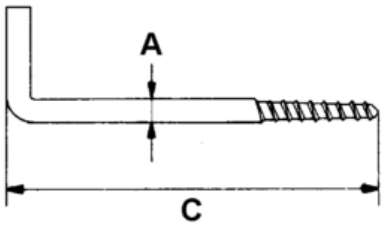

codice	descrizione			u.m.	imb.	m.o.
4.899.990	cancani a vite fe	17 x 35 zinc.	a: 2.5 c: 25	pz	200	1
5.436.002	cancani a vite fe	18 x 40 zinc.	a: 3.0 c: 30	pz	200	1
6.108.830	cancani a vite fe	20 x 50 zinc.	a: 4.0 c: 35	pz	200	1
3.744.529	cancani a vite fe	23 x 80 zinc.	a: 6.0 c: 60	pz	100	1*
5.811.311	cancani a vite fe	21 x 60 zinc.	a: 4.5 c: 45	pz	100	1

GALIMBERTI FERRAMENTA
www .galimbertiferramenta.com

OCCHIELLI A VITE

43120100

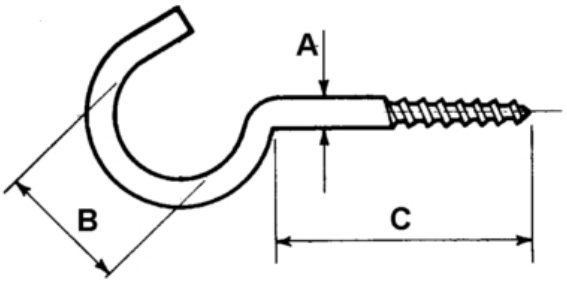

codice	descrizione			u.m.	imb.	m.o.
2.308.401	occhielli a vite aperti fe	16 x 30	a: 2.3 b: 6 c: 10	pz	200	1*
1.372.809	occhielli a vite aperti fe	17 x 35 zinc.	a: 2.5 b: 7 c: 12	pz	200	1

43120200

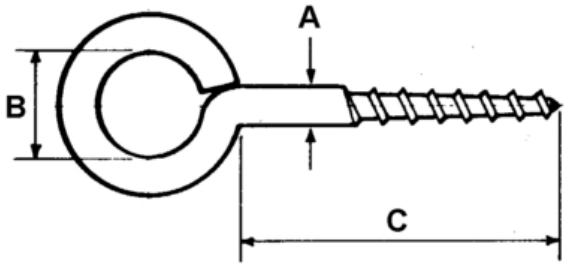

codice	descrizione			u.m.	imb.	m.o.
6.403.324	occhielli a vite chiusi fe	19 x 50 zinc.	a: 3.5 b: 9 c: 20	pz	200	1
7.904.004	occhielli a vite chiusi fe	20 x 50	a: 4.0 b: 8 c: 18	pz	200	1*
1.349.009	occhielli a vite chiusi fe	20 x 60 zinc.	a: 4.0 b: 10 c: 20	pz	200	1
5.830.053	occhielli a vite chiusi fe	21 x 70 zinc.	a: 4.5 b: 12 c: 25	pz	100	1
1.113.204	occhielli a vite chiusi fe	22 x 80 zinc.	a: 5.0 b: 14 c: 30	pz	100	1
9.526.952	occhielli a vite chiusi fe	23 x 90	a: 6.0 b: 12 c: 35	pz	100	1*
8.724.113	occhielli a vite chiusi fe	23 x 100 zinc.	a: 6.0 b: 16 c: 40	pz	100	1

GALIMBERTI FERRAMENTA
www .galimbertiferramenta.com

BITS TORSION

GALIMBERTI FERRAMENTA
www .galimbertiferramenta.com

77100110

BiTorsion® L'INSERTO CON LA FASCETTA DI GARANZIA (QUALITÀ E DURATA)

IL SISTEMA BITORSION ALLUNGA LA DURATA DEI BITS DEL 50%

Fin dal 1989 Wera aveva già precorso i tempi lanciando il "BIT a torsione". Ora, con ulteriori migliorie costruttive, accoppiate a mirati procedimenti di rinvenimento termico e con l'uso di idonei materiali, ha creato il più innovativo degli inserti che nella zona torsiometrica presenta una ridotta durezza. Questa morbidezza assorbe una parte delle energie cinetiche che si sprigionano sulle punte e allunga sensibilmente la vita dei bits.

GLI INSERTI BITORSION® SONO DISPONIBILI NELLE SERIE BDC-BTH-BTZ



PER OGNI USO
Serie BDC - DIAMANTATI



AVVITAMENTI SU LEGNO
Serie BTH - EXTRADURI



AVVITAMENTI SU METALLI
Serie BTZ - DURISSIMI

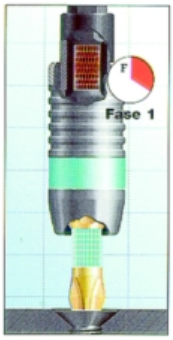

Fase 1 - La zona di torsione del portainserti assorbe una parte delle punte di carico che gravano sul bit.

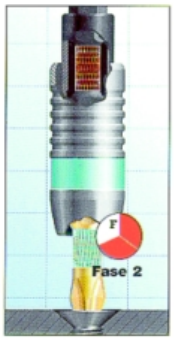

Fase 2 - L'inserto ammortizza in modo notevole una seconda parte del carico totale.

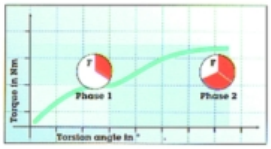

Curva della forza di torsione delle fasi 1 e 2
Mediante il doppio effetto del sistema BITORSION la durata dei bits si allunga di oltre il 50%



L'analisi evolutiva dei processi costruttivi ha fornito le opportune conoscenze per l'ottimale sviluppo geometrico dell'ultima versione.

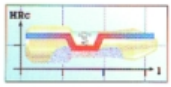

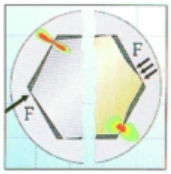

Sollecitazione all'intaglio nel tradizionale esagono incassato

Minima sollecitazione all'intaglio nella versione HEX-Plus

L'attacco esagonale dei bits è concepito nell'ormai famoso profilo **HEX-Plus** che consente di ottenere i seguenti risultati:

- Aumento del 20% dei momenti torcenti statici trasmessi in confronto dell'utensile normale
- Netta riduzione nell'usura delle viti anche del tipo relativamente tenero
- Maggiore durata dell'utensile che si può utilizzare in qualsiasi tipo di vite

L'ACCOPPIAMENTO PORTAINSERTI E INSERTI BITORSION® CONFERISCE IL MASSIMO RENDIMENTO A QUALSIASI CICLO OPERATIVO.

GALIMBERTI FERRAMENTA
www .galimbertiferramenta.com

Questa nuovissima serie di inserti WERA BTH è particolarmente adatta per avvitamento nel legno e derivati.
I bits sono contraddistinti da un'elevata durezza che impedisce un'anticipato logorio delle punte.
Inoltre la finitura torsiometrica, dura e progressiva, assorbe ed ammortizza le forze nocive che si sprigionano dalle punte.
Notevoli risultati, con sensibili risparmi economici, si ottengono con l'uso abbinato dei Bits e portainserti BITORSION.



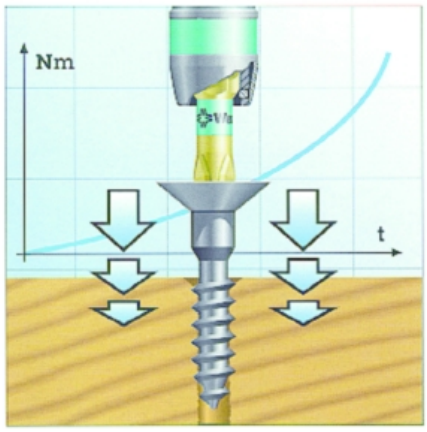







INSERTI TH
BiTorsion®
ideali nel
settore legno





codice	descrizione			u.m.	imb.	m.o.
5.961.160	bits torsion croce pozi bth	nr. 1 x 25 oro	stampati bitorsion	pz	10	1
8.226.037	bits torsion croce pozi bth	nr. 2 x 25 oro	stampati bitorsion	pz	10	1

GALIMBERTI FERRAMENTA
www .galimbertiferramenta.com

77100120



codice	descrizione			u.m.	imb.	m.o.
1.149.852	bits torsion croce pozi bdc	nr. 1 x 25 dia	stampati diamantati	pz	10	1
8.374.905	bits torsion croce pozi bdc	nr. 2 x 25 dia	stampati diamantati	pz	10	1

GALIMBERTI FERRAMENTA
www .galimbertiferramenta.com

VITI ABC

Viti di impiego generale adatte per avvitamento diretto senza preforo in pannelli di legno naturale o truciolare.
Testa con impronta molto profonda per una maggiore trasmissione della forza e riduzione del rischio di slittamento dell'inserto durante l'avvitamento.
Punta con doppio angolo di appoggio che consente alla vite di fare subito presa nel materiale.
Filetto ondulato che scivola tra le nervature del legno.

GALIMBERTI FERRAMENTA
www .galimbertiferramenta.com

73700000



codice	descrizione			u.m.	imb.	m.o.
5.686.858	viti spax tps croce pozi	3.5x 50 bronz.	filetto standard	pz	500	5000
2.025.919	viti spax tps croce pozi	5.0x 50 bronz.	filetto standard	pz	500	5000
1.988.901	viti spax tps croce pozi	5.0x 60 bronz.	filetto standard	pz	500	2500
8.792.020	viti spax tps croce pozi	5.0x 70 bronz.	filetto standard	pz	200	2000
8.211.941	viti spax tps croce pozi	5.0x 80 bronz.	filetto standard	pz	200	2000
3.027.608	viti spax tps croce pozi	2.5x 16 trop.	filetto standard	pz	1000	10000
3.471.852	viti spax tps croce pozi	3.0x 10 zinc.	filetto standard	pz	1000	1000
5.286.126	viti spax tps croce pozi	3.0x 12 zinc.	filetto standard	pz	1000	10000
8.075.970	viti spax tps croce pozi	3.0x 16 zinc.	filetto standard	pz	1000	1000
1.037.500	viti spax tps croce pozi	3.0x 18 zinc.	filetto standard	pz	1000	10000
2.589.046	viti spax tps croce pozi	3.0x 20 zinc.	filetto standard	pz	1000	1000
5.099.382	viti spax tps croce pozi	3.0x 25 zinc.	filetto standard	pz	1000	1000
2.119.519	viti spax tps croce pozi	3.0x 30 zinc.	filetto standard	pz	1000	1000
1.825.411	viti spax tps croce pozi	3.0x 35 zinc.	filetto standard	pz	1000	1000
3.640.883	viti spax tps croce pozi	3.0x 40 zinc.	filetto standard	pz	1000	10000
8.411.693	viti spax tps croce pozi	3.0x 45 zinc.	filetto standard	pz	1000	10000
7.494.765	viti spax tps croce pozi	3.5x 12 zinc.	filetto standard	pz	1000	1000
4.356.004	viti spax tps croce pozi	3.5x 16 zinc.	filetto standard	pz	1000	1000
3.958.650	viti spax tps croce pozi	3.5x 18 zinc.	filetto standard	pz	1000	1000
3.774.151	viti spax tps croce pozi	3.5x 20 zinc.	filetto standard	pz	1000	1000
3.594.148	viti spax tps croce pozi	3.5x 25 zinc.	filetto standard	pz	1000	1000
8.292.728	viti spax tps croce pozi	3.5x 30 zinc.	filetto standard	pz	1000	1000
1.407.051	viti spax tps croce pozi	3.5x 35 zinc.	filetto standard	pz	1000	1000
3.095.188	viti spax tps croce pozi	3.5x 40 zinc.	filetto standard	pz	1000	1000
3.478.820	viti spax tps croce pozi	3.5x 50 zinc.	filetto standard	pz	500	500
1.698.558	viti spax tps croce pozi	4.0x 12 zinc.	filetto standard	pz	1000	10000
8.741.400	viti spax tps croce pozi	4.0x 16 zinc.	filetto standard	pz	1000	1000
7.763.885	viti spax tps croce pozi	4.0x 20 zinc.	filetto standard	pz	1000	1000
2.744.452	viti spax tps croce pozi	4.0x 25 zinc.	filetto standard	pz	1000	1000
1.971.361	viti spax tps croce pozi	4.0x 30 zinc.	filetto standard	pz	1000	1000
1.484.915	viti spax tps croce pozi	4.0x 35 zinc.	filetto standard	pz	1000	1000
2.028.002	viti spax tps croce pozi	4.0x 40 zinc.	filetto standard	pz	1000	1000
3.872.710	viti spax tps croce pozi	4.0x 45 zinc.	filetto standard	pz	500	500
6.415.785	viti spax tps croce pozi	4.0x 50 zinc.	filetto standard	pz	500	500
1.663.754	viti spax tps croce pozi	4.0x 60 zinc.	filetto standard	pz	500	500
5.612.284	viti spax tps croce pozi	4.0x 70 zinc.	filetto standard	pz	500	500
2.908.809	viti spax tps croce pozi	4.5x 25 zinc.	filetto standard	pz	1000	10000
5.628.537	viti spax tps croce pozi	4.5x 30 zinc.	filetto standard	pz	1000	1000

GALIMBERTI FERRAMENTA
www .galimbertiferramenta.com

codice	descrizione			u.m.	imb.	m.o.
3.517.055	viti spax tps croce pozi	4.5x 35 zinc.	filetto standard	pz	500	500
1.555.394	viti spax tps croce pozi	4.5x 40 zinc.	filetto standard	pz	500	500
2.832.487	viti spax tps croce pozi	4.5x 45 zinc.	filetto standard	pz	500	5000
3.759.288	viti spax tps croce pozi	4.5x 50 zinc.	filetto standard	pz	500	500
2.481.401	viti spax tps croce pozi	4.5x 60 zinc.	filetto standard	pz	500	500
7.551.161	viti spax tps croce pozi	4.5x 70 zinc.	filetto standard	pz	500	500
7.339.738	viti spax tps croce pozi	4.5x 80 zinc.	filetto standard	pz	200	200
9.920.163	viti spax tps croce pozi	5.0x 40 zinc.	filetto standard	pz	500	500
5.115.051	viti spax tps croce pozi	5.0x 45 zinc.	filetto standard	pz	500	500
6.247.782	viti spax tps croce pozi	5.0x 50 zinc.	filetto standard	pz	500	500
6.571.214	viti spax tps croce pozi	5.0x 60 zinc.	filetto standard	pz	500	500
3.506.271	viti spax tps croce pozi	5.0x 70 zinc.	filetto standard	pz	200	200
2.956.596	viti spax tps croce pozi	5.0x 80 zinc.	filetto standard	pz	200	200
1.825.855	viti spax tps croce pozi	5.0x 90/61 zinc.	filetto parziale	pz	200	2000
3.052.082	viti spax tps croce pozi	5.0x100/61 zinc.	filetto parziale	pz	200	200
7.045.776	viti spax tps croce pozi	6.0x140/68 zinc.	filetto parziale	pz	100	1000
7.975.530	viti spax tps croce pozi	6.0x150/68 zinc.	filetto parziale	pz	100	1000
6.146.702	viti spax tps croce pozi	6.0x160/68 zinc.	filetto parziale	pz	100	1000
8.602.220	viti spax tps croce pozi	4.0x 30/25 z.ner	filetto standard	pz	1000	10000
1.836.998	viti spax tps croce pozi	4.0x 40 z.nero	filetto standard	pz	1000	10000

GALIMBERTI FERRAMENTA
www .galimbertiferramenta.com

VITI KOPRO

Viti di impiego generale adatte per avvitamento diretto senza preforo in pannelli di legno naturale o truciolare predisposte per l'applicazione di tappo di copertura della testa.
Prevalentemente impiegata nel settore dei mobili ed infissi nel caso in cui si desideri nascondere la testa per ragione estetiche.

73730000



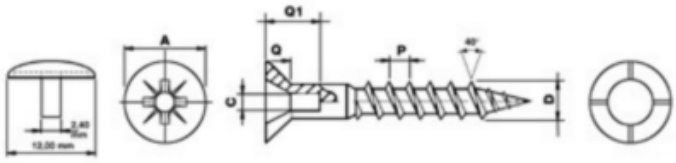

codice	descrizione			u.m.	imb.	m.o.
7.451.393	viti kopro tps croce pozi	4.5x 30/18 zinc.	testa forata	pz	1000	1
8.084.156	viti kopro tps croce pozi	4.5x 35/23 zinc.	testa forata	pz	500	1
6.094.164	viti kopro tps croce pozi	4.5x 40/28 zinc.	testa forata	pz	500	1
3.044.001	viti kopro tps croce pozi	4.5x 45/33 zinc.	testa forata	pz	500	1
6.387.761	viti kopro tps croce pozi	4.5x 50/38 zinc.	testa forata	pz	500	1
7.925.887	viti kopro tps croce pozi	4.5x 60/48 zinc.	testa forata	pz	500	1
7.581.168	viti kopro tps croce pozi	4.5x 70/58 zinc.	testa forata	pz	200	1
1.820.249	viti kopro tps croce pozi	5.0x 60/48 zinc.	testa forata	pz	500	1

73730010



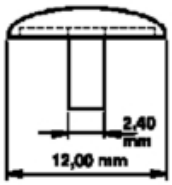

codice	descrizione			u.m.	imb.	m.o.
7.943.485	tappi kopro x viti diam. 4.5	beige	conf. 500 pz.	cf	1	1
5.332.090	tappi kopro x viti diam. 4.5	bianco	conf. 500 pz.	cf	1	1
3.700.532	tappi kopro x viti diam. 4.5	grigio	conf. 500 pz.	cf	1	1
3.618.721	tappi kopro x viti diam. 4.5	marrone chiaro	conf. 500 pz.	cf	1	1
8.447.234	tappi kopro x viti diam. 4.5	marrone scuro	conf. 500 pz.	cf	1	1
5.911.370	tappi kopro x viti diam. 4.5	nero	conf. 500 pz.	cf	1	1

GALIMBERTI FERRAMENTA
www .galimbertiferramenta.com

VITI KURZ

Vite universale che si presta a svariati utilizzi su legni naturali, pannelli truciolati, compensati, materie plastiche, tasselli e lamiere sottili.
Testa con impronta a croce pozi di elevata profondità per un accoppiamento ideale con la punta avvitatrice anche in posizioni difficili e per evitare gli slittamenti indesiderati dell'inserto.
Filettatura con profilo tagliente e penetrante per un avanzamento veloce con il minimo sforza e con minori rischi di fessurazione del legno; grande profondità del filetto per la massima resistenza di fissaggio.
Trattamento termico uniforme che garantisce la durezza superficiale (per permettere la formazione del filetto su materiali duri e la massima resistenza dell'impronta alle sollecitazioni dell'avvitamento) ed elevata resistenza torsionale (per consentire la trasmissione di elevate coppie di avvitamento).

GALIMBERTI FERRAMENTA
www .galimbertiferramenta.com

77100000

Viti autofilettanti per truciolari e legno



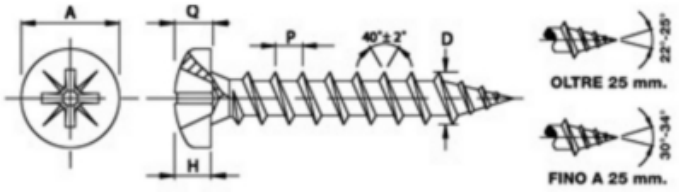

codice	descrizione		u.m.	imb.	m.o.
5.573.295	viti kurz tc croce pozi	3.0x 12 brun.	pz	2000	1*
2.720.005	viti kurz tc croce pozi	3.0x 16 brun.	pz	1000	1*
6.757.625	viti kurz tc croce pozi	3.5x 10 brun.	pz	1000	1*
3.844.007	viti kurz tc croce pozi	4.0x 12 brun.	pz	1000	1*
1.736.946	viti kurz tc croce pozi	4.0x 25 brun.	pz	1000	1*
6.400.002	viti kurz tc croce pozi	4.0x 30 brun.	pz	1000	1*
5.814.633	viti kurz tc croce pozi	4.5x 35 brun.	pz	500	1*
5.677.641	viti kurz tc croce pozi	3.0x 25 trop.	pz	1000	1*
5.342.808	viti kurz tc croce pozi	3.0x 10 zinc.	pz	2000	4000
9.210.349	viti kurz tc croce pozi	3.0x 16 zinc.	pz	1000	1
4.112.716	viti kurz tc croce pozi	3.0x 30 zinc.	pz	1000	1
2.351.315	viti kurz tc croce pozi	3.5x 12 zinc.	pz	1000	1
4.422.228	viti kurz tc croce pozi	3.5x 16 zinc.	pz	1000	1
3.173.503	viti kurz tc croce pozi	3.5x 20 zinc.	pz	1000	1
1.345.711	viti kurz tc croce pozi	3.5x 25 zinc.	pz	1000	1
3.027.158	viti kurz tc croce pozi	3.5x 30 zinc.	pz	1000	2000
2.985.145	viti kurz tc croce pozi	3.5x 35 zinc.	pz	1000	1
3.615.485	viti kurz tc croce pozi	3.5x 40 zinc.	pz	1000	2000
1.036.435	viti kurz tc croce pozi	4.0x 12 zinc.	pz	1000	1
3.360.699	viti kurz tc croce pozi	4.0x 16 zinc.	pz	1000	1
3.605.653	viti kurz tc croce pozi	4.0x 18 zinc.	pz	1000	2000
4.920.496	viti kurz tc croce pozi	4.0x 20 zinc.	pz	1000	1
1.132.885	viti kurz tc croce pozi	4.0x 25 zinc.	pz	1000	2000
8.727.084	viti kurz tc croce pozi	4.0x 30 zinc.	pz	1000	1
1.499.377	viti kurz tc croce pozi	4.0x 35 zinc.	pz	1000	1
3.150.054	viti kurz tc croce pozi	4.5x 12 zinc.	pz	1000	2000
9.925.366	viti kurz tc croce pozi	4.5x 16 zinc.	pz	1000	1
5.356.973	viti kurz tc croce pozi	4.5x 20 zinc.	pz	1000	1
4.741.121	viti kurz tc croce pozi	4.5x 25 zinc.	pz	1000	1
8.159.472	viti kurz tc croce pozi	4.5x 30 zinc.	pz	1000	1
1.660.913	viti kurz tc croce pozi	4.5x 35 zinc.	pz	500	1
8.042.088	viti kurz tc croce pozi	4.5x 60 zinc.	pz	500	800
7.219.351	viti kurz tc croce pozi	5.0x 16 zinc.	pz	1000	2000
1.378.535	viti kurz tc croce pozi	5.0x 20 zinc.	pz	1000	1
3.359.235	viti kurz tc croce pozi	5.0x 25 zinc.	pz	1000	1
6.318.277	viti kurz tc croce pozi	5.0x 30 zinc.	pz	1000	1
4.807.407	viti kurz tc croce pozi	5.0x 35 zinc.	pz	500	1
3.063.286	viti kurz tc croce pozi	5.0x 40 zinc.	pz	500	800
8.705.709	viti kurz tc croce pozi	5.0x 50 zinc.	pz	500	1
2.540.160	viti kurz tc croce pozi	3.0x 10 z.nero	pz	2000	1

GALIMBERTI FERRAMENTA
www .galimbertiferramenta.com

codice	descrizione		u.m.	imb.	m.o.
5.038.077	viti kurz tc croce pozi	3.5x 16 z.nero	pz	1000	1
5.391.509	viti kurz tc croce pozi	4.0x 20 z.nero	pz	1000	1
5.916.801	viti kurz tc croce pozi	4.5x 18 z.nero	pz	1000	2000
8.905.789	viti kurz tc croce pozi	5.0x 40 z.nero	pz	500	800*
8.224.149	viti kurz tc croce pozi	5.0x 50 z.nero	pz	500	800*

77100010



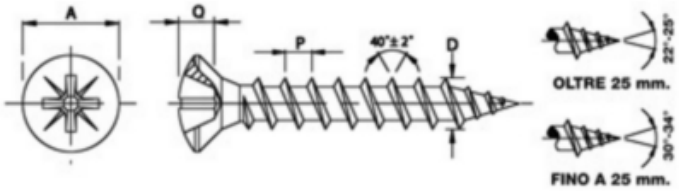

codice	descrizione		u.m.	imb.	m.o.
9.403.505	viti kurz tgs croce pozi	3.5x 18 nich.	pz	1000	1
9.428.454	viti kurz tgs croce pozi	3.5x 20 nich.	pz	1000	1
4.991.526	viti kurz tgs croce pozi	4.0x 18 nich.	pz	1000	1
2.771.717	viti kurz tgs croce pozi	3.5x 18 ott.te	pz	1000	1
9.985.759	viti kurz tgs croce pozi	3.5x 12 zinc.	pz	1000	1
4.303.954	viti kurz tgs croce pozi	3.5x 16 zinc.	pz	1000	1
1.201.253	viti kurz tgs croce pozi	3.5x 18 zinc.	pz	1000	1
6.161.781	viti kurz tgs croce pozi	3.5x 20 zinc.	pz	1000	1
1.610.390	viti kurz tgs croce pozi	3.5x 25 zinc.	pz	1000	1
3.249.390	viti kurz tgs croce pozi	3.5x 30 zinc.	pz	1000	1
5.821.563	viti kurz tgs croce pozi	3.5x 35 zinc.	pz	1000	1
1.497.601	viti kurz tgs croce pozi	3.5x 40 zinc.	pz	1000	1
4.816.898	viti kurz tgs croce pozi	4.0x 20 zinc.	pz	1000	1
2.837.857	viti kurz tgs croce pozi	4.5x 20 zinc.	pz	2000	1
6.082.789	viti kurz tgs croce pozi	4.5x 30 zinc.	pz	1000	2000

GALIMBERTI FERRAMENTA
www .galimbertiferramenta.com

77100020



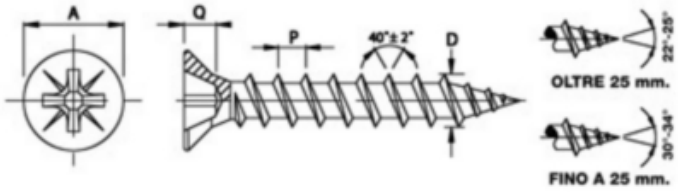

codice	descrizione		u.m.	imb.	m.o.
7.563.157	viti kurz tps croce pozi	3.0x 10 brun.	pz	1000	1*
2.077.338	viti kurz tps croce pozi	3.0x 16 brun.	pz	1000	1*
1.310.726	viti kurz tps croce pozi	3.5x 30 brun.	pz	1000	1*
4.166.467	viti kurz tps croce pozi	4.5x 25 brun.	pz	1000	1*
3.602.645	viti kurz tps croce pozi	2.5x 10 bronz.	pz	1000	1
2.804.309	viti kurz tps croce pozi	2.5x 12 bronz.	pz	1000	1
1.686.524	viti kurz tps croce pozi	2.5x 16 bronz.	pz	1000	1
2.916.613	viti kurz tps croce pozi	2.5x 20 bronz.	pz	1000	1
7.688.003	viti kurz tps croce pozi	2.5x 25 bronz.	pz	1000	1
8.471.536	viti kurz tps croce pozi	3.0x 10 bronz.	pz	1000	4000
3.334.010	viti kurz tps croce pozi	3.0x 12 bronz.	pz	1000	1
1.373.820	viti kurz tps croce pozi	3.0x 16 bronz.	pz	1000	1
3.403.822	viti kurz tps croce pozi	3.0x 18 bronz.	pz	1000	4000
2.326.078	viti kurz tps croce pozi	3.0x 20 bronz.	pz	1000	1
1.547.207	viti kurz tps croce pozi	3.0x 25 bronz.	pz	1000	1
8.330.758	viti kurz tps croce pozi	3.0x 30 bronz.	pz	1000	1
1.971.217	viti kurz tps croce pozi	3.0x 35 bronz.	pz	1000	1
4.499.442	viti kurz tps croce pozi	3.5x 12 bronz.	pz	1000	1
1.333.275	viti kurz tps croce pozi	3.5x 16 bronz.	pz	1000	1
6.181.802	viti kurz tps croce pozi	3.5x 18 bronz.	pz	1000	1
1.108.644	viti kurz tps croce pozi	3.5x 20 bronz.	pz	1000	1
6.211.752	viti kurz tps croce pozi	3.5x 25 bronz.	pz	1000	1
5.107.353	viti kurz tps croce pozi	3.5x 30 bronz.	pz	1000	1
6.030.308	viti kurz tps croce pozi	3.5x 35 bronz.	pz	1000	1
7.802.881	viti kurz tps croce pozi	3.5x 40 bronz.	pz	1000	1
4.030.331	viti kurz tps croce pozi	3.5x 45 bronz.	pz	1000	1
1.314.274	viti kurz tps croce pozi	3.5x 50/40 bronz	pz	500	1
2.187.686	viti kurz tps croce pozi	4.0x 12 bronz.	pz	1000	2000
9.230.484	viti kurz tps croce pozi	4.0x 16 bronz.	pz	1000	1
1.665.482	viti kurz tps croce pozi	4.0x 18 bronz.	pz	1000	2000
1.323.009	viti kurz tps croce pozi	4.0x 20 bronz.	pz	1000	1
9.540.163	viti kurz tps croce pozi	4.0x 25 bronz.	pz	1000	1
2.265.391	viti kurz tps croce pozi	4.0x 30 bronz.	pz	1000	1
1.901.047	viti kurz tps croce pozi	4.0x 35 bronz.	pz	1000	1
8.878.762	viti kurz tps croce pozi	4.0x 40 bronz.	pz	1000	1
5.030.798	viti kurz tps croce pozi	4.0x 45 bronz.	pz	500	1
1.347.456	viti kurz tps croce pozi	4.0x 50 bronz.	pz	500	1
9.212.671	viti kurz tps croce pozi	4.0x 60/50 bronz	pz	500	1
5.774.845	viti kurz tps croce pozi	4.0x 70/50 bronz	pz	500	1
7.378.003	viti kurz tps croce pozi	4.5x 16 bronz.	pz	1000	2000
7.452.123	viti kurz tps croce pozi	4.5x 18 bronz.	pz	1000	2000
6.805.357	viti kurz tps croce pozi	4.5x 20 bronz.	pz	1000	1

GALIMBERTI FERRAMENTA
www .galimbertiferramenta.com

codice	descrizione		u.m.	imb.	m.o.
4.568.834	viti kurz tps croce pozi	4.5x 25 bronz.	pz	1000	1
7.484.773	viti kurz tps croce pozi	4.5x 30 bronz.	pz	1000	2000
8.284.273	viti kurz tps croce pozi	4.5x 35 bronz.	pz	500	1
3.329.481	viti kurz tps croce pozi	4.5x 40 bronz.	pz	500	1
6.082.567	viti kurz tps croce pozi	4.5x 45 bronz.	pz	500	1
7.252.785	viti kurz tps croce pozi	4.5x 50 bronz.	pz	500	1
8.332.271	viti kurz tps croce pozi	4.5x 60 bronz.	pz	500	1
6.587.765	viti kurz tps croce pozi	4.5x 70/60 bronz	pz	200	1
4.593.973	viti kurz tps croce pozi	4.5x 80/60 bronz	pz	200	1
2.323.206	viti kurz tps croce pozi	5.0x 25 bronz.	pz	1000	2000
3.281.758	viti kurz tps croce pozi	5.0x 30 bronz.	pz	1000	800
8.637.376	viti kurz tps croce pozi	5.0x 35 bronz.	pz	500	800
2.332.505	viti kurz tps croce pozi	5.0x 40 bronz.	pz	500	1
3.677.476	viti kurz tps croce pozi	5.0x 45 bronz.	pz	500	800
6.492.137	viti kurz tps croce pozi	5.0x 50 bronz.	pz	500	1
5.117.444	viti kurz tps croce pozi	5.0x 60 bronz.	pz	500	1
9.230.316	viti kurz tps croce pozi	5.0x 70/60 bronz	pz	200	1
8.232.847	viti kurz tps croce pozi	5.0x 80/60 bronz	pz	200	1
2.643.373	viti kurz tps croce pozi	5.0x 90/60 bronz	pz	200	1
2.413.327	viti kurz tps croce pozi	5.0x100/60 bronz	pz	200	1
4.064.565	viti kurz tps croce pozi	6.0x 40 bronz.	pz	200	800
3.484.883	viti kurz tps croce pozi	6.0x 45 bronz.	pz	200	800
9.909.632	viti kurz tps croce pozi	6.0x 50 bronz.	pz	200	1
8.862.167	viti kurz tps croce pozi	6.0x 60 bronz.	pz	200	400
1.402.124	viti kurz tps croce pozi	6.0x 70/60 bronz	pz	200	1
1.489.965	viti kurz tps croce pozi	6.0x 80/60 bronz	pz	200	1
9.832.398	viti kurz tps croce pozi	6.0x 90/60 bronz	pz	100	400
8.852.601	viti kurz tps croce pozi	6.0x100/60 bronz	pz	100	400
1.881.790	viti kurz tps croce pozi	6.0x120/60 bronz	pz	100	200
6.441.401	viti kurz tps croce pozi	2.5x 25 grezze	pz	1000	4000*
8.167.507	viti kurz tps croce pozi	3.0x 10 grezze	pz	1000	1*
1.095.616	viti kurz tps croce pozi	3.0x 12 grezze	pz	1000	1*
9.703.919	viti kurz tps croce pozi	3.0x 16 grezze	pz	1000	1*
1.517.828	viti kurz tps croce pozi	3.5x 16 grezze	pz	1000	1*
3.332.092	viti kurz tps croce pozi	3.5x 20 grezze	pz	1000	1*
7.913.129	viti kurz tps croce pozi	3.5x 45 grezze	pz	1000	1*
6.612.023	viti kurz tps croce pozi	4.0x 18 grezze	pz	1000	1*
5.803.989	viti kurz tps croce pozi	4.0x 25 grezze	pz	1000	1*
8.870.285	viti kurz tps croce pozi	4.5x 25 grezze	pz	1000	1*
5.248.001	viti kurz tps croce pozi	4.5x 30 grezze	pz	1000	1*
5.171.644	viti kurz tps croce pozi	4.5x 45 grezze	pz	500	1*
3.775.530	viti kurz tps croce pozi	4.5x 70/60 grezz	pz	200	1*
9.601.697	viti kurz tps croce pozi	4.5x 80/60 grezz	pz	200	1*
8.105.028	viti kurz tps croce pozi	5.0x 25 grezze	pz	1000	1*
3.249.833	viti kurz tps croce pozi	5.0x 30 grezze	pz	1000	1*
4.395.690	viti kurz tps croce pozi	5.0x 45 grezze	pz	500	1*
1.930.849	viti kurz tps croce pozi	5.0x 90/60 grezz	pz	200	1*
2.111.025	viti kurz tps croce pozi	6.0x 40 grezze	pz	200	1*
6.833.305	viti kurz tps croce pozi	6.0x 50 grezze	pz	200	1*
4.593.164	viti kurz tps croce pozi	6.0x 60 grezze	pz	200	1*
1.314.656	viti kurz tps croce pozi	6.0x 80/60 grezz	pz	200	1*
1.210.040	viti kurz tps croce pozi	3.5x 18 nich.	pz	1000	1
1.041.217	viti kurz tps croce pozi	2.5x 12 ott.te	pz	1000	1
7.184.741	viti kurz tps croce pozi	2.5x 16 ott.te	pz	1000	1
1.271.225	viti kurz tps croce pozi	2.5x 20 ott.te	pz	1000	1
1.678.314	viti kurz tps croce pozi	2.5x 25 ott.te	pz	1000	1
6.211.363	viti kurz tps croce pozi	3.0x 10 ott.te	pz	1000	1
4.586.197	viti kurz tps croce pozi	3.0x 12 ott.te	pz	1000	4000

GALIMBERTI FERRAMENTA
www .galimbertiferramenta.com

codice	descrizione		u.m.	imb.	m.o.
2.024.592	viti kurz tps croce pozi	3.0x 16 ott.te	pz	1000	1
9.924.246	viti kurz tps croce pozi	3.0x 18 ott.te	pz	1000	1
6.532.680	viti kurz tps croce pozi	3.0x 20 ott.te	pz	1000	1
7.475.481	viti kurz tps croce pozi	3.0x 25 ott.te	pz	1000	1
1.877.922	viti kurz tps croce pozi	3.0x 30 ott.te	pz	1000	1
2.270.777	viti kurz tps croce pozi	3.0x 35 ott.te	pz	1000	1
5.592.852	viti kurz tps croce pozi	3.5x 12 ott.te	pz	1000	1
2.143.750	viti kurz tps croce pozi	3.5x 16 ott.te	pz	1000	1
1.793.567	viti kurz tps croce pozi	3.5x 18 ott.te	pz	1000	4000
9.974.227	viti kurz tps croce pozi	3.5x 20 ott.te	pz	1000	1
9.336.513	viti kurz tps croce pozi	3.5x 25 ott.te	pz	1000	2000
9.444.010	viti kurz tps croce pozi	3.5x 30 ott.te	pz	1000	1
2.247.472	viti kurz tps croce pozi	3.5x 35 ott.te	pz	1000	1
1.062.540	viti kurz tps croce pozi	3.5x 40 ott.te	pz	1000	1
8.243.911	viti kurz tps croce pozi	4.0x 30 ott.te	pz	1000	1
6.462.147	viti kurz tps croce pozi	4.0x 35 ott.te	pz	1000	2000
8.532.619	viti kurz tps croce pozi	4.0x 40 ott.te	pz	1000	2000
2.476.018	viti kurz tps croce pozi	4.0x 50 ott.te	pz	500	1
3.603.314	viti kurz tps croce pozi	4.5x 16 ott.te	pz	1000	2000
5.773.800	viti kurz tps croce pozi	4.5x 25 ott.te	pz	1000	1
4.166.412	viti kurz tps croce pozi	4.5x 35 ott.te	pz	500	1
7.618.499	viti kurz tps croce pozi	4.5x 40 ott.te	pz	500	1
7.771.064	viti kurz tps croce pozi	4.5x 45 ott.te	pz	500	1
4.093.961	viti kurz tps croce pozi	4.5x 50 ott.te	pz	500	800
9.475.694	viti kurz tps croce pozi	4.5x 60 ott.te	pz	500	1
8.263.766	viti kurz tps croce pozi	5.0x 30 ott.te	pz	1000	1
4.991.106	viti kurz tps croce pozi	5.0x 50 ott.te	pz	500	800
5.741.007	viti kurz tps croce pozi	5.0x 60 ott.te	pz	500	800
1.283.365	viti kurz tps croce pozi	5.0x 70/60 ott.t	pz	200	1
4.284.840	viti kurz tps croce pozi	5.0x 80/60 ott.t	pz	200	800
8.955.449	viti kurz tps croce pozi	3.0x 10 trop.	pz	1000	1*
2.911.106	viti kurz tps croce pozi	3.0x 12 trop.	pz	1000	1*
4.635.635	viti kurz tps croce pozi	3.0x 20 trop.	pz	1000	1*
8.999.542	viti kurz tps croce pozi	3.0x 25 trop.	pz	1000	1*
9.148.550	viti kurz tps croce pozi	3.5x 16 trop.	pz	1000	1*
4.673.750	viti kurz tps croce pozi	3.5x 18 trop.	pz	1000	1*
7.814.389	viti kurz tps croce pozi	4.5x 16 trop.	pz	1000	1*
8.845.429	viti kurz tps croce pozi	5.0x 70/60 trop.	pz	200	1*
4.880.943	viti kurz tps croce pozi	2.5x 10 zinc.	pz	1000	1
2.896.465	viti kurz tps croce pozi	2.5x 12 zinc.	pz	1000	1
6.576.561	viti kurz tps croce pozi	2.5x 16 zinc.	pz	1000	1
7.150.081	viti kurz tps croce pozi	2.5x 18 zinc.	pz	1000	4000
3.893.760	viti kurz tps croce pozi	2.5x 20 zinc.	pz	1000	1
3.522.400	viti kurz tps croce pozi	2.5x 25 zinc.	pz	1000	1
6.164.485	viti kurz tps croce pozi	2.5x 30 zinc.	pz	1000	1
5.037.315	viti kurz tps croce pozi	2.8x 16 zinc.	pz	2000	1*
1.559.484	viti kurz tps croce pozi	3.0x 10 zinc.	pz	1000	1
6.808.921	viti kurz tps croce pozi	3.0x 12 zinc.	pz	1000	1
9.089.969	viti kurz tps croce pozi	3.0x 16 zinc.	pz	1000	1
3.085.097	viti kurz tps croce pozi	3.0x 18 zinc.	pz	1000	1
1.677.560	viti kurz tps croce pozi	3.0x 20 zinc.	pz	1000	1
2.874.241	viti kurz tps croce pozi	3.0x 25 zinc.	pz	1000	1
4.000.006	viti kurz tps croce pozi	3.0x 30 zinc.	pz	1000	1
2.308.005	viti kurz tps croce pozi	3.0x 35 zinc.	pz	1000	1
4.129.721	viti kurz tps croce pozi	3.5x 10 zinc.	pz	1000	1
3.282.212	viti kurz tps croce pozi	3.5x 12 zinc.	pz	1000	1
3.979.860	viti kurz tps croce pozi	3.5x 16 zinc.	pz	1000	1
6.783.327	viti kurz tps croce pozi	3.5x 18 zinc.	pz	1000	1

GALIMBERTI FERRAMENTA
www .galimbertiferramenta.com

codice	descrizione		u.m.	imb.	m.o.
1.982.886	viti kurz tps croce pozi	3.5x 20 zinc.	pz	1000	1
2.678.511	viti kurz tps croce pozi	3.5x 25 zinc.	pz	1000	1
5.185.719	viti kurz tps croce pozi	3.5x 30 zinc.	pz	1000	1
3.469.897	viti kurz tps croce pozi	3.5x 35 zinc.	pz	1000	1
6.728.595	viti kurz tps croce pozi	3.5x 40 zinc.	pz	1000	1
8.864.635	viti kurz tps croce pozi	3.5x 45 zinc.	pz	1000	1
1.259.513	viti kurz tps croce pozi	3.5x 50/40 zinc.	pz	500	1
4.403.067	viti kurz tps croce pozi	4.0x 12 zinc.	pz	1000	1
1.306.378	viti kurz tps croce pozi	4.0x 16 zinc.	pz	1000	1
9.063.044	viti kurz tps croce pozi	4.0x 18 zinc.	pz	1000	1
8.233.769	viti kurz tps croce pozi	4.0x 20 zinc.	pz	1000	1
1.563.665	viti kurz tps croce pozi	4.0x 25 zinc.	pz	1000	1
4.036.562	viti kurz tps croce pozi	4.0x 30 zinc.	pz	1000	1
4.853.954	viti kurz tps croce pozi	4.0x 35 zinc.	pz	1000	1
1.731.637	viti kurz tps croce pozi	4.0x 40 zinc.	pz	1000	1
6.328.344	viti kurz tps croce pozi	4.0x 45 zinc.	pz	500	1
5.130.849	viti kurz tps croce pozi	4.0x 50 zinc.	pz	500	1
8.374.936	viti kurz tps croce pozi	4.0x 55 zinc.	pz	500	1
9.292.802	viti kurz tps croce pozi	4.0x 60/50 zinc.	pz	500	1
2.004.785	viti kurz tps croce pozi	4.0x 70/50 zinc.	pz	500	1
4.987.307	viti kurz tps croce pozi	4.5x 16 zinc.	pz	1000	1
1.312.003	viti kurz tps croce pozi	4.5x 18 zinc.	pz	1000	1
4.272.694	viti kurz tps croce pozi	4.5x 20 zinc.	pz	1000	1
5.899.784	viti kurz tps croce pozi	4.5x 25 zinc.	pz	1000	1
7.083.846	viti kurz tps croce pozi	4.5x 30 zinc.	pz	1000	1
2.435.565	viti kurz tps croce pozi	4.5x 35 zinc.	pz	500	1
4.352.006	viti kurz tps croce pozi	4.5x 40 zinc.	pz	500	1
7.214.011	viti kurz tps croce pozi	4.5x 45 zinc.	pz	500	1
8.137.906	viti kurz tps croce pozi	4.5x 50 zinc.	pz	500	1
1.709.124	viti kurz tps croce pozi	4.5x 60 zinc.	pz	500	1
3.049.273	viti kurz tps croce pozi	4.5x 70/60 zinc.	pz	200	1
8.749.642	viti kurz tps croce pozi	4.5x 80/60 zinc.	pz	200	1
6.088.231	viti kurz tps croce pozi	5.0x 16 zinc.	pz	1000	2000
8.900.968	viti kurz tps croce pozi	5.0x 20 zinc.	pz	1000	1
9.773.868	viti kurz tps croce pozi	5.0x 25 zinc.	pz	1000	1
6.452.483	viti kurz tps croce pozi	5.0x 30 zinc.	pz	1000	1
9.415.362	viti kurz tps croce pozi	5.0x 35 zinc.	pz	500	1
3.255.452	viti kurz tps croce pozi	5.0x 40 zinc.	pz	500	1
1.982.466	viti kurz tps croce pozi	5.0x 45 zinc.	pz	500	1
9.368.149	viti kurz tps croce pozi	5.0x 50 zinc.	pz	500	1
3.735.466	viti kurz tps croce pozi	5.0x 60 zinc.	pz	500	1
1.536.003	viti kurz tps croce pozi	5.0x 70/60 zinc.	pz	200	1
1.164.336	viti kurz tps croce pozi	5.0x 80/60 zinc.	pz	200	1
2.254.548	viti kurz tps croce pozi	5.0x 90/60 zinc.	pz	200	1
2.977.836	viti kurz tps croce pozi	5.0x100/60 zinc.	pz	200	1
1.350.449	viti kurz tps croce pozi	5.0x120/60 zinc.	pz	100	200
4.175.018	viti kurz tps croce pozi	6.0x 20 zinc.	pz	400	800
8.843.081	viti kurz tps croce pozi	6.0x 35 zinc.	pz	200	1
1.448.443	viti kurz tps croce pozi	6.0x 40 zinc.	pz	200	800
7.878.404	viti kurz tps croce pozi	6.0x 45 zinc.	pz	200	800
4.767.633	viti kurz tps croce pozi	6.0x 50 zinc.	pz	200	800
1.574.357	viti kurz tps croce pozi	6.0x 60 zinc.	pz	200	1
4.586.548	viti kurz tps croce pozi	6.0x 70/60 zinc.	pz	200	400
2.236.971	viti kurz tps croce pozi	6.0x 80/60 zinc.	pz	200	1
7.282.713	viti kurz tps croce pozi	6.0x 90/60 zinc.	pz	100	400
6.413.101	viti kurz tps croce pozi	6.0x100/60 zinc.	pz	100	400
1.723.885	viti kurz tps croce pozi	6.0x120/60 zinc.	pz	100	1
6.995.102	viti kurz tps croce pozi	6.0x140/60 zinc.	pz	100	200

GALIMBERTI FERRAMENTA
www .galimbertiferramenta.com

codice	descrizione		u.m.	imb.	m.o.
2.459.387	viti kurz tps croce pozi	6.0x150/60 zinc.	pz	100	1
5.347.940	viti kurz tps croce pozi	6.0x180/60 zinc.	pz	100	200
5.260.591	viti kurz tps croce pozi	6.0x200/60 zinc.	pz	100	200
1.503.425	viti kurz tps croce pozi	2.5x 12 z.nero	pz	1000	1
4.471.745	viti kurz tps croce pozi	3.0x 12 z.nero	pz	1000	1
2.492.230	viti kurz tps croce pozi	3.0x 16 z.nero	pz	1000	4000
6.969.387	viti kurz tps croce pozi	3.5x 12 z.nero	pz	1000	4000
3.825.006	viti kurz tps croce pozi	3.5x 16 z.nero	pz	1000	1
4.531.524	viti kurz tps croce pozi	3.5x 18 z.nero	pz	1000	1
6.333.072	viti kurz tps croce pozi	3.5x 20 z.nero	pz	1000	1
2.426.112	viti kurz tps croce pozi	3.5x 30 z.nero	pz	1000	1
8.927.989	viti kurz tps croce pozi	4.0x 20 z.nero	pz	1000	2000
2.750.774	viti kurz tps croce pozi	4.0x 25 z.nero	pz	1000	2000
9.166.288	viti kurz tps croce pozi	4.0x 30 z.nero	pz	1000	2000
4.458.067	viti kurz tps croce pozi	4.0x 40 z.nero	pz	1000	2000
1.675.870	viti kurz tps croce pozi	4.0x 60/50 z.ner	pz	500	800
7.357.879	viti kurz tps croce pozi	4.5x 30 z.nero	pz	1000	2000
3.280.003	viti kurz tps croce pozi	4.5x 60 z.nero	pz	500	800
7.776.403	viti kurz tps croce pozi	4.5x 80/60 z.ner	pz	200	800
1.674.453	viti kurz tps croce pozi	5.0x 60 z.nero	pz	500	800

Vite truciolare a testa ridotta prevalentemente impiegata per il fissaggio di tutta la ferramenta ad ante ed ante a ribalta.

77100025



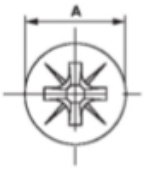

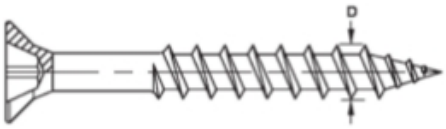

codice	descrizione			u.m.	imb.	m.o.
2.473.277	viti kurz tps ridotta croce pz	4.0x 30/18 zinc.	filetto parziale	pz	1000	1
4.991.632	viti kurz tps ridotta croce pz	4.0x 35/21 zinc.	filetto parziale	pz	1000	2000

Vite prevalentemente impiegata nell'industria del mobile per il fissaggio di schienali e pomoli.

GALIMBERTI FERRAMENTA
www .galimbertiferramenta.com

77100040



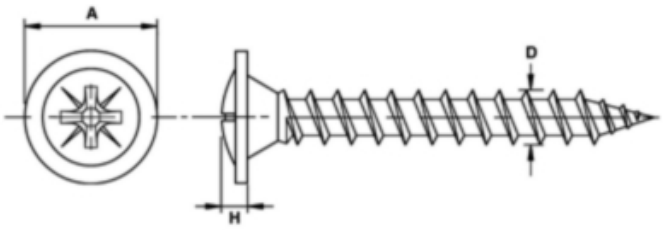

codice	descrizione			u.m.	imb.	m.o.
2.372.761	viti kurz tbl croce pozi	3.5x 25 zinc.	x schienali	pz	1000	4000
2.145.594	viti kurz tbl croce pozi	3.5x 30 zinc.	x schienali	pz	1000	1

GALIMBERTI FERRAMENTA
www .galimbertiferramenta.com

VITI KURZ MDF

Viti per legno autosvasanti con punta autoforante: non necessita di preforo.
Ottima penetrazione nei materiali agglomerati compatti con riduzione del rischio di spaccature che si ha utilizzando viti per truciolare di tipo standard.

77660010

autoforanti per mdf



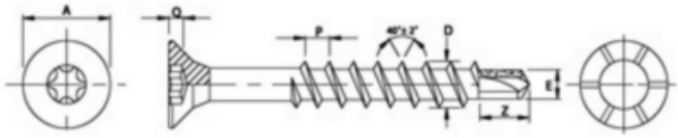

codice	descrizione			u.m.	imb.	m.o.
8.537.911	viti kurz mdf tps croce torx	4.0x 30/21 zinc.	autoforanti svasanti	pz	400	1
8.551.719	viti kurz mdf tps croce torx	4.0x 35/28 zinc.	autoforanti svasanti	pz	500	1
7.993.619	viti kurz mdf tps croce torx	4.0x 40/28 zinc.	autoforanti svasanti	pz	2000	1
5.517.381	viti kurz mdf tps croce torx	4.0x 45/28 zinc.	autoforanti svasanti	pz	200	1
9.693.371	viti kurz mdf tps croce torx	4.0x 50 zinc.	autoforanti svasanti	pz	500	1
8.213.143	viti kurz mdf tps croce torx	4.0x 60 zinc.	autoforanti svasanti	pz	500	1

GALIMBERTI FERRAMENTA
www .galimbertiferramenta.com

VITI SVAZO

Vite universale che si presta a svariati utilizzi su legni naturali, pannelli truciolati, compensati, materie plastiche, tasselli e lamiere sottili.
L'impronta croce torx, al contrario di altre impronte croce, riesce a trasmettere una coppia decisamente superiore senza aver bisogno di una elevata pressione di appoggio.
Filetto parziale e incisori svasanti sottotesta.

77550010



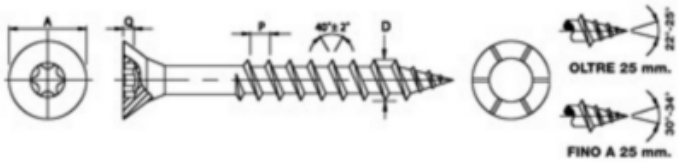

codice	descrizione			u.m.	imb.	m.o.
2.483.184	viti svazo tps croce torx	3.0x 20 zinc.		pz	2000	4000
3.422.311	viti svazo tps croce torx	3.0x 25 zinc.		pz	2000	2000
4.592.891	viti svazo tps croce torx	3.0x 30/18 zinc.	filetto parziale	pz	2000	2000
1.282.672	viti svazo tps croce torx	3.0x 35/21 zinc.	filetto parziale	pz	1000	2000
6.890.278	viti svazo tps croce torx	3.5x 16 zinc.	filetto parziale	pz	1000	4000
7.659.089	viti svazo tps croce torx	3.5x 30/18 zinc.	filetto parziale	pz	2000	2000
3.678.275	viti svazo tps croce torx	3.5x 35/21 zinc.	filetto parziale	pz	1000	2000
7.336.126	viti svazo tps croce torx	3.5x 40/25 zinc.	filetto parziale	pz	1000	2000
1.300.215	viti svazo tps croce torx	3.5x 45/28 zinc.	filetto parziale	pz	1000	800
3.686.713	viti svazo tps croce torx	4.0x 20 zinc.		pz	2000	2000
9.636.248	viti svazo tps croce torx	4.0x 25 zinc.		pz	1000	2000
3.072.905	viti svazo tps croce torx	4.0x 45/28 zinc.	filetto parziale	pz	500	800
9.956.520	viti svazo tps croce torx	4.0x 50/30 zinc.	filetto parziale	pz	500	800
9.861.107	viti svazo tps croce torx	4.0x 60/35 zinc.	filetto parziale	pz	500	800
3.271.834	viti svazo tps croce torx	4.5x 35/21 zinc.	filetto parziale	pz	1000	800
1.650.129	viti svazo tps croce torx	4.5x 50/30 zinc.	filetto parziale	pz	500	800
6.384.135	viti svazo tps croce torx	5.0x 30/18 zinc.	filetto parziale	pz	1000	800
7.562.945	viti svazo tps croce torx	5.0x 40/25 zinc.	filetto parziale	pz	500	800
4.752.943	viti svazo tps croce torx	5.0x 60/35 zinc.	filetto parziale	pz	500	800
9.919.341	viti svazo tps croce torx	5.0x 70/45 zinc.	filetto parziale	pz	400	800
2.155.883	viti svazo tps croce torx	5.0x 80/48 zinc.	filetto parziale	pz	200	800
5.944.910	viti svazo tps croce torx	5.0x 90/48 zinc.	filetto parziale	pz	200	400
3.761.076	viti svazo tps croce torx	5.0x100/60 zinc.	filetto parziale	pz	200	400
4.978.633	viti svazo tps croce torx	3.5x 16 bronz.	filetto parziale	pz	1000	4000
9.165.212	viti svazo tps croce torx	3.5x 20 bronz.	filetto parziale	pz	1000	4000
2.758.107	viti svazo tps croce torx	3.5x 30/18 bronz	filetto parziale	pz	1000	2000
5.692.323	viti svazo tps croce torx	4.0x 30/18 bronz	filetto parziale	pz	1000	2000

Vite universale che si presta a svariati utilizzi su legni naturali, pannelli truciolati, compensati, materie plastiche, tasselli e lamiere sottili.
Campo specifico di applicazione : fissaggio di particolari legno/legno di elevato spessore

GALIMBERTI FERRAMENTA
www .galimbertiferramenta.com

77550050



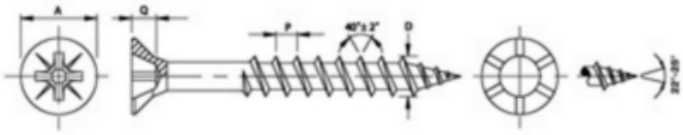

codice	descrizione			u.m.	imb.	m.o.
4.852.810	viti svazo tps croce pozi	3.5x 30/18 bronz	filetto parziale	pz	1000	1
6.700.676	viti svazo tps croce pozi	3.5x 40/25 bronz	filetto parziale	pz	1000	1
6.248.253	viti svazo tps croce pozi	4.0x 30/18 bronz	filetto parziale	pz	1000	1
6.951.351	viti svazo tps croce pozi	4.0x 35/21 bronz	filetto parziale	pz	1000	1
4.295.501	viti svazo tps croce pozi	4.0x 50/30 bronz	filetto parziale	pz	500	1
1.781.878	viti svazo tps croce pozi	4.5x 35/21 bronz	filetto parziale	pz	1000	1
3.163.450	viti svazo tps croce pozi	4.0x 35/21 zinc.	filetto parziale	pz	1000	2000
2.341.347	viti svazo tps croce pozi	4.0x 45/28 z.ner	filetto parziale	pz	1000	1*

GALIMBERTI FERRAMENTA
www .galimbertiferramenta.com

VITI UNIX

La vite universale con l'effetto accoppiamento
HECO UNIX® è dotata di un filetto totale a passo variabile.
Il passo si riduce progressivamente dalla parte centrale ed è minore nella parte alta del filetto rispetto alla zona della punta della vite.
Grazie al passo variabile del suo filetto HECO-UNIX® è in grado di accoppiare i componenti in legno già in fase di avvitamento.
Ciò consente di utilizzare viti a filetto totale anche in caso di fissaggi legno – legno senza che questi ultimi debbano essere messi sotto morsa.
Il lavoro risulta più facile e molto più veloce.
Il filetto totale consente inoltre un fissaggio assiale dei componenti.
Si eliminano le conseguenze negative dovute ai movimenti del legno in caso di utilizzo di viti a filetto ridotto.
Inoltre, i pannelli vengono giuntati alla struttura portante già prima che si giunga alla testa.
Non occorre quindi affondare inutilmente in profondità la testa.su ferramenta e legno
Perfetto alloggiamento sulla ferramenta e azione di fresatura del legno grazie alle nervature autosvasanti incassate.

77470000

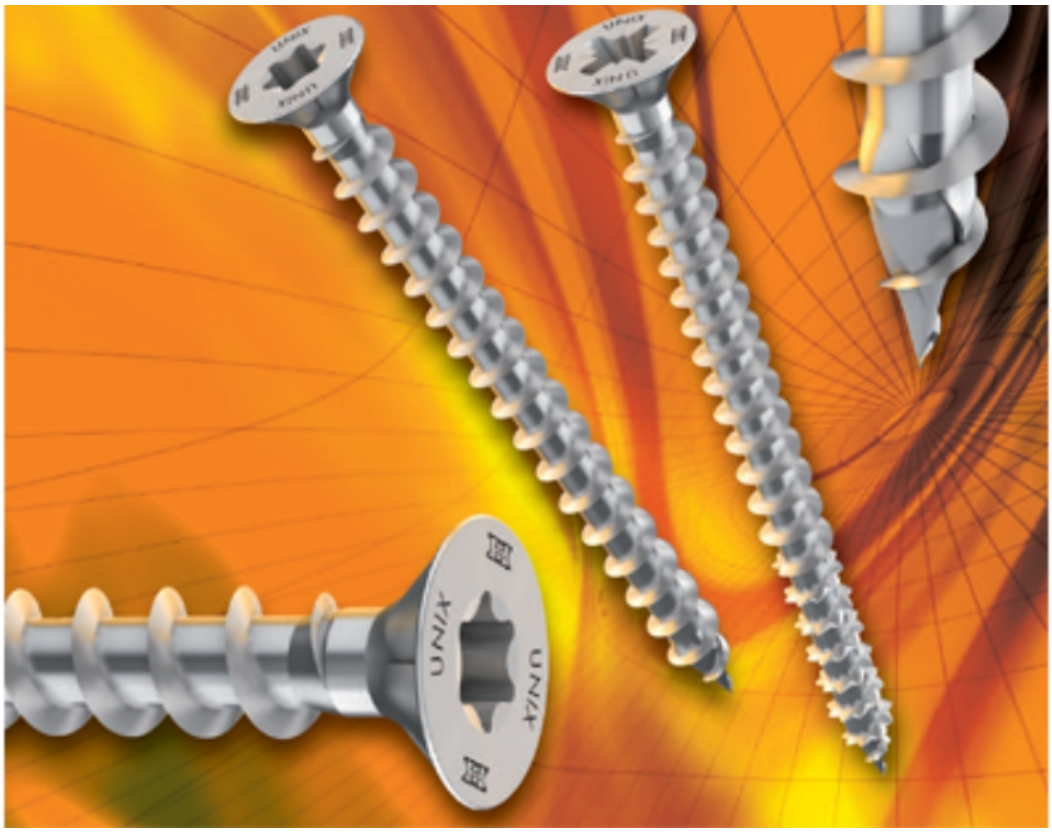

codice	descrizione			u.m.	imb.	m.o.
1.953.015	viti unix plus tps croce pozi	3.5x 20 zinc.	tfix mm. 8	pz	1000	1000*
7.998.782	viti unix plus tps croce pozi	3.5x 35 zinc.	tfix mm. 14	pz	1000	1000*
3.232.224	viti unix plus tps croce pozi	3.5x 40 zinc.	tfix mm. 16	pz	500	500*
6.751.296	viti unix plus tps croce pozi	3.5x 45 zinc.	tfix mm. 18	pz	500	500*
7.144.912	viti unix plus tps croce pozi	3.5x 50 zinc.	tfix mm. 20	pz	500	500*
4.571.841	viti unix plus tps croce pozi	4.0x 35 zinc.	tfix mm. 14	pz	500	500*
6.684.938	viti unix plus tps croce pozi	4.0x 40 zinc.	tfix mm. 16	pz	500	500*
5.524.013	viti unix plus tps croce pozi	4.0x 45 zinc.	tfix mm. 18	pz	500	500*
1.020.007	viti unix plus tps croce pozi	4.0x 50 zinc.	tfix mm. 20	pz	500	500*
6.295.424	viti unix plus tps croce pozi	4.0x 60 zinc.	tfix mm. 24	pz	200	200*
5.927.302	viti unix plus tps croce pozi	4.0x 70 zinc.	tfix mm. 28	pz	200	200*
4.238.966	viti unix plus tps croce pozi	4.5x 40 zinc.	tfix mm. 16	pz	500	500*
5.955.565	viti unix plus tps croce pozi	4.5x 80 zinc.	tfix mm. 32	pz	200	200*
7.210.181	viti unix plus tps croce pozi	5.0x 50 zinc.	tfix mm. 20	pz	200	200*
2.588.452	viti unix plus tps croce pozi	5.0x 70 zinc.	tfix mm. 28	pz	200	200*
8.545.787	viti unix plus tps croce pozi	5.0x 80 zinc.	tfix mm. 32	pz	200	200*
3.498.545	viti unix plus tps croce pozi	5.0x 90 zinc.	tfix mm. 36	pz	200	200*
1.359.367	viti unix plus tps croce pozi	5.0x100 zinc.	tfix mm. 40	pz	100	100*

GALIMBERTI FERRAMENTA
www .galimbertiferramenta.com

77470010

codice	descrizione			u.m.	imb.	m.o.
1.676.327	viti unix plus tps croce torx	3.5x 30 zinc.	tfix mm. 12 - t15	pz	1000	1000*
3.635.056	viti unix plus tps croce torx	3.5x 40 zinc.	tfix mm. 16 - t15	pz	500	500*
1.361.612	viti unix plus tps croce torx	3.5x 45 zinc.	tfix mm. 18 - t15	pz	500	500*
5.630.318	viti unix plus tps croce torx	4.0x 20 zinc.	tfix mm. 8 - t20	pz	1000	1000*
1.183.009	viti unix plus tps croce torx	4.0x 25 zinc.	tfix mm. 10 - t20	pz	1000	1000*
1.155.839	viti unix plus tps croce torx	4.0x 30 zinc.	tfix mm. 12 - t20	pz	1000	1000*
6.723.828	viti unix plus tps croce torx	4.0x 35 zinc.	tfix mm. 14 - t20	pz	500	1*
5.591.374	viti unix plus tps croce torx	4.0x 40 zinc.	tfix mm. 16 - t20	pz	500	1*
3.679.791	viti unix plus tps croce torx	4.0x 45 zinc.	tfix mm. 18 - t20	pz	500	500*
1.818.444	viti unix plus tps croce torx	4.0x 50 zinc.	tfix mm. 20 - t20	pz	500	1*
9.055.056	viti unix plus tps croce torx	4.0x 60 zinc.	tfix mm. 24 - t20	pz	200	200*
4.031.604	viti unix plus tps croce torx	4.0x 70 zinc.	tfix mm. 28 - t20	pz	200	200*
7.532.306	viti unix plus tps croce torx	4.5x 80 zinc.	tfix mm. 32 - t20	pz	200	200*
8.249.043	viti unix plus tps croce torx	5.0x 90 zinc.	tfix mm. 36 - t25	pz	200	200*
3.768.815	viti unix plus tps croce torx	5.0x100 zinc.	tfix mm. 40 - t25	pz	100	100*
3.024.102	viti unix plus tps croce torx	5.0x120 zinc.	tfix mm. 48 - t25	pz	100	100*

GALIMBERTI FERRAMENTA
www .galimbertiferramenta.com

VITI KURZ INOX

Vite truciolare che si presta a svariati utilizzi.
L'acciaio inox garantisce un'ottima protezione contro la ruggine e alla successiva corrosione.
Viene impiegata prevalentemente in ambienti esterni ad alto tasso di umidità e particolarmente in ambienti marini, nei cantieri navali ed anche nella costruzione di macchinari adibiti ad uso alimentare.

76670010



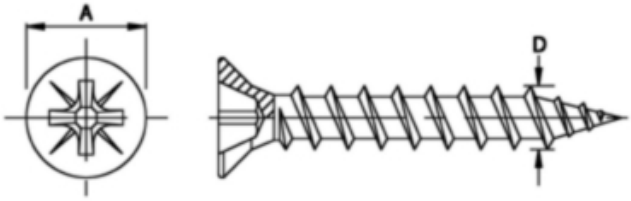

codice	descrizione			u.m.	imb.	m.o.
8.856.524	viti kurz inox tps croce pozi	3.5x 20 inox	a2 - aisi 304	pz	500	1
5.233.267	viti kurz inox tps croce pozi	3.5x 25 inox	a2 - aisi 304	pz	1000	1
3.577.639	viti kurz inox tps croce pozi	3.5x 30 inox	a2 - aisi 304	pz	1000	500
9.411.258	viti kurz inox tps croce pozi	3.5x 35 inox	a2 - aisi 304	pz	200	1
3.413.821	viti kurz inox tps croce pozi	4.0x 20 inox	a2 - aisi 304	pz	1000	1
6.137.045	viti kurz inox tps croce pozi	4.0x 25 inox	a2 - aisi 304	pz	1000	1
3.385.609	viti kurz inox tps croce pozi	4.0x 35 inox	a2 - aisi 304	pz	500	1
3.398.890	viti kurz inox tps croce pozi	4.0x 40 inox	a2 - aisi 304	pz	500	1
8.777.225	viti kurz inox tps croce pozi	4.0x 50 inox	a2 - aisi 304	pz	500	200
8.463.876	viti kurz inox tps croce pozi	4.5x 25 inox	a2 - aisi 304	pz	500	1
6.329.969	viti kurz inox tps croce pozi	4.5x 40 inox	a2 - aisi 304	pz	500	200
3.919.187	viti kurz inox tps croce pozi	4.5x 50 inox	a2 - aisi 304	pz	500	200
2.958.903	viti kurz inox tps croce pozi	4.5x 60 inox	a2 - aisi 304	pz	500	200
4.337.003	viti kurz inox tps croce pozi	5.0x 35 inox	a2 - aisi 304	pz	500	1
6.815.547	viti kurz inox tps croce pozi	5.0x 45 inox	a2 - aisi 304	pz	200	1
1.407.136	viti kurz inox tps croce pozi	5.0x 50 inox	a2 - aisi 304	pz	200	200
7.122.415	viti kurz inox tps croce pozi	5.0x 60 inox	a2 - aisi 304	pz	200	100
7.728.877	viti kurz inox tps croce pozi	5.0x 70/60 inox	a2 - aisi 304	pz	200	1
7.089.947	viti kurz inox tps croce pozi	5.0x 80/60 inox	a2 - aisi 304	pz	200	1
2.477.893	viti kurz inox tps croce pozi	5.0x 90/60 inox	a2 - aisi 304	pz	200	1
7.975.349	viti kurz inox tps croce pozi	5.0x100/60 inox	a2 - aisi 304	pz	100	1

GALIMBERTI FERRAMENTA
www .galimbertiferramenta.com

VITI AUTOFILETTANTI

Prevalentemente impiegata nell'industria meccanica, plastica e anche per particolari utilizzi nel settore del legno. Utilizzo su lamiere e particolari metallici senza nessuna operazione di maschiatura.

74580010



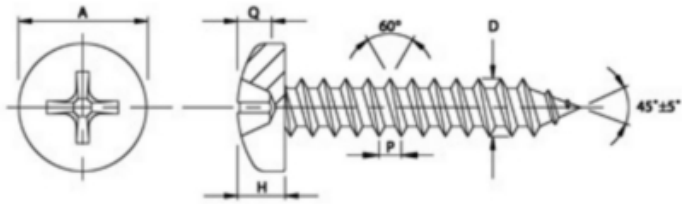

codice	descrizione		u.m.	imb.	m.o.
7.072.048	viti autofil. tc croce pozi	2.9 x 16 nich.	pz	2000	1*
6.241.599	viti autofil. tc croce pozi	2.9 x 19 nich.	pz	2000	1*
6.597.108	viti autofil. tc croce pozi	3.9 x 38 nich.	pz	500	1*
4.270.638	viti autofil. tc croce pozi	4.8 x 32 nich.	pz	500	1*
5.284.986	viti autofil. tc croce ph	3.5 x 6.5 grez	pz	2000	4000*
6.854.386	viti autofil. tc croce pozi	2.9 x 22 zinc.	pz	2000	1*
1.195.606	viti autofil. tc croce pozi	3.9 x 6.5 zinc	pz	2000	1*
1.106.404	viti autofil. tc croce pozi	4.2 x 16 zinc.	pz	2000	1*
1.068.665	viti autofil. tc croce pozi	4.8 x 13 zinc.	pz	1000	1*

L'acciaio inox garantisce un'ottima protezione contro la ruggine e alla successiva corrosione.
Viene impiegata prevalentemente in ambienti esterni ad alto tasso di umidità e particolarmente in ambienti marini, nei cantieri navali ed anche nella costruzione di macchinari adibiti ad uso alimentare.

74580020



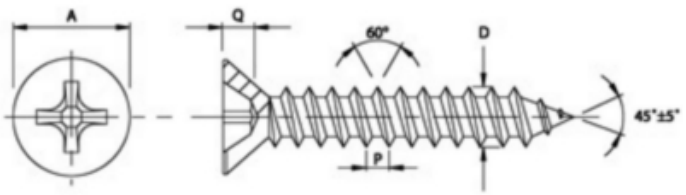

codice	descrizione		u.m.	imb.	m.o.
5.609.864	viti autofil. tps croce pozi	2.9 x 16 brun.	pz	2000	1*
8.648.907	viti autofil. tps croce pozi	3.9 x 45 nich.	pz	500	1*
2.931.661	viti autofil. tps croce pozi	2.9 x 25 zinc.	pz	2000	1*
5.597.864	viti autofil. tps croce ph	4.2 x 38 zinc.	pz	1000	1

GALIMBERTI FERRAMENTA
www .galimbertiferramenta.com

74580030

codice	descrizione		u.m.	imb.	m.o.
4.325.536	viti autofil. tgs croce pozi	3.9 x 13 brun.	pz	2000	1*
4.345.770	viti autofil. tgs croce pozi	3.5 x 16 nich.	pz	1000	1*
1.434.620	viti autofil. tgs croce pozi	3.9 x 25 nich.	pz	1000	1*
4.581.857	viti autofil. tgs croce pozi	4.2 x 16 nich.	pz	1500	1*
1.442.502	viti autofil. tgs croce pozi	4.2 x 25 nich.	pz	1000	1*
6.862.565	viti autofil. tgs croce pozi	3.5 x 19 zinc.	pz	2000	1*

Prevalentemente impiegata nell'industria meccanica, plastica e anche per particolari utilizzi nel settore del legno.
Utilizzo su lamiere e particolari metallici senza nessuna operazione di maschiatura.
Campo specifico di applicazione: serramenti in alluminio.

74580060



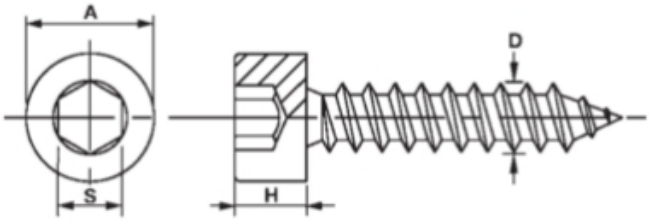

codice	descrizione		u.m.	imb.	m.o.
6.190.408	viti autofil. tc c/esagono	4.8 x 38 zinc.	pz	500	1
7.022.517	viti autofil. tc c/esagono	4.8 x 45 zinc.	pz	400	1
2.240.145	viti autofil. tc c/esagono	6.3 x 38 zinc.	pz	400	400

GALIMBERTI FERRAMENTA
www .galimbertiferramenta.com

VITI AUTOFILETTANTI INOX

Vite autofilettante che si presta a svariati utilizzi.
L'acciaio inox garantisce un'ottima protezione contro la ruggine e alla successiva corrosione.
Viene impiegata prevalentemente in ambienti esterni ad alto tasso di umidità e particolarmente in ambienti marini, nei cantieri navali ed anche nella costruzione di macchinari adibiti ad uso alimentare.

74140010



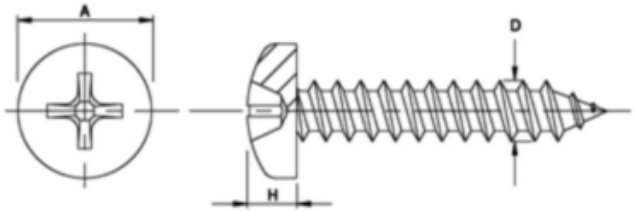

codice	descrizione		u.m.	imb.	m.o.
3.221.624	viti autofil. inox tc + pozi	4.2 x 25 inox	pz	500	1*
9.130.227	viti autofil. inox tc + ph	4.2 x 13 inox	pz	500	500

74140020



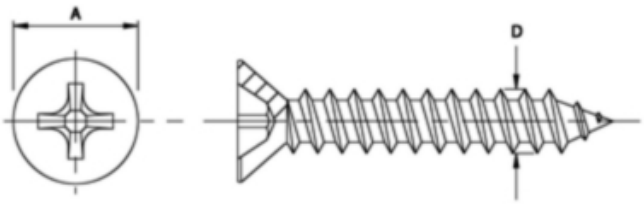

codice	descrizione		u.m.	imb.	m.o.
4.706.830	viti autofil. inox tps + pozi	2.9 x 13 inox	pz	2000	1*
8.476.050	viti autofil. inox tps + pozi	3.5 x 16 inox	pz	1000	1*

GALIMBERTI FERRAMENTA
www .galimbertiferramenta.com

VITI AUTOFORANTI

Prevalentemente impiegata su lamiere e particolari metallici senza nessuna operazione di foratura e/o maschiatura riducendo notevolmente i tempi di applicazione e conseguentemente i costi.
Di grande versatilità, ideale per fissare lamiere, profili metallici e PVC su supporti metallici.
La punta autoforante garantisce l'esecuzione di un foro perfettamente dimensionato evitando errori di foratura e/o accoppiamento.

75460010



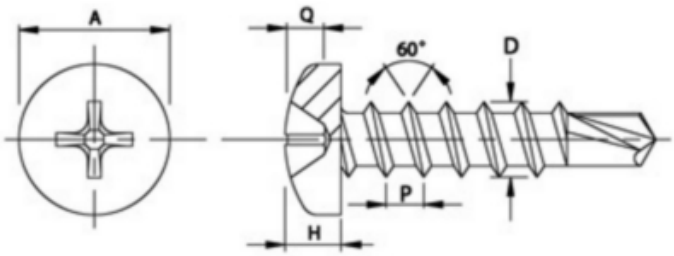

codice	descrizione			u.m.	imb.	m.o.
1.859.669	viti autoforanti tc croce ph	4.8 x 38 zinc.	uni 8118	pz	500	1000
3.744.680	viti autoforanti tc croce ph	4.8 x 60 zinc.	uni 8118	pz	200	400

Prevalentemente impiegata su lamiere e particolari metallici senza nessuna operazione di foratura e/o maschiatura riducendo notevolmente i tempi di applicazione e conseguentemente i costi.
Utilizzata massiciamente nell'assemblaggio del CARTONGESSO.
Di grande versatilità, ideale per fissare lamiere, profili metallici e PVC su supporti metallici.
La punta autoforante garantisce l'esecuzione di un foro perfettamente dimensionato evitando errori di foratura e/o accoppiamento.

75460020



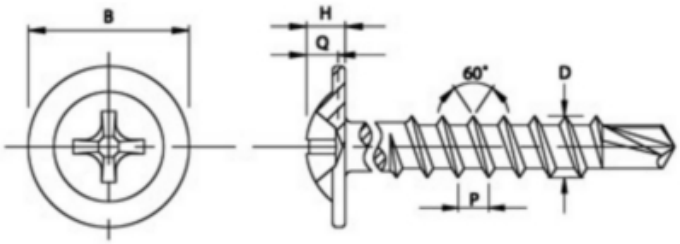

codice	descrizione			u.m.	imb.	m.o.
5.407.682	viti autoforanti tmt croce ph	4.2 x 16 zinc.	testa c/flangia 3/11	pz	1000	1

Prevalentemente impiegata su lamiere e particolari metallici senza nessuna operazione di foratura e/o maschiatura riducendo notevolmente i tempi di applicazione e conseguentemente i costi.
Utilizzata massiciamente nell'assemblaggio del CARTONGESSO.
Di grande versatilità, ideale per fissare lamiere, profili metallici e PVC su supporti metallici.
La punta autoforante garantisce l'esecuzione di un foro perfettamente dimensionato evitando errori di foratura e/o accoppiamento.

GALIMBERTI FERRAMENTA
www .galimbertiferramenta.com

75570010



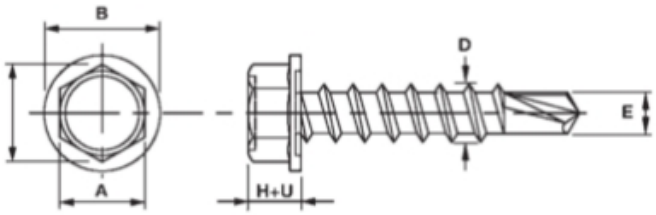

codice	descrizione			u.m.	imb.	m.o.
1.055.948	viti autoforanti te finta rond	4.8 x 22 zinc.	uni 8117	pz	500	2000
2.110.141	viti autoforanti te finta rond	6.3 x 70 zinc.	uni 8117	pz	200	200

Prevalentemente impiegata su lamiere e particolari metallici senza nessuna operazione di foratura e/o maschiatura riducendo notevolmente i tempi di applicazione e conseguentemente i costi.
Utilizzata massiciamente nell'assemblaggio del CARTONGESSO.
Di grande versatilità, ideale per fissare lamiere, profili metallici e PVC su supporti metallici.
La punta autoforante garantisce l'esecuzione di un foro perfettamente dimensionato evitando errori di foratura e/o accoppiamento.

75590010



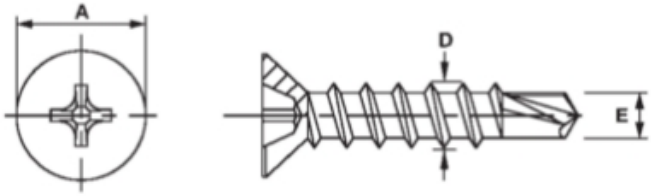

codice	descrizione			u.m.	imb.	m.o.
8.763.617	viti autoforanti tps croce ph	3.9 x 13 zinc.	uni 8119	pz	1000	1
6.171.681	viti autoforanti tps croce ph	3.9 x 16 zinc.	uni 8119	pz	1000	4000
9.665.927	viti autoforanti tps croce ph	3.9 x 19 zinc.	uni 8119	pz	1000	4000
3.560.853	viti autoforanti tps croce ph	3.9 x 38 zinc.	uni 8119	pz	500	2000
8.027.771	viti autoforanti tps croce ph	4.8 x 25 zinc.	uni 8119	pz	500	2000
4.347.415	viti autoforanti tps croce ph	4.8 x 60 zinc.	uni 8119	pz	200	400
3.872.840	viti autoforanti tps croce ph	3.5 x 25 z.nero	uni 8119	pz	1000	4000
4.567.998	viti autoforanti tps croce ph	3.9 x 25 z.nero	uni 8119	pz	1000	4000
8.818.348	viti autoforanti tps croce ph	3.9 x 32 z.nero	uni 8119	pz	1000	2000

GALIMBERTI FERRAMENTA
www .galimbertiferramenta.com

VITI CON PIOLI SOTTOTESTA

Viti con testa piana larga con pioli sottotesta per evitare la rotazione della vite in fase di avvitamento dei dadi o delle borchie di bloccaggio.

80410010



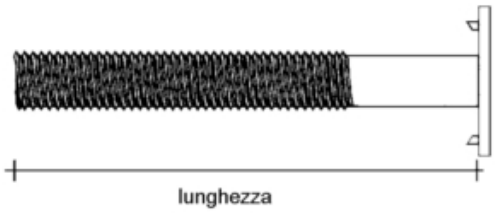

codice	descrizione			u.m.	imb.	m.o.
4.760.245	viti tpl c/pioli	8ma x 40 zinc.	s/rondelle s/dadi	pz	100	1000
5.968.749	viti tpl c/pioli	8ma x 80 zinc.	s/rondelle s/dadi	pz	100	1
6.864.767	viti tpl c/pioli	8ma x 120 zinc.	s/rondelle s/dadi	pz	50	4000*

GALIMBERTI FERRAMENTA
www .galimbertiferramenta.com

VITI EURO

Viti autofilettanti per fissaggio su pannelli predisposti con preforatura.
Viti diam. 5 per fori diametro 4 mm.
Viti diam. 6 per fori diametro 5 mm.

76120010



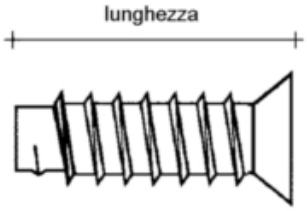

codice	descrizione			u.m.	imb.	m.o.
8.115.225	viti euro tps croce pozi	6.3 x 11 zinc.	testa 7.2	pz	1000	1
8.915.689	viti euro tps croce pozi	6.3 x 13 zinc.	testa 7.2	pz	1000	1
4.200.819	viti euro tps croce pozi	6.3 x 19 zinc.	testa 8.0	pz	1000	1

GALIMBERTI FERRAMENTA
www .galimbertiferramenta.com

VITI TESTA ESAGONALE ACCIAIO 8.8

GALIMBERTI FERRAMENTA
www .galimbertiferramenta.com

79140010

en iso 4017 (din 933 - uni 5739)

Classe 8.8

Viti acciaio testa esagonale

Gambo interamente filettato;
filettatura metrica ISO a passo grosso

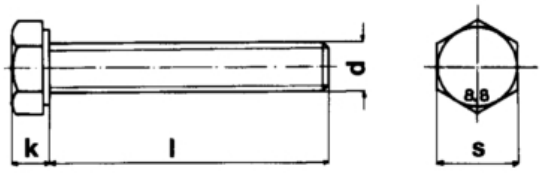

d	M4	M5	M6	M7	M8	M10	M12	M14	M16	M18	M20	M22*	M24	M27	M30
P	0,7	0,8	1	1	1,25	1,5	1,75	2	2	2,5	2,5	2,5	3	3	3,5
S	7	8	10	11	13	17	19	22	24	27	30	32	36	41	46
k	2,8	3,5	4	4,8	5,3	6,4	7,5	8,8	10	11,5	12,5	14	15	17	19

codice	descrizione		u.m.	imb.	m.o.
4.993.766	viti te 8.8 uni 5739	10ma x 16 brun.	pz	200	200
7.962.844	viti te 8.8 uni 5739	10ma x 25 brun.	pz	200	1*
1.323.016	viti te 8.8 uni 5739	4ma x 10 zinc.	pz	500	1
6.768.447	viti te 8.8 uni 5739	4ma x 16 zinc.	pz	500	1
1.015.225	viti te 8.8 uni 5739	4ma x 20 zinc.	pz	500	1
5.827.176	viti te 8.8 uni 5739	4ma x 25 zinc.	pz	500	1
9.314.740	viti te 8.8 uni 5739	4ma x 30 zinc.	pz	500	1
3.143.919	viti te 8.8 uni 5739	4ma x 35 zinc.	pz	500	1
9.974.487	viti te 8.8 uni 5739	4ma x 40 zinc.	pz	500	500
2.996.363	viti te 8.8 uni 5739	5ma x 10 zinc.	pz	500	1
1.703.689	viti te 8.8 uni 5739	5ma x 16 zinc.	pz	500	500
1.769.777	viti te 8.8 uni 5739	5ma x 25 zinc.	pz	500	1
5.459.049	viti te 8.8 uni 5739	5ma x 30 zinc.	pz	500	1
7.923.234	viti te 8.8 uni 5739	5ma x 35 zinc.	pz	500	1
6.011.697	viti te 8.8 uni 5739	5ma x 40 zinc.	pz	500	1
1.626.438	viti te 8.8 uni 5739	6ma x 10 zinc.	pz	200	1
9.121.096	viti te 8.8 uni 5739	6ma x 16 zinc.	pz	200	1
7.764.561	viti te 8.8 uni 5739	6ma x 20 zinc.	pz	200	1
6.310.394	viti te 8.8 uni 5739	6ma x 25 zinc.	pz	200	1
3.665.251	viti te 8.8 uni 5739	6ma x 30 zinc.	pz	200	1
2.125.527	viti te 8.8 uni 5739	6ma x 35 zinc.	pz	200	1
6.393.496	viti te 8.8 uni 5739	6ma x 40 zinc.	pz	200	1
4.876.083	viti te 8.8 uni 5739	6ma x 50 zinc.	pz	200	1
8.449.856	viti te 8.8 uni 5739	8ma x 10 zinc.	pz	200	1
5.169.023	viti te 8.8 uni 5739	8ma x 16 zinc.	pz	200	1
1.100.006	viti te 8.8 uni 5739	8ma x 20 zinc.	pz	200	1
1.574.494	viti te 8.8 uni 5739	8ma x 25 zinc.	pz	200	1
8.933.966	viti te 8.8 uni 5739	8ma x 30 zinc.	pz	200	1
1.600.568	viti te 8.8 uni 5739	8ma x 35 zinc.	pz	200	1
3.746.868	viti te 8.8 uni 5739	8ma x 40 zinc.	pz	200	1
1.459.470	viti te 8.8 uni 5739	8ma x 50 zinc.	pz	200	1
5.418.084	viti te 8.8 uni 5739	8ma x 60 zinc.	pz	200	1
9.539.334	viti te 8.8 uni 5739	8ma x 70 zinc.	pz	200	1
8.635.518	viti te 8.8 uni 5739	8ma x 80 zinc.	pz	200	1
3.866.566	viti te 8.8 uni 5739	10ma x 16 zinc.	pz	200	1
9.177.611	viti te 8.8 uni 5739	10ma x 20 zinc.	pz	200	1
8.543.295	viti te 8.8 uni 5739	10ma x 25 zinc.	pz	200	1
7.809.323	viti te 8.8 uni 5739	10ma x 30 zinc.	pz	200	1
5.767.090	viti te 8.8 uni 5739	10ma x 35 zinc.	pz	200	1
5.992.355	viti te 8.8 uni 5739	10ma x 40 zinc.	pz	200	1
5.531.905	viti te 8.8 uni 5739	10ma x 50 zinc.	pz	200	1
9.887.428	viti te 8.8 uni 5739	10ma x 60 zinc.	pz	200	1
4.028.062	viti te 8.8 uni 5739	10ma x 70 zinc.	pz	100	1

GALIMBERTI FERRAMENTA
www .galimbertiferramenta.com

codice	descrizione		u.m.	imb.	m.o.
9.339.415	viti te 8.8 uni 5739	10ma x 80 zinc.	pz	100	1
1.950.151	viti te 8.8 uni 5739	12ma x 20 zinc.	pz	200	1*
8.080.608	viti te 8.8 uni 5739	12ma x 25 zinc.	pz	200	1*
6.780.135	viti te 8.8 uni 5739	12ma x 30 zinc.	pz	200	1*
7.251.191	viti te 8.8 uni 5739	12ma x 35 zinc.	pz	200	1*
1.695.403	viti te 8.8 uni 5739	12ma x 40 zinc.	pz	200	1*
1.231.250	viti te 8.8 uni 5739	12ma x 50 zinc.	pz	100	100*
9.038.202	viti te 8.8 uni 5739	12ma x 60 zinc.	pz	100	1*
3.225.554	viti te 8.8 uni 5739	12ma x 70 zinc.	pz	100	1*
8.606.365	viti te 8.8 uni 5739	12ma x 80 zinc.	pz	100	1*
7.810.596	viti te 8.8 uni 5739	14ma x 40 zinc.	pz	100	1*

79140020

en iso 4014 (din 931 - uni 5737)

Classe 8.8

Viti acciaio testa esagonale

Gambo parzialmente filettato;
filettatura metrica ISO a passo grosso

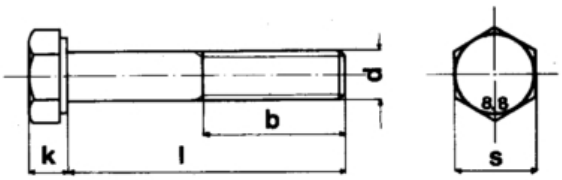

d	M4	M5	M6	M7	M8	M10	M12	M14	M16	M18	M20	M22	M24	M27	M30
P	0,7	0,8	1	1	1,25	1,5	1,75	2	2	2,5	2,5	2,5	3	3	3,5
S	7	8	10	11	13	17	19	22	24	27	30	32	36	41	46
k	2,8	3,5	4	4,8	5,3	6,4	7,5	8,8	10	11,5	12,5	14	15	17	19
b (l<125)	14	16	18	20	22	26	30	34	38	42	46	50	54	60	66
b (125<200)				26	28	32	36	40	44	48	52	56	60	66	72
b (l>200)							49	53	57	61	65	69	73	79	85

codice	descrizione		u.m.	imb.	m.o.
1.562.422	viti te 8.8 uni 5737	6ma x 70 zinc.	pz	200	200*
2.671.659	viti te 8.8 uni 5737	8ma x 100 zinc.	pz	200	200*
1.249.118	viti te 8.8 uni 5737	8ma x 120 zinc.	pz	200	200*

GALIMBERTI FERRAMENTA
www .galimbertiferramenta.com

VITI TESTA CILINDRICA ACCIAIO 8.8

GALIMBERTI FERRAMENTA
www .galimbertiferramenta.com

79090010

en iso 4762 (din 912 - uni 5931)

Viti acciaio testa cilindrica con esagono incassato

Filettatura metrica ISO a passo grosso

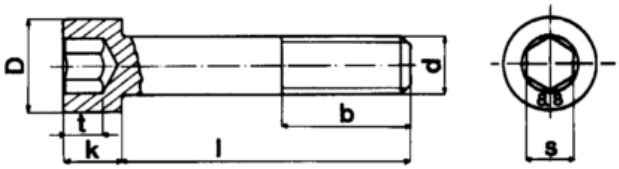

d	M4	M5	M6	M8	M10	M12	M14	M16	M18	M20	M22	M24
D	7	8,5	10	13	16	18	21	24	27	30	33	36
K	4	5	6	8	10	12	14	16	18	20	22	24
S	3	4	5	6	8	10	12	14	14	17	17	19
t	2,2	2,9	3,5	4,5	5,9	7	8,3	9,3	10,3	11,2	11,8	13,5
b	20	22	24	28	32	36	40	44	48	52	56	60



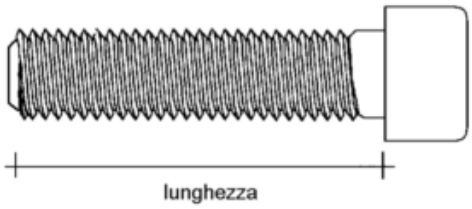

codice	descrizione		u.m.	imb.	m.o.
7.296.321	viti tc c/esag. 8.8 uni 5931	3ma x 30 brun.	pz	500	1*
2.790.305	viti tc c/esag. 8.8 uni 5931	4ma x 6 brun.	pz	500	1*
4.983.187	viti tc c/esag. 8.8 uni 5931	4ma x 12 brun.	pz	500	1*
7.320.507	viti tc c/esag. 8.8 uni 5931	4ma x 14 brun.	pz	500	1*
1.664.959	viti tc c/esag. 8.8 uni 5931	4ma x 16 brun.	pz	500	1*
9.961.838	viti tc c/esag. 8.8 uni 5931	4ma x 20 brun.	pz	500	1*
2.541.822	viti tc c/esag. 8.8 uni 5931	4ma x 25 brun.	pz	500	1*
1.663.532	viti tc c/esag. 8.8 uni 5931	4ma x 30 brun.	pz	500	1*
3.679.128	viti tc c/esag. 8.8 uni 5931	4ma x 35 brun.	pz	500	1*
7.061.523	viti tc c/esag. 8.8 uni 5931	5ma x 20 brun.	pz	500	1*
9.968.158	viti tc c/esag. 8.8 uni 5931	5ma x 25 brun.	pz	500	1*
2.528.533	viti tc c/esag. 8.8 uni 5931	5ma x 30 brun.	pz	500	1*
5.165.490	viti tc c/esag. 8.8 uni 5931	5ma x 35 brun.	pz	500	1*
5.818.754	viti tc c/esag. 8.8 uni 5931	5ma x 40 brun.	pz	500	1*
5.751.358	viti tc c/esag. 8.8 uni 5931	5ma x 50 brun.	pz	500	1*
9.605.053	viti tc c/esag. 8.8 uni 5931	6ma x 12 brun.	pz	200	1*
1.883.442	viti tc c/esag. 8.8 uni 5931	6ma x 16 brun.	pz	200	1*
1.764.734	viti tc c/esag. 8.8 uni 5931	6ma x 20 brun.	pz	200	1*
4.863.625	viti tc c/esag. 8.8 uni 5931	6ma x 25 brun.	pz	200	1*
3.267.004	viti tc c/esag. 8.8 uni 5931	6ma x 30 brun.	pz	200	1*
8.159.861	viti tc c/esag. 8.8 uni 5931	6ma x 35 brun.	pz	200	1*
9.960.626	viti tc c/esag. 8.8 uni 5931	6ma x 40 brun.	pz	200	200*
7.436.000	viti tc c/esag. 8.8 uni 5931	6ma x 50 brun.	pz	200	1*
7.374.227	viti tc c/esag. 8.8 uni 5931	8ma x 12 brun.	pz	200	1*
9.216.495	viti tc c/esag. 8.8 uni 5931	8ma x 16 brun.	pz	200	1*
3.636.091	viti tc c/esag. 8.8 uni 5931	8ma x 20 brun.	pz	200	1*
1.534.078	viti tc c/esag. 8.8 uni 5931	8ma x 25 brun.	pz	200	1*

GALIMBERTI FERRAMENTA
www .galimbertiferramenta.com

codice	descrizione		u.m.	imb.	m.o.
4.986.911	viti tc c/esag. 8.8 uni 5931	8ma x 30 brun.	pz	200	1*
1.550.009	viti tc c/esag. 8.8 uni 5931	8ma x 40 brun.	pz	200	1*
9.320.277	viti tc c/esag. 8.8 uni 5931	8ma x 50 brun.	pz	200	1*
4.471.899	viti tc c/esag. 8.8 uni 5931	8ma x 70 brun.	pz	200	1*
5.767.380	viti tc c/esag. 8.8 uni 5931	8ma x 80 brun.	pz	200	1*
1.619.782	viti tc c/esag. 8.8 uni 5931	8ma x 85 brun.	pz	200	1*
5.708.734	viti tc c/esag. 8.8 uni 5931	10ma x 20 brun.	pz	200	1*
8.779.946	viti tc c/esag. 8.8 uni 5931	10ma x 25 brun.	pz	200	1*
2.290.201	viti tc c/esag. 8.8 uni 5931	10ma x 35 brun.	pz	200	1*
2.330.310	viti tc c/esag. 8.8 uni 5931	10ma x 40 brun.	pz	200	1*
8.266.194	viti tc c/esag. 8.8 uni 5931	10ma x 50 brun.	pz	200	1*
7.414.114	viti tc c/esag. 8.8 uni 5931	12ma x 35 brun.	pz	200	1*
2.678.542	viti tc c/esag. 8.8 uni 5931	12ma x 50 brun.	pz	100	1*
1.693.447	viti tc c/esag. 8.8 uni 5931	12ma x 95 brun.	pz	100	1*
5.770.724	viti tc c/esag. 8.8 uni 5931	4ma x 10 zinc.	pz	500	1
6.996.772	viti tc c/esag. 8.8 uni 5931	4ma x 16 zinc.	pz	500	1
6.915.391	viti tc c/esag. 8.8 uni 5931	4ma x 20 zinc.	pz	500	1
9.181.519	viti tc c/esag. 8.8 uni 5931	4ma x 30 zinc.	pz	500	1
1.293.036	viti tc c/esag. 8.8 uni 5931	4ma x 35 zinc.	pz	500	1
1.144.666	viti tc c/esag. 8.8 uni 5931	4ma x 40 zinc.	pz	500	1
7.628.047	viti tc c/esag. 8.8 uni 5931	4ma x 50 zinc.	pz	500	1
8.748.607	viti tc c/esag. 8.8 uni 5931	5ma x 10 zinc.	pz	500	500*
4.204.787	viti tc c/esag. 8.8 uni 5931	5ma x 16 zinc.	pz	500	1
6.417.673	viti tc c/esag. 8.8 uni 5931	5ma x 20 zinc.	pz	500	1
4.838.111	viti tc c/esag. 8.8 uni 5931	5ma x 25 zinc.	pz	500	1*
6.655.006	viti tc c/esag. 8.8 uni 5931	5ma x 30 zinc.	pz	500	1
3.709.375	viti tc c/esag. 8.8 uni 5931	5ma x 35 zinc.	pz	500	1
9.475.922	viti tc c/esag. 8.8 uni 5931	5ma x 40 zinc.	pz	500	500
2.560.274	viti tc c/esag. 8.8 uni 5931	6ma x 10 zinc.	pz	200	1
3.330.036	viti tc c/esag. 8.8 uni 5931	6ma x 12 zinc.	pz	200	1
1.461.244	viti tc c/esag. 8.8 uni 5931	6ma x 14 zinc.	pz	200	200
9.226.012	viti tc c/esag. 8.8 uni 5931	6ma x 16 zinc.	pz	200	1
4.244.431	viti tc c/esag. 8.8 uni 5931	6ma x 20 zinc.	pz	200	1
7.816.369	viti tc c/esag. 8.8 uni 5931	6ma x 25 zinc.	pz	200	1
6.237.516	viti tc c/esag. 8.8 uni 5931	6ma x 30 zinc.	pz	200	1
5.420.803	viti tc c/esag. 8.8 uni 5931	6ma x 35 zinc.	pz	200	1
1.179.392	viti tc c/esag. 8.8 uni 5931	6ma x 40 zinc.	pz	200	1
5.147.052	viti tc c/esag. 8.8 uni 5931	6ma x 45 zinc.	pz	200	1
1.583.687	viti tc c/esag. 8.8 uni 5931	6ma x 50 zinc.	pz	200	1
1.225.006	viti tc c/esag. 8.8 uni 5931	8ma x 16 zinc.	pz	200	1
3.178.287	viti tc c/esag. 8.8 uni 5931	8ma x 20 zinc.	pz	200	1
2.014.494	viti tc c/esag. 8.8 uni 5931	8ma x 25 zinc.	pz	200	1
1.168.129	viti tc c/esag. 8.8 uni 5931	8ma x 30 zinc.	pz	200	1
5.811.984	viti tc c/esag. 8.8 uni 5931	8ma x 35 zinc.	pz	200	1
8.420.398	viti tc c/esag. 8.8 uni 5931	8ma x 40 zinc.	pz	200	1
7.511.684	viti tc c/esag. 8.8 uni 5931	8ma x 45 zinc.	pz	200	1
6.058.326	viti tc c/esag. 8.8 uni 5931	8ma x 50 zinc.	pz	200	1
1.045.871	viti tc c/esag. 8.8 uni 5931	8ma x 60 zinc.	pz	200	1
7.326.158	viti tc c/esag. 8.8 uni 5931	10ma x 16 zinc.	pz	200	1
2.090.641	viti tc c/esag. 8.8 uni 5931	10ma x 20 zinc.	pz	200	1
2.030.173	viti tc c/esag. 8.8 uni 5931	10ma x 25 zinc.	pz	200	1
2.524.504	viti tc c/esag. 8.8 uni 5931	10ma x 30 zinc.	pz	200	1
1.798.920	viti tc c/esag. 8.8 uni 5931	10ma x 35 zinc.	pz	200	1
2.748.566	viti tc c/esag. 8.8 uni 5931	10ma x 40 zinc.	pz	200	1
5.473.359	viti tc c/esag. 8.8 uni 5931	10ma x 45 zinc.	pz	200	1
8.312.761	viti tc c/esag. 8.8 uni 5931	10ma x 50 zinc.	pz	200	1
3.254.202	viti tc c/esag. 8.8 uni 5931	10ma x 55 zinc.	pz	200	1
7.541.469	viti tc c/esag. 8.8 uni 5931	10ma x 60 zinc.	pz	200	1

GALIMBERTI FERRAMENTA
www .galimbertiferramenta.com

VITI TESTA PIANA SVASATA ACCIAIO 10.9

GALIMBERTI FERRAMENTA
www .galimbertiferramenta.com

79200010

uni 5933 (DIN 7991)

Classe 10.9

Viti a testa svasata piana con esagono incassato

Filettatura metrica ISO a passo grosso

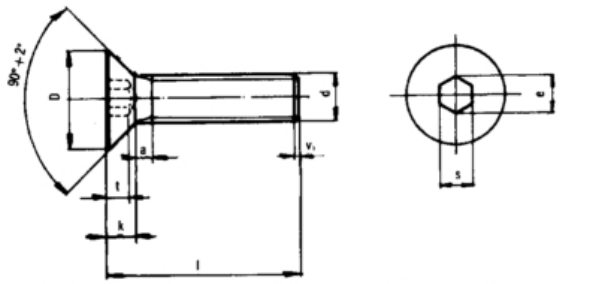

d	4	5	6	8	10	12	14	16	18	20
D	8	10	12	16	20	24	27	30	33	36
K	2,3	2,8	3,3	4,4	5,5	6,5	7	7,5	8	8,5
s	2,5	3	4	5	6	8	10	10	12	12
t	2	2,4	2,8	3,8	4,8	5	5,3	5,8	6	6,5

codice	descrizione		u.m.	imb.	m.o.
1.552.423	viti tps c/esag. 10.9 uni 5933	3ma x 20 brunit	pz	500	1*
1.984.279	viti tps c/esag. 10.9 uni 5933	4ma x 16 brunit	pz	500	1*
1.357.004	viti tps c/esag. 10.9 uni 5933	10ma x 18 brunit	pz	200	1*
9.298.972	viti tps c/esag. 10.9 uni 5933	10ma x 35 brun.	pz	200	200*
8.271.822	viti tps c/esag. 10.9 uni 5933	4ma x 8 zinc.	pz	500	500
1.412.505	viti tps c/esag. 10.9 uni 5933	4ma x 10 zinc.	pz	500	1
1.800.005	viti tps c/esag. 10.9 uni 5933	4ma x 12 zinc.	pz	500	500
2.728.230	viti tps c/esag. 10.9 uni 5933	4ma x 14 zinc.	pz	500	500
6.226.725	viti tps c/esag. 10.9 uni 5933	4ma x 16 zinc.	pz	1000	1
9.255.128	viti tps c/esag. 10.9 uni 5933	4ma x 18 zinc.	pz	500	500
9.846.135	viti tps c/esag. 10.9 uni 5933	4ma x 20 zinc.	pz	500	1
5.651.368	viti tps c/esag. 10.9 uni 5933	4ma x 25 zinc.	pz	500	1
3.770.801	viti tps c/esag. 10.9 uni 5933	4ma x 30 zinc.	pz	500	1
1.537.703	viti tps c/esag. 10.9 uni 5933	4ma x 35 zinc.	pz	500	500
1.984.767	viti tps c/esag. 10.9 uni 5933	4ma x 40 zinc.	pz	500	1
9.177.000	viti tps c/esag. 10.9 uni 5933	5ma x 12 zinc.	pz	500	500
5.284.238	viti tps c/esag. 10.9 uni 5933	5ma x 14 zinc.	pz	500	500
9.194.670	viti tps c/esag. 10.9 uni 5933	5ma x 16 zinc.	pz	500	1
6.365.523	viti tps c/esag. 10.9 uni 5933	5ma x 18 zinc.	pz	500	500
7.272.189	viti tps c/esag. 10.9 uni 5933	5ma x 20 zinc.	pz	500	1
8.600.868	viti tps c/esag. 10.9 uni 5933	5ma x 25 zinc.	pz	500	1
9.699.953	viti tps c/esag. 10.9 uni 5933	5ma x 30 zinc.	pz	500	500
6.239.640	viti tps c/esag. 10.9 uni 5933	5ma x 35 zinc.	pz	500	500
8.748.973	viti tps c/esag. 10.9 uni 5933	5ma x 40 zinc.	pz	500	1
2.217.215	viti tps c/esag. 10.9 uni 5933	6ma x 10 zinc.	pz	200	1
1.006.674	viti tps c/esag. 10.9 uni 5933	6ma x 12 zinc.	pz	200	200
7.290.008	viti tps c/esag. 10.9 uni 5933	6ma x 14 zinc.	pz	200	200
3.462.904	viti tps c/esag. 10.9 uni 5933	6ma x 16 zinc.	pz	500	1
9.210.295	viti tps c/esag. 10.9 uni 5933	6ma x 18 zinc.	pz	200	200
3.932.667	viti tps c/esag. 10.9 uni 5933	6ma x 20 zinc.	pz	200	1
2.843.766	viti tps c/esag. 10.9 uni 5933	6ma x 25 zinc.	pz	200	1
8.234.377	viti tps c/esag. 10.9 uni 5933	6ma x 30 zinc.	pz	200	1
4.520.542	viti tps c/esag. 10.9 uni 5933	6ma x 35 zinc.	pz	200	200
9.824.539	viti tps c/esag. 10.9 uni 5933	6ma x 40 zinc.	pz	200	1
6.270.049	viti tps c/esag. 10.9 uni 5933	8ma x 10 zinc.	pz	200	200
2.252.865	viti tps c/esag. 10.9 uni 5933	8ma x 12 zinc.	pz	200	200
2.141.367	viti tps c/esag. 10.9 uni 5933	8ma x 14 zinc.	pz	200	200
8.098.351	viti tps c/esag. 10.9 uni 5933	8ma x 16 zinc.	pz	200	200
4.385.035	viti tps c/esag. 10.9 uni 5933	8ma x 18 zinc.	pz	200	200
6.901.578	viti tps c/esag. 10.9 uni 5933	8ma x 20 zinc.	pz	200	1
9.670.266	viti tps c/esag. 10.9 uni 5933	8ma x 25 zinc.	pz	200	1
7.047.220	viti tps c/esag. 10.9 uni 5933	8ma x 30 zinc.	pz	200	1
5.355.860	viti tps c/esag. 10.9 uni 5933	8ma x 35 zinc.	pz	200	1

GALIMBERTI FERRAMENTA
www .galimbertiferramenta.com

codice	descrizione		u.m.	imb.	m.o.
4.829.300	viti tps c/esag. 10.9 uni 5933	8ma x 40 zinc.	pz	200	1
9.076.266	viti tps c/esag. 10.9 uni 5933	10ma x 16 zinc.	pz	200	200
6.709.891	viti tps c/esag. 10.9 uni 5933	10ma x 18 zinc.	pz	200	200
8.020.178	viti tps c/esag. 10.9 uni 5933	10ma x 20 zinc.	pz	200	1
8.650.665	viti tps c/esag. 10.9 uni 5933	10ma x 25 zinc.	pz	200	1
6.380.670	viti tps c/esag. 10.9 uni 5933	10ma x 30 zinc.	pz	200	1
2.379.920	viti tps c/esag. 10.9 uni 5933	10ma x 35 zinc.	pz	200	200
9.553.392	viti tps c/esag. 10.9 uni 5933	10ma x 40 zinc.	pz	200	1
7.307.874	viti tps c/esag. 10.9 uni 5933	10ma x 50 zinc.	pz	200	1
4.658.740	viti tps c/esag. 10.9 uni 5933	12ma x 20 zinc.	pz	200	200
9.957.268	viti tps c/esag. 10.9 uni 5933	12ma x 25 zinc.	pz	200	200
6.120.948	viti tps c/esag. 10.9 uni 5933	12ma x 30 zinc.	pz	200	1
5.376.391	viti tps c/esag. 10.9 uni 5933	12ma x 35 zinc.	pz	200	200
9.151.987	viti tps c/esag. 10.9 uni 5933	12ma x 40 zinc.	pz	200	1
8.157.089	viti tps c/esag. 10.9 uni 5933	14ma x 30 zinc.	pz	200	200
9.624.238	viti tps c/esag. 10.9 uni 5933	14ma x 35 zinc.	pz	100	100
8.328.991	viti tps c/esag. 10.9 uni 5933	14ma x 40 zinc.	pz	100	100

GALIMBERTI FERRAMENTA
www .galimbertiferramenta.com

VITI TESTA BOMBATA LARGA

Viti con filetto meccanico su tutta la lunghezza del gambo e testa bombata larga con taglio combinato a croce pozi e taglio.
Utilizzabili per il fissaggio di pomoli e maniglie (filetto 4ma) e per assemblaggi in genere (filetto 6ma, 8ma, 7/16).
Non richiedono la svasatura dei fori e l'utilizzo di rondelle sottoviti.
La testa di diametro maggiorato garantisce un'ampia superficie di appoggio.

GALIMBERTI FERRAMENTA
www .galimbertiferramenta.com

77990010



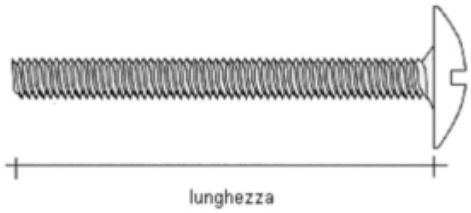

codice	descrizione			u.m.	imb.	m.o.
6.399.009	viti tbl croce combi fe	6ma x 20 bronz		pz	500	1*
1.392.418	viti tbl croce combi fe	6ma x 25 bronz		pz	250	1*
2.612.560	viti tbl croce combi fe	6ma x 10 nich.		pz	500	1
7.984.037	viti tbl croce combi fe	6ma x 14 nich.		pz	500	1
9.588.134	viti tbl croce combi fe	6ma x 20 nich.		pz	500	1
3.789.230	viti tbl croce combi fe	6ma x 25 nich.		pz	250	1
8.202.741	viti tbl croce combi fe	6ma x 30 nich.		pz	250	1
2.299.570	viti tbl croce combi fe	6ma x 35 nich.		pz	250	1
5.922.437	viti tbl croce combi fe	6ma x 40 nich.		pz	250	1
1.951.639	viti tbl croce combi fe	6ma x 45 nich.		pz	250	1
4.727.040	viti tbl croce combi fe	6ma x 50 nich.		pz	250	1
2.154.978	viti tbl croce combi fe	6ma x 60 nich.		pz	250	1
9.175.006	viti tbl croce combi fe	6ma x 14 ott.		pz	500	1
4.763.598	viti tbl croce combi fe	6ma x 25 ott.		pz	250	1
7.339.301	viti tbl croce combi fe	6ma x 30 ott.		pz	250	1
4.596.240	viti tbl croce combi fe	6ma x 35 ott.		pz	250	1
2.464.138	viti tbl croce combi fe	6ma x 40 ott.		pz	250	1
6.292.003	viti tbl croce combi fe	6ma x 50 ott.		pz	250	1
9.070.134	viti tbl croce combi fe	6ma x 60 ott.		pz	200	1
7.284.717	viti tbl croce combi fe	8ma x 40 ott.		pz	100	1*
1.488.913	viti tbl croce combi fe	7/16 x 30 ott.		pz	250	1*
1.708.523	viti tbl croce combi fe	7/16 x 40 ott.		pz	100	1*
6.532.246	viti tbl croce combi fe	7/16 x 50 ott.		pz	100	1*
8.687.449	viti tbl croce combi fe	7/16 x 60 ott.		pz	100	1*
8.134.837	viti tbl croce combi fe	7/16 x 70 ott.		pz	100	1*
4.091.714	viti tbl croce combi fe	4ma x 7 zinc.	x pomoli e maniglie	pz	1000	1
7.638.480	viti tbl croce combi fe	4ma x 8 zinc.	x pomoli e maniglie	pz	1000	1
6.032.784	viti tbl croce combi fe	4ma x 10 zinc.	x pomoli e maniglie	pz	1000	1
7.921.568	viti tbl croce combi fe	4ma x 12 zinc.	x pomoli e maniglie	pz	1000	1
1.163.803	viti tbl croce combi fe	4ma x 15 zinc.	x pomoli e maniglie	pz	1000	1
7.171.420	viti tbl croce combi fe	4ma x 18 zinc.	x pomoli e maniglie	pz	1000	1
2.458.410	viti tbl croce combi fe	4ma x 20 zinc.	x pomoli e maniglie	pz	1000	1
9.538.030	viti tbl croce combi fe	4ma x 22 zinc.	x pomoli e maniglie	pz	1000	1
6.231.026	viti tbl croce combi fe	4ma x 23 zinc.	x pomoli e maniglie	pz	1000	1
8.512.017	viti tbl croce combi fe	4ma x 25 zinc.	x pomoli e maniglie	pz	1000	1
1.985.009	viti tbl croce combi fe	4ma x 28 zinc.	x pomoli e maniglie	pz	1000	1
3.253.632	viti tbl croce combi fe	4ma x 30 zinc.	x pomoli e maniglie	pz	1000	1
9.344.679	viti tbl croce combi fe	4ma x 32 zinc.	x pomoli e maniglie	pz	500	1
4.819.974	viti tbl croce combi fe	4ma x 35 zinc.	x pomoli e maniglie	pz	1000	1
1.278.323	viti tbl croce combi fe	4ma x 38 zinc.	x pomoli e maniglie	pz	1000	1
2.984.858	viti tbl croce combi fe	4ma x 40 zinc.	x pomoli e maniglie	pz	500	1
6.227.760	viti tbl croce combi fe	4ma x 42 zinc.	x pomoli e maniglie	pz	500	1

GALIMBERTI FERRAMENTA
www .galimbertiferramenta.com

codice	descrizione			u.m.	imb.	m.o.
1.153.453	viti tbl croce combi fe	4ma x 45 zinc.	x pomoli e maniglie	pz	1000	1
1.367.645	viti tbl croce combi fe	4ma x 50 zinc.	x pomoli e maniglie	pz	500	1
1.552.812	viti tbl croce combi fe	4ma x 55 zinc.	x pomoli e maniglie	pz	500	1
8.511.652	viti tbl croce combi fe	4ma x 60 zinc.	x pomoli e maniglie	pz	500	1
3.973.219	viti tbl croce combi fe	5ma x 12 zinc.		pz	1000	1*
8.268.983	viti tbl croce combi fe	5ma x 35 zinc.		pz	500	1*
1.399.844	viti tbl croce combi fe	5ma x 50 zinc.		pz	500	1*

GALIMBERTI FERRAMENTA
www .galimbertiferramenta.com

VITI TESTA CILINDRICA CON ESAGONO

Viti in acciaio non temperato a testa cilindrica cava esagonale con filetto meccanico.
Indicate per assemblaggi di mobili in genere.
Per applicazioni con testa della vite incassata nel pannello si consiglia l'utilizzo di rondelle sede.

78100010



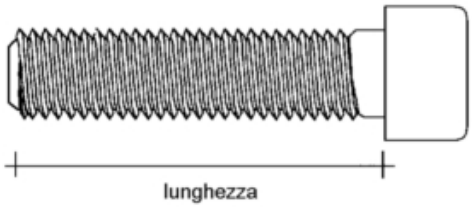

codice	descrizione		u.m.	imb.	m.o.
6.570.729	viti tc c/esag. fe 4.8	6ma x 12 brun.	pz	500	1*
1.978.209	viti tc c/esag. fe 4.8	6ma x 20 brun.	pz	500	1*
5.997.817	viti tc c/esag. fe 4.8	6ma x 30 brun.	pz	500	1*
7.396.564	viti tc c/esag. fe 4.8	6ma x 35 brun.	pz	250	1*
2.734.934	viti tc c/esag. fe 4.8	6ma x 45 brun.	pz	250	1*
2.272.146	viti tc c/esag. fe 4.8	6ma x 50 brun.	pz	250	1*
1.711.424	viti tc c/esag. fe 4.8	6ma x 70 brun.	pz	100	1*
1.827.903	viti tc c/esag. fe 4.8	6ma x 80 brun.	pz	100	1*
3.495.889	viti tc c/esag. fe 4.8	6ma x 100 brun.	pz	100	1*
6.920.180	viti tc c/esag. fe 4.8	8ma x 20 brun.	pz	250	1*
4.188.308	viti tc c/esag. fe 4.8	8ma x 35 brun.	pz	250	1*
5.783.625	viti tc c/esag. fe 4.8	8ma x 60 brun.	pz	100	1*
1.902.471	viti tc c/esag. fe 4.8	8ma x 70 brun.	pz	100	1*
2.941.967	viti tc c/esag. fe 4.8	8ma x 90 brun.	pz	100	1*
3.596.784	viti tc c/esag. fe 4.8	8ma x 100 brun.	pz	100	1*

GALIMBERTI FERRAMENTA
www .galimbertiferramenta.com

VITI TESTA CILINDRICA CROCE

Prevalentemente impiegata nell'industria meccanica.
Vite specifica per l'utilizzo su lamiere e particolari metallici forati e successivamente maschiati, oppure con l'utilizzo dell'apposito dado.

78000010



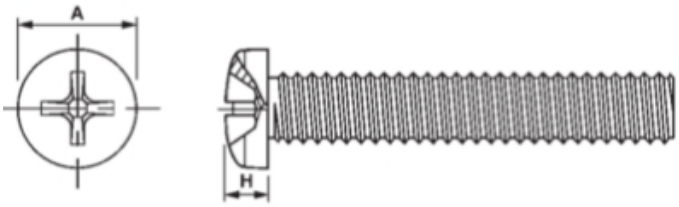

codice	descrizione		u.m.	imb.	m.o.
6.397.203	viti tc croce fe ph	6ma x 30 brun.	pz	500	1*
6.482.787	viti tc croce fe ph	6ma x 30 grezz	pz	500	1*
8.241.856	viti tc croce fe ph	6ma x 35 grezz	pz	500	1*
2.927.800	viti tc croce fe ph	4ma x 12 zinc.	pz	1000	4000
8.698.490	viti tc croce fe ph	4ma x 25 zinc.	pz	1000	2000
8.352.002	viti tc croce fe ph	5ma x 6 zinc.	pz	1000	4000
8.692.368	viti tc croce fe ph	5ma x 12 zinc.	pz	1000	2000
6.242.329	viti tc croce fe ph	6ma x 35 zinc.	pz	500	800

GALIMBERTI FERRAMENTA
www .galimbertiferramenta.com

VITI TESTA ESAGONALE

78210010

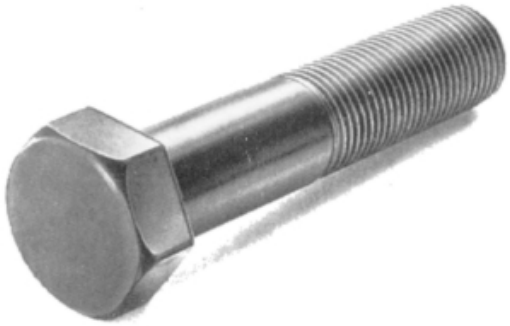

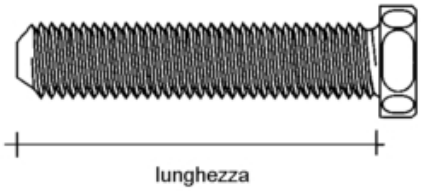

codice	descrizione		u.m.	imb.	m.o.
6.132.965	viti te 4.8 din 558	4ma x 30 zinc.	pz	500	1*
8.523.990	viti te 4.8 din 558	5ma x 25 zinc.	pz	500	1
1.884.401	viti te 4.8 din 558	5ma x 30 zinc.	pz	500	1
3.871.300	viti te 4.8 din 558	5ma x 40 zinc.	pz	500	1
6.977.863	viti te 4.8 din 558	5ma x 70 zinc.	pz	250	1*
4.264.354	viti te 4.8 din 558	6ma x 10 zinc.	pz	500	1
8.789.143	viti te 4.8 din 558	6ma x 20 zinc.	pz	500	1
7.207.785	viti te 4.8 din 558	6ma x 25 zinc.	pz	250	1
7.573.521	viti te 4.8 din 558	6ma x 30 zinc.	pz	250	1
5.098.422	viti te 4.8 din 558	6ma x 35 zinc.	pz	250	1
2.452.524	viti te 4.8 din 558	6ma x 40 zinc.	pz	250	1
8.893.277	viti te 4.8 din 558	6ma x 45 zinc.	pz	250	1
1.102.734	viti te 4.8 din 558	6ma x 50 zinc.	pz	250	1
2.767.574	viti te 4.8 din 558	6ma x 60 zinc.	pz	250	1*
4.201.847	viti te 4.8 din 558	8ma x 16 zinc.	pz	250	1
5.920.556	viti te 4.8 din 558	8ma x 20 zinc.	pz	250	1
8.673.534	viti te 4.8 din 558	8ma x 25 zinc.	pz	250	1
8.799.036	viti te 4.8 din 558	8ma x 30 zinc.	pz	250	1
2.617.336	viti te 4.8 din 558	8ma x 40 zinc.	pz	250	1
4.097.150	viti te 4.8 din 558	8ma x 50 zinc.	pz	100	1
3.423.677	viti te 4.8 din 558	8ma x 60 zinc.	pz	100	1
3.497.456	viti te 4.8 din 558	8ma x 70 zinc.	pz	100	1
7.541.940	viti te 4.8 din 558	8ma x 80 zinc.	pz	100	1
7.892.905	viti te 4.8 din 558	10ma x 25 zinc.	pz	250	150
8.136.459	viti te 4.8 din 558	10ma x 30 zinc.	pz	250	1
7.596.155	viti te 4.8 din 558	10ma x 35 zinc.	pz	250	1
4.248.736	viti te 4.8 din 558	10ma x 40 zinc.	pz	100	1
4.609.544	viti te 4.8 din 558	10ma x 50 zinc.	pz	100	1
2.628.486	viti te 4.8 din 558	10ma x 55 zinc.	pz	100	1
1.253.160	viti te 4.8 din 558	10ma x 60 zinc.	pz	100	1
2.820.446	viti te 4.8 din 558	10ma x 70 zinc.	pz	100	75
6.663.353	viti te 4.8 din 558	10ma x 80 zinc.	pz	100	1

GALIMBERTI FERRAMENTA
www .galimbertiferramenta.com

VITI TESTA PIANA SVASATA CON ESAGONO

Viti in acciaio non temperato a testa piana svasata cava esagonale con filetto meccanico.
Indicate per assemblaggi di mobili in genere.
Sono disponibili i tappi copritesta in diversi colori.

78430010



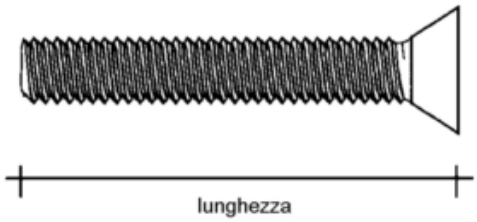

codice	descrizione		u.m.	imb.	m.o.
6.268.060	viti tps c/esag. fe 4.8	6ma x 35 brun.	pz	250	1*
6.190.323	viti tps c/esag. fe 4.8	6ma x 40 brun.	pz	250	1*
3.119.044	viti tps c/esag. fe 4.8	6ma x 50 brun.	pz	250	1*
8.552.877	viti tps c/esag. fe 4.8	6ma x 60 brun.	pz	250	1*
6.784.829	viti tps c/esag. fe 4.8	6ma x 70 brun.	pz	100	1*
4.455.233	viti tps c/esag. fe 4.8	6ma x 90 brun.	pz	100	1*
7.156.335	viti tps c/esag. fe 4.8	8ma x 50 brun.	pz	100	1*
2.583.006	viti tps c/esag. fe 4.8	8ma x 60 brun.	pz	100	1*
5.475.322	viti tps c/esag. fe 4.8	8ma x 80 brun.	pz	100	1*
9.967.311	viti tps c/esag. fe 4.8	8ma x 90 brun.	pz	100	1*
8.257.567	viti tps c/esag. fe 4.8	8ma x 100 brun.	pz	50	400*
3.110.782	viti tps c/esag. fe 4.8	7/16 x 25 brun.	pz	250	1*
8.901.057	viti tps c/esag. fe 4.8	7/16 x 30 brun.	pz	250	1*
3.089.064	viti tps c/esag. fe 4.8	7/16 x 80 brun.	pz	100	1*
4.162.599	viti tps c/esag. fe 4.8	6ma x 20 grez.	pz	500	4000*
3.990.568	viti tps c/esag. fe 4.8	6ma x 20 zinc.	pz	500	1
1.315.677	viti tps c/esag. fe 4.8	6ma x 25 zinc.	pz	250	1
3.141.656	viti tps c/esag. fe 4.8	6ma x 30 zinc.	pz	250	1
1.287.257	viti tps c/esag. fe 4.8	6ma x 35 zinc.	pz	250	1
4.792.949	viti tps c/esag. fe 4.8	6ma x 40 zinc.	pz	250	1
3.996.195	viti tps c/esag. fe 4.8	6ma x 50 zinc.	pz	250	1
1.785.241	viti tps c/esag. fe 4.8	6ma x 60 zinc.	pz	250	1
7.168.109	viti tps c/esag. fe 4.8	8ma x 30 zinc.	pz	250	1

GALIMBERTI FERRAMENTA
www .galimbertiferramenta.com

VITI TESTA PIANA SVASATA CROCE

Viti con filetto meccanico con testa piana svasata con impronta croce pozi per assemblaggi in genere.

78540010



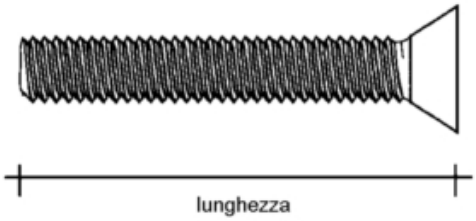

codice	descrizione		u.m.	imb.	m.o.
9.705.623	viti tps croce pozi	5ma x 14 grez.	pz	1000	1*
7.145.124	viti tps croce pozi	5ma x 20 grez.	pz	1000	1*
3.746.806	viti tps croce pozi	5ma x 30 grez.	pz	1000	1*
1.032.314	viti tps croce pozi	5ma x 35 grez.	pz	500	1*
3.014.585	viti tps croce pozi	4ma x 22 zinc.	pz	2000	1*
2.681.283	viti tps croce pozi	4ma x 35 zinc.	pz	1000	50000*
1.250.008	viti tps croce pozi	5ma x 20 zinc.	pz	1000	1*
2.339.733	viti tps croce pozi	5ma x 30 zinc.	pz	500	1*
1.664.355	viti tps croce pozi	5ma x 35 zinc.	pz	500	1*

Prevalentemente impiegata nell’industria meccanica.
Vite specifica per l’utilizzo su lamiere e particolari metallici forati e successivamente maschiati, oppure con l’utilizzo dell’apposito dado

78540020



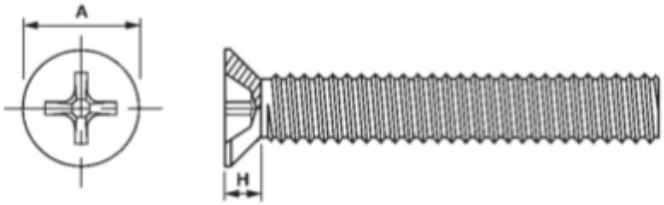

codice	descrizione		u.m.	imb.	m.o.
6.600.167	viti tps croce ph	4ma x 12 nich.	pz	1000	1
3.764.633	viti tps croce ph	4ma x 14 zinc.	pz	2000	1
4.860.235	viti tps croce ph	4ma x 20 zinc.	pz	1000	1
8.043.887	viti tps croce ph	4ma x 25 zinc.	pz	1000	1
3.084.830	viti tps croce ph	4ma x 30 zinc.	pz	1000	1

GALIMBERTI FERRAMENTA
www .galimbertiferramenta.com

VITI TESTA BOMBATA ACCIAIO INOX A2 AISI 304

78610050

iso 7380

Viti a testa bombata con esagono

Filettatura metrica ISO a passo grosso

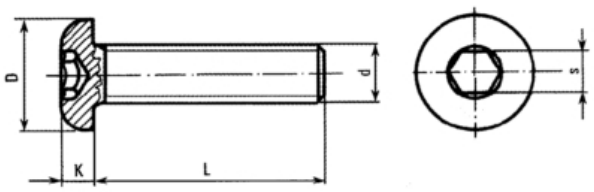

d	M4	M5	M6	M8	M10	M12
D	7,5	9,5	10,5	14	18	21
K	2,1	2,7	3,2	4,3	5,3	6,4
s	2,5	3	4	5	6	8

codice	descrizione		u.m.	imb.	m.o.
8.060.556	viti tbl c/esag. inox iso 7380	4ma x 8	pz	1000	1000
8.140.067	viti tbl c/esag. inox iso 7380	4ma x 10	pz	1000	1000
2.443.898	viti tbl c/esag. inox iso 7380	4ma x 16	pz	500	500
1.999.884	viti tbl c/esag. inox iso 7380	5ma x 10	pz	1000	1000
1.632.545	viti tbl c/esag. inox iso 7380	5ma x 12	pz	500	500
8.183.965	viti tbl c/esag. inox iso 7380	5ma x 16	pz	500	500
7.766.534	viti tbl c/esag. inox iso 7380	6ma x 10	pz	1000	1000
4.673.873	viti tbl c/esag. inox iso 7380	6ma x 20	pz	1000	1000
4.677.734	viti tbl c/esag. inox iso 7380	8ma x 20	pz	500	500

GALIMBERTI FERRAMENTA
www .galimbertiferramenta.com

VITI TESTA CILINDRICA ACCIAIO INOX A2 AISI 304

78650050

din 912

Viti acciaio testa cilindrica
con esagono incassato
Filettatura metrica ISO a passo grosso

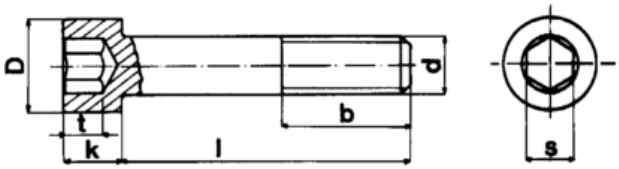

d	M4	M5	M6	M8	M10	M12	M14	M16	M18	M20	M22	M24
D	7	8,5	10	13	16	18	21	24	27	30	33	36
K	4	5	6	8	10	12	14	16	18	20	22	24
S	3	4	5	6	8	10	12	14	14	17	17	19
t	2,2	2,9	3,5	4,5	5,9	7	8,3	9,3	10,3	11,2	11,8	13,5
b	20	22	24	28	32	36	40	44	48	52	56	60

codice	descrizione		u.m.	imb.	m.o.
9.976.528	viti tc c/esag. inox din 912	4ma x 16	pz	1000	1000
1.357.059	viti tc c/esag. inox din 912	5ma x 8	pz	1000	1000
5.576.777	viti tc c/esag. inox din 912	5ma x 16	pz	500	500
2.972.688	viti tc c/esag. inox din 912	6ma x 25	pz	200	200
7.113.369	viti tc c/esag. inox din 912	6ma x 40	pz	200	200

GALIMBERTI FERRAMENTA
www .galimbertiferramenta.com

VITI TESTA ESAGONALE ACCIAIO INOX A2 AISI 304

78760050

din 933

Viti acciaio testa esagonale

Gambo interamente filettato;
filettatura metrica ISO a passo grosso

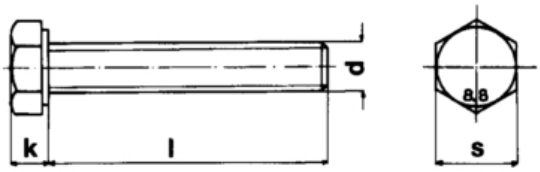

d	M4	M5	M6	M7	M8	M10	M12	M14	M16	M18	M20	M22*	M24	M27	M30
P	0,7	0,8	1	1	1,25	1,5	1,75	2	2	2,5	2,5	2,5	3	3	3,5
S	7	8	10	11	13	17	19	22	24	27	30	32	36	41	46
k	2,8	3,5	4	4,8	5,3	6,4	7,5	8,8	10	11,5	12,5	14	15	17	19

codice	descrizione			u.m.	imb.	m.o.
4.713.401	viti te inox a2 din 933	5ma x 25	tutto filetto	pz	200	1
7.814.563	viti te inox a2 din 933	6ma x 25	tutto filetto	pz	200	1
1.581.843	viti te inox a2 din 933	6ma x 40	tutto filetto	pz	200	1
4.523.475	viti te inox a2 din 933	8ma x 25	tutto filetto	pz	200	200

GALIMBERTI FERRAMENTA
www .galimbertiferramenta.com

VITI TESTA PIANA SVASATA ACCIAIO INOX A2 AISI 304

78870050

din 7991

Viti a testa svasata piana
con esagono incassato

Filettatura metrica ISO a passo grosso

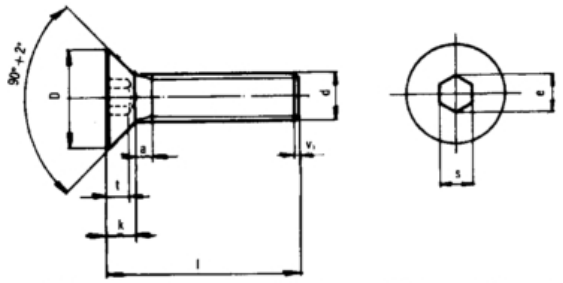

d	4	5	6	8	10	12	14	16	18	20
D	8	10	12	16	20	24	27	30	33	36
K	2,3	2,8	3,3	4,4	5,5	6,5	7	7,5	8	8,5
s	2,5	3	4	5	6	8	10	10	12	12
t	2	2,4	2,8	3,8	4,8	5	5,3	5,8	6	6,5

codice	descrizione		u.m.	imb.	m.o.
3.538.371	viti tps c/esag. inox din 7991	4ma x 10	pz	1000	1000
9.149.410	viti tps c/esag. inox din 7991	5ma x 20	pz	500	500
3.269.718	viti tps c/esag. inox din 7991	5ma x 22	pz	500	500
9.125.841	viti tps c/esag. inox din 7991	5ma x 35	pz	1000	1000

GALIMBERTI FERRAMENTA
www .galimbertiferramenta.com

VITI PIEDI

Tronchetti con filetto legno da una parte e filetto meccanico dalla parte opposta.

80190010



codice	descrizione		u.m.	imb.	m.o.
9.988.729	viti piedi rullate	6ma x 40 grez	pz	500	1
7.351.068	viti piedi rullate	6ma x 50 grez	pz	500	1
4.898.184	viti piedi rullate	6ma x 60 grez	pz	250	1
3.822.395	viti piedi rullate	8ma x 50 grez	pz	250	1*
9.565.081	viti piedi rullate	8ma x 70 grez	pz	250	1*
7.971.587	viti piedi rullate	8ma x 100 grez	pz	150	1*
1.080.452	viti piedi rullate	10ma x 40 grez	pz	250	1
1.274.493	viti piedi rullate	10ma x 50 grez	pz	250	1
8.502.391	viti piedi rullate	10ma x 80 grez	pz	100	1000
5.248.407	viti piedi rullate	10ma x 90 grez	pz	100	500
3.480.540	viti piedi rullate	1/4 x 40 grezz	pz	500	1*
8.646.170	viti piedi rullate	7/16 x 40 grezz	pz	250	2000*
2.106.816	viti piedi rullate	4ma x 20 zinc.	pz	500	1*
1.016.062	viti piedi rullate	4ma x 25 zinc.	pz	1000	1*
8.473.196	viti piedi rullate	5ma x 50 zinc.	pz	500	5000

GALIMBERTI FERRAMENTA
www .galimbertiferramenta.com

SISTEMI DI GIUNZIONE

GALIMBERTI FERRAMENTA
www .galimbertiferramenta.com

BARILOTTI

Barilotti cilindrici con foro trasversale filettato realizzati in metallo o materiale plastico.
Utilizzabili con viti a filetto meccanico per assemblaggi di telai a cornice o giunzioni ortogonali di pannelli.

06930010

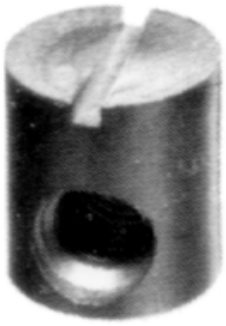

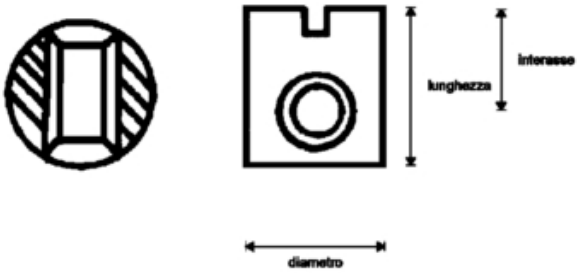

codice	descrizione			u.m.	imb.	m.o.
1.633.931	barilotti foro trasv. fe 6ma	d. 12 x 14 zinc.	interasse mm. 9	pz	500	1
8.365.507	barilotti foro trasv. ny 6ma	d. 12 x 13 bianc	interasse mm. 9	pz	2000	1*

GALIMBERTI FERRAMENTA
www .galimbertiferramenta.com

BUSSOLE A SPINA

Bussole filettate con gambo lungo a spina.
Assicurano il corretto allineamento dei pannelli da accoppiare.

09570010



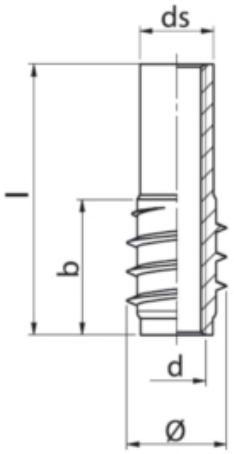

codice	descrizione			u.m.	imb.	m.o.
2.011.080	bussole spina ot 6ma	d. 10 x 28	foro mm. 8	pz	500	1*
1.273.601	bussole spina ot 7/16	d. 12 x 30	foro mm. 10	pz	250	1*
9.022.430	bussole spina fe 6ma	d. 10 x 28 trop.	foro mm. 8	pz	500	1
5.841.011	bussole spina fe 8ma	d. 12 x 32 trop.	foro mm. 10	pz	250	1
2.777.290	bussole spina fe 7/16	d. 12 x 32 trop.	foro mm. 10	pz	250	1

GALIMBERTI FERRAMENTA
www .galimbertiferramenta.com

BUSSOLE AD ESPANSIONE

Bussole filettate con 4 segmenti di espansione realizzate in ottone profilato con sezione esagonale per impedirne la rotazione..
Nel caso di avvitamenti parziali su bussole di media lunghezza la corretta espansione è garantita da una speciale pastiglia in materiale sintetico.
Particolarmente indicate per ottenete la massima tenuta in pannelli in materiali agglomerati.
Si inseriscono a pressione.

09680010



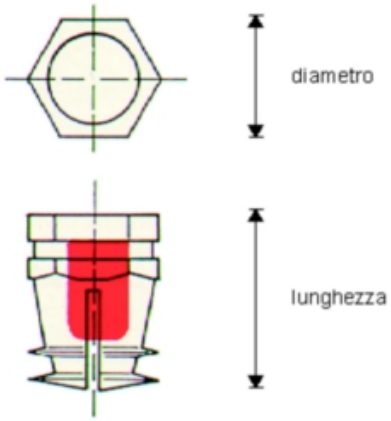

codice	descrizione			u.m.	imb.	m.o.
4.243.687	bussole ankor ot 4ma	d. 5 x 10 cp	c/pastiglia	pz	1000	2500
9.772.694	bussole ankor ot 5ma	d. 6 x 11 cp	c/pastiglia	pz	1000	2000
7.568.619	bussole ankor ot 6ma	d. 8 x 12 cp	c/pastiglia	pz	1000	1000
6.165.123	bussole ankor ot 6ma	d. 8 x 15 cp	c/pastiglia	pz	500	500
1.352.009	bussole ankor ot 4ma	d. 5 x 5 sp	s/pastiglia	pz	1000	2500
2.578.767	bussole ankor ot 6ma	d. 8 x 9 sp	s/pastiglia	pz	1000	1000
3.698.648	bussole ankor ot 8ma	d. 10 x 13 sp	s/pastiglia	pz	500	500

Bussole filettate con 6 segmenti di espansione realizzate in ottone profilato con sezione esagonale per impedirne la rotazione.

09680015



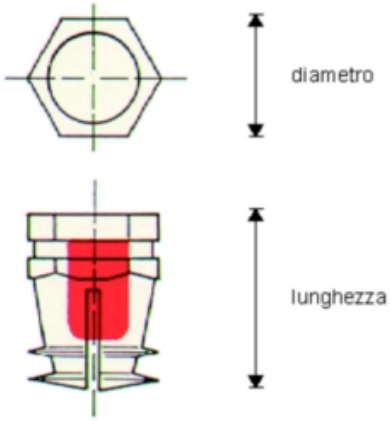

codice	descrizione			u.m.	imb.	m.o.
3.420.652	bussole spander ot 6ma	d. 8 x 12 cp	c/pastiglia	pz	1000	1
1.331.714	bussole spander ot 6ma	d. 8 x 15 cp	c/pastiglia	pz	1000	1

Bussole filettate con 4 segmenti di espansione realizzate in ottone profilato a sezione cilindrica con goffratura lineare antirotazione.

GALIMBERTI FERRAMENTA
www .galimbertiferramenta.com

09680020

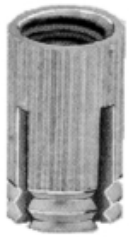

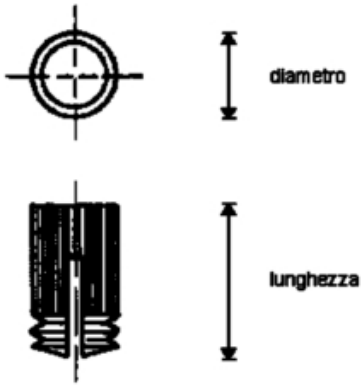

codice	descrizione		u.m.	imb.	m.o.
9.193.680	bussole spander ot 4ma	d. 5 x 8	pz	500	1
6.285.098	bussole spander ot 4ma	d. 5 x 10	pz	500	1

GALIMBERTI FERRAMENTA
www .galimbertiferramenta.com

BUSSOLE FILETTATE

Bussole filettate interamente realizzate in ottone.

09640020



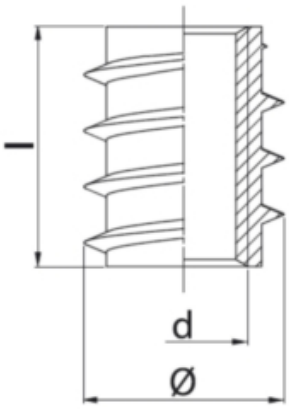

codice	descrizione			u.m.	imb.	m.o.
1.665.727	bussole filettate ot 8ma	d. 12 x 15	foro mm. 10	pz	500	1*

GALIMBERTI FERRAMENTA
www .galimbertiferramenta.com

BUSSOLE FILETTATE CON ESAGONO

Bussole filettate realizzate in acciaio con impronta esagonale incassata per un rapido ed agevole avvitamento.

09790010



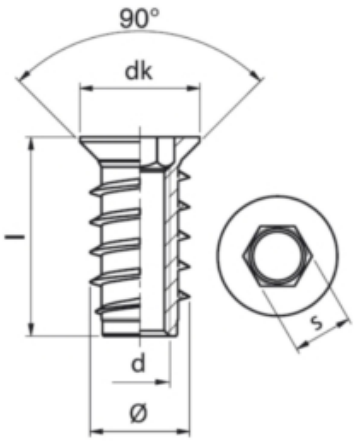

codice	descrizione			u.m.	imb.	m.o.
9.111.783	bussole c/esagono fe 6ma	d. 10 x 13 zinc.	foro mm. 8	pz	500	1
4.365.068	bussole c/esagono fe 6ma	d. 10 x 15 zinc.	foro mm. 8	pz	500	1
9.062.191	bussole c/esagono fe 6ma	d. 10 x 20 zinc.	foro mm. 8	pz	500	1
1.101.126	bussole c/esagono fe 6ma	d. 10 x 24 zinc.	foro mm. 8	pz	500	1
1.880.274	bussole c/esagono fe 8ma	d. 12 x 15 zinc.	foro mm. 10	pz	500	1
8.387.301	bussole c/esagono fe 8ma	d. 12 x 20 zinc.	foro mm. 10	pz	250	1
1.740.851	bussole c/esagono fe 8ma	d. 12 x 24 zinc.	foro mm. 10	pz	250	1
9.257.153	bussole c/esagono fe 10ma	d. 15 x 20 zinc.	foro mm. 13	pz	250	1
9.522.008	bussole c/esagono fe 7/16	d. 12 x 15 zinc.	foro mm. 10	pz	500	1
9.964.020	bussole c/esagono fe 7/16	d. 12 x 20 zinc.	foro mm. 10	pz	500	1
9.757.257	bussole c/esagono fe 7/16	d. 12 x 24 zinc.	foro mm. 10	pz	250	1

GALIMBERTI FERRAMENTA
www .galimbertiferramenta.com

BUSSOLE FILETTATE NYLON

Bussole con filetto meccanico realizzate in materiale plastico.
Inseribili a pressione, assicurano una buona tenuta in ogni tipo di materiale.

09460002

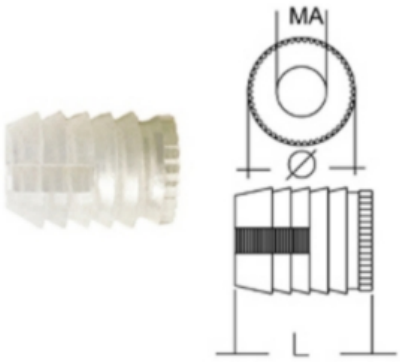

codice	descrizione			u.m.	imb.	m.o.
9.444.157	bussole filettate ny 4ma	d. 8 x 11 neutre	foro mm. 8	pz	1000	1
7.690.037	bussole filettate ny 5ma	d. 8 x 11 neutre	foro mm. 8	pz	1000	1*

09460004

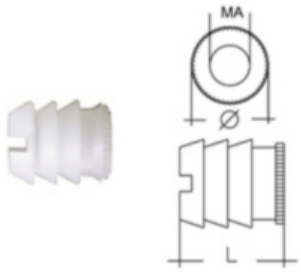

codice	descrizione			u.m.	imb.	m.o.
8.123.534	bussole filettate ny 6ma	d.11 x 10 neutre	foro mm. 10	pz	1000	1

GALIMBERTI FERRAMENTA
www .galimbertiferramenta.com

BUSSOLE DUBEL

Bussole ad espansione per viti autofilettanti realizzate in materiale plastico.
Permettono ripetuti cicli di avvitamento/svitamento anche in materiali agglomerati, garantendo in ogni caso un elevatissimo livello di tenuta.
Si inseriscono a pressione.

27170010

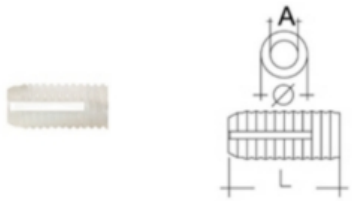

codice	descrizione		u.m.	imb.	m.o.
2.797.724	bussole dubel ny s/testa	d 5x 9.5 neutre	pz	1000	1
6.164.546	bussole dubel ny s/testa	d 5x 12 neutre	pz	1000	1

27170020

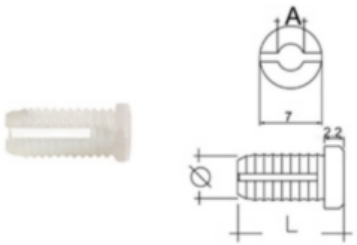

codice	descrizione		u.m.	imb.	m.o.
1.433.128	bussole dubel ny c/testa	d 5x 7.9 neutre	pz	1000	1
4.883.418	bussole dubel ny c/testa	d 5x 9.5 neutre	pz	1000	1
2.071.428	bussole dubel ny c/testa	d 5x 12 neutre	pz	1000	1

Versione caricatore a nastro da 12 unità per l'inserimento con pistole pneumatiche.

GALIMBERTI FERRAMENTA
www .galimbertiferramenta.com

27170050

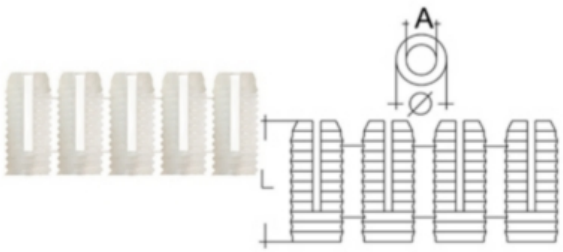

codice	descrizione			u.m.	imb.	m.o.
6.857.905	bussole dubel ny caricatore	d 5x 9.5 neutre	s/testa	pz	2000	1
4.105.800	bussole dubel ny caricatore	d 5x 12 neutre	s/testa	pz	2000	1

GALIMBERTI FERRAMENTA
www .galimbertiferramenta.com

BORCHIE FILETTATE METALLO

Borchie filettate con testa bombata larga con taglio combinato a croce pozi e taglio.
Utilizzabili per congiunzioni in unione a viti tbl croce combi.

09240100



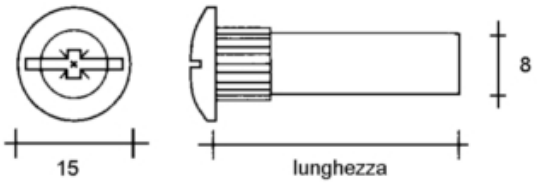

codice	descrizione			u.m.	imb.	m.o.
4.137.603	borchie tbl cr. combi d.14 fe	6ma x 31 bronz.	gambo diam. mm. 8	pz	250	10000*
2.298.405	borchie tbl cr. combi d.14 fe	6ma x 31 nich.	gambo diam. mm. 8	pz	250	1

GALIMBERTI FERRAMENTA
www .galimbertiferramenta.com

BORCHIE FILETTATE PLASTICA

09240210



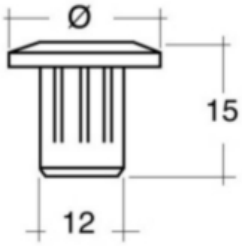

codice	descrizione			u.m.	imb.	m.o.
9.705.852	borchie tpl c/taglio ny	8ma x 15 nero	gambo diam. mm. 12	pz	1000	1000*

GALIMBERTI FERRAMENTA
www .galimbertiferramenta.com

CONGIUNZIONI

Congiunzioni con borchia in materiale plastico.
Liberamente combinabili con viti interamente realizzate in materiale plastico o con viti con gambo in metallo e testa in materiale plastico.

09240020

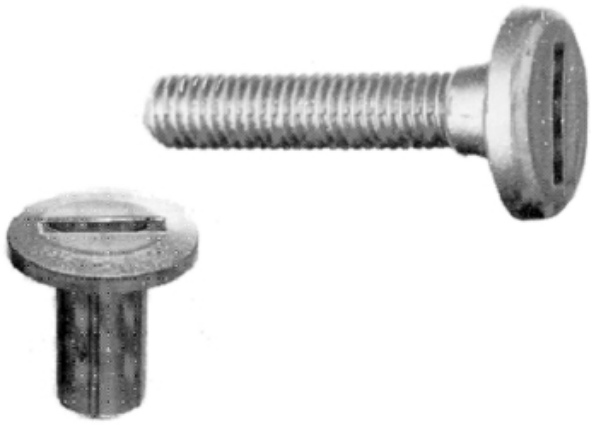

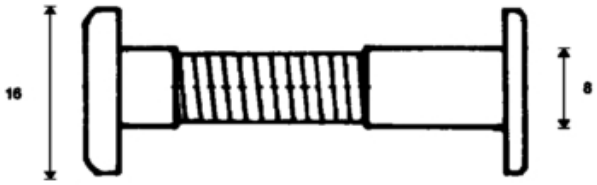

codice	descrizione			u.m.	imb.	m.o.
9.139.527	viti tpl c/taglio acciaio/ny	6ma x 40 b.co	x congiunzioni	pz	1000	1*

GALIMBERTI FERRAMENTA
www .galimbertiferramenta.com

TUBETTI FILETTATI

Tubetti metallici filettati utilizzabili per congiunzioni in genere.

72270010



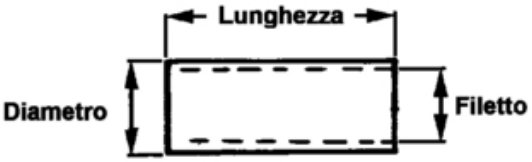

codice	descrizione			u.m.	imb.	m.o.
5.578.306	tubetti filettati mm. 5	4ma x 15 trop.	fe	pz	500	1
5.794.669	tubetti filettati mm. 5	4ma x 18 zinc.	fe	pz	500	1
1.863.420	tubetti filettati mm. 5	4ma x 30 trop.	fe	pz	500	1
9.453.654	tubetti filettati mm. 8	6ma x 22 trop.	fe	pz	500	1*

GALIMBERTI FERRAMENTA
www .galimbertiferramenta.com

FERMIRAGNI

Inserti filettati con corona di tenuta munita di graffe di bloccaggio.

29150010



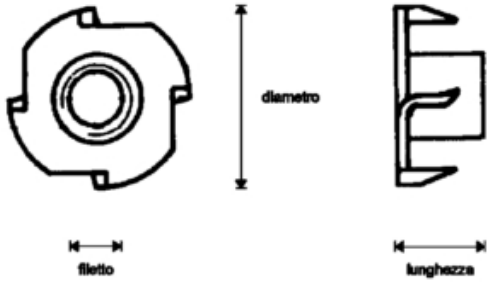

codice	descrizione			u.m.	imb.	m.o.
1.613.124	fermiragni 4 punte fe	5ma x 8 grezzi	corona mm. 17 nuovo	pz	1000	1
9.155.527	fermiragni 4 punte fe	6ma x 9 grezzi	corona mm. 9 nuovo	pz	1000	1
1.694.673	fermiragni 4 punte fe	8ma x 10 grezzi	corona mm. 22 nuovo	pz	500	1
4.931.195	fermiragni 4 punte fe	10ma x 13 grezzi	corona mm. 25 nuovo	pz	500	1

GALIMBERTI FERRAMENTA
www .galimbertiferramenta.com

FONDELLI

Inserti filettati con corona di tenuta munita di fori per l'inserimento di viti.

29700010



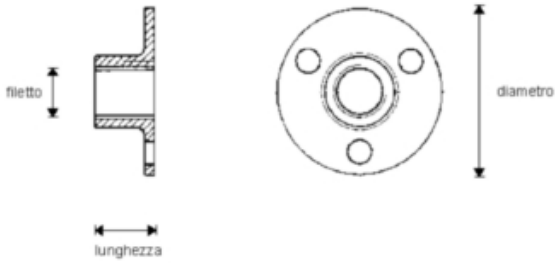

codice	descrizione			u.m.	imb.	m.o.
7.215.049	fondelli fe 3 fori	10ma x 11 trop.	corona mm. 29	pz	250	1

GALIMBERTI FERRAMENTA
www .galimbertiferramenta.com

INSERTI A PRESSIONE

Inserti filettati con corona di tenuta e gambo zigrinati che garantiscono un corretto bloccaggio in sede.

35750010



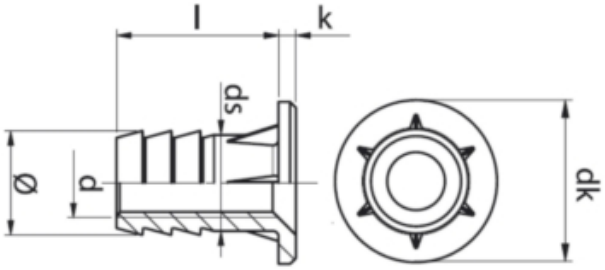

codice	descrizione		u.m.	imb.	m.o.
5.099.993	inserti a pressione fe	6ma x 14 zinc.	pz	1000	1
9.158.245	inserti a pressione fe	8ma x 16 zinc.	pz	250	1
1.251.364	inserti a pressione fe	10ma x 15 zinc.	pz	250	1
5.665.006	inserti a pressione fe	7/16 x 14 zinc.	pz	500	1*

GALIMBERTI FERRAMENTA
www .galimbertiferramenta.com

FERMASCHIENALI

Per il fissaggio di schienali con fresata laterale.A montaggio effettuato è completamente invisibile.

28490020



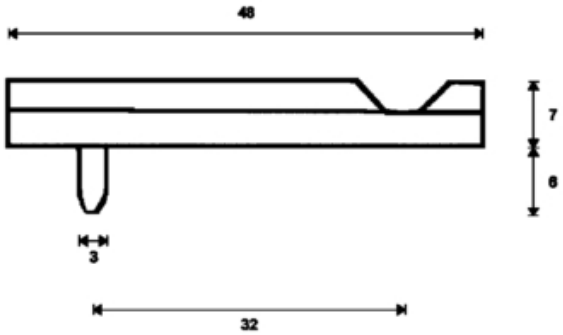

codice	descrizione			u.m.	imb.	m.o.
4.999.164	fermaschienali tessa c/spina	nero	guidaschienali	pz	1000	1*

Per il fissaggio a scatto degli schienali di tamponamento strutturale.
Realizzato in metallo pressofuso e acciaio.
Per il fissaggio alla spalla della piastra si consiglia l'utilizzo di viti Euro.

28490050

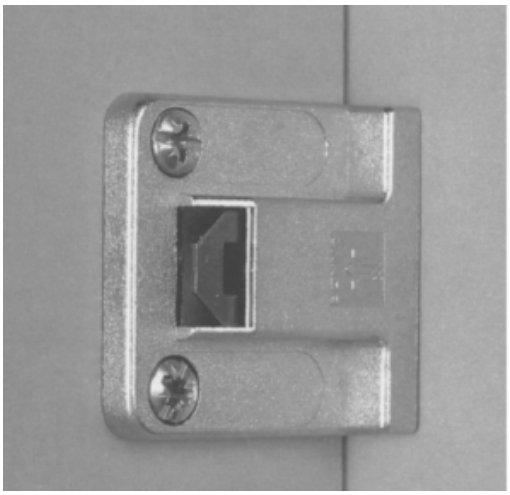

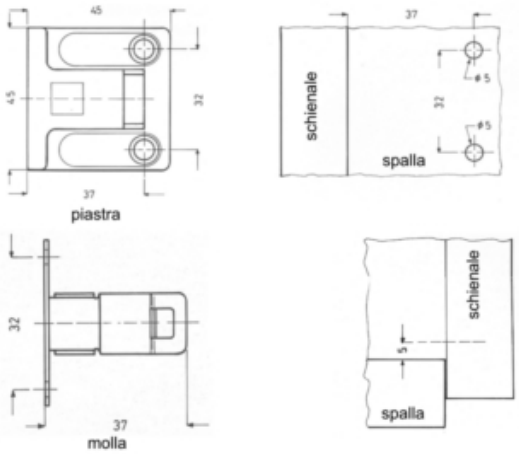

codice	descrizione			u.m.	imb.	m.o.
5.461.981	fermaschienali normal a scatto	piastra nich.	s/molla	pz	100	1
9.019.133	fermaschienali normal a scatto	molla brun.	x piastra	pz	100	1

GALIMBERTI FERRAMENTA
www .galimbertiferramenta.com

GIUNZIONI 1000

Indicato in tutti i casi dove è importante un bloccaggio perfetto.Consente l'accostamento di due pannelli con un tiraggio costante e continuo anche nel caso di piccoli errori di posizionamento o di foratura.Tirante in acciaio e scatola in plastica e metallo.

31900010

Per l'assemblaggio di mobili o pannelli



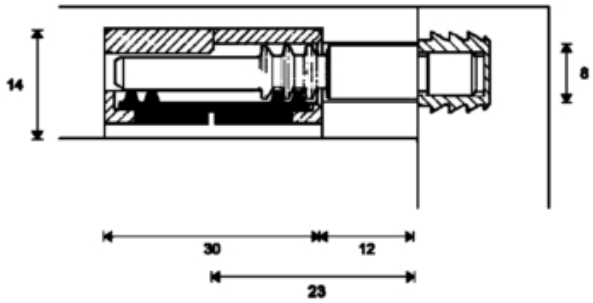

profondità consigliata foro diam. 30 = metà spessore pannello + 8

codice	descrizione			u.m.	imb.	m.o.
8.128.911	tappi giunzioni 1054	mm. 30 nero	c/gambo centrale	pz	5000	5000*

GALIMBERTI FERRAMENTA
www .galimbertiferramenta.com

GIUNZIONI 2100

La vite di bloccaggio inclinata garantisce il perfetto avvicinamento di basamento e spalla con un'elevata forza di trazione.

Interasse di foratura dal bordo (quota a) = spessore del pannello (quota b) - interasse di foratura della spine (quota c) + 6 mm.
Massimo valore ammesso per la quota c: 7 mm.

31900030



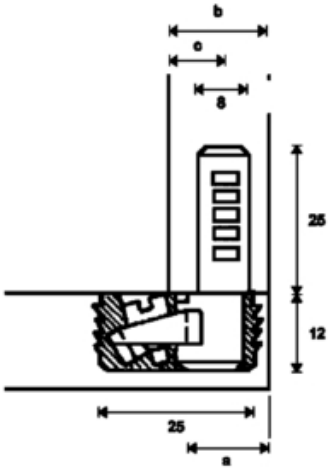

codice	descrizione		u.m.	imb.	m.o.
3.227.527	giunzioni ceam 2100 ny	bianco	pz	500	1
8.326.669	giunzioni ceam 2100 ny	marrone	pz	100	1
3.733.219	giunzioni ceam 2100 ny	nero	pz	100	1

GALIMBERTI FERRAMENTA
www .galimbertiferramenta.com

GIUNZIONI BRAKOFIX

Giunzioni ad innesto verticale con eccentrico di tenuta.
Permettono la realizzazione di assemblaggi strutturali ed il sostegno di ripiani utilizzando un unico programma di foratura dei pannelli.

37900100

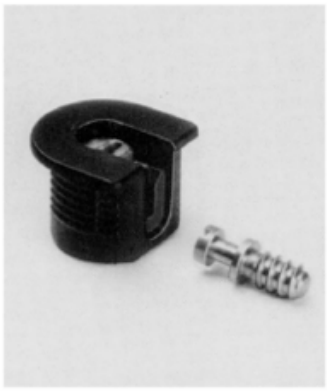

giunzione

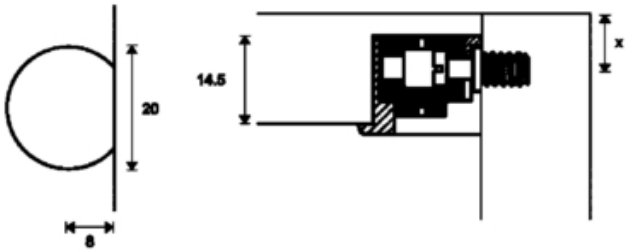

quota x = spessore ripiano - 9

codice	descrizione			u.m.	imb.	m.o.
3.816.134	eccentrici brakofix metallo	d 20 h 14.0 nich	interasse mm. 9.5	pz	250	1
9.031.753	tiranti brakofix	4ma zinc.		pz	250	1
2.693.224	tiranti brakofix	euro mm. 6 zinc.		pz	250	1

GALIMBERTI FERRAMENTA
www .galimbertiferramenta.com

GIUNZIONI COMBI

37900160



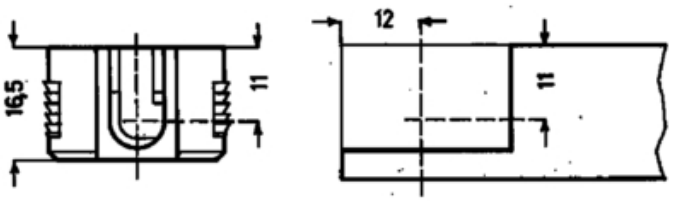

codice	descrizione			u.m.	imb.	m.o.
8.604.781	eccentrici combi	d 26 h 16.5 nero	s/bordo int. mm.11	pz	250	500

37900180



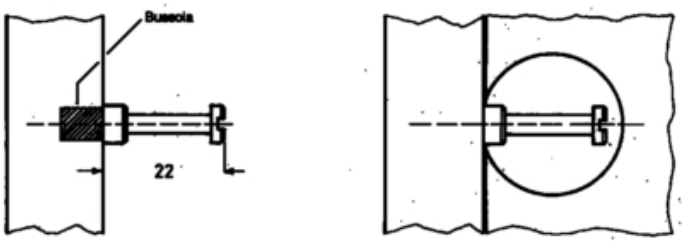

codice	descrizione		u.m.	imb.	m.o.
9.055.766	tiranti combi	6ma x 22 zinc.	pz	250	500

GALIMBERTI FERRAMENTA
www .galimbertiferramenta.com

GIUNZIONI DEKU

Realizzati in materiale plastico.
Per il montaggio deve essere previsto uno spazio libero superiore di almeno 16 mm.

31900250

Giunzioni ad incastro verticale



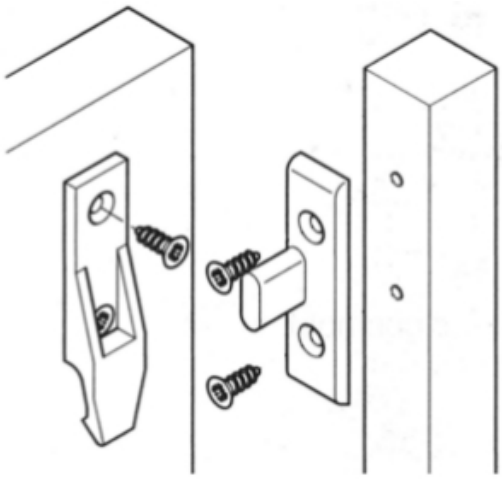

codice	descrizione			u.m.	imb.	m.o.
3.296.721	giunzioni deku verticali	grigio-f. 3.6 sv	innesto verticale	pz	200	1

Realizzati in materiale plastico.
Permettono il montaggio di rivestimenti.
Utilizzano la foratura standard passo mm. 32 a mm. 37 dal filo anteriore.
Non è richiesto alcuno spazio laterale, superiore od inferiore per il montaggio dei pannelli.
L'elevata forza di bloccaggio assicura una buona tenuta anche per pannelli pesanti.
Foro per l'applicazione di una eventuale vite di bloccaggio del pannello (utilizzabile quando vine impiagato come fermaschienali).

31900260

Giunzioni ad incastro frontale



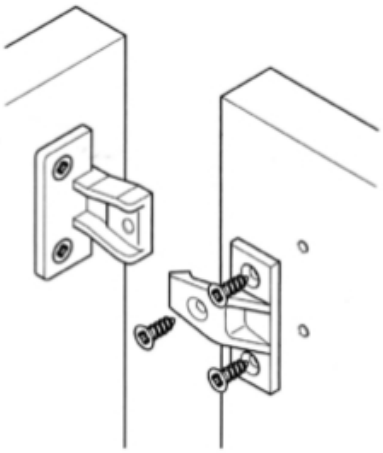

codice	descrizione			u.m.	imb.	m.o.
6.828.479	giunzioni deku frontali	grigio-euro 6.3	incastro frontale	pz	200	1

GALIMBERTI FERRAMENTA
www .galimbertiferramenta.com

GIUNZIONI DUBEL

Per giunzioni invisibili, senza chiodi o viti.Spina in acciaio e bussole in nylon.Una semplice pressione permette una giunzione veloce e con buona tenuta.

31900120



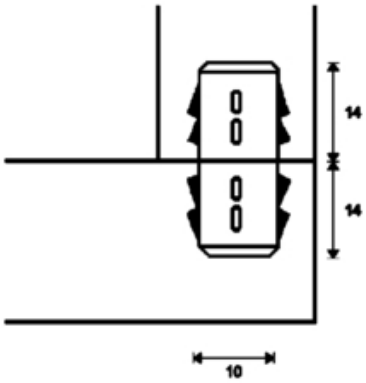

codice	descrizione			u.m.	imb.	m.o.
2.137.612	giunzioni dubel c/spina fe	bianco	bussole c/perno	pz	500	1

GALIMBERTI FERRAMENTA
www .galimbertiferramenta.com

GIUNZIONI EMME

La testa della vite con la speciale svasatura permette una perfetta unione delle parti.

37900110

Giunzioni con vite conica



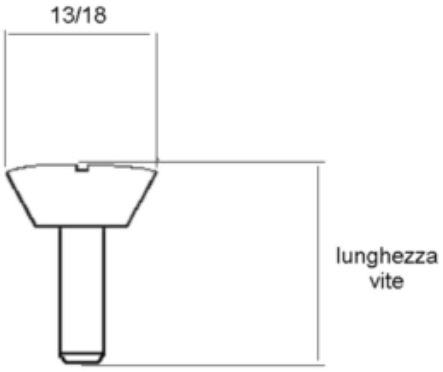

codice	descrizione		u.m.	imb.	m.o.
1.514.247	viti emme c/taglio	13 x 15 bronz.	pz	250	1
1.734.607	viti emme c/taglio	13 x 20 bronz.	pz	250	1
5.221.981	viti emme c/taglio	13 x 25 bronz.	pz	250	2000
6.530.747	viti emme c/taglio	18 x 15 bronz.	pz	250	1
4.256.250	viti emme c/taglio	18 x 20 bronz.	pz	250	1
3.855.485	viti emme c/taglio	18 x 25 bronz.	pz	250	1
5.393.923	viti emme c/taglio	18 x 30 bronz.	pz	250	1
3.202.708	viti emme c/taglio	18 x 35 bronz.	pz	250	1000
1.803.297	viti emme c/taglio	13 x 15 ott.to	pz	250	1
8.021.731	viti emme c/taglio	13 x 20 ott.to	pz	250	1
7.555.497	viti emme c/taglio	18 x 15 ott.to	pz	250	1
6.346.447	viti emme c/taglio	18 x 20 ott.to	pz	250	1
1.568.752	viti emme c/taglio	13 x 15 zinc.	pz	250	1
9.545.298	viti emme c/taglio	13 x 20 zinc.	pz	250	1
1.852.240	viti emme c/taglio	13 x 25 zinc.	pz	250	2000
2.249.988	viti emme c/taglio	18 x 15 zinc.	pz	250	1
4.342.854	viti emme c/taglio	18 x 20 zinc.	pz	250	1
9.946.231	viti emme c/taglio	18 x 25 zinc.	pz	250	1
1.192.728	viti emme c/taglio	18 x 30 zinc.	pz	250	1000
1.130.133	viti emme c/taglio	18 x 35 zinc.	pz	250	1000

GALIMBERTI FERRAMENTA
www .galimbertiferramenta.com

37900112



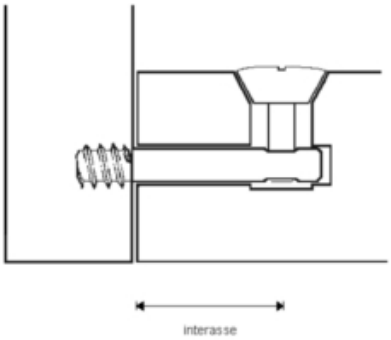

codice	descrizione			u.m.	imb.	m.o.
2.368.245	tiranti emme 6ma foro 1/4	8 x 37 zinc.	interasse mm. 20	pz	250	1
8.075.734	tiranti emme 6ma foro 1/4	10 x 40 zinc.	interasse mm. 20	pz	250	1000
2.378.053	tiranti emme 7/16 foro 1/4	10 x 40 zinc.	interasse mm. 20	pz	250	1
6.186.142	tiranti emme 7/16 foro 1/4	10 x 47 zinc.	interasse mm. 27	pz	250	1000
1.716.665	tiranti emme 8ma foro 1/4	10 x 40 zinc.	interasse mm. 20	pz	250	1

37900114



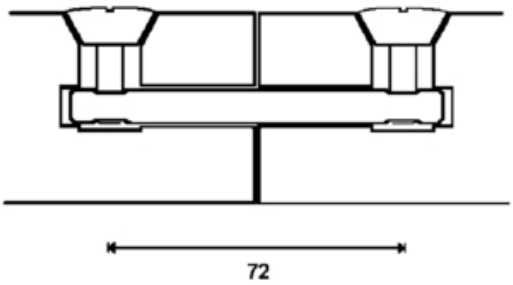

codice	descrizione			u.m.	imb.	m.o.
9.095.892	tiranti emme doppi fori 1/4	8 x 81 zinc.	interasse mm. 64	pz	100	500
4.526.827	tiranti emme doppi fori 1/4	10 x 91 zinc.	interasse mm. 73	pz	125	1

Svasatori per punte con inclinazione speciale per viti emme.

GALIMBERTI FERRAMENTA
www .galimbertiferramenta.com

37900116



codice	descrizione			u.m.	imb.	m.o.
2.694.511	svasatori x punte hm foro 8	30° l. 20 dx	conico x viti m	pz	1	1
2.852.997	svasatori x punte hm foro 8	30° l. 20 sx	conico x viti m	pz	1	1

GIUNZIONI FIX

Giunzione con eccentrico a doppia elica e tirante prolungato.
Forte resistenza alle sollecitazioni grazie al proseguire della testa del perno rispetto al foro della giunzione.
Forte resistenza alla trazione grazie al doppio aggancio del perno sull'elica dell'eccentrico.
In fase di sbloccaggio l'eccentrico si solleva dal piano permettendo una facile presa.

37900120

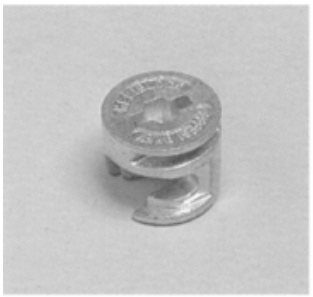



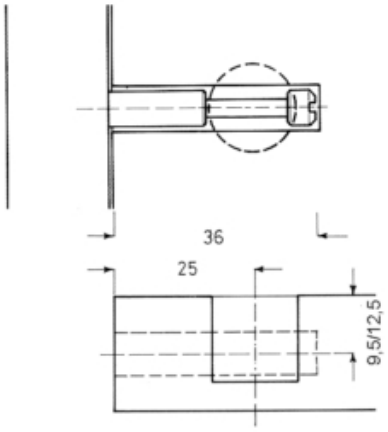

codice	descrizione			u.m.	imb.	m.o.
9.888.876	eccentrici helifix	d 15 h 14.5 zinc	s/bordo int. mm. 9.5	pz	250	1
6.876.616	eccentrici helifix	d 15 h 17.5 zinc	s/bordo int. mm.12.5	pz	250	1500
6.209.155	tiranti helifix	5ma femmina	diam. mm. 7	pz	250	250
8.903.280	tiranti helifix	6ma x 42 zinc.	diam. mm. 7	pz	250	1

Giunzione con eccentrico di gosse dimensione per fissaggi pesanti.
Forte resistenza alle sollecitazioni grazie al proseguire della testa del perno rispetto al foro della giunzione.
Inserto esagonale per garantire la massima tenuta dell'utensile anche in presenza di elevata coppia di serraggio.
Per applicazione con eccentrico montato a filo del pannello si consiglia l'utilizzo dei tappi con spina; per applicazioni con eccentrico incassato (minimo 4 mm.) si consiglia l'utilizzo dei tappi a corona.

37900125

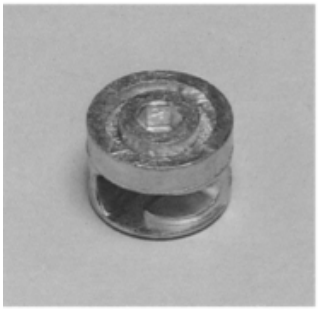



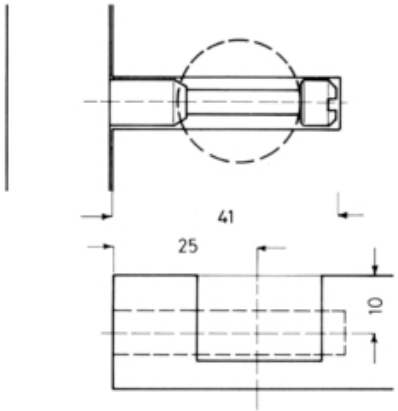

codice	descrizione			u.m.	imb.	m.o.
9.454.088	eccentrici superfix c/esag.	d 22 h 15 zinc.	s/bordo int. mm. 10	pz	100	1
8.318.138	tappi giunzioni superfix	mm. 24 bianco	c/gambo	pz	1000	1000
6.714.734	tappi giunzioni superfix	mm. 24 nero	c/gambo	pz	1000	1000
9.204.959	tappi giunzioni superfix	mm. 22 bianco	diam. mm. 24 a corona	pz	1000	1000
8.310.767	tappi giunzioni superfix	mm. 22 nero	diam. mm. 24 a corona	pz	1000	1000
7.774.720	tiranti superfix	5ma femmina	diam. mm. 8	pz	100	250
6.104.337	tiranti superfix	6ma x 47 zinc.	diam. mm. 8	pz	100	1

GALIMBERTI FERRAMENTA
www .galimbertiferramenta.com

GIUNZIONI FIXBA

Barilotti senza bordo diametro mm. 10.
Realizzati in acciaio.
Zigrinatura laterale per evitare la rotazione del barioltto dopo il suo posizionamento all'interno del foro.
Da utilizzare in abbinamento a grani con punta conica 6ma e tiranti diametro mm. 7

31900040



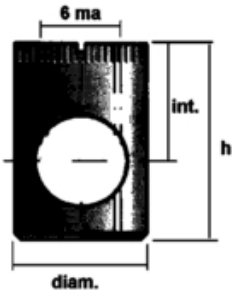

codice	descrizione			u.m.	imb.	m.o.
8.631.923	barilotti fixba sb diam. 10	h 14 i 9 trop.	s/grano s/bordo	pz	500	1*
4.310.631	barilotti fixba sb diam. 10	h 16 i 11 trop.	s/grano s/bordo	pz	500	1*
7.020.599	barilotti fixba sb diam. 10	h 20 i 14 trop.	s/grano s/bordo	pz	500	1*
4.114.413	barilotti fixba sb diam. 10	h 14 i 9 zinc.	s/grano s/bordo	pz	500	1
6.352.035	barilotti fixba sb diam. 10	h 16 i 11 zinc.	s/grano s/bordo	pz	500	1
2.859.750	barilotti fixba sb diam. 10	h 17.5 i12.5zinc	s/grano s/bordo	pz	500	1
6.799.076	barilotti fixba sb diam. 10	h 20 i 14 zinc.	s/grano s/bordo	pz	500	1
2.961.897	barilotti fixba sb diam. 10	h 14 i 9 z.nero	s/grano s/bordo	pz	500	1
1.406.979	barilotti fixba sb diam. 10	h 16 i 11 z.nero	s/grano s/bordo	pz	500	2500

Barilotti con bordo diametro mm. 14.
Realizzati in metallo pressofuso.
Da utilizzare in abbinamento a grani con punta conica 8ma e tiranti diametro mm. 7

GALIMBERTI FERRAMENTA
www .galimbertiferramenta.com

31900042



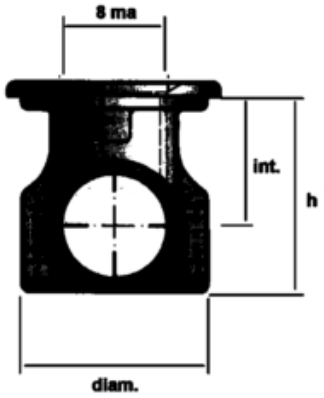

codice	descrizione			u.m.	imb.	m.o.
4.072.065	barilotti fixba cb diam. 14	h 14.5 i 9 bronz	s/grano c/bordo	pz	250	4000
4.797.265	barilotti fixba cb diam. 14	h 14.5 i 9 grezz	s/grano c/bordo	pz	250	10000
7.139.789	barilotti fixba cb diam. 14	h 14.5 i 9 zinc.	s/grano c/bordo	pz	250	1

Barilotti senza bordo diametro mm. 14.
Realizzati in metallo pressofuso.
Da utilizzare in abbinamento a grani con punta conica 8ma e tiranti diametro mm. 7

31900043



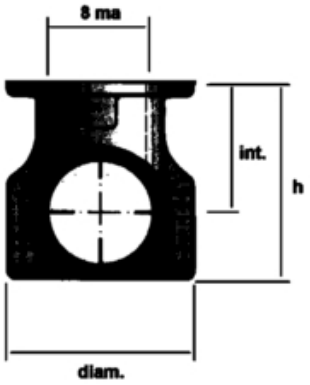

codice	descrizione			u.m.	imb.	m.o.
6.059.675	barilotti fixba sb diam. 14	h 14.5 i 9 bronz	s/grano s/bordo	pz	250	1
6.507.633	barilotti fixba sb diam. 14	h 14.5 i 9 zinc.	s/grano s/bordo	pz	250	1

Tiranti diametro mm. 7 da utilizzare con barilotti diametro mm. 10 e 14.
Realizzati in acciaio.

GALIMBERTI FERRAMENTA
www .galimbertiferramenta.com

31900045



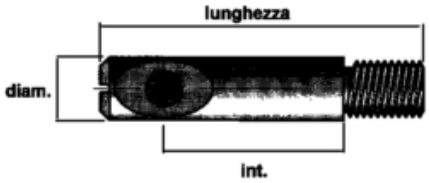

codice	descrizione			u.m.	imb.	m.o.
8.770.073	tiranti fixba mm.7x35 i 18.5	4ma zinc.		pz	500	5000
9.934.207	tiranti fixba mm. 7x33 i 18.5	6ma zinc.	c/taglio	pz	500	1*
7.877.087	tiranti fixba mm. 7x35 i 20	6ma zinc.	c/taglio croce	pz	500	1
5.918.744	tiranti fixba mm. 7x46 i 30	6ma zinc.	c/taglio croce	pz	250	1
5.560.387	tiranti fixba mm. 7x62 i 42	doppi zinc.		pz	100	1

Barilotti senza bordo diametro mm. 16.
Realizzati in metallo pressofuso.
Da utilizzare in abbinamento a grani con punta conica 10ma e tiranti diametro mm. 10.

31900046



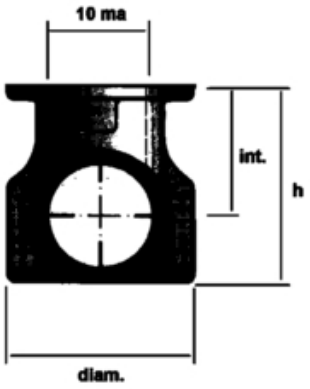

codice	descrizione			u.m.	imb.	m.o.
4.945.086	barilotti fixba sb diam. 16	h 19 i 11 bronz.	s/grano s/bordo	pz	100	1

Tiranti diametro mm. 10 da utilizzare con barilotti diametro mm. 16.
Realizzati in acciaio.

GALIMBERTI FERRAMENTA
www .galimbertiferramenta.com

31900047



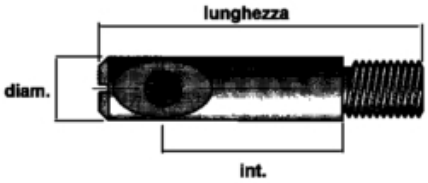

codice	descrizione			u.m.	imb.	m.o.
2.378.701	tiranti fixba mm.10x36 i 20	6ma zinc.		pz	250	5000
4.604.983	tiranti fixba mm.10x36 i 20	8ma zinc.		pz	100	1
2.398.860	tiranti fixba mm.10x46 i 30	8ma zinc.		pz	100	1

31900048



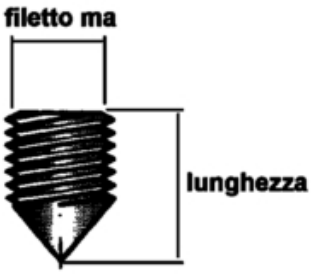

codice	descrizione			u.m.	imb.	m.o.
7.724.657	grani c/taglio + punta conica	6ma x 8 brun.		pz	500	1
4.091.554	grani c/taglio + punta conica	6ma x 8 trop.		pz	500	1*
2.690.810	grani c/taglio + punta conica	6ma x 14 trop.		pz	500	1*
7.905.100	grani combi punta conica zm	8ma x 10 bronz.	zama	pz	250	1
1.812.220	grani combi punta conica zm	8ma x 10 grezzi	zama	pz	250	4000
3.501.993	grani combi punta conica zm	8ma x 10 zinc.	zama	pz	250	1

GALIMBERTI FERRAMENTA
www .galimbertiferramenta.com

31900049

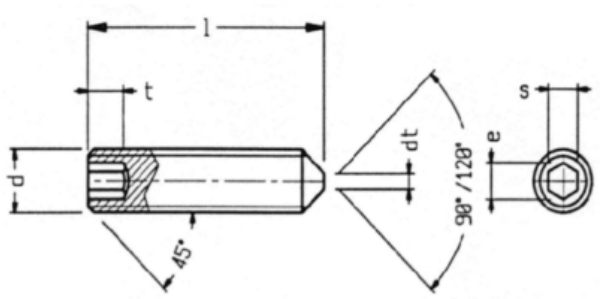

codice	descrizione		u.m.	imb.	m.o.
6.774.486	grani c/esag. punta conica	6ma x 6 brun.	pz	1000	1*
2.195.445	grani c/esag. punta conica	6ma x 8 brun.	pz	1000	1
2.148.175	grani c/esag. punta conica	6ma x 10 brun.	pz	1000	1
6.258.207	grani c/esag. punta conica	6ma x 12 brun.	pz	1000	1
3.702.857	grani c/esag. punta conica	8ma x 10 brun.	pz	1000	1

GALIMBERTI FERRAMENTA
www .galimbertiferramenta.com

GIUNZIONI KEKU

31900495



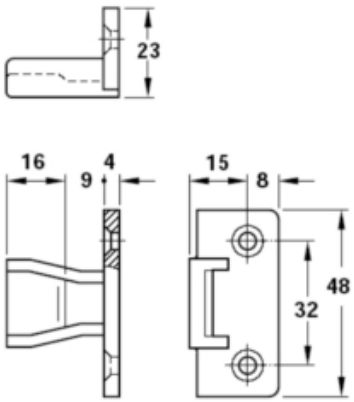

codice	descrizione			u.m.	imb.	m.o.
3.513.170	giunzioni keku incastro front.	f-as bianco	pl c/fori	pz	200	200
5.078.943	giunzioni keku incastro front.	f-as nero	pl c/fori	pz	200	200

31900497



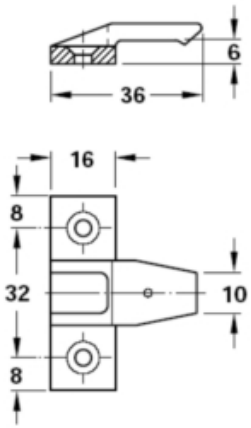

codice	descrizione			u.m.	imb.	m.o.
1.787.528	giunzioni keku incastro front.	m-as bianco	pl c/fori	pz	200	200
2.704.524	giunzioni keku incastro front.	m-as nero	pl c/fori	pz	200	200

GALIMBERTI FERRAMENTA
www .galimbertiferramenta.com

31900499



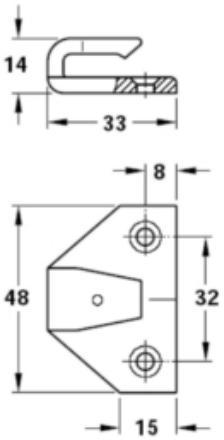

codice	descrizione			u.m.	imb.	m.o.
8.180.872	giunzioni keku incastro front.	m-asr nero	pl c/fori	pz	200	200

31900501



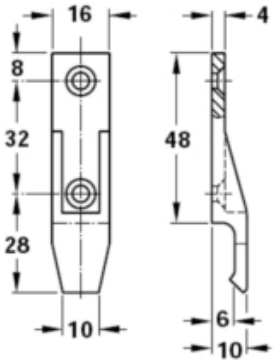

codice	descrizione			u.m.	imb.	m.o.
3.346.358	giunzioni keku innesto vertic.	m-eh nero	pl c/fermo c/fori	pz	200	200

31900505



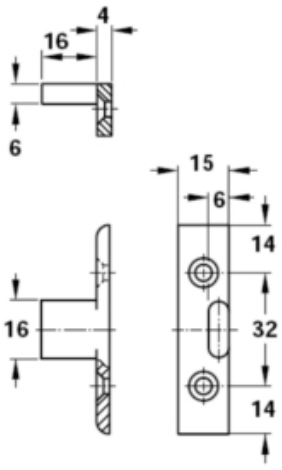

codice	descrizione			u.m.	imb.	m.o.
3.460.245	giunzioni keku innesto vertic.	f-eh nero	pl s/fermo c/fori	pz	200	200

GALIMBERTI FERRAMENTA
www .galimbertiferramenta.com

GIUNZIONI KNAPP

Innovativo sistema di giunzione estremamente rapido e flessibile studiato per una perfetta giunzione obliqua o diritta tra legno e legno.
Viene incollato in una normale fresate per lamelle e si incastra con un semplice movimento.
Realizzato in materiale plastico.

31900950

Champ



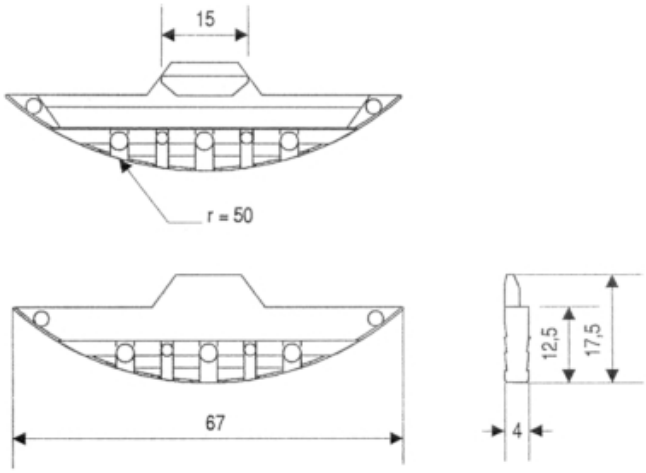

codice	descrizione		u.m.	imb.	m.o.
4.879.671	giunzioni knapp	champ	cp	250	1*

Per il rapido montaggio di zoccoli, coperture o rivestimenti.

31900952

Clips



codice	descrizione		u.m.	imb.	m.o.
1.051.179	giunzioni knapp	clips marrone	cp	250	1*

A differenza del giunto Champ non deve essere incollato, ma può anche essere fissato con viti che permettono, oltre ad un rapido montaggio "a freddo", di regolare la pressione di tiraggio.
Apposite lamelle permettono il bloccaggio dello scorrimento in una sola direzione.
Realizzato in metallo per una tenuta superiore, ideale per legno massiccio.

31900956

Metal



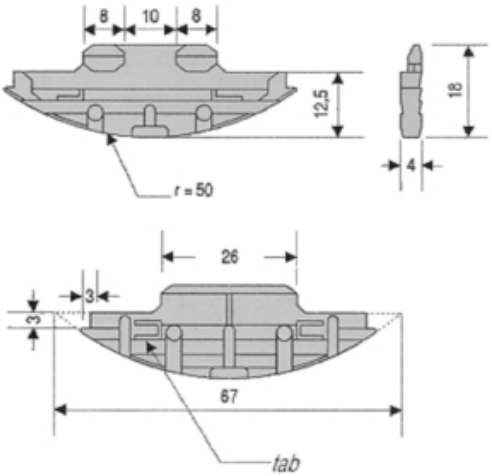

codice	descrizione			u.m.	imb.	m.o.
4.922.353	giunzioni knapp	metal	c/viti	cp	250	1*

31900958

Mini



codice	descrizione			u.m.	imb.	m.o.
2.701.806	giunzioni knapp	mini		cp	250	1*

GALIMBERTI FERRAMENTA
www .galimbertiferramenta.com

GIUNZIONI KRISTAL

Giunzioni a due lati con fissaggio a vite per mobili in cristallo.

31980010



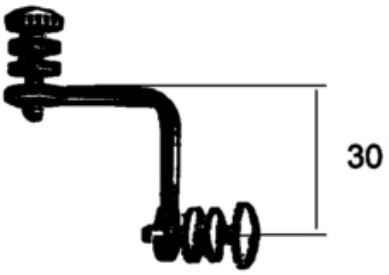

la misura indicata comprende anche lo spessore della rondella da applicare tra la giunzione ed il cristallo

codice	descrizione			u.m.	imb.	m.o.
1.234.947	giunzioni kristal fe	2 lati nich.	complete c/viti	pz	20	1

Giunzioni a due lati con fissaggio a vite per mobili in cristallo.

31980015



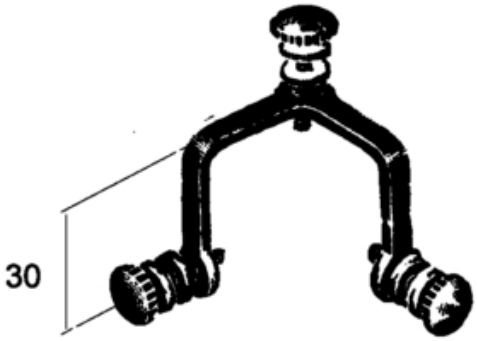

la misura indicata comprende anche lo spessore della rondella da applicare tra la giunzione ed il cristallo

codice	descrizione			u.m.	imb.	m.o.
3.677.957	giunzioni kristal fe	3 lati nich.	complete c/viti	pz	20	1

GALIMBERTI FERRAMENTA
www .galimbertiferramenta.com

GIUNZIONI LAMELLO

Giunzione a lamella sganciabile.
Si inserisce nella fresata per lamelle tipo 20.
Realizzata in alluminio.

31900970

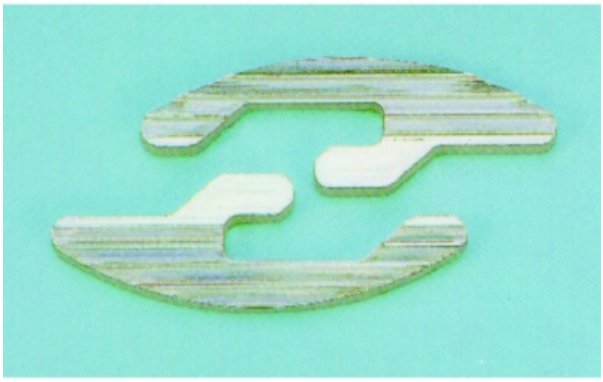

codice	descrizione		u.m.	imb.	m.o.
6.806.590	giunzioni simplex	conf. 100 cp.	cf	1	1
2.932.255	utensili montaggio lamello	simplex	pz	1	1

La giunzione Lamello apribile realizzata in materiale plastico rinforzato con fibre di vetro.
Allineare e congiungere, 2 funzioni con una sola giunzione.
Massima estetica: si vede solo un piccolo foro che consente di aprire e chiudere la giunzione.
Incontro maschio/femmina per un perfetto accoppiamento.
Diverse possibilità di giunzioni angolari.
Nessuna sporgenza sui lati dei pannelli.
Facilmente montabile con qualsiasi fresatrice Lamello·.
Utilizzabile in massello e in tutti i pannelli di legno composito.
Tolleranza di montaggio laterale +/- 0.5 mm. (max. +/- 0.75 mm).

31900975

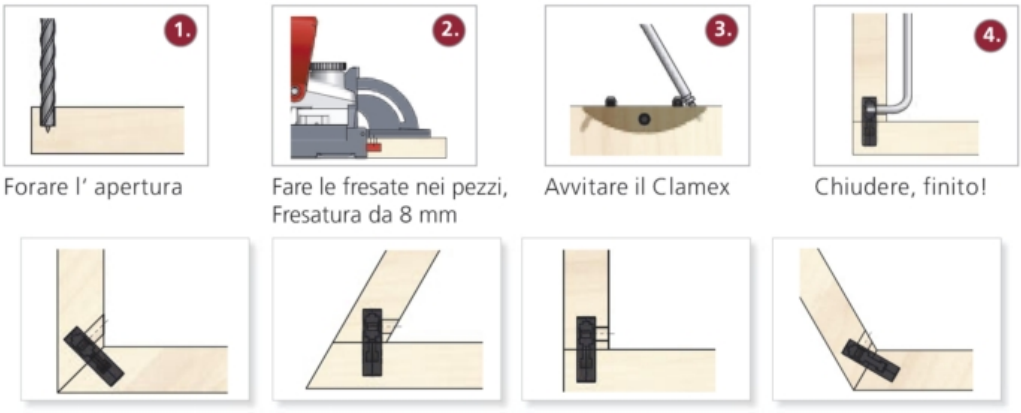

codice	descrizione			u.m.	imb.	m.o.
2.424.002	dime giunzioni lamello	clamex	dima c/fresa e punta	pz	1	1

GALIMBERTI FERRAMENTA
www .galimbertiferramenta.com

GIUNZIONI MATIC

Giunzioni esterne con meccanismo di bloccaggio rapido realizzate in materiale plastico.

31900050

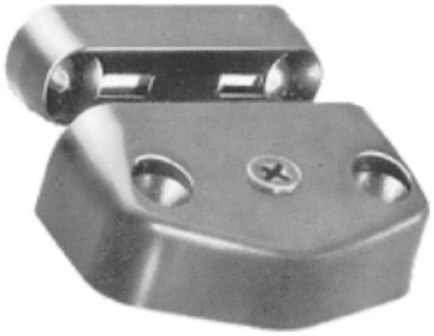

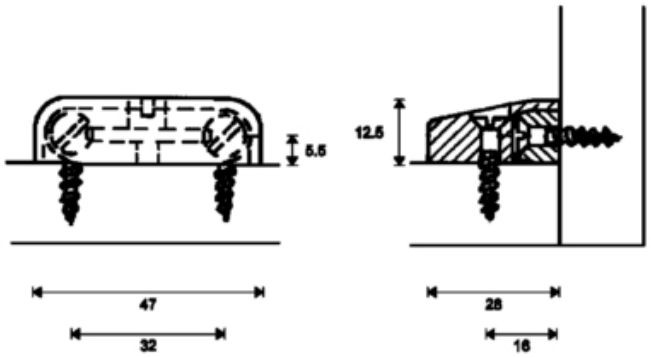

codice	descrizione		u.m.	imb.	m.o.
6.411.305	giunzioni matic pl	bianco	pz	250	1
1.327.502	giunzioni matic pl	marrone	pz	250	1
7.633.812	giunzioni matic pl	nero	pz	250	1

GALIMBERTI FERRAMENTA
www .galimbertiferramenta.com

GIUNZIONI MINITRAPEZ

Da utilizzare con viti autofilettanti, sono particolarmente indicate per assemblaggi rapidi ed economici.

31900060

Giunto esterno

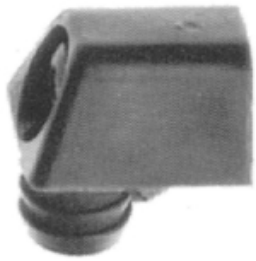

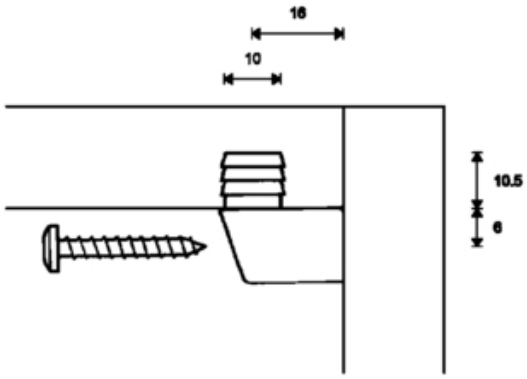

codice	descrizione			u.m.	imb.	m.o.
5.198.405	giunzioni minitrapez	bianco	s/vite	pz	500	1

GALIMBERTI FERRAMENTA
www .galimbertiferramenta.com

GIUNZIONI MULTICLIP

Giunzione ad aggancio realizzata in materiale plastico composta da due pezzi uguali.
Può essere avvitata su qualsiasi lato e permette qualsiasi tipo di aggancio: i due pezzi della giunzione possono essre applicati sullo stesso asse o con asse perpendicolare e possono essere agganciati sia frontalmente che lateralmente.
Le linguette di bloccaggio leggermente inclinate e con superficie antiscivolo conferiscono ai componenti assemblati un posizionamento saldo e una certa tolleranza delle posizioni di fissaggio.
Possibilità di regolare la posizione dei componemti assemblati.
Nota: per realizzare una giunzione è necessario utilizzare due pezzi.

31900508

Giunzioni ad aggancio

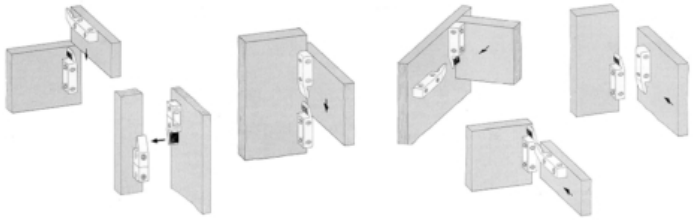



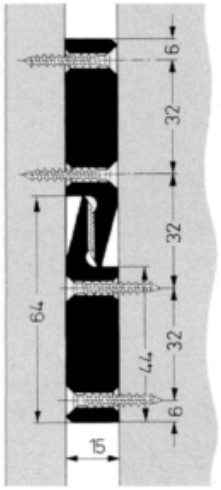

codice	descrizione			u.m.	imb.	m.o.
8.441.294	giunzioni multiclip	nero-f. 3.6 sv.	plastica	pz	200	1

GIUNZIONI PLANO

Garantisce giunzioni veloci e sicure.Le mezzelune esercitano pressione e tengono unite tra loro le parti del piano

31900070

Giunto ad incastro per piani



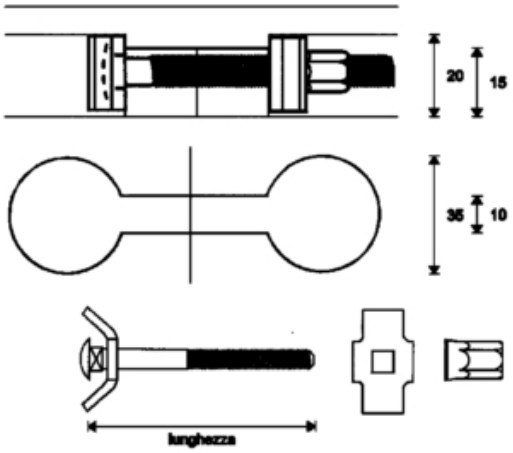

codice	descrizione			u.m.	imb.	m.o.
8.329.455	giunzioni plano	mm. 65 zinc.	incasso x piani	pz	50	1
3.870.723	giunzioni plano	mm. 150 zinc.	incasso x piani	pz	50	1

GALIMBERTI FERRAMENTA
www .galimbertiferramenta.com

GIUNZIONI POV

Giunzioni esterne in metallo.
Particolarmente indicate per mobili in arte povera.

31900512



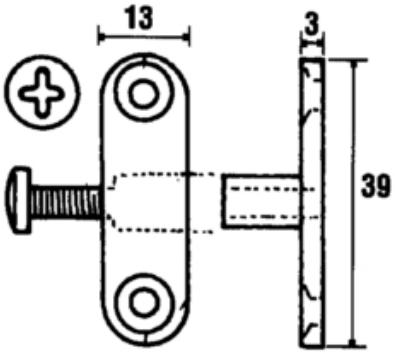

codice	descrizione			u.m.	imb.	m.o.
4.461.029	giunzioni pov mm. 39 x 14	zinc. trop.	esterne	pz	100	1

GALIMBERTI FERRAMENTA
www .galimbertiferramenta.com

GIUNZIONI RASFIX

31900081



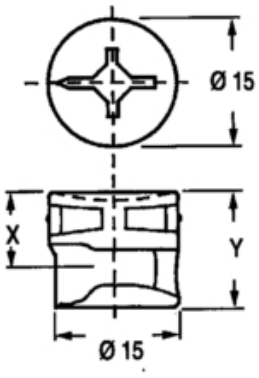

codice	descrizione			u.m.	imb.	m.o.
5.832.941	eccentrici rasfix s/bordo	d 15 i 8.0 nich	h 13.5	pz	250	1
8.053.022	eccentrici rasfix s/bordo	d 15 i 9.5 nich	h 15	pz	250	1
4.807.636	eccentrici rasfix s/bordo	d 15 i 11.0 nich	h 17	pz	250	1
3.206.935	eccentrici rasfix s/bordo	d 15 i 12.5 nich	h 18	pz	250	1

31900084



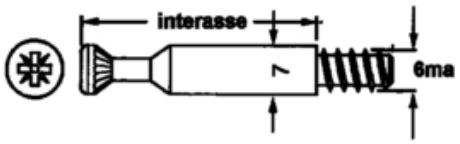

codice	descrizione			u.m.	imb.	m.o.
2.287.874	tiranti rasfix	6ma 7 x 42 zinc	interasse mm. 34	pz	250	1
7.972.362	tiranti rasfix	6ma 7 x 32 zinc	interasse mm. 24	pz	250	1

31900086



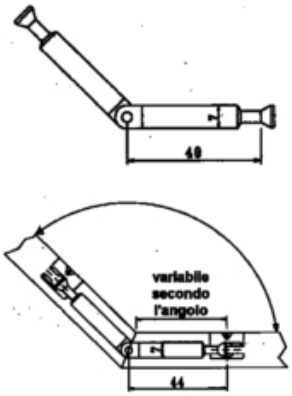

codice	descrizione			u.m.	imb.	m.o.
6.287.160	tiranti rasfix snodati	90°/270° zinc.	diam. mm. 7	pz	100	1

Tappi in materiale plastico per eccentrici giunzioni rasfix diametro mm. 15.

31900087



codice	descrizione			u.m.	imb.	m.o.
8.964.595	tappi giunzioni rasfix	mm. 17 bianco	c/gambo	pz	250	1250
6.991.777	tappi giunzioni rasfix	mm. 17 marrone	c/gambo	pz	250	1250
9.494.619	tappi giunzioni rasfix	mm. 17 nero	c/gambo	pz	250	1250

GALIMBERTI FERRAMENTA
www .galimbertiferramenta.com

GIUNZIONI RIPAX

Punta a due diametri per realizzare la foratura necessaria per l'inserimento degli rpg Ripax.

37900094



codice	descrizione			u.m.	imb.	m.o.
6.381.813	punte rpg ripax hm l. mm.65 dx	mm. 19/ 8.2 x 27	2 diametri	pz	1	1
1.929.478	punte rpg ripax hm l. mm.65 sx	mm. 19/ 8.2 x 27	2 diametri	pz	1	1

Cunei reggiripiani con foro per viti euro realizzati in metallo.
Per ripiani con spessore 20 mm. (montaggio centrato) o 25 mm. (montaggio scentrato).

37900095



codice	descrizione			u.m.	imb.	m.o.
5.258.390	portaripiani ripax foro mm. 6	h 20 nich.	x viti euro mm. 5/6	pz	250	1

Cunei reggiripiani con foro per vite Ripax 4ma realizzati in metallo.
Per ripiani con spessore 20 mm. (montaggio centrato) o 25 mm. (montaggio scentrato).

GALIMBERTI FERRAMENTA
www .galimbertiferramenta.com

37900096



codice	descrizione			u.m.	imb.	m.o.
9.178.854	portaripiani ripax foro mm. 4	h 20 nich.	x viti ripax 4ma	pz	250	1
6.468.125	viti ripax tps croce pozi 2 fe	4ma x 13.5 nich	testa mm. 7.2	pz	1000	1*

Cunei reggiripiani con spina cilindrica realizzati in metallo.
Per ripiani con spessore 20 mm. o 25 mm.

37900098



codice	descrizione			u.m.	imb.	m.o.
5.149.551	portaripiani ripax sp. mm. 5	h 20 nich.		pz	250	1

GALIMBERTI FERRAMENTA
www .galimbertiferramenta.com

GIUNZIONI RONDO

Giunzioni con eccentrico a chiocciola in acciaio.

31900200

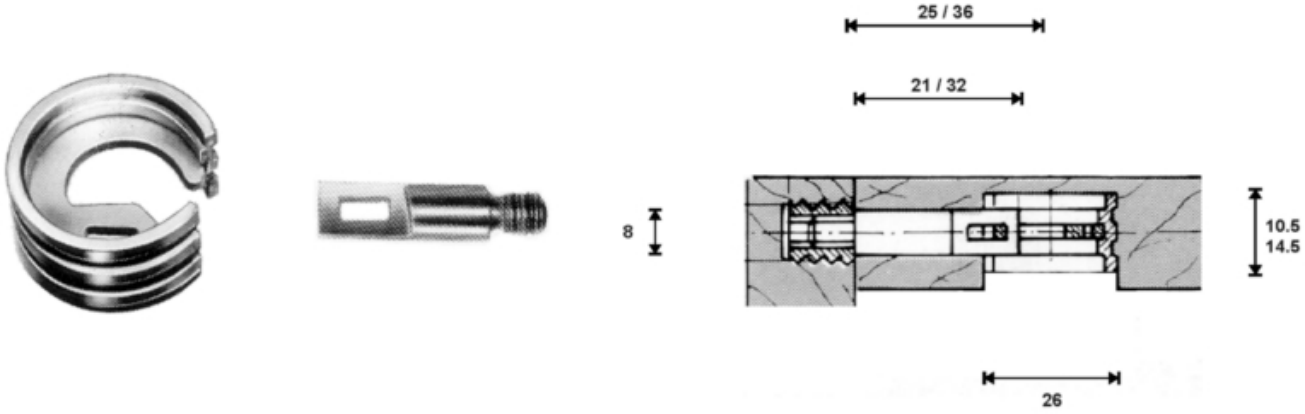

codice	descrizione			u.m.	imb.	m.o.
7.495.380	eccentrici rondo	d 26 h 10.5 zinc		pz	100	1
1.713.961	eccentrici rondo	d 26 h 14.5 zinc		pz	100	100
9.252.714	tiranti rondo	6ma 8 x 21 zinc		pz	100	100
4.796.824	tiranti rondo	6ma 8 x 32 zinc		pz	100	1

Tappi da utilizzare per montaggio incassato dell'eccentrico.

31900205



codice	descrizione			u.m.	imb.	m.o.
4.576.273	tappi coprifori pl	d. 26 bianco	a corona	pz	100	1
9.088.023	tappi coprifori pl	d. 26 marrone	a corona	pz	100	1
1.427.905	tappi coprifori pl	d. 26 nero	a corona	pz	100	1

Tappi da utilizzare per montaggio a filo dell'eccentrico.

GALIMBERTI FERRAMENTA
www .galimbertiferramenta.com

31900207



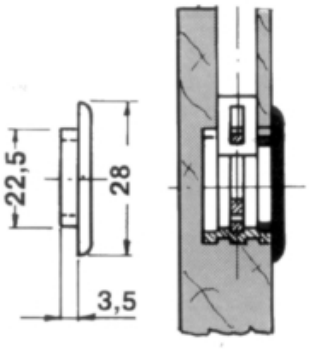

codice	descrizione			u.m.	imb.	m.o.
5.157.631	tappi giunzioni rondo	mm. 22.5 bianco	mm. 28 a corona	pz	100	100
8.316.622	tappi giunzioni rondo	mm. 22.5 marrone	mm. 28 a corona	pz	100	100
7.957.055	tappi giunzioni rondo	mm. 22.5 nero	mm. 28 a corona	pz	100	100

Giunzioni con eccentrico a chiocciola in acciaio.

31900210





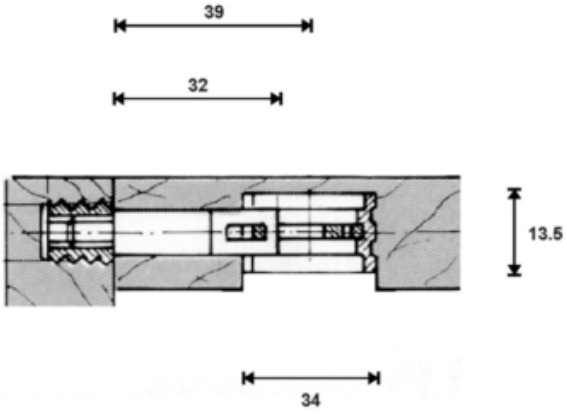

codice	descrizione			u.m.	imb.	m.o.
6.662.714	eccentrici rondo maxi	d 34 h 13.5 zinc		pz	100	1
1.912.463	tiranti rondo maxi	8ma 10 x 32 zinc		pz	100	1

Tappi da utilizzare per montaggio incassato dell'eccentrico.

GALIMBERTI FERRAMENTA
www .galimbertiferramenta.com

31900215

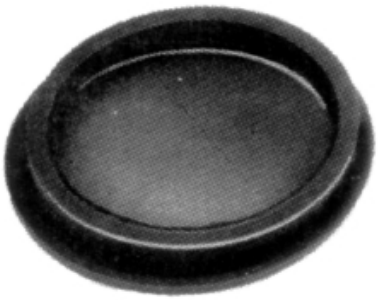

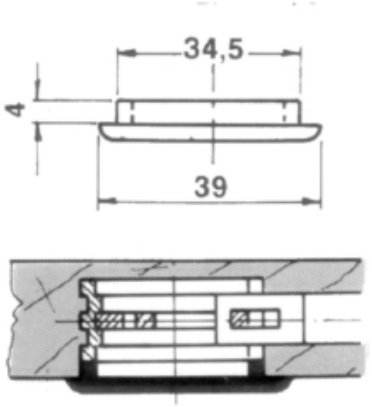

codice	descrizione			u.m.	imb.	m.o.
2.496.061	tappi coprifori pl	d. 35 bianco	a corona	pz	100	100
6.196.929	tappi coprifori pl	d. 35 marrone	a corona	pz	100	1
8.387.622	tappi coprifori pl	d. 35 nero	a corona	pz	100	1

Tappi da utilizzare per montaggio a filo dell'eccentrico.

31900217

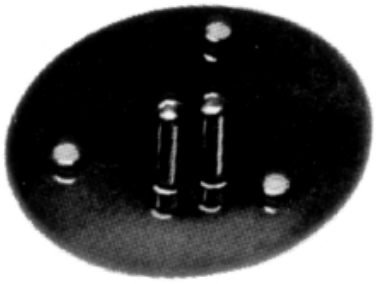

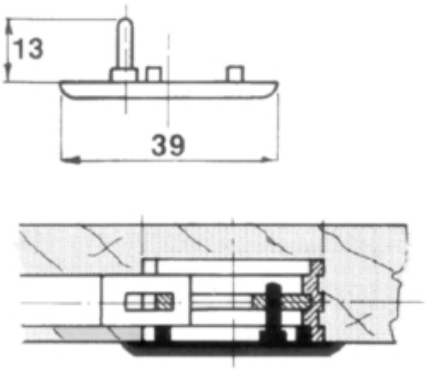

codice	descrizione			u.m.	imb.	m.o.
4.736.547	tappi giunzioni rondo maxi	bianco	diam. mm. 39 c/spine	pz	100	100
1.090.109	tappi giunzioni rondo maxi	marrone	diam. mm. 39 c/spine	pz	100	100
7.883.538	tappi giunzioni rondo maxi	nero	diam. mm. 39 c/spine	pz	100	100

GALIMBERTI FERRAMENTA
www .galimbertiferramenta.com

GIUNZIONI ROSTRO

37900142

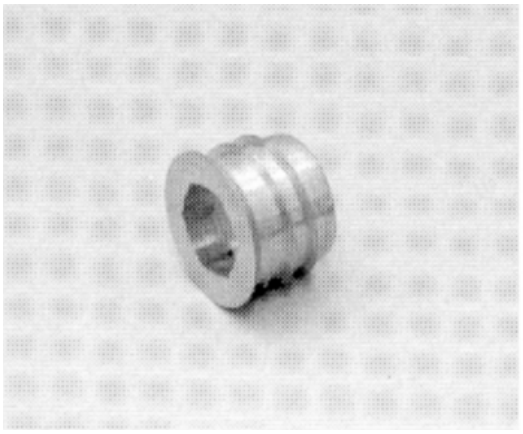

codice	descrizione			u.m.	imb.	m.o.
4.279.174	bussole rostro ot	d. 15 x 15	x giunzioni frontali	pz	50	500

37900144



codice	descrizione			u.m.	imb.	m.o.
9.964.785	bussole rostro angolo 90°	d. 14 x 49.5	x giunz. c/smusso 45°	pz	50	1

GALIMBERTI FERRAMENTA
www .galimbertiferramenta.com

GIUNZIONI SNAIL

31900027

codice	descrizione			u.m.	imb.	m.o.
1.235.098	tappi giunzioni snail corona	mm. 35 bianco		pz	200	1*
6.623.654	tappi giunzioni snail corona	mm. 35 nero		pz	200	1*

GIUNZIONI SPRING

Giunzione a molla per l'applicazione di pannelli di copertura.

37900135

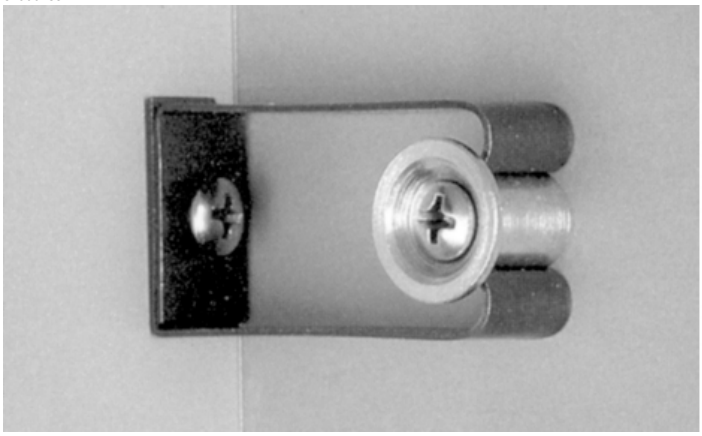



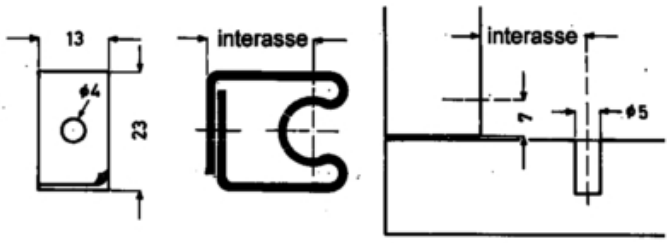

codice	descrizione			u.m.	imb.	m.o.
5.844.814	giunzioni spring molla	int. mm. 16.5		pz	250	2000
7.561.566	giunzioni spring molla	int. mm. 20		pz	250	2000
7.512.100	giunzioni spring molla	int. mm. 37		pz	250	1000

37900137



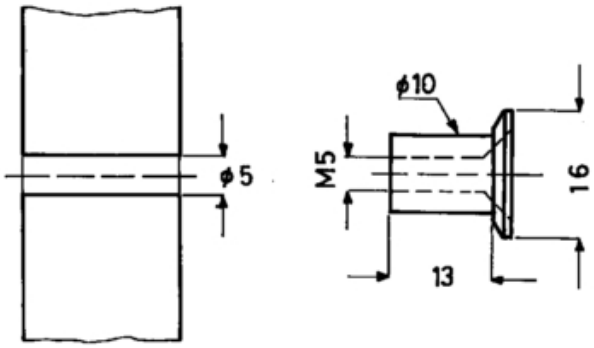

codice	descrizione			u.m.	imb.	m.o.
1.545.777	giunzioni spring perno f. 5ma	d.10x13/15 zinc.	c/flangia d.16	pz	250	2500

GALIMBERTI FERRAMENTA
www .galimbertiferramenta.com

GIUNZIONI STICK

Giunzione invisibile per ripiani realizzata in materiale plastico.
L'incastro a coda di rondine assicura faciltà di montaggio e una buona tenuta.
Si inserisce in una fresata da mm. 16 x 16.
Può essere taglaita nella misura desiderata.

31900320





codice	descrizione		u.m.	imb.	m.o.
2.943.169	giunzioni stick pl mm. 16 x 16	cm. 30 marrone	pz	90	1
1.147.001	giunzioni stick pl mm. 16 x 16	cm. 50 marrone	pz	112	1

GALIMBERTI FERRAMENTA
www .galimbertiferramenta.com

GIUNZIONI TAV BLOCK

Giunzioni reggiripiani ad innesto verticale con dispositivo di bloccaggio antisollevamento azionabile con un cacciavite.
Rpg in materiale plastico con dispositivo di bloccaggio in metallo

31950010



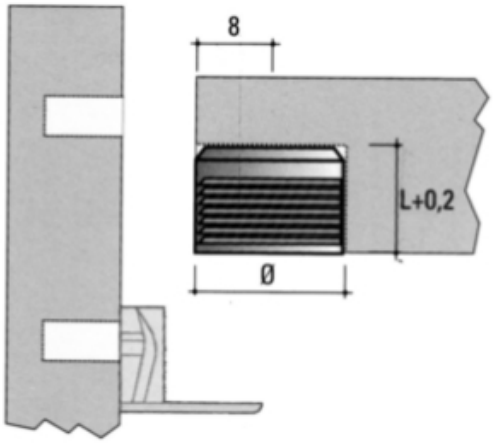

codice	descrizione			u.m.	imb.	m.o.
4.862.192	rpg tav block d 18	h 14.2 bianco	pannello mm. 18/19	pz	200	1
2.584.287	rpg tav block d 18	h 18.4 bianco	pannello mm. 26	pz	200	1

Staffa portaripiani con foro per vite realizzata in metallo.

31950020



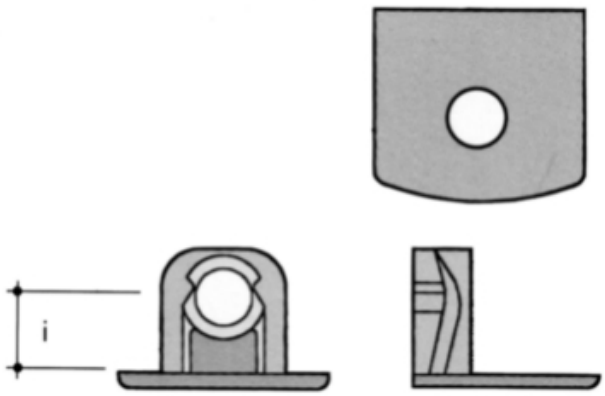

codice	descrizione			u.m.	imb.	m.o.
1.774.962	portaripiani tav block c/foro	int. 9 nich.	pannello mm. 18/19	pz	200	1
3.504.642	portaripiani tav block c/foro	int. 13 nich.	pannello mm. 26	pz	200	1

GALIMBERTI FERRAMENTA
www .galimbertiferramenta.com

GIUNZIONI TRAPEZ

Per un montaggio preciso e semplice.
L'incastro delle due parti assicura una giunzione precisa e molto stabile del mobile.
Il fissaggio a vite garantisce un blocco sicuro.
Guscio esterno in plastica (bianco o marrone) o in metallo (nichelato).
Parte interna in metallo.

31900510

Giunti esterni da avvitare



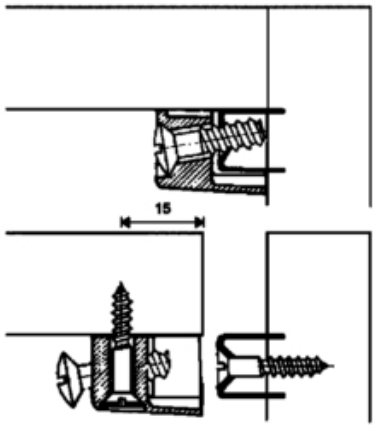

codice	descrizione			u.m.	imb.	m.o.
8.930.675	giunzioni trapez pl	marrone	esterne c/denti	pz	100	1*

GALIMBERTI FERRAMENTA
www .galimbertiferramenta.com

GIUNZIONI ZETALOCK

Giunzione reggiripiani ad innesto verticale.
Portaripiano da fissare alla spalla con perno ad espansione diametro mm. 5: bloccaggio e riposizionamento dei ripiani effettuabile con un quarto di giro di cacciavite senza rovinare il foro.
Le due parti della giunzione sono completamente realizzate in metallo.

Giunzione	A	B	C
H 20	20	10	16
H 25	25	12,5	18,5

37900105

Con perno spander



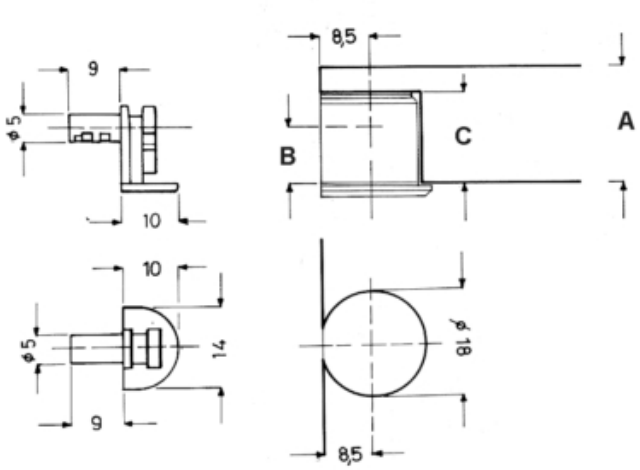

codice	descrizione			u.m.	imb.	m.o.
4.941.859	rpg zetalock metal	h 20 nichel		pz	100	1
2.366.005	rpg zetalock metal	h 25 nichel		pz	100	1
4.401.285	portaripiani zetalock foro	h 20 nichel	interasse 10	pz	100	1
5.708.307	portaripiani zetalock foro	h 25 nichel	interasse 12.5	pz	100	500
3.596.371	portaripiani zetalock spander	h 20 nichel	interasse 10	pz	100	1
7.927.331	portaripiani zetalock spander	h 25 nichel	interasse 12.5	pz	100	1
7.373.848	viti zetalock croce	3.5 x 15 nich.	testa ridotta	pz	100	2500
5.523.788	viti zetalock croce	3.5 x 18 nich.	testa ridotta	pz	100	2500
8.452.993	viti zetalock croce	4ma x 9 nich.	testa ridotta	pz	100	2500

GALIMBERTI FERRAMENTA
www .galimbertiferramenta.com

GIUNZIONI HOFFMANN

La forma a coda di rondine è una caratteristica meccanica riconosciuta per la sua precisione e prestazione.
Non solo nella costruzione meccanica ma anche nella lavorazione del legno. Quando due parti sono unite insieme con un tassello a coda di rondine, si ottiene una giuntura durevole, precisa ed accurata.
Giunture di testa o angolari in ogni caso sempre perfettamente unite.

Il tassello W-2 è idoneo per realizzazione di interni: cornici, telai di finestre e porte, telai per tamburati, rivestimenti di porte e mobili, costruzione di pannellature, cornici per vetrine.
E' fornibile in 12 lunghezze da 6,0 a 60,0 mm

37290100

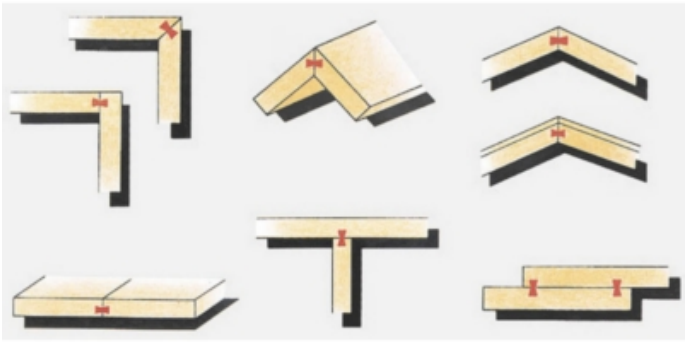



codice	descrizione			u.m.	imb.	m.o.
4.238.287	giunzioni hoffman pl s/testa	w2 mm. 9.5	scatole 1000 pz.	cf	1	1
2.136.356	giunzioni hoffman pl s/testa	w2 mm. 15.8	scatole 1000 pz.	cf	1	1
9.631.304	giunzioni hoffman pl s/testa	w2 mm. 20.6	scatole 1000 pz.	cf	1	1
3.651.742	giunzioni hoffman pl s/testa	w2 mm. 25.4	scatole 1000 pz.	cf	1	1

GALIMBERTI FERRAMENTA
www .galimbertiferramenta.com

LAMELLE

37290010



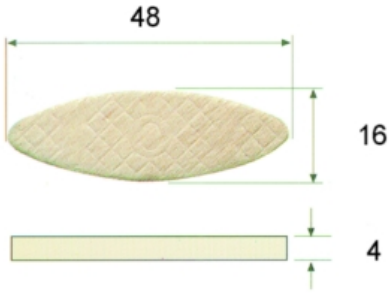

codice	descrizione			u.m.	imb.	m.o.
7.466.816	lamelle faggio	tipo 0	scatole 1000 pz	cf	1	1
7.998.706	lamelle faggio "lamello"	tipo 0	scatole 1000 pz.	cf	1	1

37290012

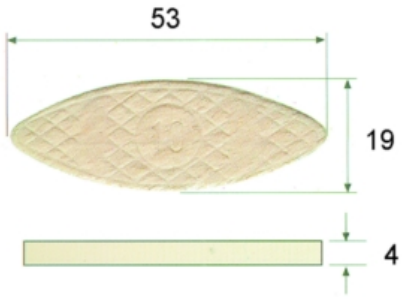

codice	descrizione			u.m.	imb.	m.o.
3.999.202	lamelle faggio	tipo 10	scatole 1000 pz	cf	1	1
9.974.616	lamelle faggio "lamello"	tipo 10	scatole 1000 pz.	cf	1	1

GALIMBERTI FERRAMENTA
www .galimbertiferramenta.com

37290014

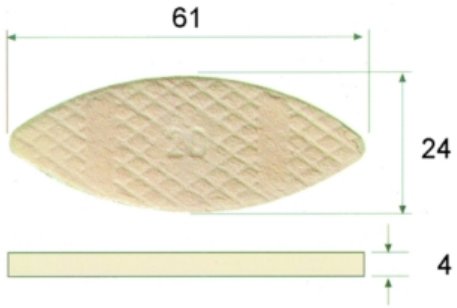

codice	descrizione			u.m.	imb.	m.o.
9.865.761	lamelle faggio	tipo 20	scatole 1000 pz	cf	1	1
1.033.564	lamelle faggio "lamello"	tipo 20	scatole 1000 pz.	cf	1	1

GALIMBERTI FERRAMENTA
www .galimbertiferramenta.com

LAMELLE FIXO

Serraggio delle parti in lavorazione tramite un particolare sistema di vertebre.
Può essere montato con qualsiasi fresatrice per lamelle.
Congiunge e fissa con un solo colpo.

37290090



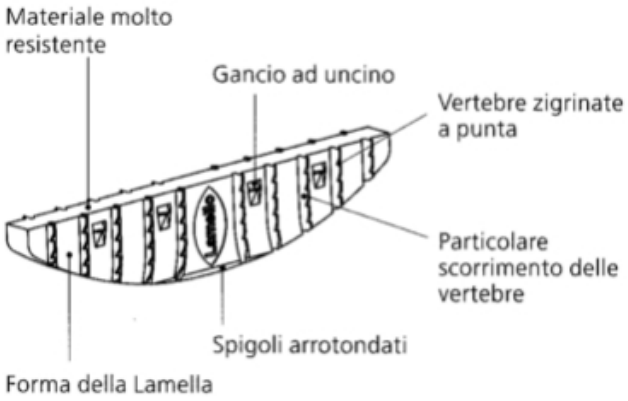

codice	descrizione			u.m.	imb.	m.o.
7.496.196	lamelle fixo e20 h	conf. 80 pz.	verticali	cf	1	7
8.570.697	lamelle fixo e20 l	conf. 80 pz.	orizzontali	cf	1	1*
1.037.234	lamelle fixo e2o l&h	conf. 40+40 pz.	mix set	cf	1	1*

GALIMBERTI FERRAMENTA
www .galimbertiferramenta.com

SPINE

37290020



codice	descrizione			u.m.	imb.	m.o.
1.398.885	spine legno lineari	mm. 6 in aste	rigato	pz	100	1
3.600.009	spine legno lineari	mm. 8 in aste	rigato	pz	100	1
2.302.614	spine legno lineari	mm. 10 in aste	rigato	pz	100	1
1.804.041	spine legno lineari	mm. 12 in aste	rigato	pz	50	1
5.814.053	spine legno lineari	mm. 14 in aste	rigato	pz	50	1
7.404.023	spine legno lineari	mm. 16 in aste	rigato	pz	50	1
9.285.453	spine legno tagliate	mm. 6 x 30	rigato	kg	1,5	1
9.497.542	spine legno tagliate	mm. 8 x 20	rigato	kg	1,5	1
7.029.004	spine legno tagliate	mm. 8 x 25	rigato	kg	1,5	1
1.045.000	spine legno tagliate	mm. 8 x 30	rigato	kg	1,5	1
1.070.606	spine legno tagliate	mm. 8 x 35	rigato	kg	1,5	1
1.440.003	spine legno tagliate	mm. 8 x 40	rigato	kg	1,5	1
4.909.637	spine legno tagliate	mm. 8 x 50	rigato	kg	1,5	25
2.712.840	spine legno tagliate	mm. 8 x 60	rigato	kg	1,5	25
1.814.552	spine legno tagliate	mm. 10 x 30	rigato	kg	1,5	1
4.625.339	spine legno tagliate	mm. 10 x 35	rigato	kg	1,5	1
7.840.876	spine legno tagliate	mm. 10 x 40	rigato	kg	1,5	1
1.021.547	spine legno tagliate	mm. 12 x 35	rigato	kg	1,5	25
4.638.650	spine legno tagliate	mm. 12 x 40	rigato	kg	1,5	1

GALIMBERTI FERRAMENTA
www .galimbertiferramenta.com

ACCESSORI VITI ARMADIO

Si inseriscono in un foro diametro 30 mm. ed aumentano la superficie su cui la testa delle viti armadio esercitano la forza di trazione.
Realizzate in materiale plastico con piastrina di trazione in metallo.

04290010



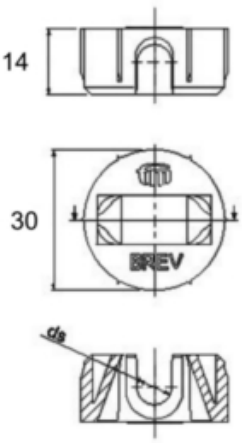

codice	descrizione			u.m.	imb.	m.o.
9.571.013	calotte pl	mm. 30 avorio	x viti armadio	pz	100	1

Piastrine con foro filettato per viti armadio.

04290015

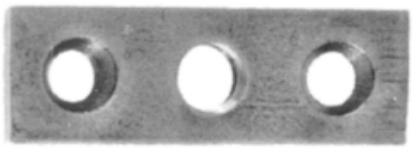

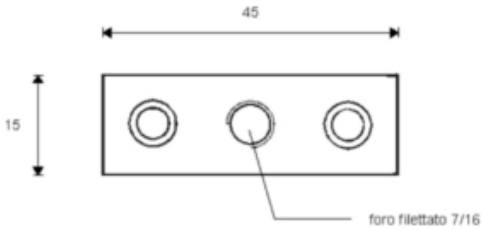

codice	descrizione			u.m.	imb.	m.o.
9.117.433	dadi lunghi 7/16 3 fori	mm. 47 x 15 zinc	x viti armadio	pz	200	1*

GALIMBERTI FERRAMENTA
www .galimbertiferramenta.com

VITI ARMADIO TE

Viti a passo rapido per giunzione.Ideali per l'assemblaggio di fusti per imbottiti.

73810010



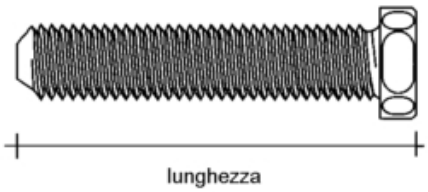

codice	descrizione			u.m.	imb.	m.o.
1.218.374	viti armadio te 7/16	mm. 30 grezze	s/rondelle	pz	200	2000
3.121.795	viti armadio te 7/16	mm. 40 grezze	s/rondelle	pz	200	2000
9.966.888	viti armadio te 7/16	mm. 50 grezze	s/rondelle	pz	200	1
2.667.744	viti armadio te 7/16	mm. 60 grezze	s/rondelle	pz	100	1
8.198.709	viti armadio te 7/16	mm. 70 grezze	s/rondelle	pz	100	1
6.028.725	viti armadio te 7/16	mm. 80 grezze	s/rondelle	pz	100	1
1.437.690	viti armadio te 7/16	mm. 90 grezze	s/rondelle	pz	100	1
5.832.583	viti armadio te 7/16	mm. 30 zinc.	s/rondelle	pz	200	2000
5.012.640	viti armadio te 7/16	mm. 40 zinc.	s/rondelle	pz	200	2000
2.958.682	viti armadio te 7/16	mm. 50 zinc.	s/rondelle	pz	200	2000
7.498.435	viti armadio te 7/16	mm. 60 zinc.	s/rondelle	pz	100	1000
7.255.632	viti armadio te 7/16	mm. 70 zinc.	s/rondelle	pz	100	1000
9.139.336	viti armadio te 7/16	mm. 80 zinc.	s/rondelle	pz	100	1000

GALIMBERTI FERRAMENTA
www .galimbertiferramenta.com

VITI ARMADIO TN

Per la giunzione tradizionale di armadi e mobili in genere.

73920010



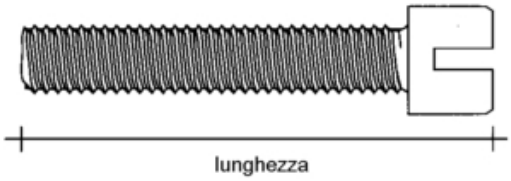

codice	descrizione			u.m.	imb.	m.o.
4.990.345	viti armadio tn 7/16	mm. 50 grezze	s/rondelle	pz	200	1
1.551.365	viti armadio tn 7/16	mm. 60 grezze	s/rondelle	pz	100	1
2.641.102	viti armadio tn 7/16	mm. 70 grezze	s/rondelle	pz	100	1000
3.492.376	viti armadio tn 7/16	mm. 80 grezze	s/rondelle	pz	100	1
9.655.065	viti armadio tn 7/16	mm. 90 grezze	s/rondelle	pz	100	1*
5.673.698	viti armadio tn 7/16	mm. 100 grezze	s/rondelle	pz	100	1*
9.864.849	viti armadio tn 7/16	mm. 110 grezze	s/rondelle	pz	100	1*
7.103.254	viti armadio tn 7/16	mm. 120 grezze	s/rondelle	pz	50	1*

GALIMBERTI FERRAMENTA
www .galimbertiferramenta.com

VITI MONTAGGIO

Richiedono solo un'operazione di preforatura della spalla e del basamento.Anche in presenza di montaggi e smontaggi ripetuti garantiscono una stabilità costante.Sono disponibili i tappi copritesta in diversi colori.

79750010

Per giunzioni economiche e sicure



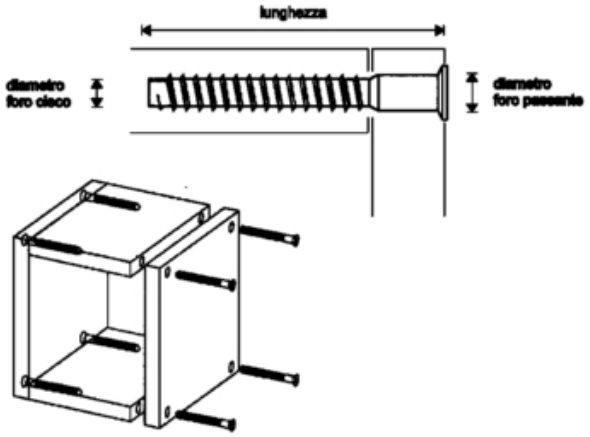

codice	descrizione		u.m.	imb.	m.o.
6.653.330	viti montaggio tps c/esag.mm.4	7 x 40 brun.	pz	200	4000
5.795.680	viti montaggio tps c/esag.mm.4	7 x 50 brun.	pz	200	1
4.792.666	viti montaggio tps c/esag.mm.4	7 x 60 brun.	pz	200	1
1.097.047	viti montaggio tps c/esag.mm.4	7 x 70 brun.	pz	200	1
7.442.865	viti montaggio tps c/esag.mm.3	5 x 40 zinc.	pz	500	1
6.120.290	viti montaggio tps c/esag.mm.4	7 x 50 zinc.	pz	200	1
3.745.120	viti montaggio tps c/esag.mm.4	7 x 60 zinc.	pz	200	1
1.786.088	viti montaggio tps c/esag.mm.4	7 x 70 zinc.	pz	200	1

79750030



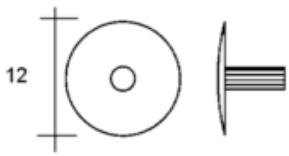

codice	descrizione			u.m.	imb.	m.o.
9.605.190	tappi viti montaggio	mm. 3 bianco	gambo lungo	pz	2000	1
2.181.653	tappi viti montaggio	mm. 3 marrone	gambo lungo	pz	2000	1
1.517.507	tappi viti montaggio	mm. 3 nero	gambo lungo	pz	2000	1

GALIMBERTI FERRAMENTA
www .galimbertiferramenta.com

SISTEMI DI SUPPORTO

GALIMBERTI FERRAMENTA
www .galimbertiferramenta.com

ATTACCAGLIE AD INCASTRO

La speciale forma permette di incastrarle una con l'altra.Ideali per il fissaggio di specchiere o pannellature.

06160020

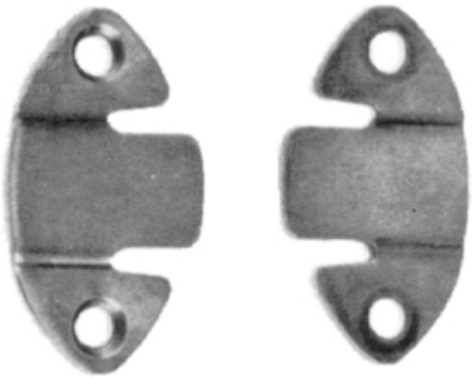

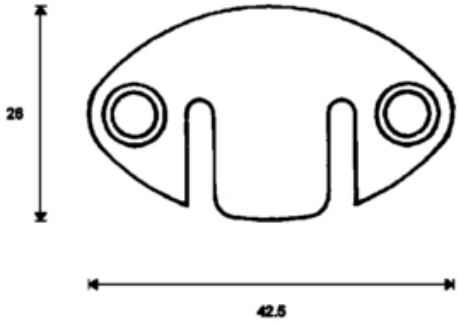

codice	descrizione			u.m.	imb.	m.o.
2.172.880	attaccaglie incastro ovali	zinc.		pz	500	1

GALIMBERTI FERRAMENTA
www .galimbertiferramenta.com

ATTACCAGLIE FISSE

Realizzate in acciaio ottonato.
Le misure indicate sono riferite alle dimensioni dell'anello.

06160010



codice	descrizione			u.m.	imb.	m.o.
5.699.780	attaccaglie fisse fe	nr. 1 ott.te	l 21 h 28 f. 10	pz	200	1
1.017.007	attaccaglie fisse fe	nr. 2 ott.te	l 22 h 34 f. 13	pz	200	1
1.525.090	attaccaglie fisse fe	nr. 3 ott.te	l 26 h 38 f. 16	pz	200	1
4.680.079	attaccaglie fisse fe	nr. 4 ott.te	h 36 l 52 f. 18	pz	200	1

GALIMBERTI FERRAMENTA
www .galimbertiferramenta.com

ATTACCAGLIE SNODATE

Realizzate in acciaio ottonato.
Le misure indicate si riferiscono alla larghezza e all'altezza parziale e totale.

06270010



codice	descrizione			u.m.	imb.	m.o.
6.492.168	attaccaglie snodate fe	nr. 0 ott.te	h mm. 16	pz	1000	1
4.088.288	attaccaglie snodate fe	nr. 1 ott.te	h mm. 20	pz	500	1
7.133.077	attaccaglie snodate fe	nr. 2 ott.te	h mm. 24	pz	500	500
8.439.550	attaccaglie snodate fe	nr. 3 ott.te	h mm. 28	pz	500	1
6.190.378	attaccaglie snodate fe	nr. 4 ott.te	h mm. 32	pz	500	500
9.918.023	attaccaglie snodate fe	nr. 5 ott.te	h mm. 40	pz	500	1
9.860.568	attaccaglie snodate fe	nr. 6 ott.te	h mm. 49	pz	500	1

GALIMBERTI FERRAMENTA
www .galimbertiferramenta.com

CALOTTE SPECCHIERE

Aggancio regolabile per il fissaggio di pannelli e specchiere.
Consente di regolare, rimuovere e fissare nuovamente i lpannello con estrema facilità.
Ganci e vite in acciaio e scatola in nylon.

06160035

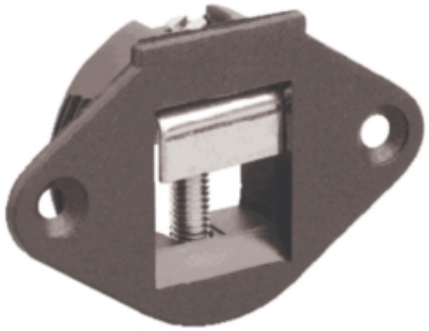

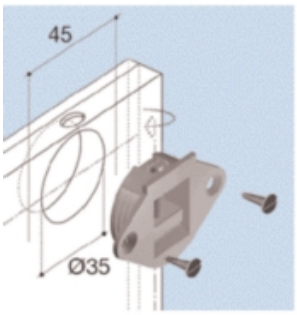

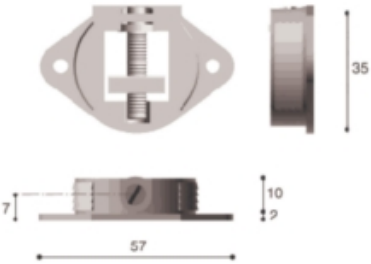

codice	descrizione			u.m.	imb.	m.o.
7.816.017	attaccaglie regolabili specchi	mm. 35 nero	incasso diam. 35 p 10	pz	50	1

GALIMBERTI FERRAMENTA
www .galimbertiferramenta.com

SISTEMA REGGIPANNELLI

Sistema reggipannello che con un ingombro in profondità di soli 8 mm., è regolabile 10mm in verticale in modo facile e veloce con una chiave esagonale da 4mm ed ha una portata dichiarata di 50 kg, risultante dai test effettuati presso TÜV LGA.
Il sistema è compatibile con diverse barre e piastrine reggipensili, ma si sposa in particolare con la nuova piastrina dedicata, dotata di due fermi all'estremità, che vincolano all'interno la corsa del reggipannello e garantiscono quindi la massima sicurezza.

06160050

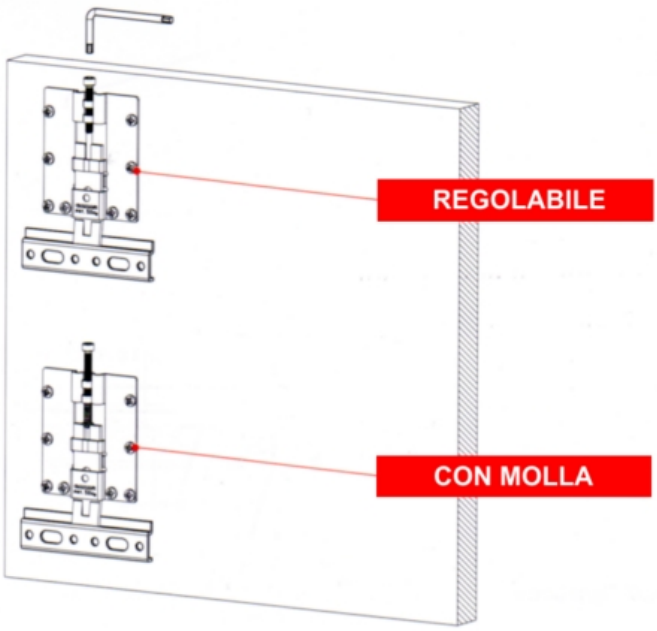

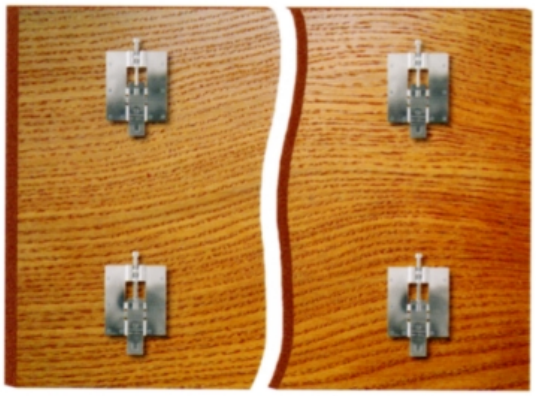

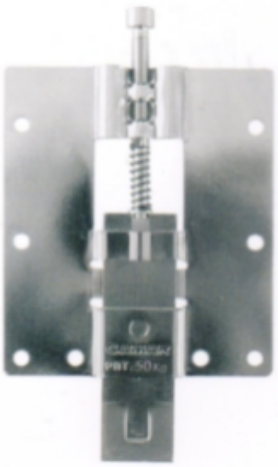

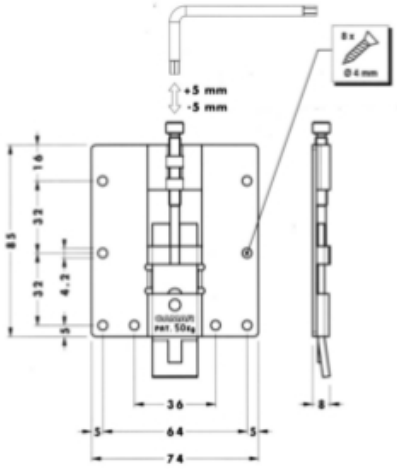

codice	descrizione			u.m.	imb.	m.o.
6.914.202	attaccaglie reggipannelli 814	esterno regolab.	superiore	pz	20	1

GALIMBERTI FERRAMENTA
www .galimbertiferramenta.com

06160052



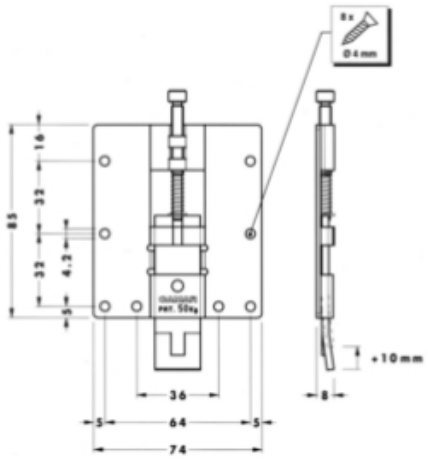

codice	descrizione			u.m.	imb.	m.o.
2.900.964	attaccaglie reggipannelli 814	esterno c/molla	inferiore	pz	20	1

06160055

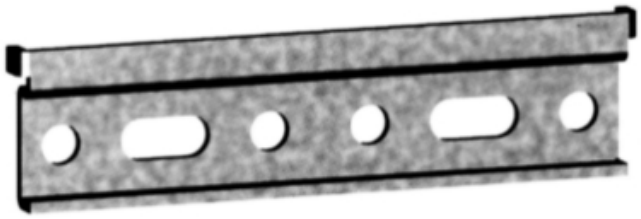

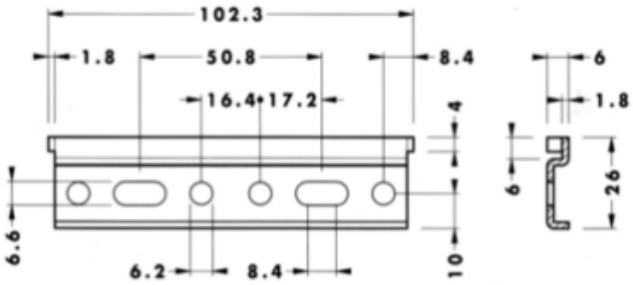

codice	descrizione			u.m.	imb.	m.o.
9.366.831	attaccaglie reggipannelli 814	piastra piega 6	l102 h26 sporgenza 8	pz	20	1

GALIMBERTI FERRAMENTA
www .galimbertiferramenta.com

BASI PER TAVOLI

Gambe per tavoli fisse realizzate in acciaio.
Basamento autoportante che appoggia su 6 livellatori.
Diametro tubolare mm. 120.
Diametro basamento mm. 523 oppure mm. 393.

30590032

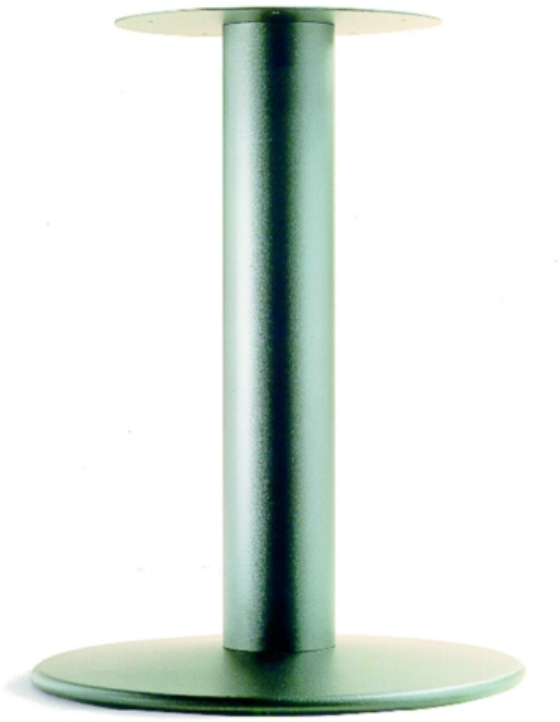

codice	descrizione			u.m.	imb.	m.o.
7.005.152	basi tavoli 990 acciaio tonde	d 520 nich. sat.	h 74	pz	1	1*

Basamento in ghisa 400 x 400 mm.
Tubo acciaio 80 x 80 mm.
H totale 73 cm. Peso kg. 19.
Verniciata epossidica
Fissaggio al piano con croce in ghisa.

GALIMBERTI FERRAMENTA
www .galimbertiferramenta.com

30590035



codice	descrizione			u.m.	imb.	m.o.
4.920.533	basi tavoli 304 ghisa quadre	400x400 argento	h 73	pz	1	1
3.624.234	basi tavoli 304 ghisa quadre	400x400 nero	h 73	pz	1	1

Basamento in ghisa Ø 600 mm.
Tubo acciaio Ø 76 mm.
H totale 73 cm. Peso kg. 31,5.
Verniciata epossidica.
Fissaggio al piano con croce in ghisa.

GALIMBERTI FERRAMENTA
www .galimbertiferramenta.com

30590036



codice	descrizione			u.m.	imb.	m.o.
9.730.373	basi tavoli 303 ghisa tonde	d 600 argento	h 73	pz	1	1
1.029.154	basi tavoli 303 ghisa tonde	d 600 nero	h 73	pz	1	1

Basamento in ghisa Ø 440 mm.
Tubo acciaio Ø 76 mm.
H totale 73 cm. Peso kg. 16.
Verniciata epossidica.
Fissaggio al piano con croce in ghisa.

GALIMBERTI FERRAMENTA
www .galimbertiferramenta.com

30590037



codice	descrizione			u.m.	imb.	m.o.
7.130.335	basi tavoli 303 ghisa tonde	d 400 argento	h 73	pz	1	1
4.526.971	basi tavoli 303 ghisa tonde	d 400 nero	h 73	pz	1	1

Basamento in acciaio 450x450 mm.
Tubo acciaio Ø 60 mm.
H totale 73 cm. Peso kg. 19.
Piastra di fissaggio al piano in acciaio stampato 30x30 cm.

GALIMBERTI FERRAMENTA
www .galimbertiferramenta.com

30590039



codice	descrizione			u.m.	imb.	m.o.
1.920.277	basi tavoli 604 acciaio quadre	450x450 cromo l.	h 73	pz	1	1
6.156.701	basi tavoli 604 acciaio quadre	450x450 nich.sat	h 73	pz	1	1

Basamento in acciaio Ø 480 mm.
Tubo acciaio Ø 70 mm.
H totale 73 cm. Peso kg. 7,5*.
Piastra di fissaggio al piano in acciaio
stampato 300x300 mm.

GALIMBERTI FERRAMENTA
www .galimbertiferramenta.com

30590040



codice	descrizione			u.m.	imb.	m.o.
9.450.516	basi tavoli 603 acciaio tonde	d 480 cromo luc.	h 73	pz	1	1
2.262.406	basi tavoli 603 acciaio tonde	d 480 nich. sat.	h 73	pz	1	1

Basamento in acciaio Ø 560 mm.
Tubo acciaio Ø 80 mm.
H totale 73 cm. Peso kg. 8,5*.
Piastra di fissaggio al piano in acciaio
stampato 300x300 mm.

GALIMBERTI FERRAMENTA
www .galimbertiferramenta.com

30590041



codice	descrizione			u.m.	imb.	m.o.
6.209.315	basi tavoli 603 acciaio tonde	d 560 cromo luc.	h 73	pz	1	1
4.894.537	basi tavoli 603 acciaio tonde	d 560 nich. sat.	h 73	pz	1	1

Basamento in acciaio Ø 420 mm.
Tubo acciaio Ø 60 mm.
H totale 73 cm. Peso kg. 6*.
Piastra di fissaggio al piano in acciaio
stampato 300x300 mm.

GALIMBERTI FERRAMENTA
www .galimbertiferramenta.com

30590042



codice	descrizione			u.m.	imb.	m.o.
2.770.376	basi tavoli 603 acciaio tonde	d 420 cromo luc.	h 73	pz	1	1
4.080.039	basi tavoli 603 acciaio tonde	d 420 nich. sat.	h 73	pz	1	1

Basamento in acciaio Ø 450 mm.
Tubo acciaio Ø 80 mm.
H totale 73 cm. Peso kg. 7*.
Piastra di fissaggio al piano in acciaio
stampato 30x30 cm.

GALIMBERTI FERRAMENTA
www .galimbertiferramenta.com

30590044



codice	descrizione			u.m.	imb.	m.o.
7.723.704	basi tavoli 403 acciaio tonde	d 450 cromo luc.	h 73	pz	1	1
2.410.609	basi tavoli 403 acciaio tonde	d 450 nich. sat.	h 73	pz	1	1

Basamento in acciaio Ø 520 mm.
Tubo acciaio Ø 80 mm.
H totale 73 cm. Peso kg. 9.
Piastra di fissaggio al piano in acciaio
stampato 30x30x0,5 cm.

GALIMBERTI FERRAMENTA
www .galimbertiferramenta.com

30590045



codice	descrizione			u.m.	imb.	m.o.
9.776.777	basi tavoli 403 acciaio tonde	d 520 cromo luc.	h 73	pz	1	1
3.749.647	basi tavoli 403 acciaio tonde	d 520 nich. sat.	h 73	pz	1	1

Basamento in acciaio Ø 400 mm.
Tubo acciaio Ø 60 mm.
H totale 73 cm. Peso kg. 14.
Piastra di fissaggio al piano in acciaio
stampato 30x30 cm.

GALIMBERTI FERRAMENTA
www .galimbertiferramenta.com

30590047



codice	descrizione			u.m.	imb.	m.o.
6.987.794	basi tavoli 503 acciaio tonde	d 400 cromo luc.	h 73	pz	1	1
3.022.719	basi tavoli 503 acciaio tonde	d 400 nich. sat.	h 73	pz	1	1

Basamento in acciaio 400x400 mm.
Tubo acciaio 60x60 mm.
H totale 73 cm. Peso kg. 18.
Piastra di fissaggio al piano in acciaio
stampato 30x30 cm.

GALIMBERTI FERRAMENTA
www .galimbertiferramenta.com

30590048



codice	descrizione			u.m.	imb.	m.o.
9.626.836	basi tavoli 504 acciaio quadre	400x400 cromo l.	h 73	pz	1	1
7.557.286	basi tavoli 504 acciaio quadre	400x400 nich. s.	h 73	pz	1	1

GALIMBERTI FERRAMENTA
www .galimbertiferramenta.com

GAMBE ALLUNGABILI

Gambe per penisole con tubolare diametro mm. 120 allungabile da 69 cm. fino a 87 cm. con bloccaggio a 3 grani ed anello di copertura in materiale plastico.
Versione con basamento diametro mm. 150.

30590012



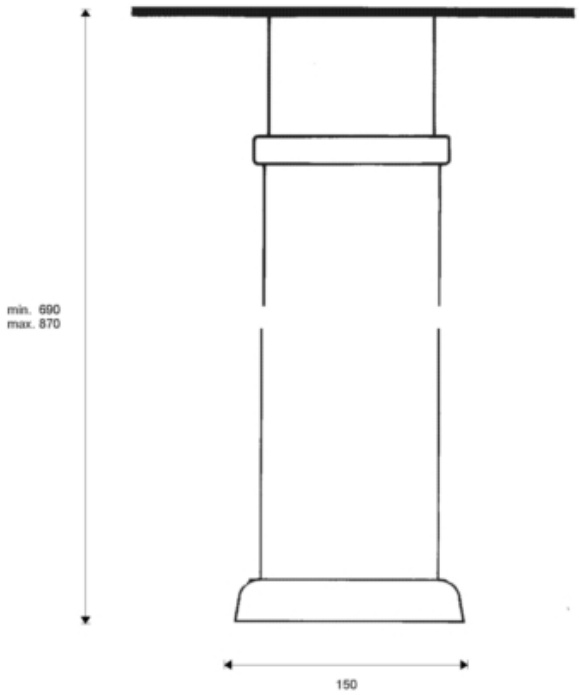

codice	descrizione			u.m.	imb.	m.o.
3.675.328	gambe 701 mm. 120 metallo	cm. 69/87 cromo	allungabili	pz	1	1*

Altezza: cm. 68 chiusa allungabile fino a 87 cm.
Fissaggio con piastra rotonda diametro mm. 145
Realizzata con tubolare in acciaio diametro mm. 120

GALIMBERTI FERRAMENTA
www .galimbertiferramenta.com

30590014



codice	descrizione			u.m.	imb.	m.o.
2.931.487	gambe 290 mm. 120 metallo	cm. 69/87 arg.	allungabili	pz	1	1
7.523.946	gambe 290 mm. 120 metallo	cm. 69/87 bianco	allungabili	pz	1	1
2.295.787	gambe 290 mm. 120 metallo	cm. 69/87 cromo	allungabili	pz	1	1
8.877.222	gambe 290 mm. 120 metallo	cm. 69/87 nero	allungabili	pz	1	1
1.580.990	gambe 290 mm. 120 metallo	cm. 69/87 nich.s	allungabili	pz	1	1

Altezza: cm. 68 chiusa allungabile fino a 87 cm.
Fissaggio con piastra rotonda diametro mm. 145
Realizzata con tubolare in acciaio diametro mm. 120
Base a calice in acciaio stampato diam. 300 mm.

GALIMBERTI FERRAMENTA
www .galimbertiferramenta.com

30590015



codice	descrizione			u.m.	imb.	m.o.
6.385.583	gambe 320 mm. 120 metallo	cm. 69/87 arg.	allung. c/basamento	pz	1	1
6.977.375	gambe 320 mm. 120 metallo	cm. 69/87 bianco	allung. c/basamento	pz	1	1
4.039.990	gambe 320 mm. 120 metallo	cm. 69/87 cromo	allung. c/basamento	pz	1	1
2.358.994	gambe 320 mm. 120 metallo	cm. 69/87 nero	allung. c/basamento	pz	1	1
1.741.650	gambe 320 mm. 120 metallo	cm. 69/87 nich.s	allung. c/basamento	pz	1	1

GALIMBERTI FERRAMENTA
www .galimbertiferramenta.com

GAMBE CON PIASTRA A VITE

Gambe coniche con base regolabile realizzate in acciaio.
Fissaggio al piano con piastra da avvitare.

30690038



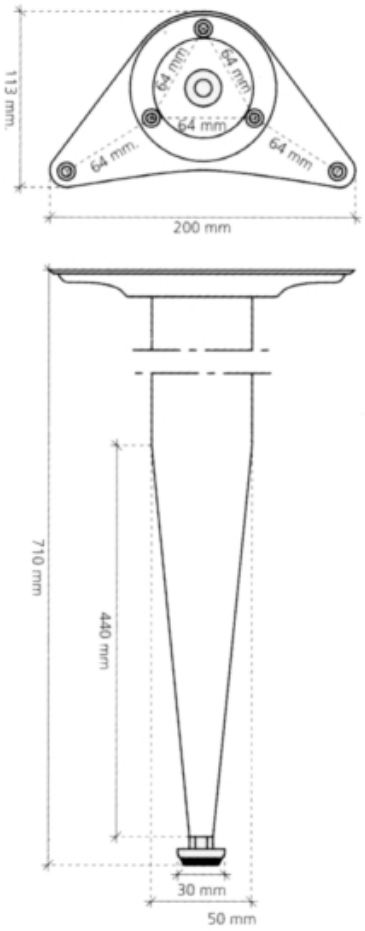

codice	descrizione			u.m.	imb.	m.o.
4.780.687	gambe 810 mm. 50 metallo rgl	cm. 71 cromo l.	c/regolabile	pz	4	1*

Piastra in acciaio rettificato con perno filettato 10ma.
Da incollare a piani in cristallo con collanti specifici.
Utilizzabile per l'applicazione di gambe con filetto 10ma.

GALIMBERTI FERRAMENTA
www .galimbertiferramenta.com

30690041



codice	descrizione			u.m.	imb.	m.o.
2.487.113	piastre gambe tavoli cristallo	diametro mm. 65	c/perno 10 ma	pz	8	1*
7.387.197	piastre gambe tavoli cristallo	diametro mm. 85	c/perno 10 ma	pz	4	1*

GALIMBERTI FERRAMENTA
www .galimbertiferramenta.com

GAMBE CON PIASTRA AD INNESTO

Gambe con tubolare in acciaio e fissaggio al piano con piastra con innesto rapido ad espansione.
Possono essere smontate e rimontate con estrema facilità.
Piedino di appoggio fisso.

GALIMBERTI FERRAMENTA
www .galimbertiferramenta.com

30690030

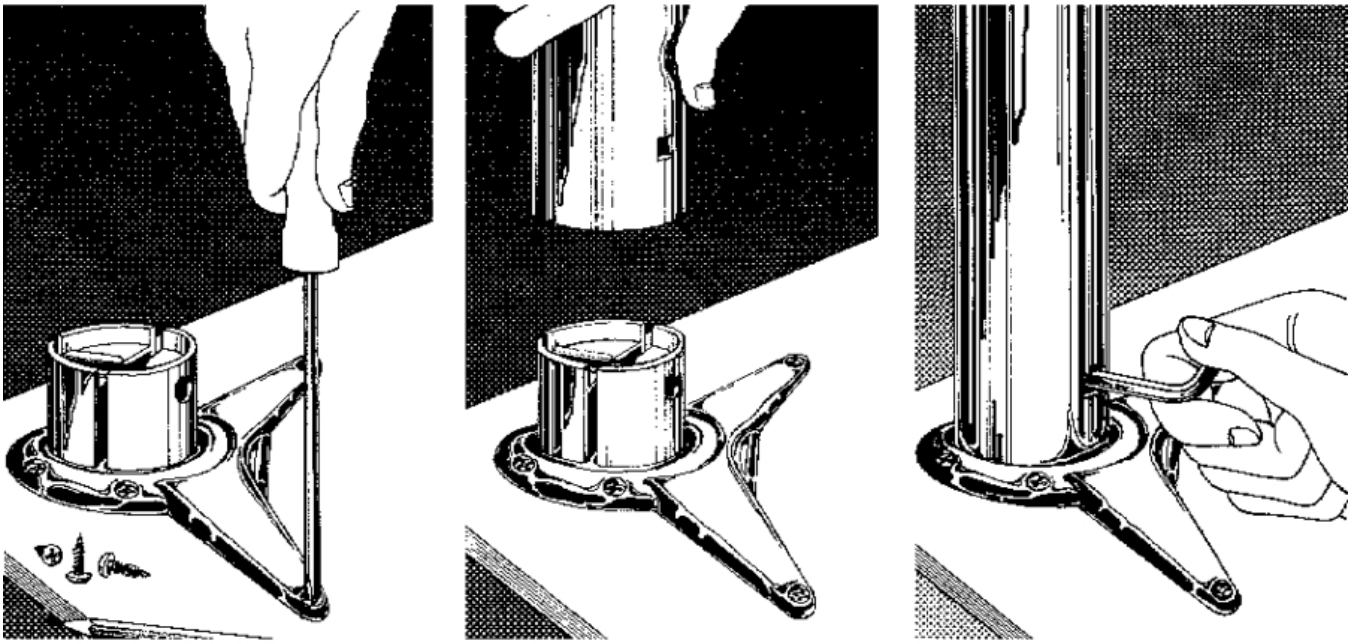

GALIMBERTI FERRAMENTA
www .galimbertiferramenta.com



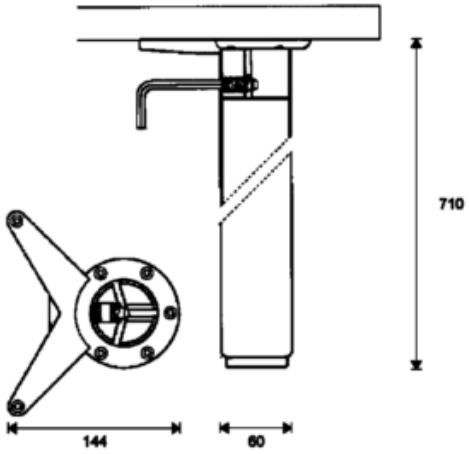

codice	descrizione		u.m.	imb.	m.o.
6.299.385	gambe 615 mm. 60 metallo	cm. 71 nero goff	pz	4	1*

Gambe con tubolare in acciaio e fissaggio al piano con piastra con innesto rapido ad espansione.
Possono essere smontate e rimontate con estrema facilità.
Piedino di appoggio regolabile.

GALIMBERTI FERRAMENTA
www .galimbertiferramenta.com

30690031



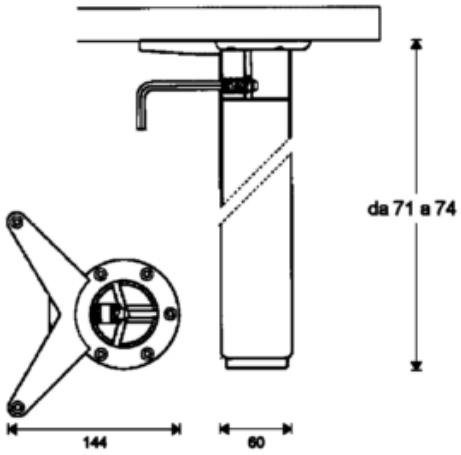

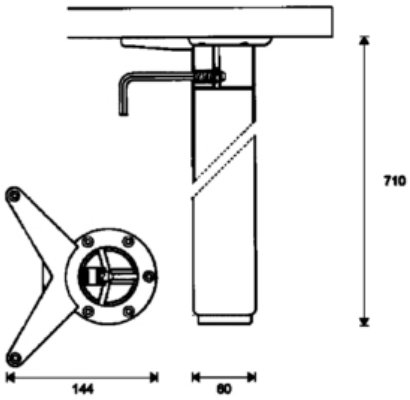

codice	descrizione			u.m.	imb.	m.o.
8.153.678	gambe 615 c/rgl mm.60 metallo	cm. 70 bianco	c/regolabile	pz	4	1
6.684.570	gambe 615 c/rgl mm.60 metallo	cm. 70 cromo l.	c/regolabile	pz	4	1
3.835.715	gambe 615 c/rgl mm.60 metallo	cm. 70 nero goff	c/regolabile	pz	4	1
1.693.867	gambe 615 c/rgl mm.60 metallo	cm. 70 nich.sat.	c/regolabile	pz	4	500*

Gambe con tubolare in alluminio profilato millerighe e fissaggio al piano con piastra con innesto rapido ad espansione.
Possono essere smontate e rimontate con estrema facilità.
Piedino di appoggio regolabile.

GALIMBERTI FERRAMENTA
www .galimbertiferramenta.com

30690032

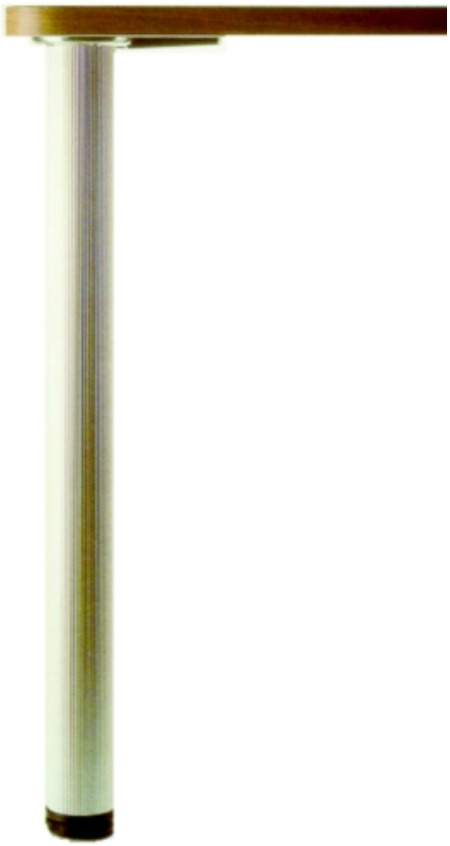

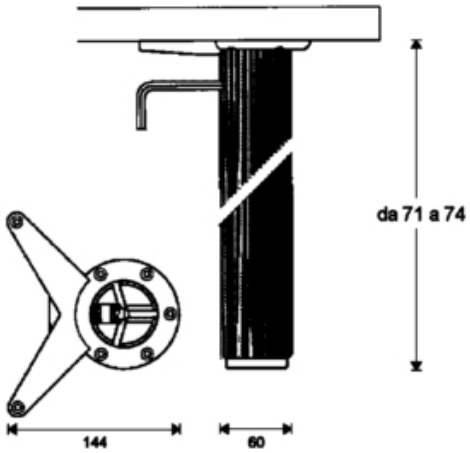

codice	descrizione			u.m.	imb.	m.o.
2.662.725	gambe 615 c/rgl mm.60 allumin.	cm. 70 argento	millerighe c/regolab.	pz	4	1

GALIMBERTI FERRAMENTA
www .galimbertiferramenta.com

GAMBE CON PIASTRA FISSA

Gambe con tubolare in acciaio e con regolabile e piastra di fissaggio fissa in materiale plastico.

30690020



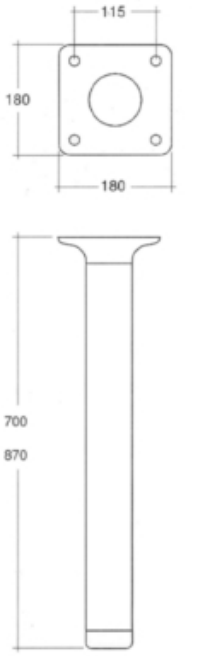

codice	descrizione			u.m.	imb.	m.o.
6.542.672	gambe 600 mm. 80 metallo rgl	cm. 70 nero goff	c/regolabile	pz	4	1*

Realizzata in tubolare rettangolare di acciaio sezione rettangolare mm. 60 x 20

GALIMBERTI FERRAMENTA
www .galimbertiferramenta.com

30690021



codice	descrizione		u.m.	imb.	m.o.
2.227.535	gambe frame 60 x 20 acciaio	h71 l70 cromo l.	pz	1	1
2.230.344	gambe frame 60 x 20 acciaio	h71 l80 cromo l.	pz	1	1
1.389.777	gambe frame 60 x 20 acciaio	h71 l90 cromo l.	pz	1	1
5.789.009	gambe frame 60 x 20 acciaio	h71 l70 nich. s.	pz	1	1
4.511.991	gambe frame 60 x 20 acciaio	h71 l80 nich. s.	pz	1	1
2.681.177	gambe frame 60 x 20 acciaio	h71 l90 nich. s.	pz	1	1

GALIMBERTI FERRAMENTA
www .galimbertiferramenta.com

GAMBE CON SPACCO

Gambe per tavoli con fascia realizzate con tubolare in acciaio.
Fissaggio alla fascia con perni filettati e dadi.

30800020



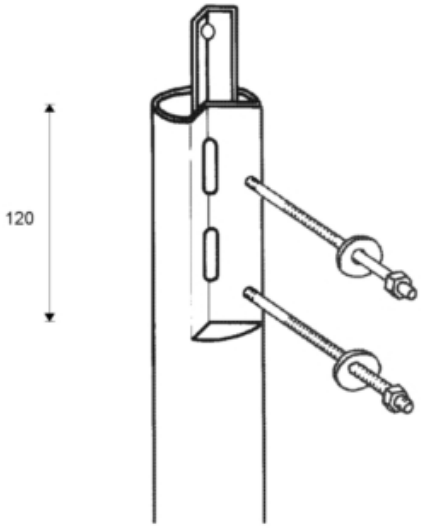

codice	descrizione			u.m.	imb.	m.o.
3.865.668	gambe 800 mm. 60 metallo	cm. 75 nero	spacco cm. 12	pz	4	4*

GALIMBERTI FERRAMENTA
www .galimbertiferramenta.com

GAMBE PIEGHEVOLI

Sostegni pieghevoli per tavoli.
Utilizzabili con piani di misura minima cm. 125 x 70

30690065



DIMENSIONI MINIME DEL PIANO

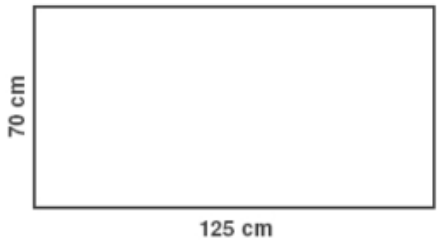

DIMENSIONI DEI SOSTEGNI

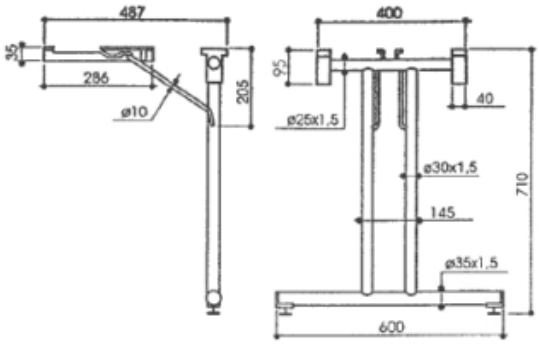

codice	descrizione			u.m.	imb.	m.o.
5.061.983	gambe tisch pieghevoli metallo	cm. 71 cromo luc	set completo 1 tavolo	pz	1	1

GALIMBERTI FERRAMENTA
www .galimbertiferramenta.com

GAMBE RIVESTITE

Gambe realizzate con profilato di alluminio rivestito con doghe in mdf rivestite con impiallacciatura in legno.Piedino regolabile in materiale plastico. Fissaggio al piano con piastra con innesto rapido ad espansione.Possono essere facilmente tagliate nel caso si desiderino misure particolari.

30690015





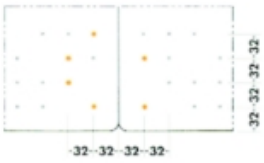

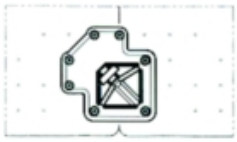

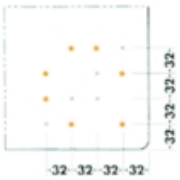







codice	descrizione			u.m.	imb.	m.o.
8.357.748	gambe quadra mm.80x80 riv. rgl	cm. 71 ciliegio	* c/doghe + piastra	pz	1	1*

GALIMBERTI FERRAMENTA
www .galimbertiferramenta.com

PIASTRE GAMBE TAVOLI CRISTALLO

Piastra in acciaio rettificato con perno filettato 10ma.
Da incollare a piani in cristallo con collanti specifici.
Utilizzabile per l'applicazione di gambe con filetto 10ma.

01430100



codice	descrizione			u.m.	imb.	m.o.
2.487.113	piastre gambe tavoli cristallo	diametro mm. 65	c/perno 10 ma	pz	8	1*
7.387.197	piastre gambe tavoli cristallo	diametro mm. 85	c/perno 10 ma	pz	4	1*

GALIMBERTI FERRAMENTA
www .galimbertiferramenta.com

LIVELLATORI 300

Livellatori per armadi con staffa di sostegno laterale per l'applicazione sotto la spalla del mobile dotata di pioli interasse mm. 32.
Sistema di regolazione in metallo con esagono.

38830010

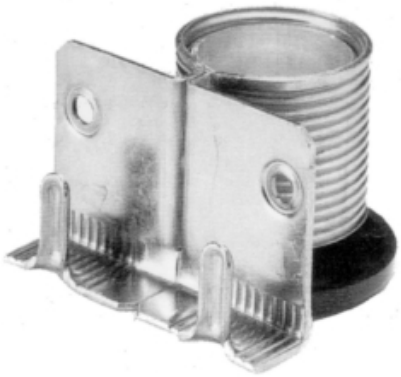

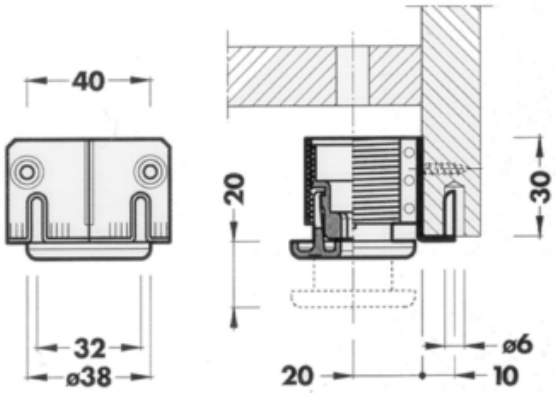

codice	descrizione			u.m.	imb.	m.o.
8.083.432	livellatori 300 zm laterali	c/pioli zinc.	int. 32 s/chiavi	pz	200	1

Livellatori per armadi con staffa di sostegno laterale per l'applicazione sotto la spalla del mobile con punte a pressione.
Sistema di regolazione in metallo con esagono.

38830011

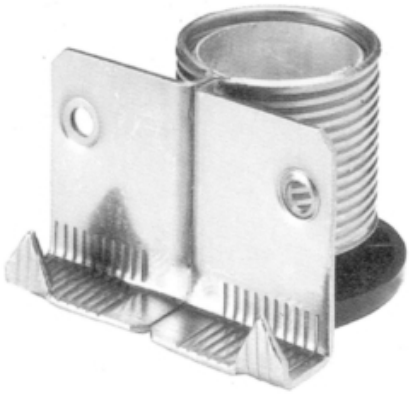

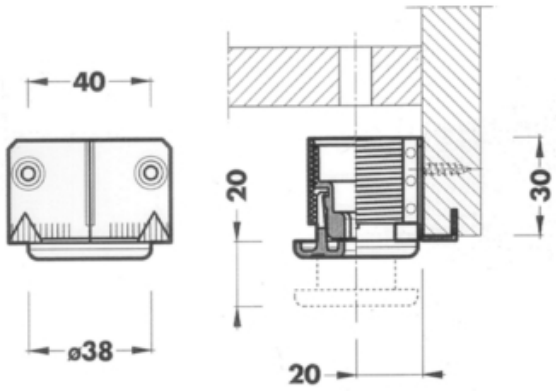

codice	descrizione			u.m.	imb.	m.o.
8.177.704	livellatori 300 zm laterali	c/punte zinc.	s/chiavi	pz	200	1

Livellatori per armadi con staffa di sostegno laterale a C per l'applicazione sotto la spalla del mobile.
Sistema di regolazione in metallo con esagono.

GALIMBERTI FERRAMENTA
www .galimbertiferramenta.com

38830013



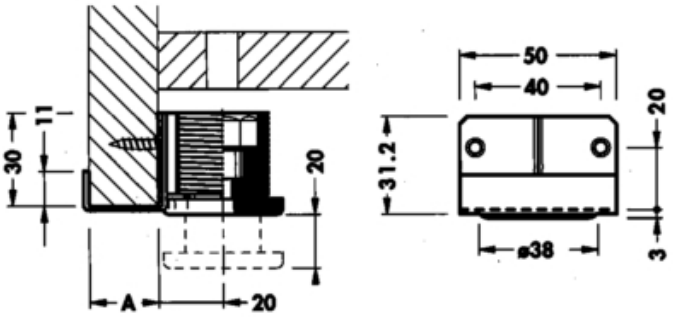

codice	descrizione			u.m.	imb.	m.o.
8.160.522	livellatori 300 zm laterali	staffa 19 zinc.	s/chiavi	pz	100	400
5.986.576	livellatori 300 zm laterali	staffa 22 zinc.	s/chiavi	pz	100	300

Chiavi esagonali per la regolazione dei livellatori tipo 300 con regolabile ad inserto esagonale.

38830014

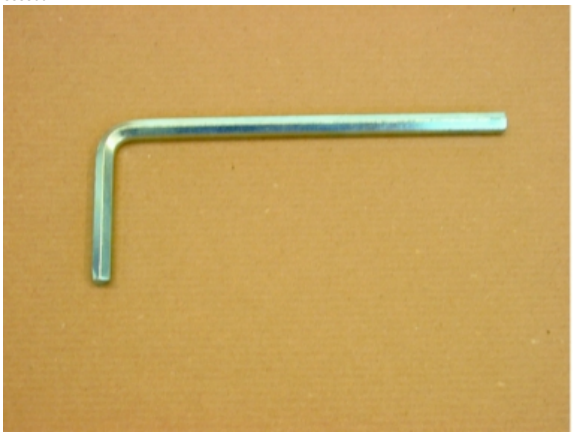

codice	descrizione		u.m.	imb.	m.o.
9.489.660	chiavi livellatori 300 esag. 6	55 x 135 zinc.	pz	100	1

Livellatori per armadi con staffa di sostegno laterale per l'applicazione sotto la spalla del mobile dotata di pioli interasse mm. 32.
Sistema di regolazione plastica azionabile con un cacciavite a taglio.

GALIMBERTI FERRAMENTA
www .galimbertiferramenta.com

38830016

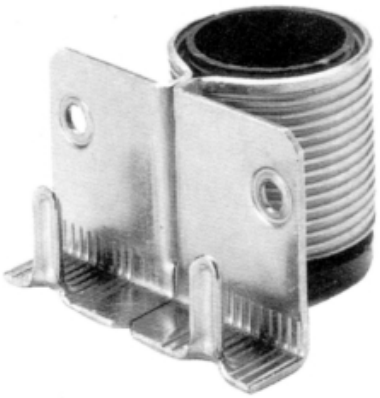

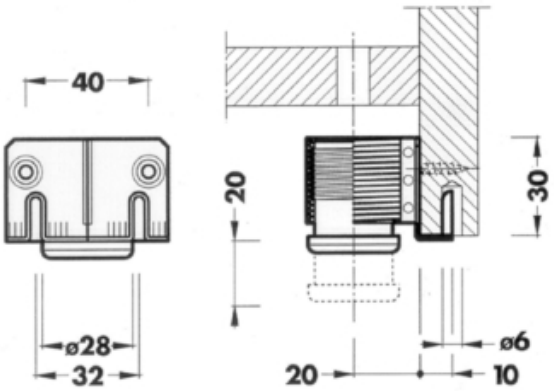

codice	descrizione			u.m.	imb.	m.o.
2.728.551	livellatori 300 pl laterali	c/pioli zinc.	int. 32 s/chiavi	pz	200	200

Livellatori per armadi con staffa di sostegno laterale per l'applicazione sotto la spalla del mobile con punte a pressione.
Sistema di regolazione plastica azionabile con un cacciavite a taglio.

38830017

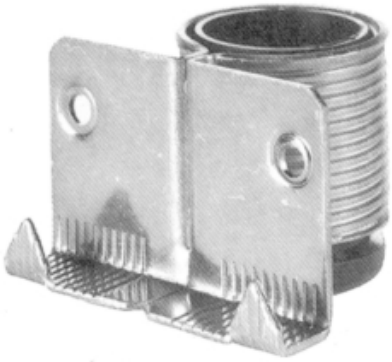

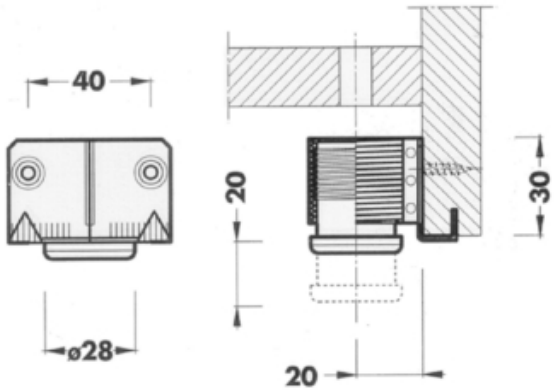

codice	descrizione			u.m.	imb.	m.o.
7.618.604	livellatori 300 pl laterali	c/punte zinc.	s/chavi	pz	200	200

LIVELLATORI 305

Livellatori per armadi con montaggio incassato nel basamento

38830020

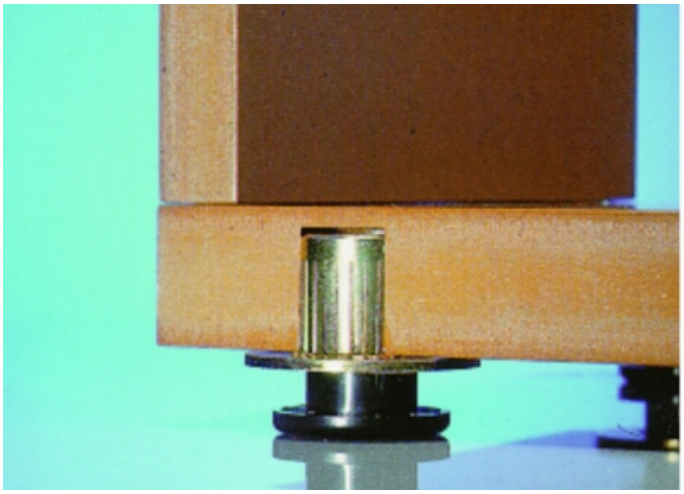

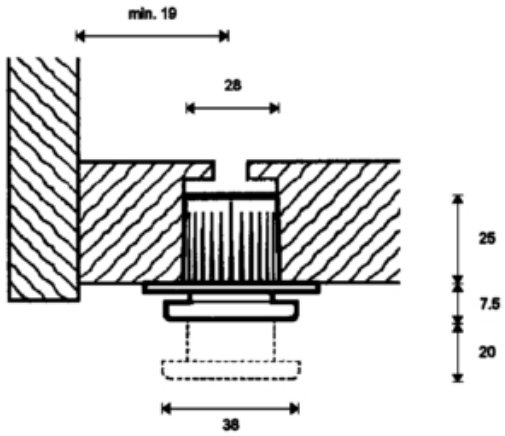

codice	descrizione			u.m.	imb.	m.o.
2.193.038	livellatori 305 c/ghiera mm.50	h 25 zinc.	s/chiavi esagono mm.6	pz	200	1

Chiavi esagonali per la regolazione dei livellatori tipo 305 con regolabile ad inserto esagonale.

38830021

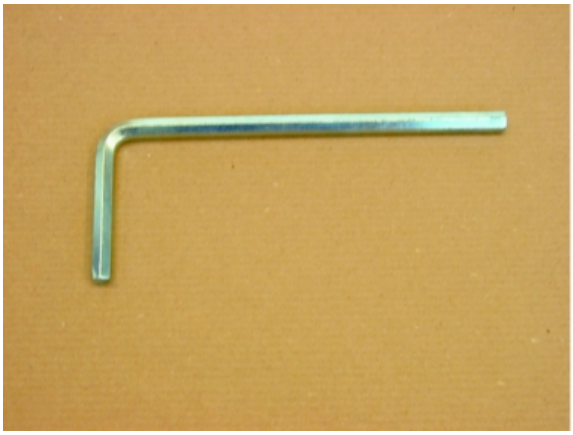

codice	descrizione			u.m.	imb.	m.o.
9.489.660	chiavi livellatori 300 esag. 6	55 x 135 zinc.		pz	100	1

GALIMBERTI FERRAMENTA
www .galimbertiferramenta.com

LIVELLATORI 308

Piedini livellatori per armadi da applicare sotto il basamento con spina di sostegno da inserire nella spalla.
Fissaggio con vite forata che permette la regolazione dall'interno del mobile.
A richiesta sono disponibili anche i tappi di copertura del foro per una finitura accurata dell'interno del mobile.

38830030



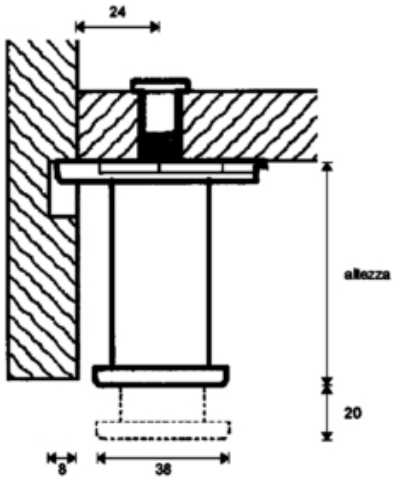

codice	descrizione			u.m.	imb.	m.o.
2.786.728	livellatori 308	cm. 4 zinc.	s/chiavi-viti-tappi	pz	200	1
3.831.519	livellatori 308	cm. 5 zinc.	s/chiavi-viti-tappi	pz	100	1
6.499.341	livellatori 308	cm. 6 zinc.	s/chiavi-viti-tappi	pz	100	1
1.833.263	livellatori 308	cm. 8 zinc.	s/chiavi-viti-tappi	pz	100	1
3.329.313	livellatori 308	cm. 9 zinc.	s/chiavi-viti-tappi	pz	100	100
1.101.614	livellatori 308	cm. 10 zinc.	s/chiavi-viti-tappi	pz	100	1

Viti forate con filettio 10mb per il montaggio dei livellatori tipo 308.
Permettono la regolazione del livellatore dall'interno del mobile.
Attenzione: queste viti non sono utilizzabili con altri piedini o livellatori.

38830032



codice	descrizione			u.m.	imb.	m.o.
3.351.444	viti forate tc c/esag. fe	10 mb x 30 zinc.	x livellatori 308	pz	100	1
9.811.300	viti forate tc c/esag. fe	10 mb x 40 zinc.	x livellatori 308	pz	100	1

GALIMBERTI FERRAMENTA
www .galimbertiferramenta.com

38830034



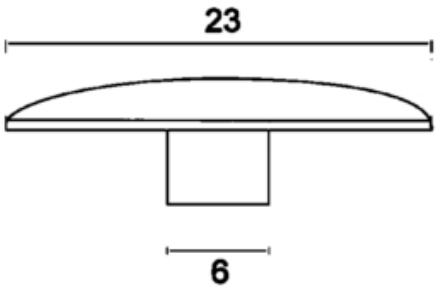

codice	descrizione			u.m.	imb.	m.o.
2.692.746	tappi viti forate	mm. 6 beige	testa mm. 23	pz	400	400
9.033.788	tappi viti forate	mm. 6 bianco	testa mm. 23	pz	400	1
4.716.174	tappi viti forate	mm. 6 marrone	testa mm. 23	pz	400	1
2.933.092	tappi viti forate	mm. 6 nero	testa mm. 23	pz	400	1

Chiavi per la regolazione dei livellatori tipo 308.

38830036

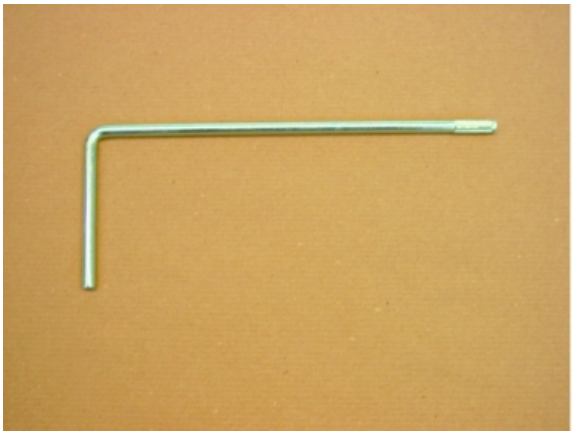

codice	descrizione		u.m.	imb.	m.o.
1.818.000	chiavi livellatori 308 tonde z	80 x 200 zinc.	pz	100	1

GALIMBERTI FERRAMENTA
www .galimbertiferramenta.com

LIVELLATORI ALZO

Livellatori per armadi con montaggio completamente incassato nella spalla.
Permettono un'escursione di regolazione molto ampia.

38830040

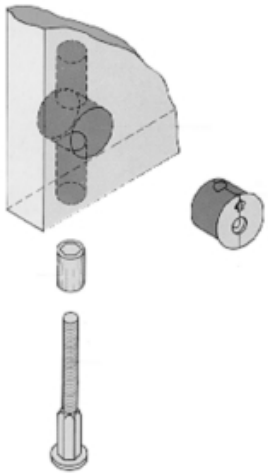

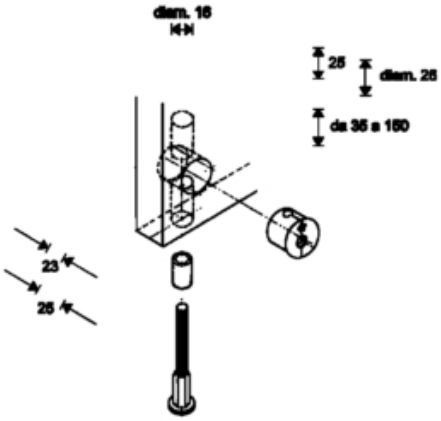

codice	descrizione			u.m.	imb.	m.o.
8.156.570	livellatori alzo	nero	da incassare x spalle	pz	300	1*

GALIMBERTI FERRAMENTA
www .galimbertiferramenta.com

LIVELLATORI CENTROSPALLA

Livellatori per mobili da incassare nella spalla.
Interamente realizzati in metallo, si inseriscono in un foro diametro mm. 14.
La regolazione si effettua dall'interno del mobile con una chiave esagonale da mm. 4.
Regolazione in altezza da 0 a 25 mm.
A richiesta sono disponibili i tappi di protezione a pavimento realizzati in materiale plastico.

38840010

Portata 100 kg.





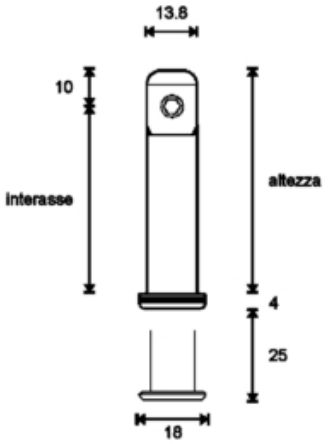

codice	descrizione			u.m.	imb.	m.o.
8.564.320	livellatori centrospalla d. 14	mm. 62 int. 52	s/tappo	pz	100	1
1.063.769	livellatori centrospalla d. 14	mm. 80 int. 70	s/tappo	pz	100	1
1.679.618	livellatori centrospalla d. 14	mm. 130 int. 120	s/tappo	pz	100	1
5.335.046	tappi livellatori centrospalla	x h62/130 nero	tondi	pz	100	1

GALIMBERTI FERRAMENTA
www .galimbertiferramenta.com

LIVELLATORI NORMAL

38830100

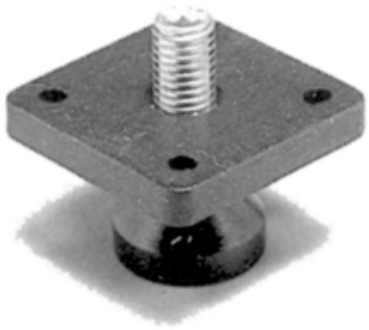

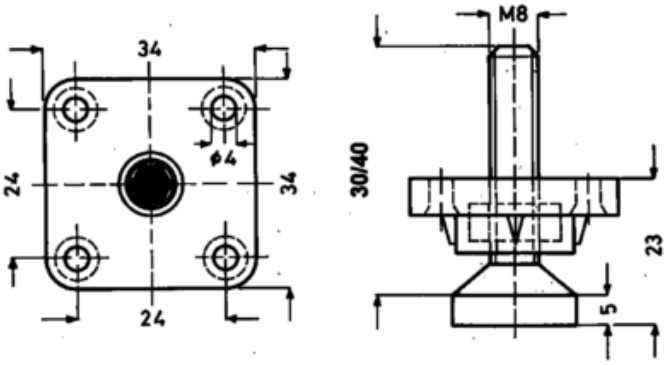

codice	descrizione			u.m.	imb.	m.o.
5.241.897	livellatori normal ce c/piastr	8ma x 45 nero	piattello diam. 20	pz	250	500

GALIMBERTI FERRAMENTA
www .galimbertiferramenta.com

LIVELLATORI PLATO

Livellatori sottobase in metallo con piattello diametro mm. 33 rivestito con tappo in materiale plastico.

38830050



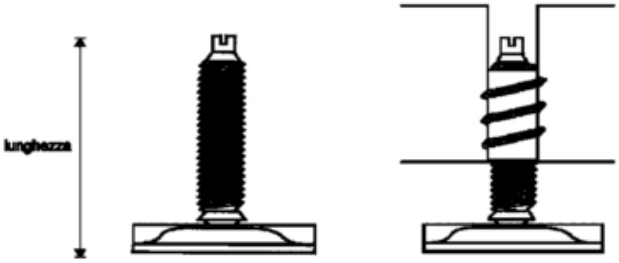

codice	descrizione				u.m.	imb.	m.o.
7.695.933	livellatori plato	8ma x 40	mm. 35 zinc.	c/tappo montato	pz	100	500
8.391.599	livellatori plato	8ma x 50	mm. 35 zinc.	c/tappo montato	pz	100	500
2.191.454	livellatori plato	10ma x 80	mm. 35 zinc.	c/tappo montato	pz	100	1

MOLLE ZOCCOLI

Molle in acciaio per il fissaggio di zoccolature a piedini diametro mm. 28.
Di limitato ingombro: ideali per zoccoli bassi.

02200010

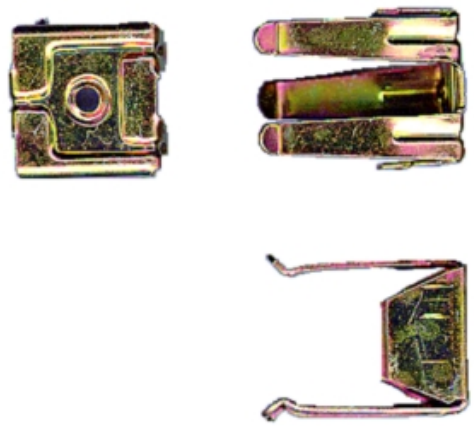

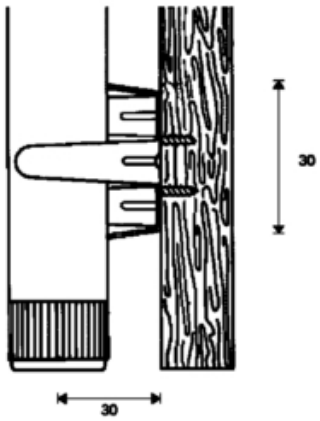

codice	descrizione			u.m.	imb.	m.o.
6.027.025	molle zoccoli 300 fe	c/fori zinc.	h 30 int. 30	pz	800	1

Molle in acciaio per il fissaggio di zoccolature a piedini diametro mm. 28.
Predisposta con finestra rettangolare per incastrare l'attacco in materiale plastico per il montaggio di zoccolature profilate.

02200025

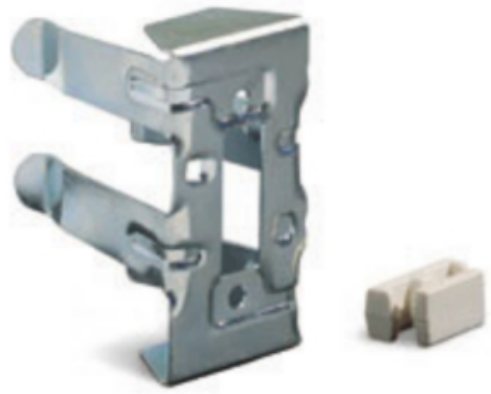

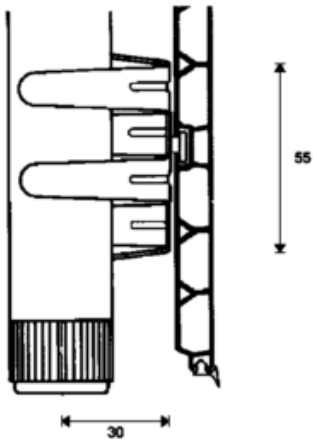

codice	descrizione			u.m.	imb.	m.o.
3.400.241	attacchi molle zoccoli 500 pl	ad incastro	x zoccolo pl	pz	250	1*

GALIMBERTI FERRAMENTA
www .galimbertiferramenta.com

MOLLE ZOCCOLI UNIKA

Molle per zoccoli a pistoncino.
Si avvitano allo zoccolo e lo bloccano sotto il mobile esercitando una pressione verticale.
Applicazione completamente indipendente dal tipo di piedino utilizzato.

02200005

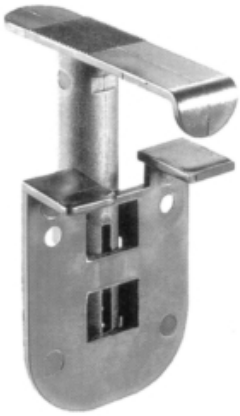

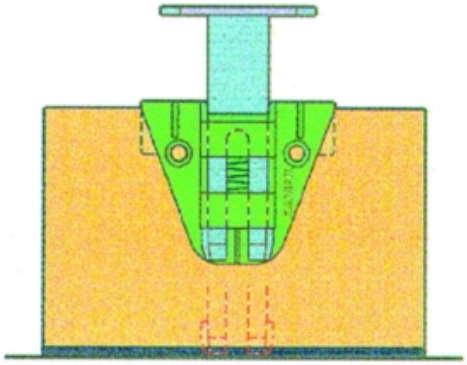

codice	descrizione			u.m.	imb.	m.o.
8.671.660	molle zoccoli unika avvitare	nero	c/pistoncino a molla	pz	200	400

GALIMBERTI FERRAMENTA
www .galimbertiferramenta.com

PIASTRE CONICHE PER PIEDINI SERIE 300

Piastre in acciaio da avvitare con grande superficie di appoggio per il fissaggio di piedini in metallo con attacco conico.

46310050

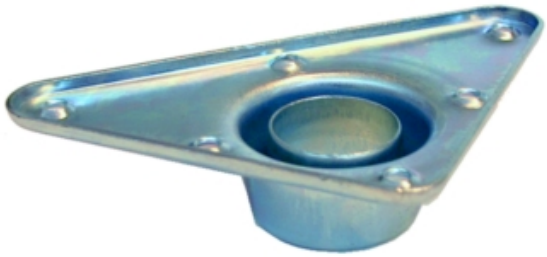

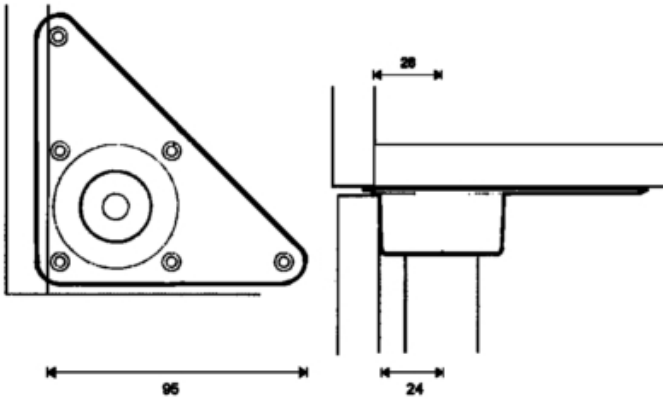

codice	descrizione			u.m.	imb.	m.o.
1.441.284	piastre piedini coniche fe	c zinc.	avvitare triangolari	pz	200	1

Piastre in acciaio da avvitare per il fissaggio di piedini in metallo con attacco conico.

46310060



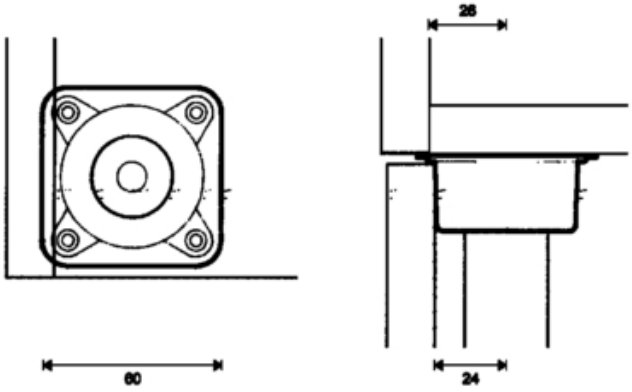

codice	descrizione			u.m.	imb.	m.o.
1.120.141	piastre piedini coniche fe	e zinc.	avvitare quadre	pz	200	1

Piastre in acciaio con foro filettato 10ma per il fissaggio di piedini in metallo con attacco conico.
Utilizzabili con viti a cappello o con viti forate.

GALIMBERTI FERRAMENTA
www .galimbertiferramenta.com

46310070



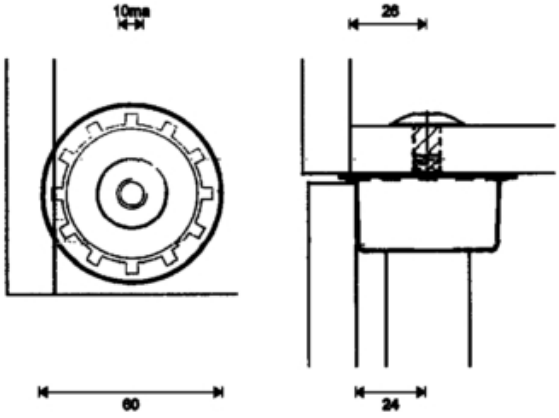

codice	descrizione			u.m.	imb.	m.o.
2.138.459	piastre piedini coniche fe	d zinc.	10ma s/viti	pz	200	1

Piastre in materiale plastico da avvitare per il fissaggio di piedini in metallo con attacco conico.

46310074



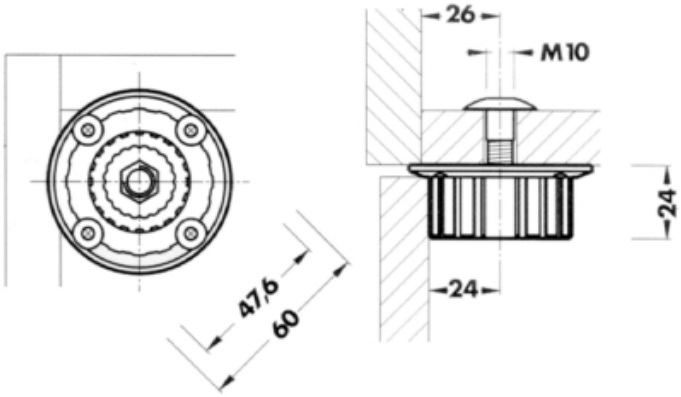

codice	descrizione			u.m.	imb.	m.o.
3.049.518	piastre piedini coniche pl	n nero	avvitare/10ma s/viti	pz	400	1

Piastre in materiale plastico con spina ad spansione diametro mm. 15 per il fissaggio di piedini in metallo con attacco conico.
Fori supplementari per il fissaggio con viti autofilettanti.
Permettono un montaggio rapido invisibile dall'interno del mobile.

GALIMBERTI FERRAMENTA
www .galimbertiferramenta.com

46310076

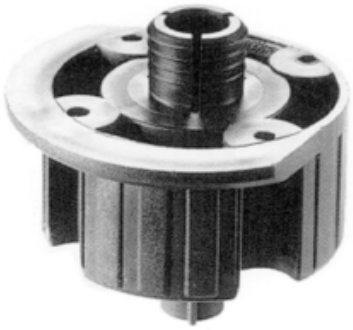

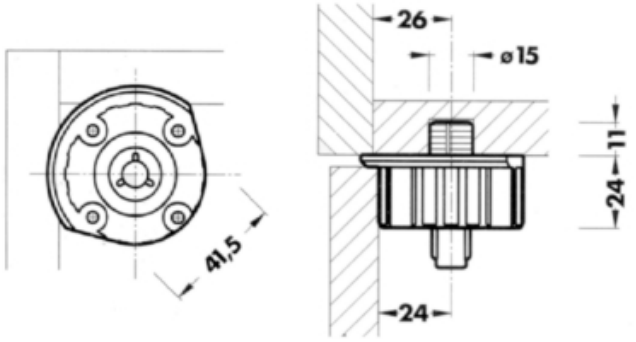

codice	descrizione			u.m.	imb.	m.o.
2.883.335	piastre piedini coniche pl	s nero	spina d.15/avvitare	pz	400	400

PIASTRE FILETTATE PER PIEDINI

Piastre in acciaio con foro filettato 10ma per il fissaggio di piedini con perno filettato.

46310080



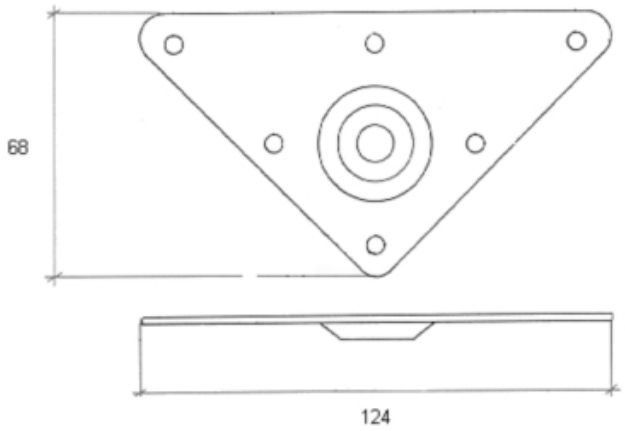

codice	descrizione			u.m.	imb.	m.o.
8.989.796	piastre piedini filettate fe	10ma zinc.	ts	pz	200	1*

GALIMBERTI FERRAMENTA
www .galimbertiferramenta.com

PIEDINI ACCIAIO SERIE 323

Piedini in acciaio con attacco per piastra conica.
Utilizzabili con tulle le piastre ad attacco conico serie 300.
Regolabile in plastica colore nero.
Regolabili dall'esterno e dall'interno.
Regolazione fino a +15 mm.

46310010

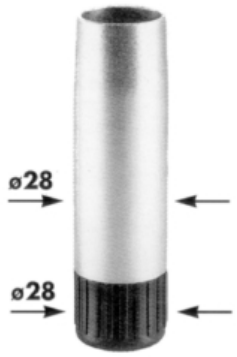

codice	descrizione			u.m.	imb.	m.o.
3.038.000	piedini 323 metallo reg. std	cm. 8 zinc.	s/piastre	pz	200	1
7.825.958	piedini 323 metallo reg. std	cm. 10 zinc.	s/piastre	pz	200	1
1.495.041	piedini 323 metallo reg. std	cm. 12 zinc.	s/piastre	pz	200	1
9.660.755	piedini 323 metallo reg. std	cm. 15 zinc.	s/piastre	pz	200	1
6.942.991	piedini 323 metallo reg. std	cm. 20 zinc.	s/piastre	pz	100	1

GALIMBERTI FERRAMENTA
www .galimbertiferramenta.com

PIEDINI ACCIAIO SERIE 345

Piedini in acciaio con attacco per piastra conica.
Utilizzabili con tulle le piastre ad attacco conico serie 300.
Dotati di regolabile in plastica colre nero tipo maxi e meccanismo speciale di regolazione telescopico che permette un'escursione di circa 7 cm.

46310030

Regolabili da - 0,5 a + 60 mm.

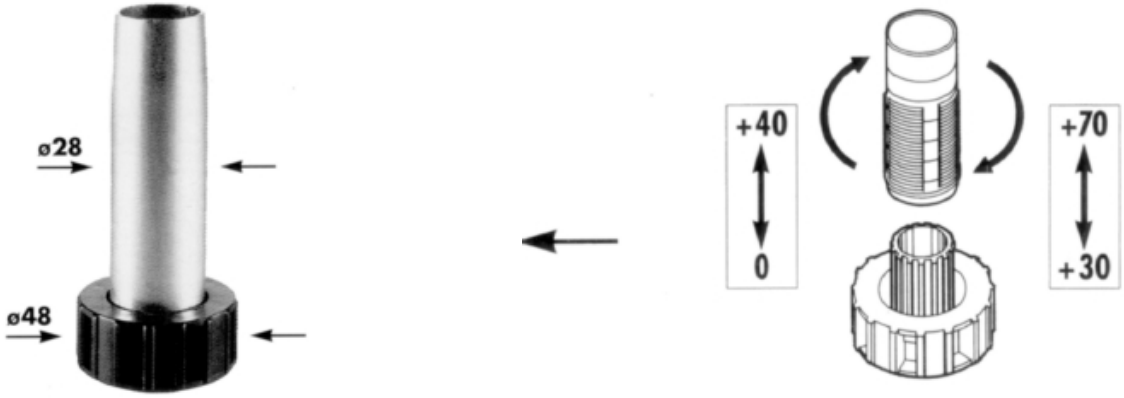

codice	descrizione			u.m.	imb.	m.o.
7.961.038	piedini 345 metallo reg. maxi	cm. 10/15 zinc.	s/piastre	pz	100	1
5.939.299	piedini 345 metallo reg. maxi	cm. 12/17 zinc.	s/piastre	pz	100	100
1.482.126	piedini 345 metallo reg. maxi	cm. 15/20 zinc.	s/piastre	pz	100	1

GALIMBERTI FERRAMENTA
www .galimbertiferramenta.com

PIEDINI ACCIAIO SERIE 350

Piedini in acciaio con attacco per piastra conica.
Utilizzabili con tulle le piastre ad attacco conico serie 300.
Il regolabile in plastica di colore nero tipo maxi rende estremamente agevole la regolazione e funge da appoggio per la base dello zoccolo.
Regolabili dall'esterno e dall'interno.
Regolazione negativa fino a 5 mm.
Regolazione positiva fino a 20 mm.

46310020

Regolabile maxi con regolazione negativa

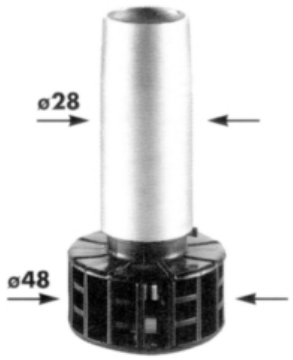

codice	descrizione			u.m.	imb.	m.o.
2.420.202	piedini 350 metallo reg. maxi	cm. 10 zinc.	s/piastre	pz	200	1
3.720.998	piedini 350 metallo reg. maxi	cm. 12 zinc.	s/piastre	pz	200	1
7.658.112	piedini 350 metallo reg. maxi	cm. 15 zinc.	s/piastre	pz	100	1
1.610.499	piedini 350 metallo reg. maxi	cm. 20 zinc.	s/piastre	pz	200	200

Piedini in acciaio con piastra fissa.
Possono essere essere avvitati sotto il basamento del mobile o fissati con vite 10ma dall'interno del mobile.
Il regolabile in plastica colore nero tipo maxi rende estremamente agevole la regolazione e funge da appoggio per la base dello zoccolo.
Regolabili dall'esterno e dall'interno.
Regolazione negativa fino a 5 mm.
Regolazione positiva fino a 20 mm.

46310021

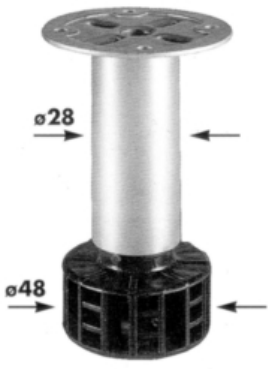

codice	descrizione			u.m.	imb.	m.o.
6.140.861	piedini 350f metallo reg. maxi	cm. 10 zinc.	piastra fissa d. 60	pz	100	500

GALIMBERTI FERRAMENTA
www .galimbertiferramenta.com

PIEDINI DECORATIVI METALLO

Piedini tubolari decorativi.
Realizzati in acciaio con regolabile in materiale plastico.
Regolazione in altezza da 0 a 30 mm.
Foro filettato 10ma.

46500010



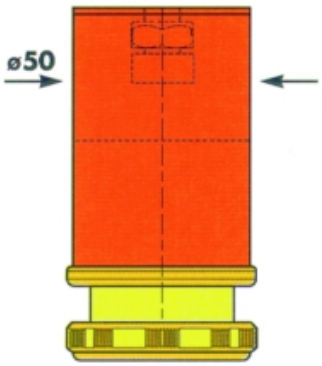

codice	descrizione			u.m.	imb.	m.o.
7.032.967	piedini deco tondi mm. 50 acc.	cm. 10 smerigl.	s/piastre foro 10ma	pz	80	1
5.576.722	piedini deco tondi mm. 50 acc.	cm. 15 smerigl.	s/piastre foro 10ma	pz	80	1

Piastre quadre con perno 10ma.
Permettono di utilizzare un solo piedino per il sostegno di 2 basi contigue.

46500020

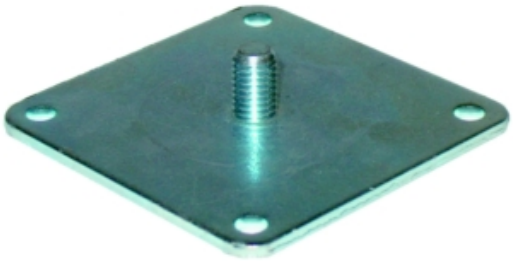

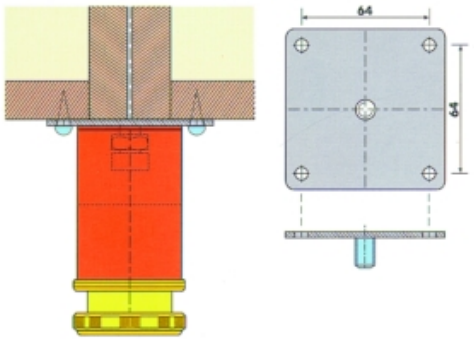

codice	descrizione			u.m.	imb.	m.o.
2.677.934	piastre piedini deco fe	c/perno 10ma zin	avvitare quadre 80x80	pz	80	1

Viti a cappello con testa rivestita in materiale plastico per il fissaggio di piedini per mobili.

GALIMBERTI FERRAMENTA
www .galimbertiferramenta.com

46500030



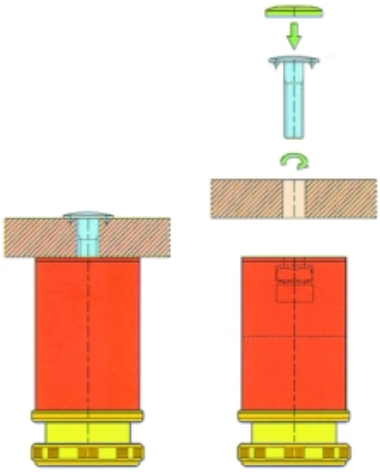

codice	descrizione		u.m.	imb.	m.o.
4.295.600	viti cappello x piedini	10ma x 35 b.co	pz	400	1
1.897.593	viti cappello x piedini	10ma x 35 nero	pz	400	400
2.943.718	viti cappello x piedini	10ma x 35 noce	pz	400	1

GALIMBERTI FERRAMENTA
www .galimbertiferramenta.com

PIEDINI PLASTICA GIGA

Piedini in plastica con gambo e regolabile di dimensioni maggiorate per garantire la massima resistenza alle sollecitazioni.
Il regolabile in plastica di tipo maxi rende estremamente agevole la regolazione e funge da appoggio per la base dello zoccolo.
Regolabili dall'esterno e dall'interno.
Permettono un'escursione di regolazione elevatissima:
- regolazione negativa fino a 15 mm
- regolazione positiva fino a 30 mm.

46420050

Regolabile maxi con regolazione negativa

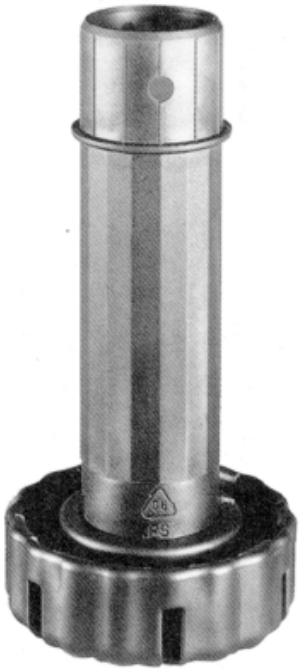

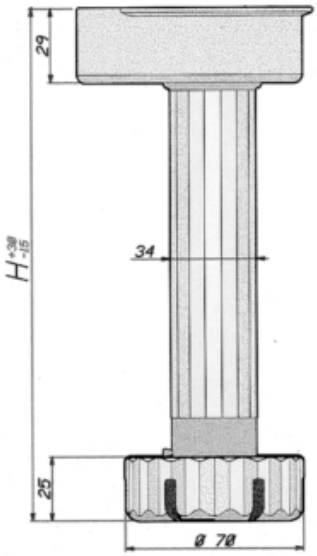

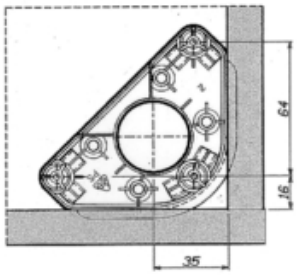

codice	descrizione			u.m.	imb.	m.o.
8.711.496	piedini giga 470 pl reg. maxi	cm. 10 nero	s/piastre	pz	200	1
5.537.853	piedini giga 470 pl reg. maxi	cm. 12 nero	s/piastre	pz	200	1
9.499.874	piedini giga 470 pl reg. maxi	cm. 15 nero	s/piastre	pz	200	1
8.201.331	piedini giga 470 pl reg. maxi	cm. 20 nero	s/piastre	pz	200	1

Piastre in plastica da avvitare con innesto conico per piedini Giga.

GALIMBERTI FERRAMENTA
www .galimbertiferramenta.com

46420055

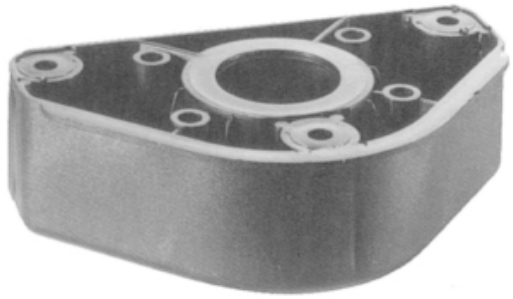

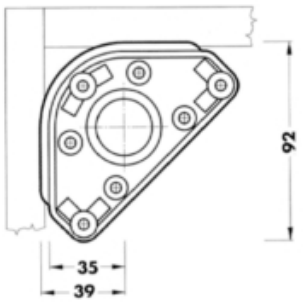

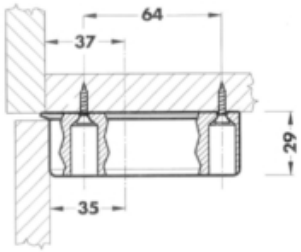

codice	descrizione			u.m.	imb.	m.o.
3.236.901	piastre piedini giga pl	u nero	avvitare triangolari	pz	400	1

Supporto per guide scorrevoli per realizzare cassetti nascosti nella zoccolutara del mobile.
Studiato per integrarsi nella struttura dei piedini Giga.
Utilizzabile con qualsiasi tipo di guida: il fissaggio al profilo si effettua utilizzando viti 4ma.
Interasse dei supporti e altezza della traversa ampiamente regolabili.

46420080

Per cassetti realizzati nello zoccolo



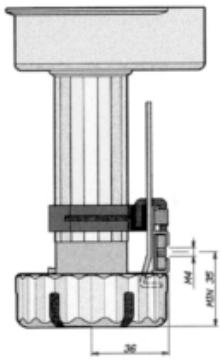

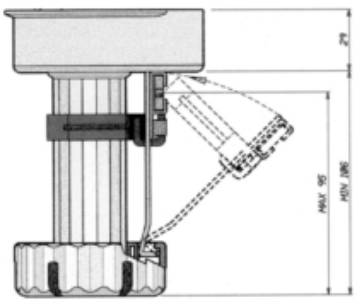

codice	descrizione			u.m.	imb.	m.o.
8.730.749	supporti guide x piedini giga	cm. 47	c/molle diam. 34	pz	20	1

GALIMBERTI FERRAMENTA
www .galimbertiferramenta.com

PIEDINI PLASTICA SERIE 423

Piedini regolabili per mobili realizzati in materiale plastico antiurto.
Attacco fisso che può essere avvitato sotto il basamento del mobile o fissato con vite 10ma dall'interno del mobile.
Regolabili in altezza fino a 15 mm.

46420020

Con piastra fissa



codice	descrizione			u.m.	imb.	m.o.
7.742.255	piedini 423 plastica reg. std	cm. 6.5 nero	s/vite piastra fissa	pz	200	400
1.172.263	piedini 423 plastica reg. std	cm. 8 nero	s/vite piastra fissa	pz	400	1
9.761.872	piedini 423 plastica reg. std	cm. 10 nero	s/vite piastra fissa	pz	200	200

GALIMBERTI FERRAMENTA
www .galimbertiferramenta.com

PIEDINI PLASTICA SERIE 530

Piedini per mobili in materiale plastico con regolabile.

46420010

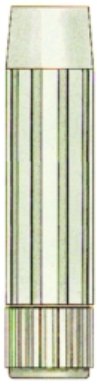

codice	descrizione			u.m.	imb.	m.o.
3.380.147	piedini 530 plastica reg. std	cm. 15 bianco	s/piastre	pz	400	1*

Piastra di fissaggio smontabile con attacco conico per piedini 530.
Può essere avvitata sotto il basamento del mobile o fissata con vite 10ma dall'interno del mobile.

46420012



codice	descrizione			u.m.	imb.	m.o.
2.143.699	piastre piedini 530 pl	p bianco	avvitare/10ma s/viti	pz	500	1*

GALIMBERTI FERRAMENTA
www .galimbertiferramenta.com

46420014



codice	descrizione		u.m.	imb.	m.o.
4.295.600	viti cappello x piedini	10ma x 35 b.co	pz	400	1
1.897.593	viti cappello x piedini	10ma x 35 nero	pz	400	400
2.943.718	viti cappello x piedini	10ma x 35 noce	pz	400	1

GALIMBERTI FERRAMENTA
www .galimbertiferramenta.com

PIEDINI SCIVOLONI

Piedini di grande diametro per salotti e poltrone.
Realizzati in materiale plastico con perno filettato in acciaio.

46530010



codice	descrizione		u.m.	imb.	m.o.
3.688.328	piedini scivoloni pl 10ma x 30	d. 60 h60 nero	pz	30	1*

Realizzati in materiale plastico con foro passante diametro mm. 7 per l'avvitamento.

46530020



codice	descrizione		u.m.	imb.	m.o.
2.141.497	piedini scivoloni pl c/foro	d. 60 h25 nero	pz	60	1*

GALIMBERTI FERRAMENTA
www .galimbertiferramenta.com

VITI PIEDINI

Viti a cappello con testa rivestita in materiale plastico per il fissaggio di piedini per mobili.

02200050



codice	descrizione		u.m.	imb.	m.o.
4.295.600	viti cappello x piedini	10ma x 35 b.co	pz	400	1
1.897.593	viti cappello x piedini	10ma x 35 nero	pz	400	400
2.943.718	viti cappello x piedini	10ma x 35 noce	pz	400	1

Viti forate con filetto 10ma per fissaggio di piedini per mobili.
Permettono di agire sulla regolazione anche dall'interno del mobile.
A richiesta sono disponibili i tappi di copertura per una perfetta finitura dell'interno del mobile.

02200060

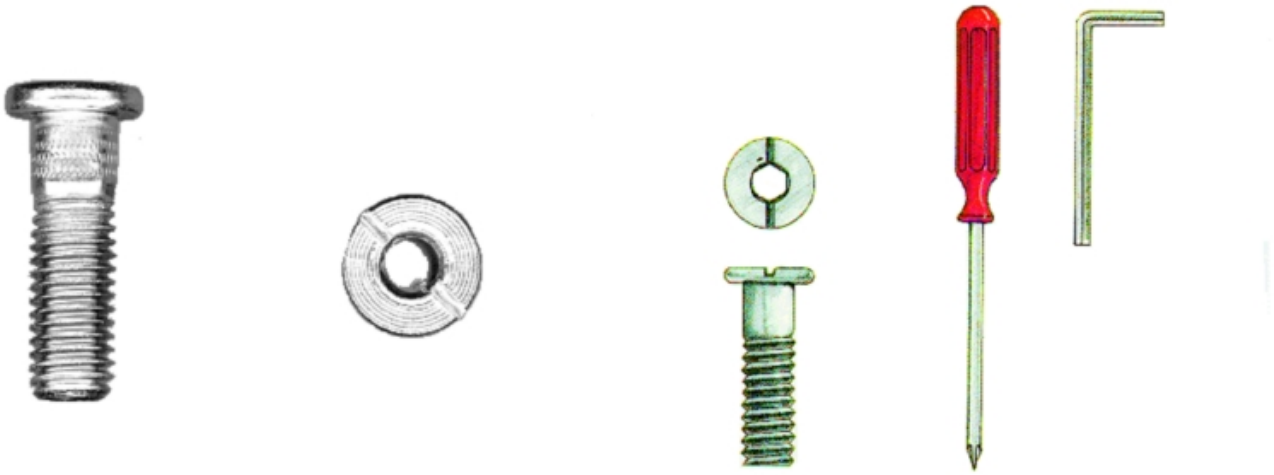

codice	descrizione			u.m.	imb.	m.o.
5.137.602	viti forate tc c/esag. fe	10 ma x 33 zinc.	acciaio	pz	200	1

GALIMBERTI FERRAMENTA
www .galimbertiferramenta.com

02200065



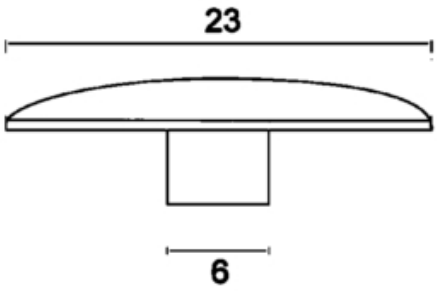

codice	descrizione			u.m.	imb.	m.o.
2.692.746	tappi viti forate	mm. 6 beige	testa mm. 23	pz	400	400
9.033.788	tappi viti forate	mm. 6 bianco	testa mm. 23	pz	400	1
4.716.174	tappi viti forate	mm. 6 marrone	testa mm. 23	pz	400	1
2.933.092	tappi viti forate	mm. 6 nero	testa mm. 23	pz	400	1

CREMAGLIERE A BOCCOLE HOLE

Sistema di attrezzatura per pannelli con boccole forate magnetiche.
le boccole premontate permettono l'utilizzo di un'ampia gamma di accessori per l'arredamento di cabine armadio e negozi.
Gli accessori sono facilemente spostabili senza l'utilizzo di utensili: sono inseriti a pressione e bloccati da un magnete.

23540700



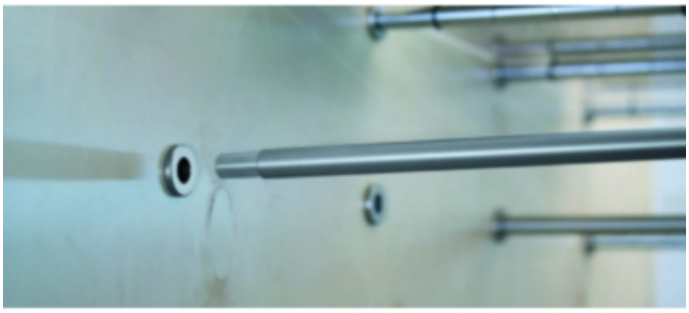

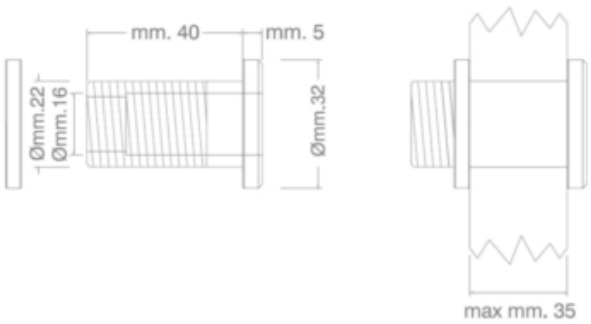

codice	descrizione			u.m.	imb.	m.o.
7.905.278	reggimensole hole boccole	diam. 33 cromo l	magnetiche c/ghiera	pz	2	2
1.130.867	reggimensole hole boccole	diam. 33 nich.s.	magnetiche c/ghiera	pz	2	2

Reggimensole da inserire a pressione nelle boccole Hole.
Utilizzabili con ripiani in legno o in cristallo.

GALIMBERTI FERRAMENTA
www .galimbertiferramenta.com

23540720

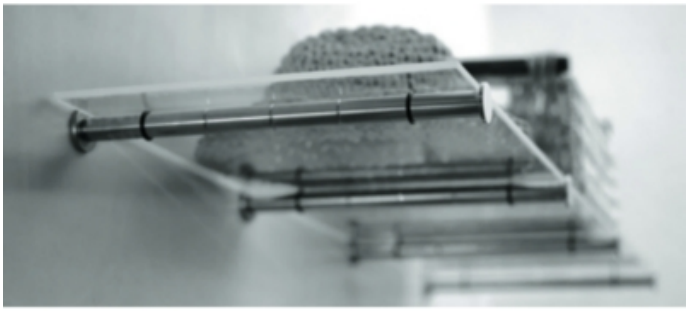



codice	descrizione			u.m.	imb.	m.o.
9.166.431	reggimensole hole x ripiani	mm. 150 cromo l.	d. 18 c/or	pz	2	2
2.603.780	reggimensole hole x ripiani	mm. 180 cromo l.	d. 18 c/or	pz	2	2
1.202.366	reggimensole hole x ripiani	mm. 200 cromo l.	d. 18 c/or	pz	2	2
2.791.500	reggimensole hole x ripiani	mm. 280 cromo l.	d. 18 c/or	pz	2	2
3.123.980	reggimensole hole x ripiani	mm. 150 nich.sat	d. 18 c/or	pz	2	2
1.070.408	reggimensole hole x ripiani	mm. 180 nich.sat	d. 18 c/or	pz	2	2
4.334.880	reggimensole hole x ripiani	mm. 200 nich.sat	d. 18 c/or	pz	2	2
3.047.743	reggimensole hole x ripiani	mm. 280 nich.sat	d. 18 c/or	pz	2	2

Supporti per appenderia con barra trasversale da inserire a pressione nelle boccole Hole.

23540730



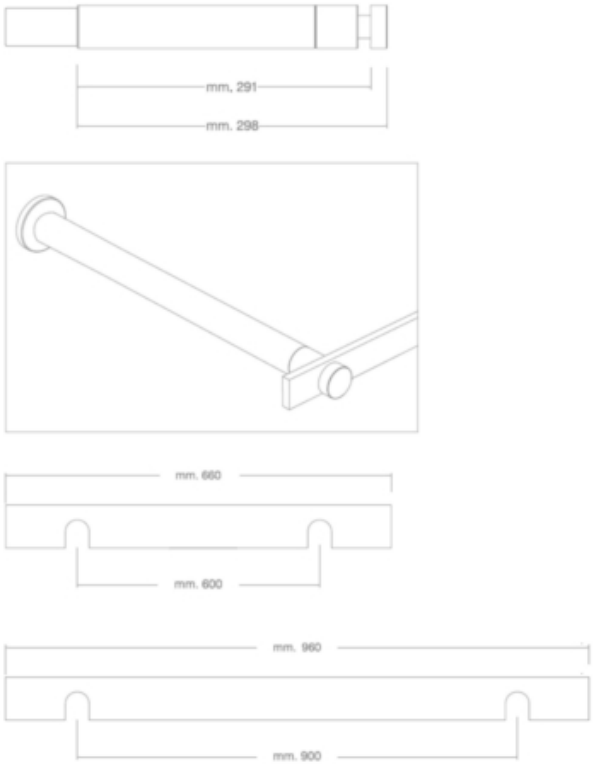

codice	descrizione			u.m.	imb.	m.o.
3.252.734	reggimensole hole x appenderia	piastre int.600	acciaio mm.660	pz	1	1
3.814.154	reggimensole hole x appenderia	piastre int.900	acciaio mm.960	pz	1	1
5.157.129	reggimensole hole x appenderia	supporti cromo l	mm. 298 x piastra	pz	2	2
8.019.820	reggimensole hole x appenderia	supporti nich.s.	mm. 298 x piastra	pz	2	2

Supporti per ometti da inserire a pressione nelle boccole Hole.
Il tubolare cromato garantisce una maggiore resistenza ai graffi causati dal ganci degli ometti.

23540740



codice	descrizione			u.m.	imb.	m.o.
9.275.171	reggimensole hole x ometti	mm. 280 cromo l.	c/tubo cromo l.	pz	2	2
1.616.361	reggimensole hole x ometti	mm. 280 nich.sat	c/tubo cromo l.	pz	2	2

GALIMBERTI FERRAMENTA
www .galimbertiferramenta.com

CREMAGLIERE A BOCCOLE QUADRA

Supporto reggimensole a perno invisibile da inserire nelle borchie Quadra.

23540822



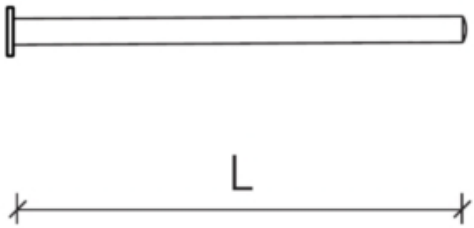

codice	descrizione			u.m.	imb.	m.o.
2.162.508	reggimensole quadra invisibili	cm. 18 zinc.	diam. mm. 16	pz	10	10

GALIMBERTI FERRAMENTA
www .galimbertiferramenta.com

CREMAGLIERE COMBI SYSTEM

Crremagliere bifilari in acciaio verniciato.

23540100



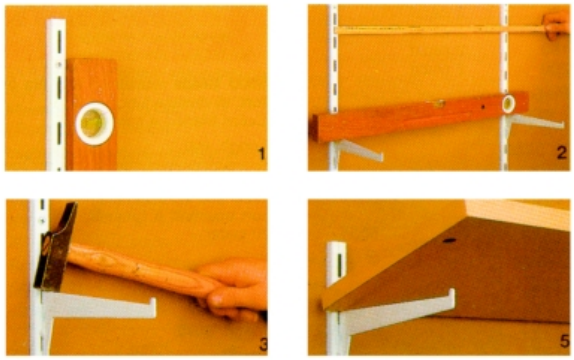



codice	descrizione			u.m.	imb.	m.o.
8.313.676	cremagliere combi sys bifilare	cm. 200 argento	bifilare	pz	10	10
6.515.140	cremagliere combi sys bifilare	cm. 200 bianco	bifilare	pz	10	1

Cremagliere monofilari in acciaio verniciato.

23540102



codice	descrizione			u.m.	imb.	m.o.
1.257.755	cremagliere combi sys monofil.	cm. 200 argento	monofilare	pz	10	10
7.426.810	cremagliere combi sys monofil.	cm. 200 bianco	monofilare	pz	10	1

Reggimensole piatte con nasello.
Realizzate in acciaio verniciato.

GALIMBERTI FERRAMENTA
www .galimbertiferramenta.com

23540104

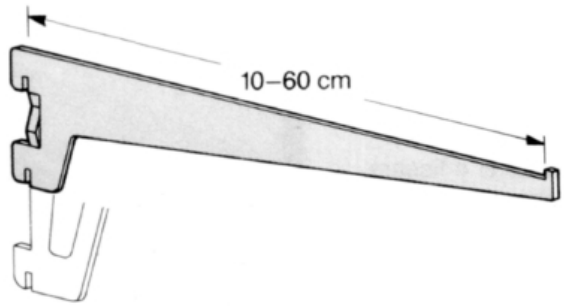

codice	descrizione			u.m.	imb.	m.o.
2.923.253	reggimensole combi sys c/nasel	cm. 20 bianco	piatte c/nasello	pz	20	20
1.099.591	reggimensole combi sys c/nasel	cm. 30 bianco	piatte c/nasello	pz	20	20
1.129.878	reggimensole combi sys c/nasel	cm. 40 bianco	piatte c/nasello	pz	20	20

Coppia di reggimensole inclinabili da avvitare.
Realizzate in acciaio verniciato.

23540106

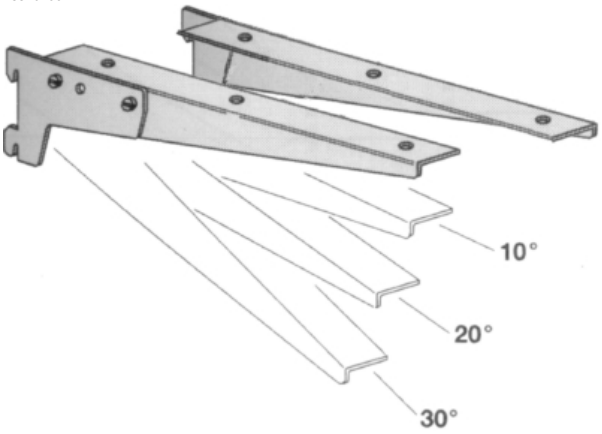

codice	descrizione			u.m.	imb.	m.o.
1.495.539	reggimensole element sys incl.	cm. 40 bianco	inclinabili da avvit.	cp	10	10*

Coppia di reggimensole da avvitare.
Realizzate in acciaio verniciato.

GALIMBERTI FERRAMENTA
www .galimbertiferramenta.com

23540108

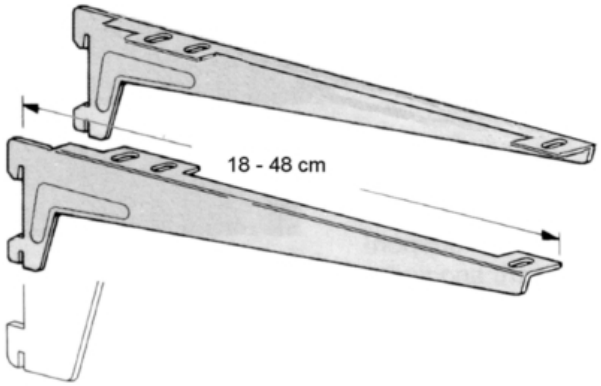

codice	descrizione			u.m.	imb.	m.o.
7.563.744	reggimensole combi sys vite	cm. 18 argento	c/piega da avvitare	cp	10	10
4.561.521	reggimensole combi sys vite	cm. 23 argento	c/piega da avvitare	cp	10	10
2.853.727	reggimensole combi sys vite	cm. 28 argento	c/piega da avvitare	cp	10	10
6.385.019	reggimensole combi sys vite	cm. 33 argento	c/piega da avvitare	cp	10	10
3.776.407	reggimensole combi sys vite	cm. 38 argento	c/piega da avvitare	cp	10	10
3.392.553	reggimensole combi sys vite	cm. 48 argento	c/piega da avvitare	cp	10	10
4.412.670	reggimensole combi sys vite	cm. 18 bianco	c/piega da avvitare	cp	10	1
3.223.017	reggimensole combi sys vite	cm. 23 bianco	c/piega da avvitare	cp	10	1
7.846.144	reggimensole combi sys vite	cm. 28 bianco	c/piega da avvitare	cp	10	1
1.567.915	reggimensole combi sys vite	cm. 33 bianco	c/piega da avvitare	cp	10	1
7.349.997	reggimensole combi sys vite	cm. 38 bianco	c/piega da avvitare	cp	10	1
3.788.974	reggimensole combi sys vite	cm. 48 bianco	c/piega da avvitare	cp	10	1
3.733.073	reggimensole combi sys vite	cm. 28 marrone	c/piega da avvitare	cp	10	10
7.207.792	reggimensole combi sys vite	cm. 33 marrone	c/piega da avvitare	cp	10	10
3.689.936	reggimensole combi sys vite	cm. 48 marrone	c7piega da avvitare	cp	10	10

Reggimensole a U da avvitare utilizzabili solo con la cremagliera bifilare.
Realizzate in acciaio verniciato.

23540109



codice	descrizione			u.m.	imb.	m.o.
7.730.993	reggimensole combi sys u	cm. 17 argento	x cremagliere bifil.	pz	20	20
4.520.603	reggimensole combi sys u	cm. 22 argento	x cremagliere bifil.	pz	20	20
1.405.224	reggimensole combi sys u	cm. 27 argento	x cremagliere bifil.	pz	20	20
1.716.443	reggimensole combi sys u	cm. 37 argento	x cremagliere bifil.	pz	20	20
4.283.911	reggimensole combi sys u	cm. 47 argento	x cremagliere bifil.	pz	20	20
6.241.971	reggimensole combi sys u	cm. 17 bianco	x cremagliere bifil.	pz	20	20
6.177.300	reggimensole combi sys u	cm. 22 bianco	x cremagliere bifil.	pz	20	20
9.457.744	reggimensole combi sys u	cm. 27 bianco	x cremagliere bifil.	pz	20	20
9.153.578	reggimensole combi sys u	cm. 37 bianco	x cremagliere bifil.	pz	20	20
1.543.872	reggimensole combi sys u	cm. 47 bianco	x cremagliere bifil.	pz	20	20

GALIMBERTI FERRAMENTA
www .galimbertiferramenta.com

CREMAGLIERE DEKWAL

Profili cremagliere realizzati in alluminio per realizzare pannelli dogati.
Si applicano realizzando una fresata nei pannelli.
Il vasto programma di accessori li rende la soluzione più flessibile ed economica per la realizzazione di pareti attrezzate per negozi ed esposizioni.

23562000

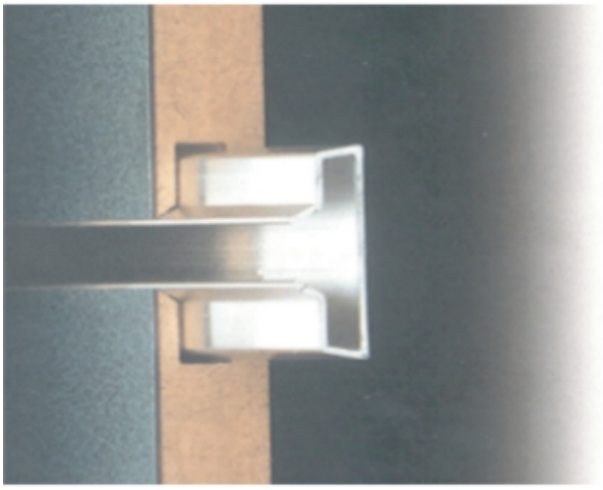

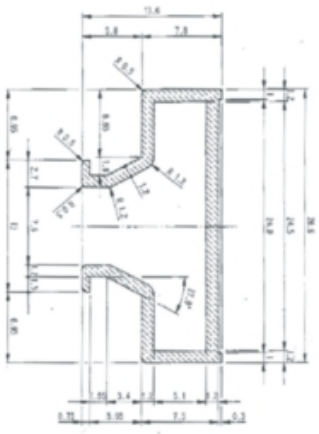

codice	descrizione			u.m.	imb.	m.o.
2.586.281	cremagliere dekwal	cm. 240 grezzo	x pannelli dogati	pz	16	1
7.370.670	cremagliere dekwal	cm. 485 grezzo	x pannelli dogati	pz	16	16
7.711.183	cremagliere dekwal	cm. 485 argento	x pannelli dogati	pz	16	16

Reggimensole per ripiani in legno realizzate in metallo.

23562010



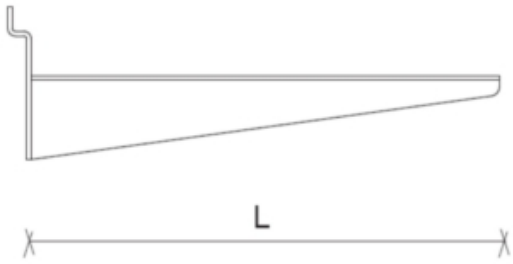

codice	descrizione			u.m.	imb.	m.o.
3.790.427	reggimensole dekwal x legno	cm. 20 cromo l.	metallo	cp	10	1
6.522.506	reggimensole dekwal x legno	cm. 30 cromo l.	metallo	cp	10	10

Supporti per blister.

GALIMBERTI FERRAMENTA
www .galimbertiferramenta.com

23562100



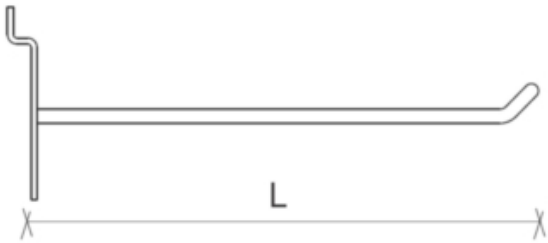

codice	descrizione			u.m.	imb.	m.o.
8.486.431	portablister dekwal semplice	mm. 100 cromo l.	tondino diam. 6	pz	10	10
2.640.686	portablister dekwal semplice	mm. 150 cromo l.	tondino diam. 6	pz	10	10
6.369.644	portablister dekwal semplice	mm. 200 cromo l.	tondino diam. 6	pz	10	1
9.754.041	portablister dekwal semplice	mm. 250 cromo l.	tondino diam. 6	pz	10	10

GALIMBERTI FERRAMENTA
www .galimbertiferramenta.com

CREMAGLIERE DODICI

Clips in neoprene da incollare per cremagliere tipo CR.
Possibilità di montare e smontare il pannello.
Tenuta all'estrazione 22 kg.
Si consiglia di applicare una clip ogni 60 cm. circa.

23544020



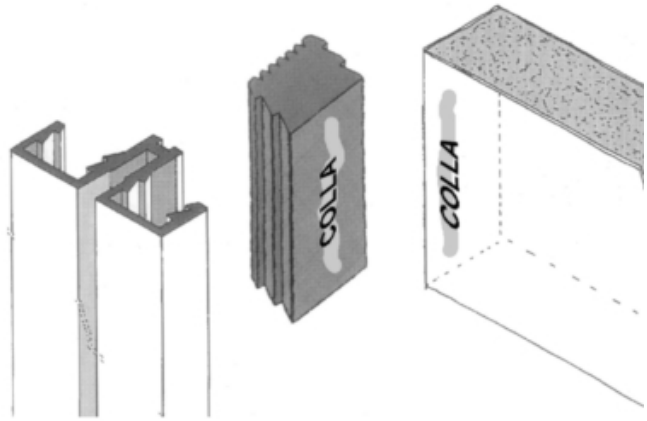

codice	descrizione			u.m.	imb.	m.o.
1.582.314	clips cremagliere k neoprene	smontabili	da incollare	pz	50	1*

Placchette fermapannelli in materiale plastico trasparente.
Si inseriscono nelle asole delle cremagliere reggimensole e garantiscono contro eventuali distacchi accidentali dei pannelli.

23544040



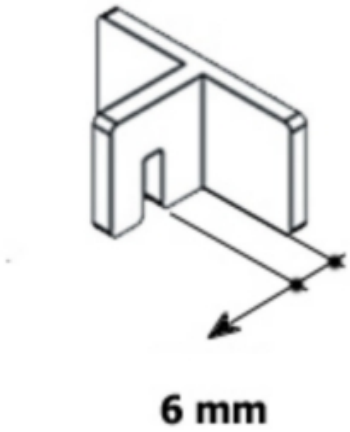

codice	descrizione			u.m.	imb.	m.o.
5.607.778	fermapannelli cremagliere 12	centrale trasp.	plastica	pz	100	1*

23544200

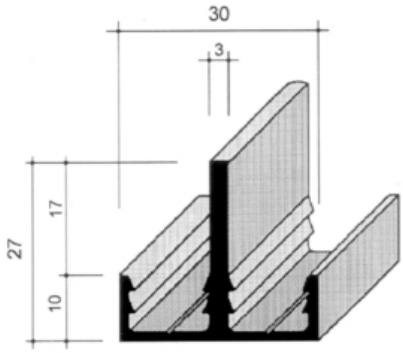

codice	descrizione			u.m.	imb.	m.o.
7.225.260	cremagliere 12 crp16	cm. 300 grezzo	s/fori x pannelli	pz	8	8*

Cremagliere bifilari esterne realizzate in alluminio con coperture profilate.
Compatibili con tutti gli accessori e i reggimensole del sistema 12.
Per ogni cremagliera sono necessarie 2 coperture.
Non sono compatibili con le clip di fissaggio per cremagliere tipo CR.

23544265

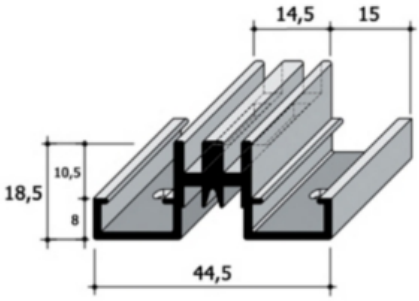

codice	descrizione			u.m.	imb.	m.o.
3.479.810	cremagliere 12 pk bifilare	cm. 300 arg.	c/fori x mensole	pz	10	1*

Reggimensole in alluminio anotizzato.
Da utilizzare in abbinamento con cavalieri laterali o doppi in acciaio o materiale plastico.
Ogni mensola richiede l'utilizzo di 2 cavalieri.
Portata 50 kg.

23544520

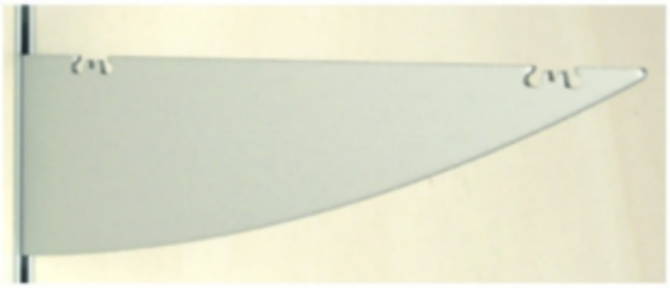

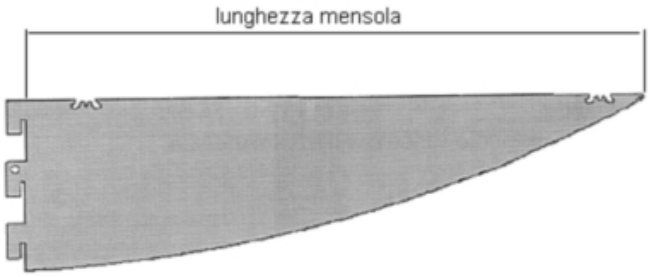

codice	descrizione			u.m.	imb.	m.o.
9.020.696	reggimensole 12 design	all. cm 14 arg.	alluminio s/cavalieri	pz	10	1*
8.390.172	reggimensole 12 design	all. cm 28 arg.	alluminio s/cavalieri	pz	10	10*

Reggimensole in alluminio anotizzato.
Da utilizzare in abbinamento con cavalieri laterali o doppi in acciaio o materiale plastico.
Ogni mensola richiede l'utilizzo di 2 cavalieri.
Portata 50 kg.

23544600



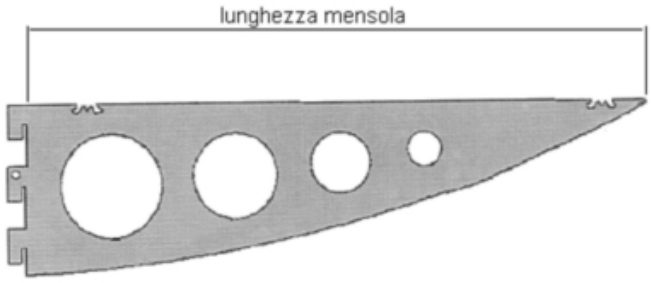

codice	descrizione			u.m.	imb.	m.o.
9.726.000	reggimensole 12 design c/fori	all. cm 23 arg.	alluminio s/cavalieri	pz	10	1*

Reggimensole in alluminio anotizzato.
Da utilizzare in abbinamento con cavalieri laterali o doppi in acciaio o materiale plastico.
Ogni mensola richiede l'utilizzo di 2 cavalieri.
Portata 60/70 kg. secondo le diverse misure.

23544680



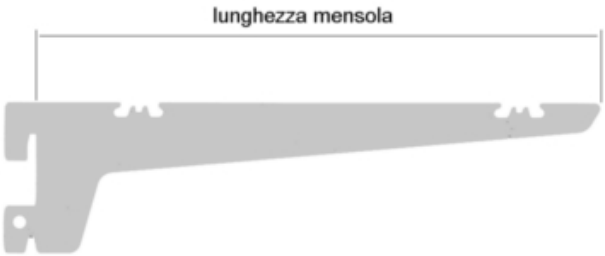

codice	descrizione			u.m.	imb.	m.o.
2.700.731	reggimensole 12 standard	all. cm. 15 arg.	alluminio s/cavalieri	pz	10	1*
9.413.863	reggimensole 12 standard	all. cm. 20 arg.	alluminio s/cavalieri	pz	10	1*
4.045.700	reggimensole 12 standard	all. cm. 40 arg.	alluminio s/cavalieri	pz	10	1*

Cavalieri doppi in acciaio utilizzabili con reggimensole 12 tipo Design o Standard.
Per ogni reggimensole utilizzare 2 cavalieri.
Per ripiani in cristallo utilizzare le apposite ventose, da ordinare a parte.

23544700



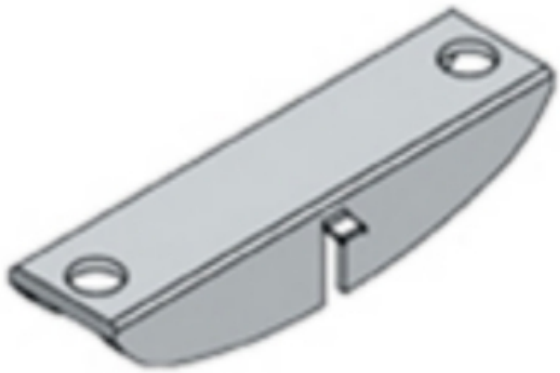

codice	descrizione			u.m.	imb.	m.o.
7.140.204	cavalieri reggimensole 12	doppio cromo	acciaio s/ventose	pz	10	10*
8.180.315	cavalieri reggimensole 12	doppio zinc.	acciaio s/ventose	pz	10	1*

Cavalieri laterali in acciaio utilizzabili con reggimensole 12 tipo Design o Standard.
Per ogni reggimensole utilizzare 2 cavalieri.
Per ripiani in cristallo utilizzare le apposite ventose da ordinare a parte.

GALIMBERTI FERRAMENTA
www .galimbertiferramenta.com

23544740



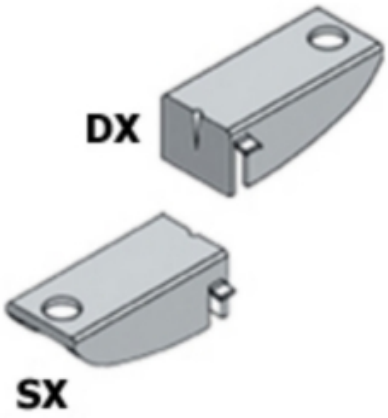

codice	descrizione			u.m.	imb.	m.o.
3.328.828	cavalieri reggimensole 12	later. dx cromo	acciaio s/ventose	pz	10	10*
4.785.705	cavalieri reggimensole 12	later. sx cromo	acciaio s/ventose	pz	10	10*
1.998.337	cavalieri reggimensole 12	later. dx zinc.	acciaio s/ventose	pz	10	1*
9.117.310	cavalieri reggimensole 12	later. sx zinc.	acciaio s/ventose	pz	10	1*

Cavalieri laterali in materiale plastico trasparente utilizzabili con reggimensole 12 tipo Design o Standard.
Per ogni reggimensole utilizzare 2 cavalieri.
Per ripiani in cristallo utilizzare le apposite ventose da ordinare a parte.

23544760



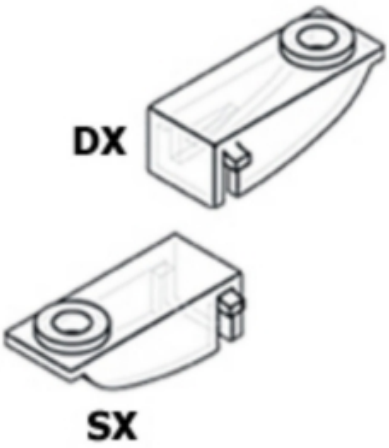

codice	descrizione			u.m.	imb.	m.o.
5.543.052	cavalieri reggimensole 12	later. dx trasp.	plastica s/ventose	pz	10	1*
1.641.356	cavalieri reggimensole 12	later. sx trasp.	plastica s/ventose	pz	10	1*

Cavalieri in metallo ad innesto laterale con foro diam. 5 mm.
Permette di mantenere il ripiano unito ai reggimensola in caso di spostamento.
Per ogni reggimensola utilizzare 2 cavalieri.

GALIMBERTI FERRAMENTA
www .galimbertiferramenta.com

23544770



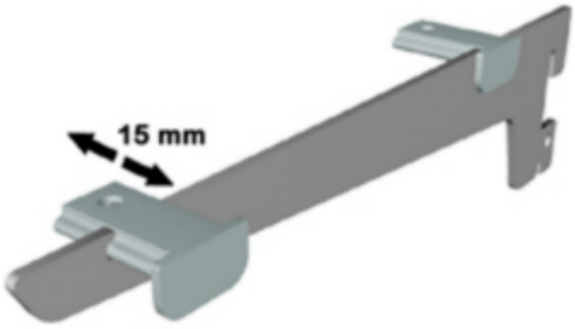

codice	descrizione			u.m.	imb.	m.o.
1.596.878	cavalieri reggimensole 12	tipo n nichelato	alluminio s/ventose	pz	10	10*

Cavalieri frontali utilizzabili con reggimensole 12 tipo inclinato.
Per ogni reggimensole utilizzare 1 cavaliere.
Per ripiani in cristallo utilizzare le apposite ventose.

23544840

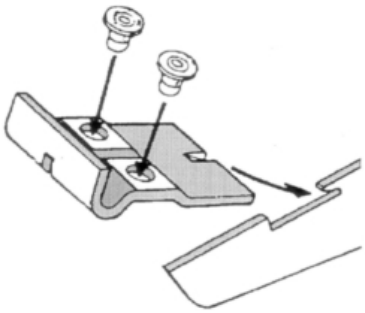

codice	descrizione			u.m.	imb.	m.o.
8.690.982	cavalieri reggimensole 12	frontale arg.	acciaio c/ventose	pz	2	2*

GALIMBERTI FERRAMENTA
www .galimbertiferramenta.com

CREMAGLIERE FRASAN

Cremagliera a scaletta e mensole in acciaio verniciato.
Direttamente ancorabili alla parete con gli appositi cavallotti, sono la soluzione ideale per creare velocemente sistemi di mensole facilmente spostabili.
La possibilità di abbinare ai reggimensole dei supporti per tubo appendiabiti a sezione ovale rende il sistema Frasan il modo più semplice e rapido per attrezzare l'interno di cabine armadio.

23540010



Sistema di mensole con cremagliera in acciaio



codice	descrizione			u.m.	imb.	m.o.
1.300.802	cremagliere frasan acciaio	cm. 200 bianco	aste	pz	2	1
1.744.828	cremagliere frasan acciaio	cm. 200 nero	aste	pz	2	1
6.949.914	cremagliere frasan acciaio	cm. 200 nich.	aste	pz	2	1

Cavallotti ad un foro senza tassello per il fissaggio della cremagliera a parete.

GALIMBERTI FERRAMENTA
www .galimbertiferramenta.com

23540012



codice	descrizione			u.m.	imb.	m.o.
1.046.083	cavallotti cremagliera frasan	1 foro bianco		pz	100	1
8.792.266	cavallotti cremagliera frasan	1 foro nero		pz	100	1
5.869.800	cavallotti cremagliera frasan	1 foro nich.		pz	100	1

Reggimensole in acciaio verniciato.

23540014

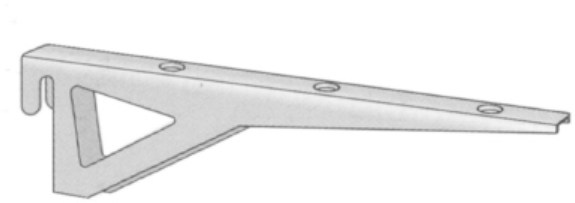

codice	descrizione			u.m.	imb.	m.o.
2.753.188	reggimensole frasan 628	cm. 15 bianco	x cremagliera acciaio	pz	10	10
4.515.623	reggimensole frasan 628	cm. 22 bianco	x cremagliera acciaio	pz	10	1
7.720.192	reggimensole frasan 628	cm. 30 bianco	x cremagliera acciaio	pz	10	1
8.603.890	reggimensole frasan 628	cm. 40 bianco	x cremagliera acciaio	pz	10	1
1.108.835	reggimensole frasan 628	cm. 15 nero	x cremagliera acciaio	pz	10	1
4.369.035	reggimensole frasan 628	cm. 22 nero	x cremagliera acciaio	pz	10	1
3.178.225	reggimensole frasan 628	cm. 30 nero	x cremagliera acciaio	pz	10	1
1.669.923	reggimensole frasan 628	cm. 40 nero	x cremagliera acciaio	pz	10	1
6.329.259	reggimensole frasan 628	cm. 22 nich.	x cremagliera acciaio	pz	10	1
1.921.496	reggimensole frasan 628	cm. 30 nich.	x cremagliera acciaio	pz	10	1
8.297.105	reggimensole frasan 628	cm. 40 nich.	x cremagliera acciaio	pz	10	1

Staffe per il sostegno di tubi ovali appendiabiti 30 x 15.
Da utilizzare in abbinamento con reggimensole frasan 628.

GALIMBERTI FERRAMENTA
www .galimbertiferramenta.com

23540015

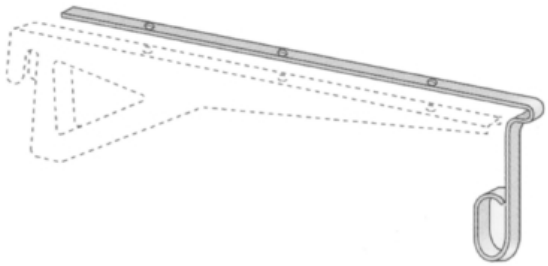

codice	descrizione			u.m.	imb.	m.o.
6.239.428	supporti tubi ovali 30 x 15	cm. 30 bianco	x reggimensole frasan	pz	10	1
2.067.841	supporti tubi ovali 30 x 15	cm. 30 nero	x reggimensole frasan	pz	10	1

23540016

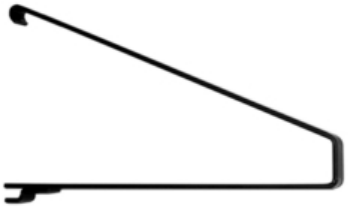

codice	descrizione			u.m.	imb.	m.o.
3.440.803	reggimensole frasan 629	cm. 20 nero	x cremagliera acciaio	pz	10	1*
9.634.985	reggimensole frasan 629	cm. 25 nero	x cremagliera acciaio	pz	10	1*
5.313.303	reggimensole frasan 629	cm. 30 nero	x cremagliera acciaio	pz	10	1*

23540017



codice	descrizione			u.m.	imb.	m.o.
6.365.318	reggimensole frasan 632	cm. 15/25 ne	allungabili x cremagl	pz	10	1*

GALIMBERTI FERRAMENTA
www .galimbertiferramenta.com

23540018



codice	descrizione			u.m.	imb.	m.o.
7.048.258	reggimensole frasan 633	cm. 17 nero	invisibili x cremagli	pz	10	1

GALIMBERTI FERRAMENTA
www .galimbertiferramenta.com

CREMAGLIERE HORIZON

Sistema di cremagliera orizzontale per pareti attrezzate.
Si fissa al muro utilizzando gli appositi supporti spostabili.
Le cremagliere sono realizzate in alluminio anotizzato.
Utilizzare almeno 5 supporti per ogni barra da 3 metri.
I supporti devono essere ordinati a parte.

GALIMBERTI FERRAMENTA
www .galimbertiferramenta.com

23540501



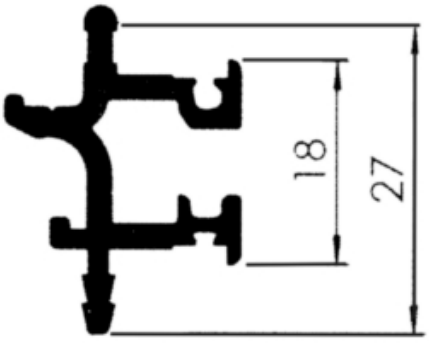

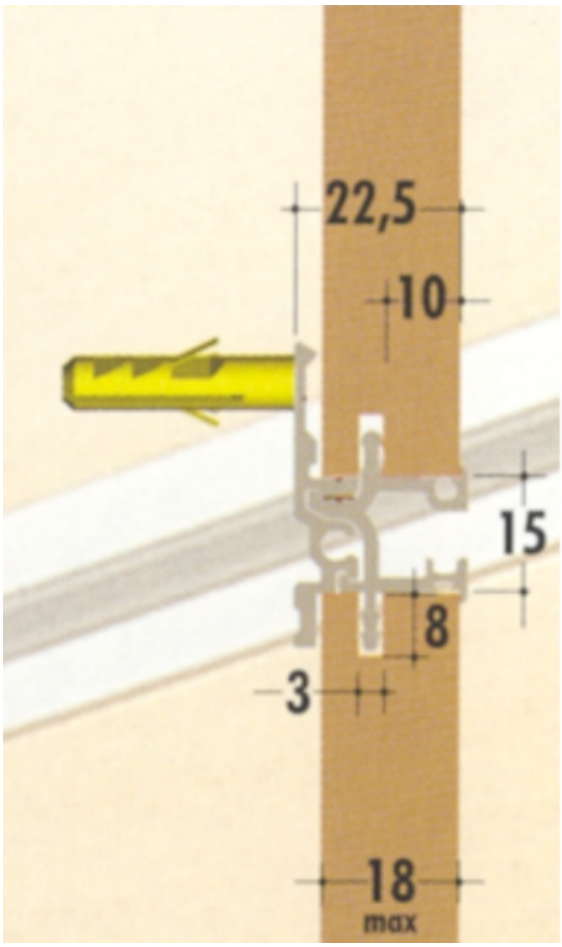

codice	descrizione			u.m.	imb.	m.o.
3.984.260	cremagliere horizon alluminio	profilato arg.	aste 3 metri	pz	10	1*

Reggimensole con perno a fissaggio invisibile.

23540505

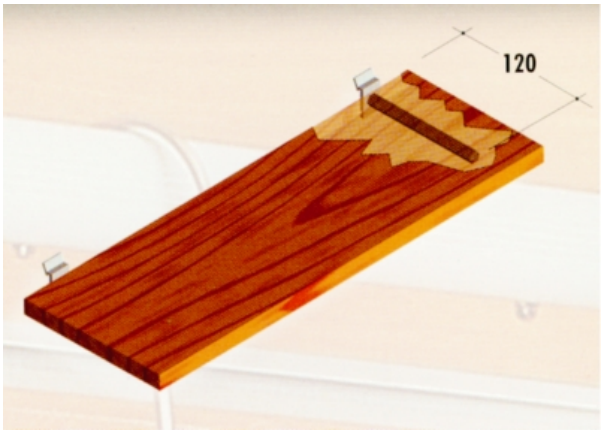

codice	descrizione			u.m.	imb.	m.o.
1.447.750	reggimensole horizon c/perno	mm. 11 x 120	x foro diam. 11	cp	50	1*

Dispositivo per l'applicazione a parete di letti scorrevoli.
Il binario può essere fissato direttamente a parete, applicato sopra una pannellatura o inserito sulla cremagliera Horizon.
La staffa di fissaggio per il letto sostenuta e guidata da rotelle montate su cuscinetti a garanzia di un'elavata tenuta al carico.

23540530

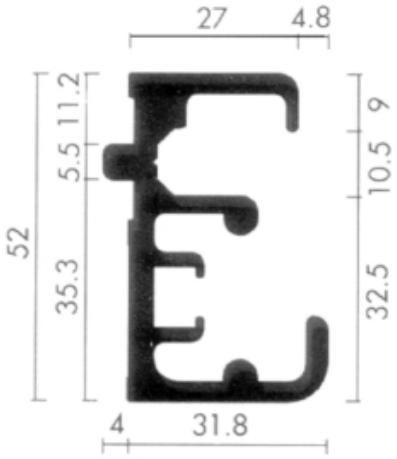

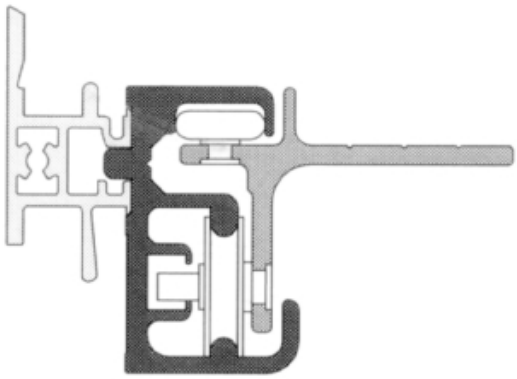

codice	descrizione			u.m.	imb.	m.o.
6.196.660	fermi horizon x letti scorrev.	**		pz	10	1*

GALIMBERTI FERRAMENTA
www .galimbertiferramenta.com

CREMAGLIERE KABINE

Sistema di cremagliere autoportanti realizzate in alluminio.
Completamente modulare può essere utilizzato per realizzare pareti attrezzate o sistemi espositivi autoportanti.
Indicato per l'arredamento di cabine armadio o negozi.

23540630



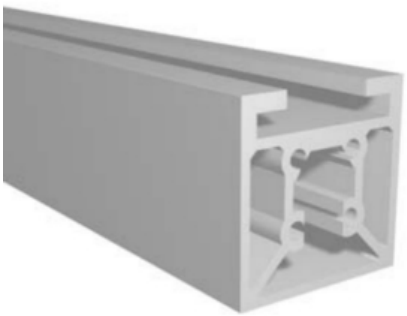

codice	descrizione			u.m.	imb.	m.o.
4.763.093	cremagliere kabine piantane	aste cm.300 arg.	alluminio 35 x 35	pz	6	1

GALIMBERTI FERRAMENTA
www .galimbertiferramenta.com

Terminale con piedino regolabile da utilizzare a pavimento.
La piastra terminale con foro 8ma è compresa nel piedino, ma può essere ordinata anche a parte per utilizzi particolari.

23540635



codice	descrizione			u.m.	imb.	m.o.
4.215.790	cremagliere kabine set piedino	d. 35 arg.	a pavimento	pz	8	1
4.767.985	cremagliere kabine terminale	8ma arg.		pz	24	1

Terminale con puntale regolabile da utilizzare a soffitto.
La piastra terminale con foro 8ma è compresa nel piedino, ma può essere ordinata anche a parte per utilizzi particolari.

23540640



codice	descrizione			u.m.	imb.	m.o.
6.588.267	cremagliere kabine set puntale	d. 35 arg.	a soffitto	pz	12	1
4.767.985	cremagliere kabine terminale	8ma arg.		pz	24	1

Kit per il fissaggio dei montanti trasversali alla cremagliera e a parete.
Un kit permette di fissare un montante e comprende:
- un raccordo posteriore con ghiera,
- un terminale con ghiera per il fissggio a muro.
I due componenti possono essere ordinati anche a separatamente per utilizzi particolari.

23540645



codice	descrizione			u.m.	imb.	m.o.
8.547.538	cremagliere kabine raccordo	posteriore arg.	c/ghiera	pz	12	1
6.493.165	cremagliere kabine terminale	c/ghiera c/foro	x parete/soffitto	pz	12	1

Raccordo angolare per realizzare montanti connessi sulla testa con traverso a 90°.

23540647



codice	descrizione			u.m.	imb.	m.o.
3.459.119	cremagliere kabine raccordo	angolare arg.		pz	10	1

Tappo terminale con foro filettato 8ma.

23540648



codice	descrizione			u.m.	imb.	m.o.
4.767.985	cremagliere kabine terminale	8ma arg.		pz	24	1

Coppia di reggitubi per tubo ovale.

23540650

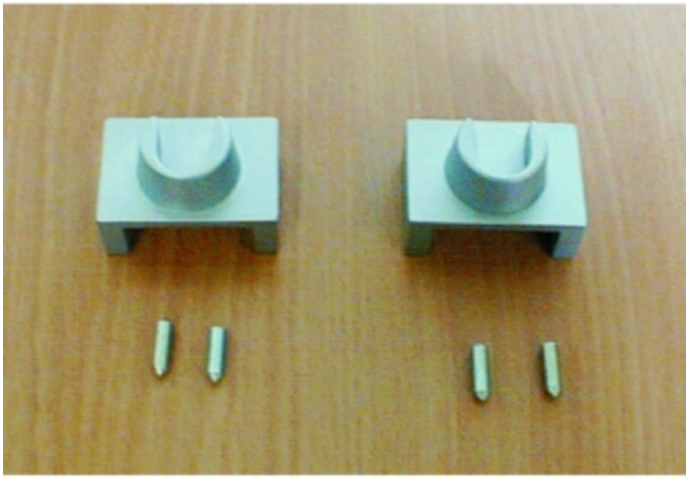



codice	descrizione			u.m.	imb.	m.o.
1.300.987	cremagliere kabine reggitubi	20/30 x 15 arg.	dx + sx	cp	5	1

Coppia di reggimensole centrali.
Utlizzabili per il fissaggio alla cremagliera di ripiani, moduli attrezzati, pannelli lateral e cassettiere.

23540655







codice	descrizione			u.m.	imb.	m.o.
1.944.884	cremagliere kabine reggimens.	cm. 28 arg.	dx + sx	cp	10	1*

Coppia di reggimensole centrali.
Utlizzabili per il fissaggio alla cremagliera di ripiani.
In abbinamento agli appositi morsetti sono utilizzabili anche per ripiani in cristallo.

23540657



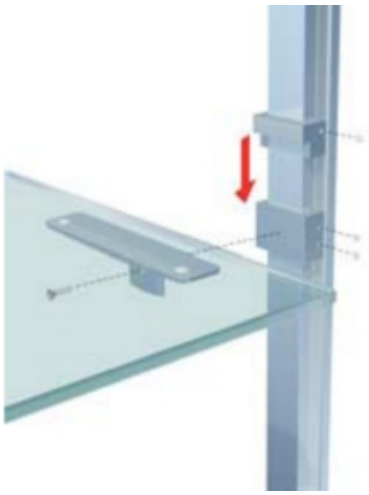

codice	descrizione			u.m.	imb.	m.o.
7.984.068	cremagliere kabine reggimens.	cm. 15.5 arg.	dx + sx	cp	10	1
4.080.596	cremagliere kabine reggimens.	morsetto arg.		cp	10	25

Coppia di piastre filettate 6ma.
Utilizzabili per il fissaggio di pannelli divisori o come supporto supplementare per cassettiere o moduli attrezzati.

23540660



codice	descrizione			u.m.	imb.	m.o.
5.750.740	cremagliere kabine piastre	laterali 6ma arg	dx + sx	cp	5	1

Piastra con 4 fori applicabile di testa alla cremagliera.
Permette di collegare diversi montanti con una traversa per realizzare strutture autoportanti.

23540662

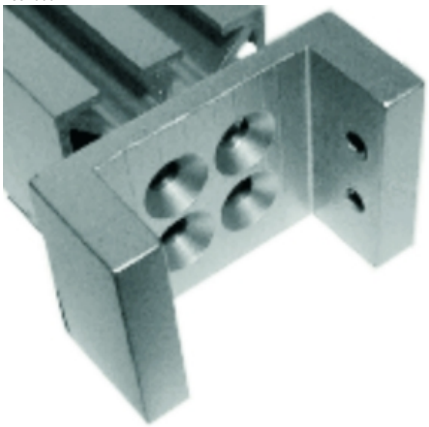

codice	descrizione			u.m.	imb.	m.o.
5.654.154	cremagliere kabine piastre	laterali 4 fori	argento	pz	5	1

Coppia di piastre per il fissaggio alla cremagliera di un appendiabiti saliscendi Servetto.

23540665





codice	descrizione		u.m.	imb.	m.o.
2.995.014	cremagliere kabine piastre	x servetto arg.	cp	5	1

Giunto per il raccordo angolare di 3 profilati.

23540680







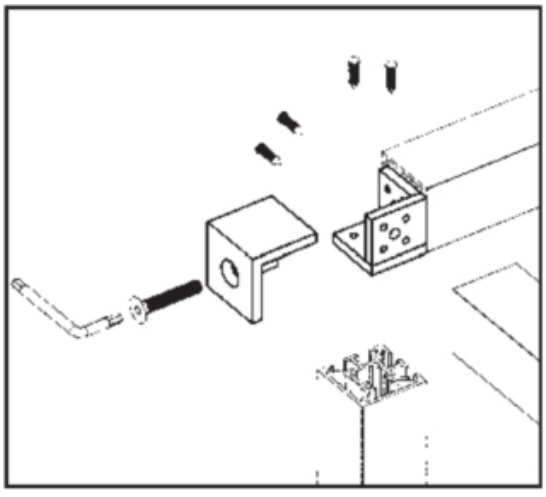

codice	descrizione		u.m.	imb.	m.o.
6.800.482	cremagliere kabine raccordo	3 vie arg.	pz	10	20

Giunto per il raccordo angolare di 4 profilati.

GALIMBERTI FERRAMENTA
www .galimbertiferramenta.com

23540683

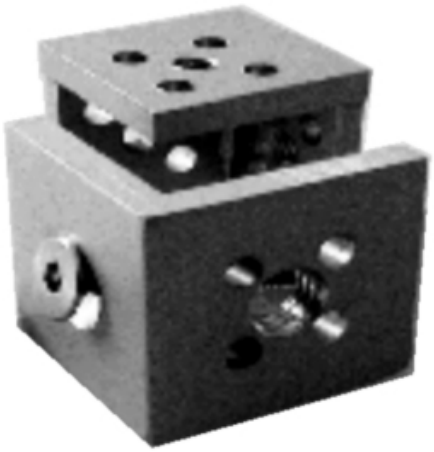

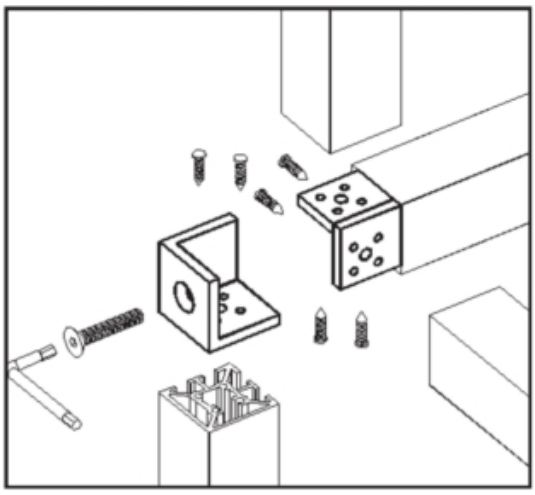

codice	descrizione		u.m.	imb.	m.o.
9.340.534	cremagliere kabine raccordo	4 vie arg.	pz	10	20

Giunto per il raccordo angolare di 5 profilati.

23540686

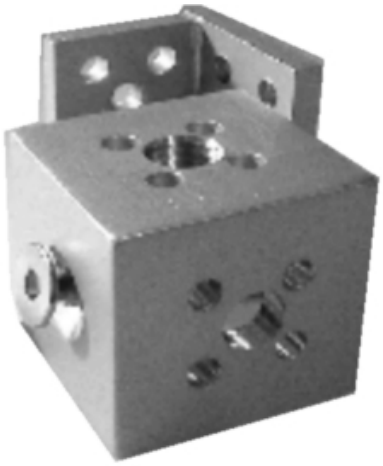

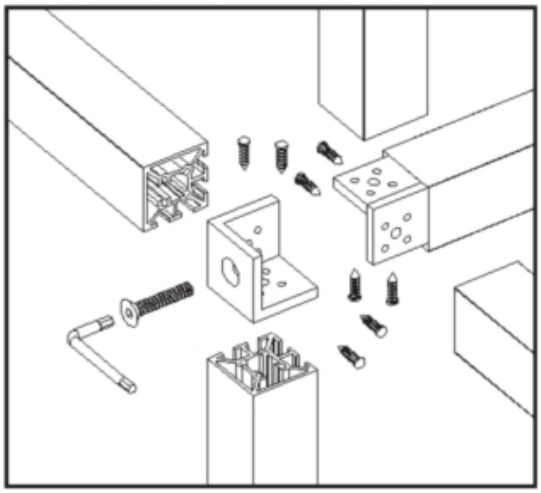

codice	descrizione		u.m.	imb.	m.o.
7.496.868	cremagliere kabine raccordo	5 vie arg.	pz	10	20

Raccordo per l'applicazione di un piedino centrale.

GALIMBERTI FERRAMENTA
www .galimbertiferramenta.com

23540689



codice	descrizione			u.m.	imb.	m.o.
4.396.130	cremagliere kabine raccordo	x piedino centr.	argento	pz	10	1

GALIMBERTI FERRAMENTA
www .galimbertiferramenta.com

CREMAGLIERE KREMENS

Profilio cremagliera centrale.
Foratura singola, passo 37 mm., per rivestimenti attrezzabili con tutti gli accessori della gamma.
Completo di fori per il fissaggio Ø 5 mm. ad un passo di 285 mm. (il primo foro è 15 mm. dalla base).

23541000



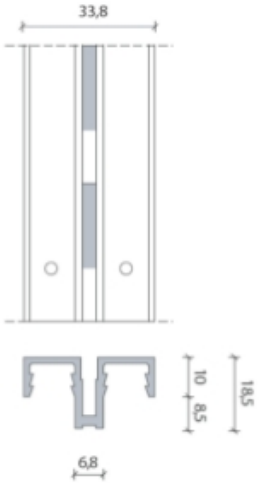

codice	descrizione			u.m.	imb.	m.o.
1.014.525	cremagliere k08 singola centr.	cm. 250 argento	c/fori x mensole	pz	10	10
1.943.139	cremagliere k08 singola centr.	cm. 300 argento	c/fori x mensole	pz	10	1
6.888.626	cremagliere k08 singola centr.	cm. 300 grezzo	c/fori x mensole	pz	10	10
3.459.669	cremagliere k08 singola centr.	cm. 300 nero	c/fori x mensole	pz	10	10
4.284.116	cremagliere k08 singola centr.	cm. 300 oro	c/fori x mensole	pz	10	10

Profilio cremagliera laterale.
Per elementi terminali o angoli, foratura passo 37 mm., per rivestimenti attrezzabili con tutti gli accessori della gamma.
Completo di fori per il fissaggio Ø 5 mm. ad un passo di 285 mm. (il primo foro è 15 mm. dalla base).

23541010



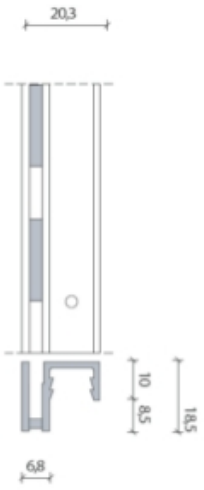

codice	descrizione			u.m.	imb.	m.o.
7.226.373	cremagliere k08 singola later.	cm. 250 argento	c/fori x mensole	pz	10	10
1.098.839	cremagliere k08 singola later.	cm. 300 argento	c/fori x mensole	pz	10	1
6.988.647	cremagliere k08 singola later.	cm. 300 nero	c/fori x mensole	pz	10	10
7.415.760	cremagliere k08 singola later.	cm. 300 oro	c/fori x mensole	pz	10	10

Profilio cremagliera centrale a foratura doppia.
Foratura doppia, passo 37 mm., per rivestimenti attrezzabili con tutti gli accessori della gamma.
Completo di fori per il fissaggio Ø 5 mm. ad un passo di 285 mm. (il primo foro è 15 mm. dalla base).

23541020





codice	descrizione			u.m.	imb.	m.o.
7.885.747	cremagliere k08 doppia centr.	cm. 300 argento	c/fori x mensole	pz	10	1
1.563.566	cremagliere k08 doppia centr.	cm. 300 grezzo	c/fori x mensole	pz	10	10
9.402.409	cremagliere k08 doppia centr.	cm. 300 nero	c/fori x mensole	pz	10	10
7.267.550	cremagliere k08 doppia centr.	cm. 300 oro	c/fori x mensole	pz	10	10
9.230.569	cremagliere k08 doppia centr.	cm. 250 argento	c/fori x mensole	pz	10	10

Profilo di copertura a scatto per cremagliera KR.
Permette di attrezzare una parete senza pannelli di rivestimento.
Questo profilo,da una forma elegante alla cremagliera ricoprendo le viti di fissaggio.

23541040

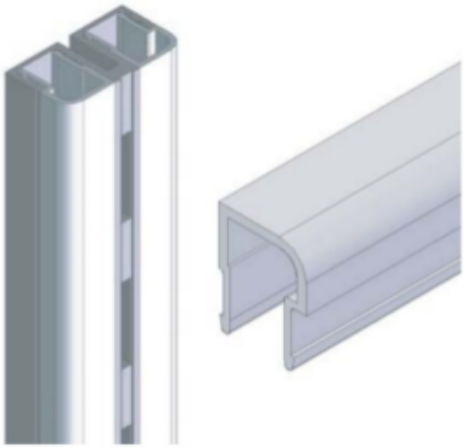

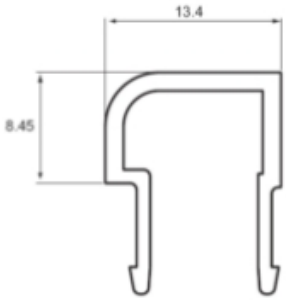

codice	descrizione			u.m.	imb.	m.o.
3.632.086	coperture cremagliere k08	cm. 300 argento	a scatto	pz	10	1

Profilo doppio in alluminio grezzo per pannellature.

23541060

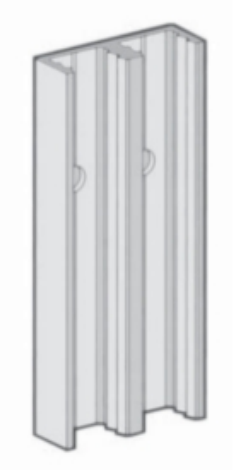

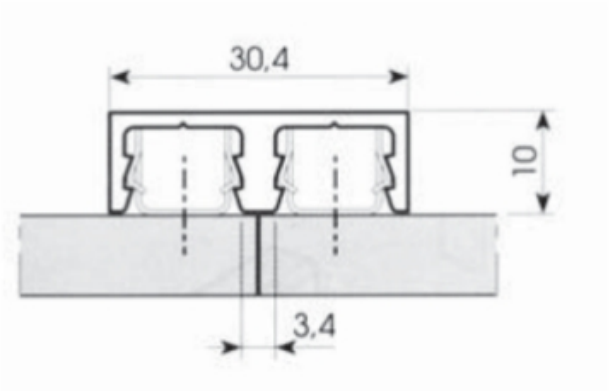

codice	descrizione			u.m.	imb.	m.o.
5.720.217	profili portapannelli k00 dopp	cm. 300 grezzo	canale doppio	pz	10	1

Profilo singolo in alluminio grezzo per pannellature.

23541070



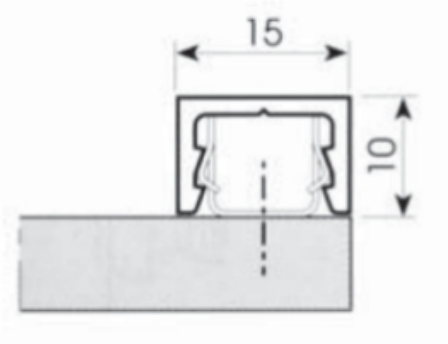

codice	descrizione			u.m.	imb.	m.o.
2.380.599	profili portapannelli k00 sing	cm. 300 grezzo	canale singolo	pz	10	10

Clips in acciaio armonico, per il fissaggio a scatto del pannello sulla cremagliera o sul profilo.
In acciaio inox per le normative di sicurezza.

23541100



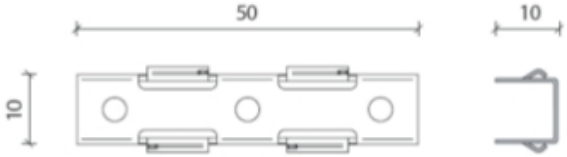

codice	descrizione			u.m.	imb.	m.o.
4.172.888	clips cremagliere k acciaio	smontabili 12 kg	da avvitare	pz	50	1

Mensola standard spessore 25/10
Misure: A=140-200-250-280 mm. con 2 ganci
Misure: B=330-380 mm. con 3 ganci
I cavalieri per l'appoggio del ripiano devono essere ordinati a parte.

23541150



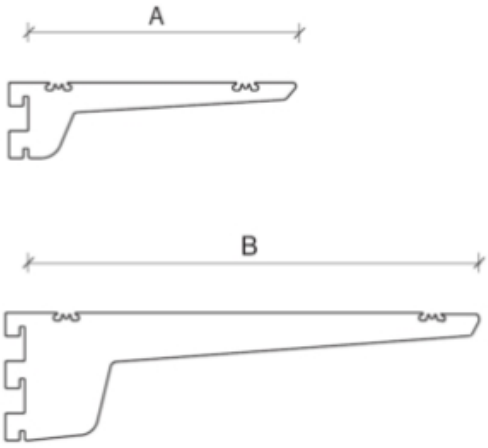

codice	descrizione			u.m.	imb.	m.o.
7.631.368	reggimensole kr standard	cm. 28 argento	alluminio s/cavalieri	pz	10	1*
5.846.474	reggimensole kr standard	cm. 38 argento	alluminio s/cavalieri	pz	10	1*

Mensola vela spessore 25/10
Misure: A=140-180-230-280 mm. con 2 ganci
Misure: B=330-380 mm. con 3 ganci
I cavalieri per l'appoggio del ripiano devono essere ordinati a parte.

GALIMBERTI FERRAMENTA
www .galimbertiferramenta.com

23541160



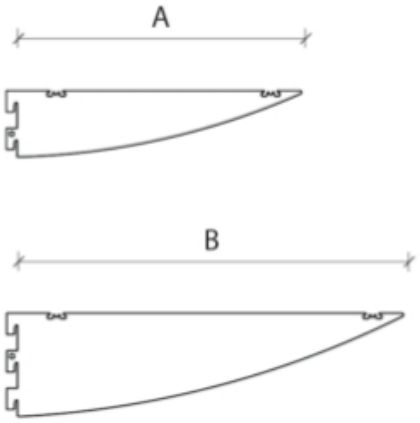

codice	descrizione			u.m.	imb.	m.o.
3.725.436	reggimensole kr vela	cm. 28 cromo luc	acciaio s/cavalieri	pz	10	10
3.714.485	reggimensole kr vela	cm. 14 argento	alluminio s/cavalieri	pz	10	10
9.388.352	reggimensole kr vela	cm. 18 argento	alluminio s/cavalieri	pz	10	10
4.876.427	reggimensole kr vela	cm. 23 argento	alluminio s/cavalieri	pz	10	10
1.895.407	reggimensole kr vela	cm. 33 argento	alluminio s/cavalieri	pz	10	10
7.249.013	reggimensole kr vela	cm. 38 argento	alluminio s/cavalieri	pz	10	10
4.874.515	reggimensole kr vela	cm. 18 cromo luc	acciaio s/cavalieri	pz	10	10
8.422.118	reggimensole kr vela	cm. 23 cromo luc	acciaio s/cavalieri	pz	10	10
9.307.506	reggimensole kr vela	cm. 28 argento	alluminio s/cavalieri	pz	10	10
1.210.729	reggimensole kr vela	cm. 33 cromo luc	acciaio s/cavalieri	pz	10	10
8.999.726	reggimensole kr vela	cm. 38 cromo luc	acciaio s/cavalieri	pz	10	10
1.846.041	reggimensole kr vela	cm. 38 verniciat	acciaio s/cavalieri	pz	10	10

Mensola appenderia vela per tubo ovale 30x15 mm., spessore 25/10

23541170



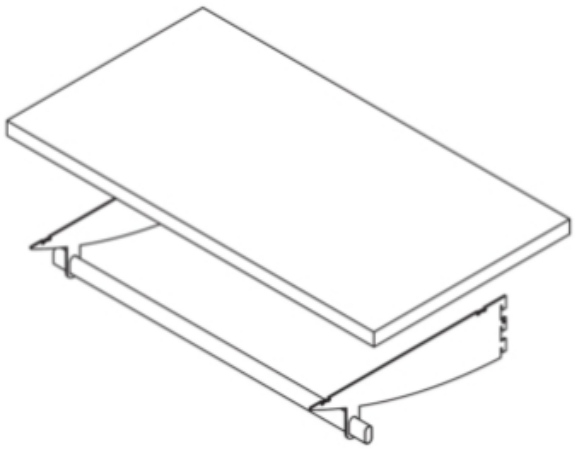

codice	descrizione			u.m.	imb.	m.o.
3.787.335	reggimensole kr vela reggitubi	cm. 38 cromo luc	acciaio s/cavalieri	pz	10	10
2.516.660	reggimensole kr vela reggitubi	cm. 38 verniciat	acciaio s/cavalieri	pz	10	1

Ventose per cristalli utilizzabili con reggimensole Kremens

23541185

codice	descrizione			u.m.	imb.	m.o.
4.128.922	ventose cavalieri cremag. kr12	trasparente		pz	100	1

Cavalieri laterali per reggimensole Kremens.

GALIMBERTI FERRAMENTA
www .galimbertiferramenta.com

23541190



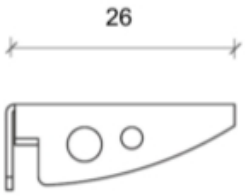

codice	descrizione			u.m.	imb.	m.o.
7.985.171	cavalieri reggimensole kr	laterale argento	acciaio s/ventose	pz	50	1
4.380.122	cavalieri reggimensole kr	laterale cromo	acciaio s/ventose	pz	50	50
8.900.289	cavalieri reggimensole kr	laterale oro	acciaio s/ventose	pz	50	50

Cavalieri doppi per reggimensole Kremens

23541195



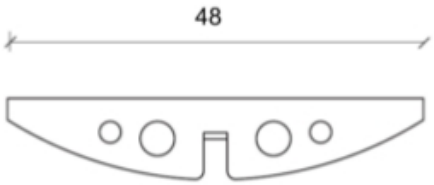

codice	descrizione			u.m.	imb.	m.o.
3.799.116	cavalieri reggimensole kr	doppio cromo	acciaio s/ventose	pz	50	50
8.772.008	cavalieri reggimensole kr	doppio verniciat	acciaio s/ventose	pz	50	1

GALIMBERTI FERRAMENTA
www .galimbertiferramenta.com

CREMAGLIERE LINEAR

Sistema di cremagliere a doghe orizzontali che permette di sostenere vetri temperati da 8 mm di spessore senza usufruire di supporti esterni.

GALIMBERTI FERRAMENTA
www .galimbertiferramenta.com

23563000



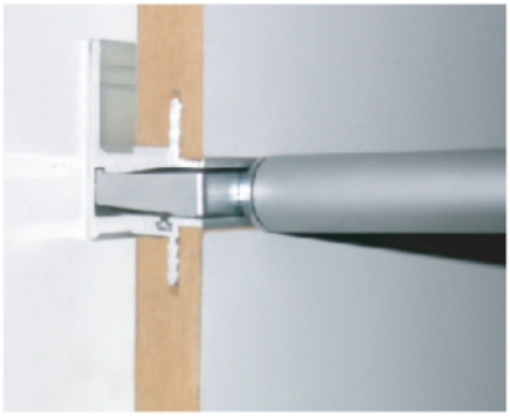

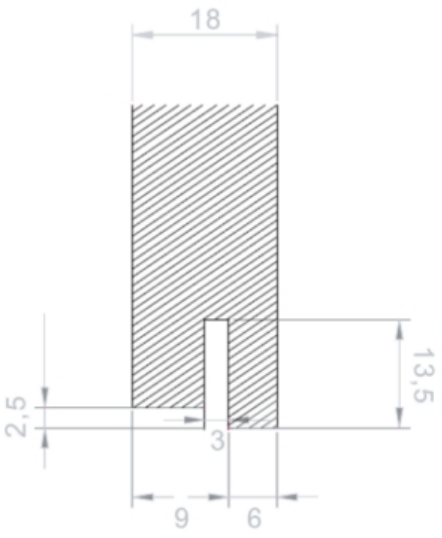



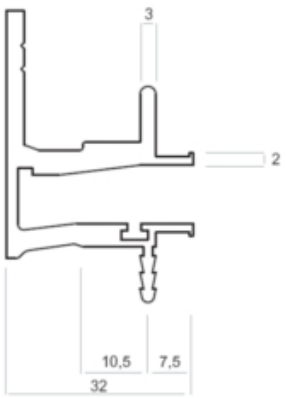

GALIMBERTI FERRAMENTA
www .galimbertiferramenta.com

codice	descrizione			u.m.	imb.	m.o.
7.523.236	cremagliere linear mm. 8	cm. 300 arg.	x pannelli s/guarniz.	pz	1	1

Guarnizione in gomma antisdrucciolo che ferma le mensole in vetro e ne impedisce la fuoriuscita accidentale.

23563040



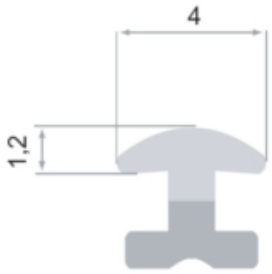

codice	descrizione			u.m.	imb.	m.o.
6.468.750	cremagliere linear guarnizione	grigio	antiscivolo x vetri	mt	100	100

Profilo terminale utilizzabile per la finitura ed il sostegno di pannellature che non arrivano al pavimento e/o al soffitto.

23563050



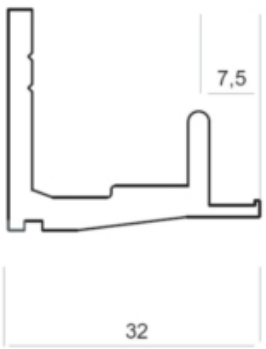

codice	descrizione			u.m.	imb.	m.o.
4.229.810	cremagliere linear terminale	cm. 300 arg.		pz	1	1

Reggimensole diritto da avvitare per ripiani in legno.
Tubolate diametro mm. 16.

GALIMBERTI FERRAMENTA
www .galimbertiferramenta.com

23563100



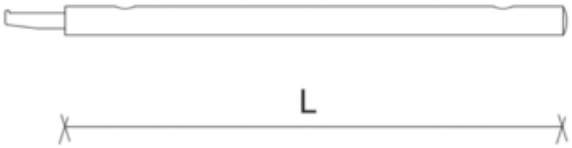

codice	descrizione			u.m.	imb.	m.o.
1.081.657	reggimensole linear c/fori 0°	cm. 31 cromo opc	diritte x legno	pz	20	20
2.377.582	reggimensole linear c/fori 0°	cm. 36 cromo opc	diritte x legno	pz	20	20

Reggimensole diritto a perno invisibile per ripiani in legno con fissaggio a scomparsa.
Tubolate diametro mm. 16.

23563130



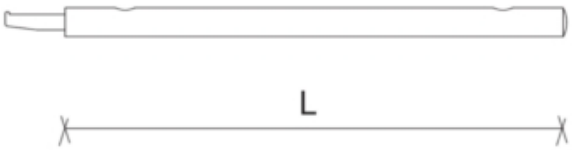

codice	descrizione			u.m.	imb.	m.o.
6.228.002	reggimensole linear invisibili	cm. 18 zinc.	diam. 16 mm.	pz	20	20

Portaometti inclinato 30° con 7 sfere di separazione tra le diverse zone di aggancio.

GALIMBERTI FERRAMENTA
www .galimbertiferramenta.com

23563150



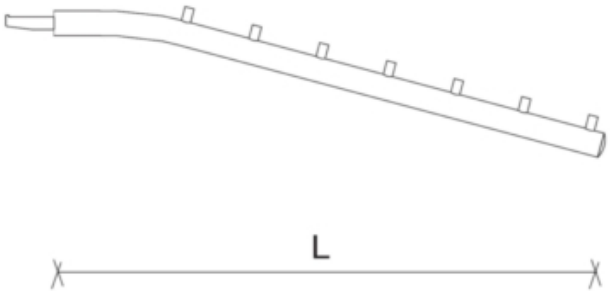

codice	descrizione			u.m.	imb.	m.o.
1.147.667	reggimensole linear portaomett	30° cromo opc	inclinate c/7 sfere	pz	10	10

Mensole con asole reggitubo diametro mm. 25 per realizzare supporti per appenderia.

23563170



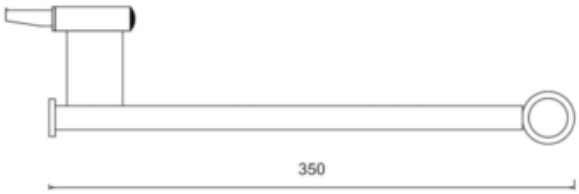

codice	descrizione			u.m.	imb.	m.o.
3.330.760	reggimensole linear reggitubo	cm. 35 cromo opc	x tubo diam. 25 mm.	pz	10	10

Tubi per appenderia con inserti terminali per l'applicazione dei ghiere di chiusura.

GALIMBERTI FERRAMENTA
www .galimbertiferramenta.com

23563175



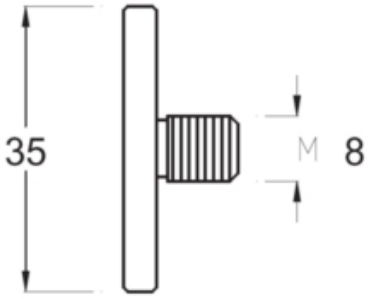

codice	descrizione			u.m.	imb.	m.o.
5.176.731	reggimensole linear terminali	x tubo cromo opc	diam. 35 c/perno 8ma	pz	20	20
1.873.535	reggimensole linear tubo d. 25	cm.100 cromo opc	s/terminali	pz	10	10

GALIMBERTI FERRAMENTA
www .galimbertiferramenta.com

CREMAGLIERE LOCHSC

23540602

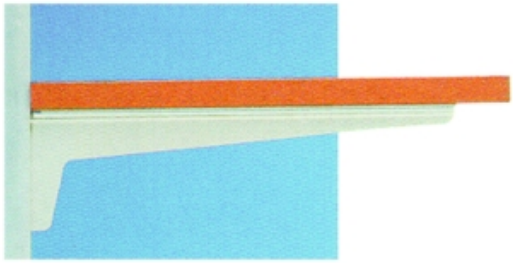

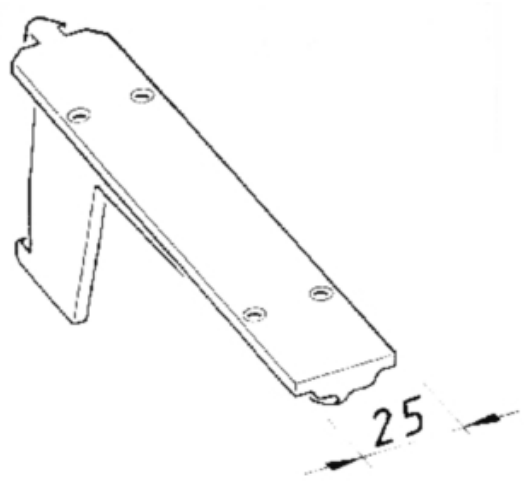

codice	descrizione			u.m.	imb.	m.o.
4.291.619	reggimensole lochsc	cm. 30 argento	x cremagliere	pz	10	10
4.112.051	reggimensole lochsc	cm. 40 argento	x cremagliere	pz	10	10

Ventose con spina realizzate in materiale plastico extramorbido.
Si inseriscono in un foro diametro mm. 4/5.
Grazie al gambo con punta e riduzione centrale sono utilizzabili in fori su lamiere e reggimensole.

23540603



codice	descrizione			u.m.	imb.	m.o.
5.870.332	ventose c/spina mm. 4	diam. 13 neutre	x crist. spina punta	pz	100	1

GALIMBERTI FERRAMENTA
www .galimbertiferramenta.com

CREMAGLIERE STRONG

Reggimensole in metallo verniciato per piani in legno.

23540300

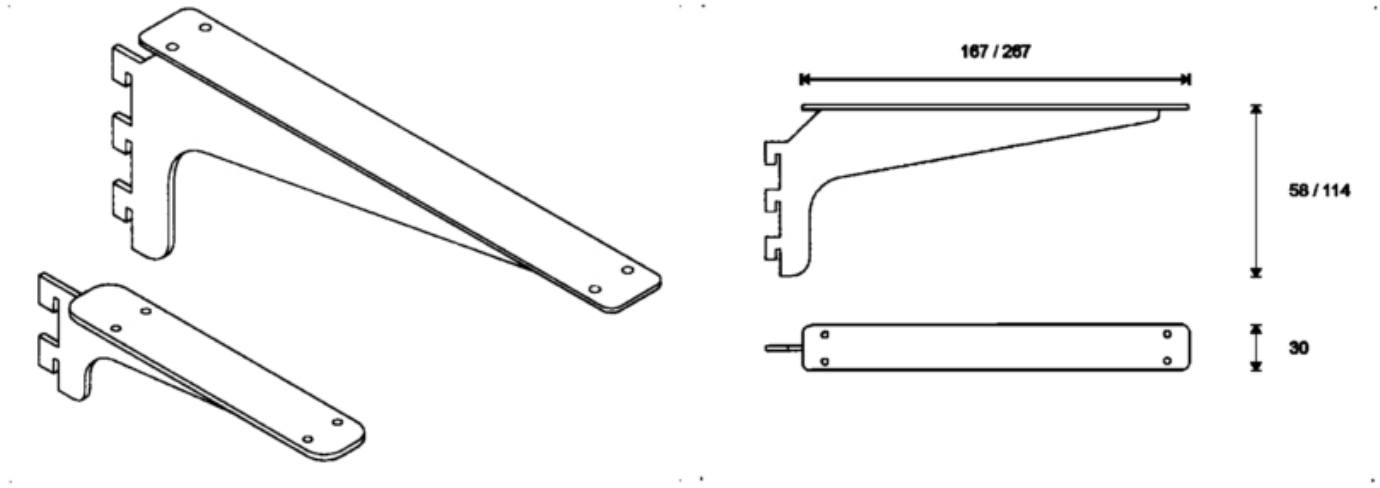

codice	descrizione			u.m.	imb.	m.o.
4.594.024	reggimensole strong 10 central	mm. 167 argento	c/2 ganci	pz	20	1*
7.252.433	reggimensole strong 10 central	mm. 267 argento	c/3 ganci	pz	20	1*

Reggimensole invisibili a spina.
Posizionabili all'estremità laterale del ripiano permettono di affiancare due diverse mensole nelle stesse cave della cremagliera.
Realizzate in metallo verniciato.

23540330

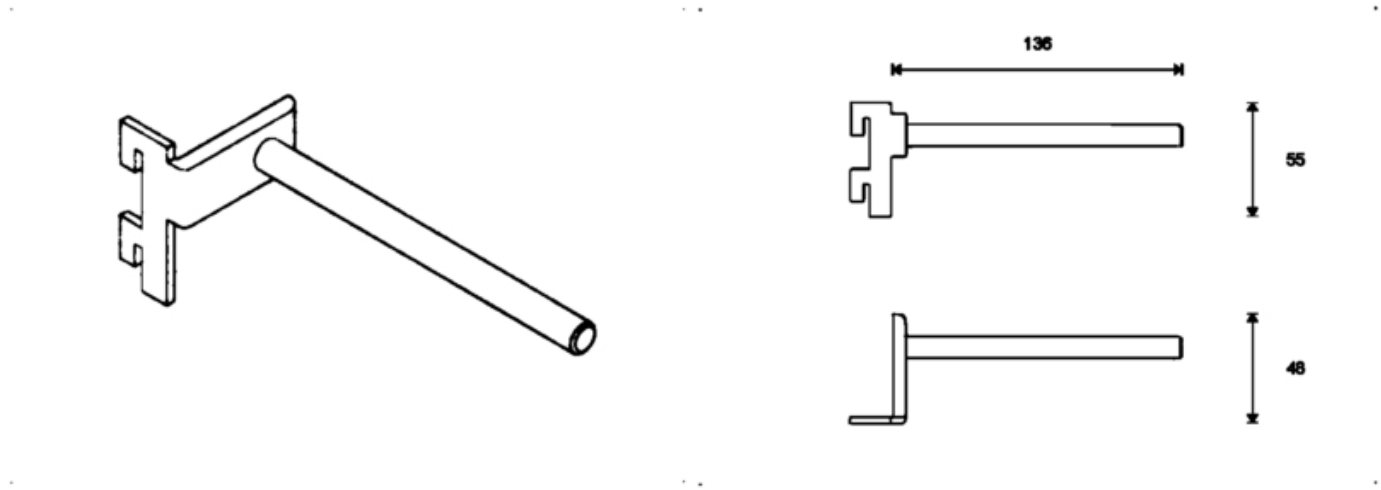

codice	descrizione			u.m.	imb.	m.o.
8.408.372	reggimensole strong 20 lateral	mm. 136 arg. dx	a scomparsa	pz	20	1*
7.072.819	reggimensole strong 20 lateral	mm. 136 arg. sx	a scomparsa	pz	20	1*

Reggimensole con fianco di contenimento laterale realizzate in metallo verniciato.
Posizionabili all'estremità laterale del ripiano permettono di affiancare due diverse mensole nelle stesse cave della cremagliera.

GALIMBERTI FERRAMENTA
www .galimbertiferramenta.com

23540340

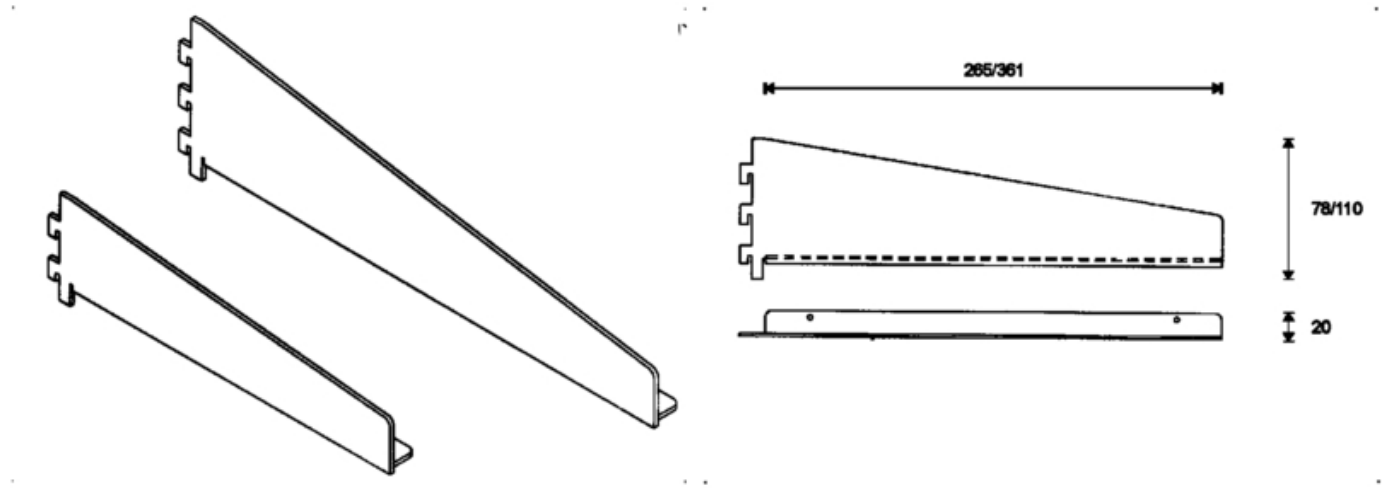

codice	descrizione			u.m.	imb.	m.o.
9.196.230	reggimensole strong 30	mm. 265 arg. dx	c/2 ganci	pz	20	1*
3.263.082	reggimensole strong 30	mm. 265 arg. sx	c/2 ganci	pz	20	1*

Reggimensole in metallo verniciato per ripiani in legno o in cristallo.

23540350

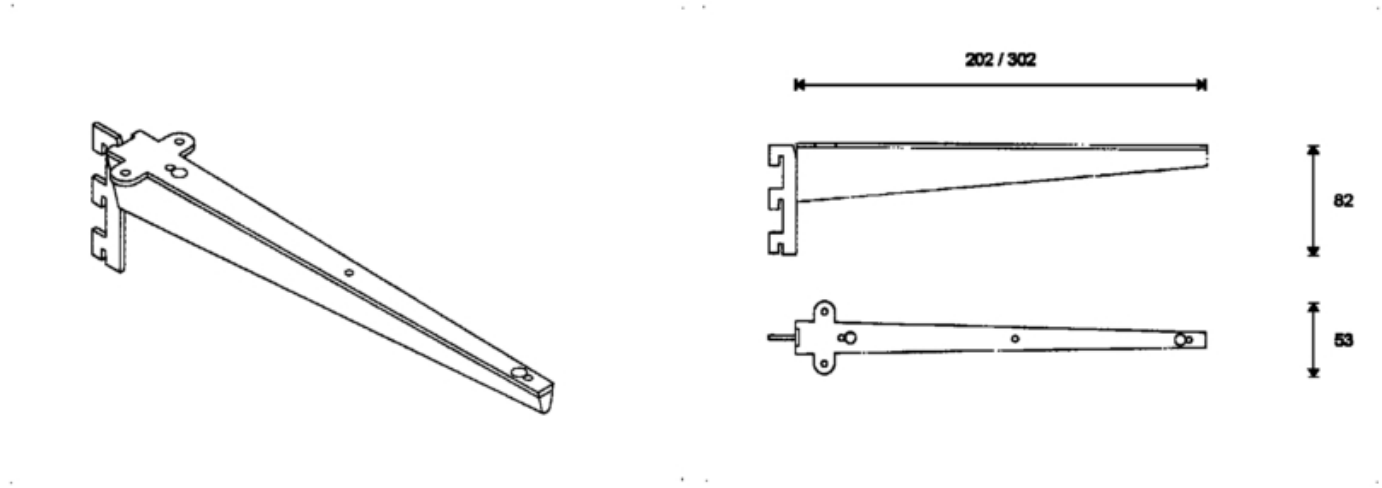

codice	descrizione			u.m.	imb.	m.o.
8.288.189	reggimensole strong 40 avvitar	mm. 202 argento	x piani in legno	pz	10	1*
5.725.007	reggimensole strong 40 avvitar	mm. 302 argento	x piani in legno	pz	10	1*
1.078.114	reggimensole strong 40 cristal	mm. 202 argento	x piani in vetro	pz	10	1*
6.506.896	reggimensole strong 40 cristal	mm. 302 argento	x piani in vetro	pz	10	1*

Piastrine per fissare moduli pensili o pannelli spostabili.
Realizzate in metallo verniciato.

GALIMBERTI FERRAMENTA
www .galimbertiferramenta.com

23540390

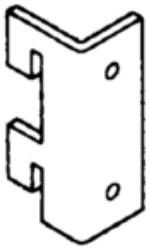

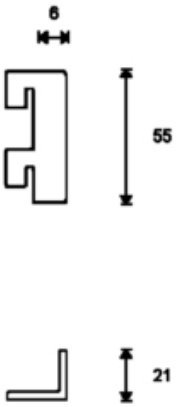

codice	descrizione			u.m.	imb.	m.o.
9.073.807	reggimensole strong 90 angolo	dx argento	piastrine posteriori	pz	50	1*
5.470.396	reggimensole strong 90 angolo	sx argento	piastrine posteriori	pz	50	1*

GALIMBERTI FERRAMENTA
www .galimbertiferramenta.com

REGGIMENSOLE A MORSETTO

In ottone profilato lucidato.

54670010

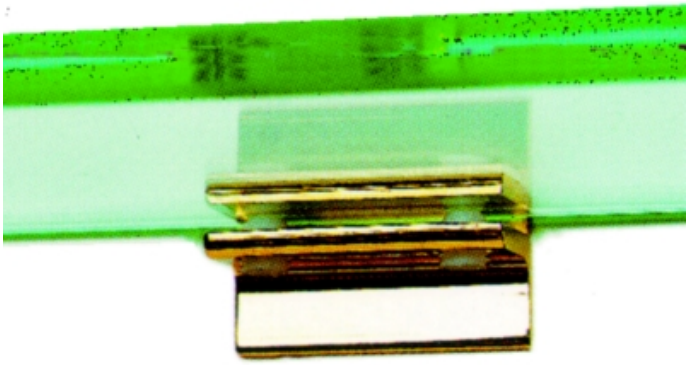

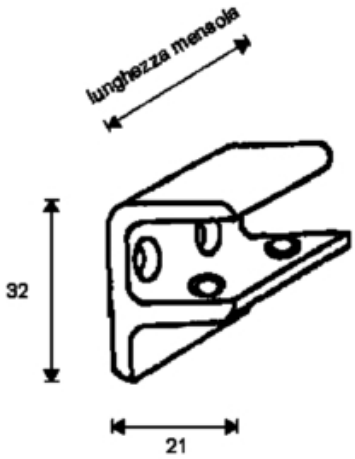

codice	descrizione			u.m.	imb.	m.o.
4.242.055	reggimensole morsetto profi ot	l30 i12 cromo l.	x cristalli mm. 8/11	pz	10	1
9.040.373	reggimensole morsetto profi ot	l45 i12 cromo l.	x cristalli mm. 8/11	pz	10	1
8.908.001	reggimensole morsetto profi ot	l70 i12 cromo l.	x cristalli mm. 8/11	pz	10	1
1.597.448	reggimensole morsetto profi ot	l30 i12 nic.nero	x cristalli mm. 8/11	pz	10	10
6.650.933	reggimensole morsetto profi ot	l45 i12 nic.nero	x cristalli mm. 8/11	pz	10	10
2.905.013	reggimensole morsetto profi ot	l30 i12 oro luc.	x cristalli mm. 8/11	pz	10	1
2.434.964	reggimensole morsetto profi ot	l45 i12 oro luc.	x cristalli mm. 8/11	pz	10	1
4.218.180	reggimensole morsetto profi ot	l70 i12 oro luc.	x cristalli mm. 8/11	pz	10	1

54670012

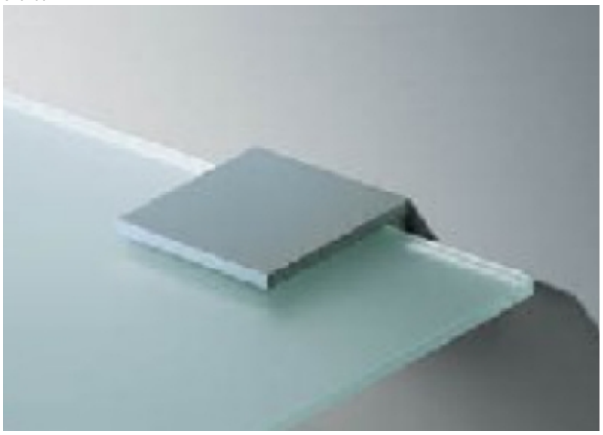

codice	descrizione			u.m.	imb.	m.o.
2.972.275	reggimensole u1436 metallo	mm.80x80 arg. 7	x cristalli mm. 6/36	pz	2	2
3.707.449	reggimensole u1436 metallo	mm.80x80 nich.s.	x cristalli mm. 6/36	pz	2	2
6.531.850	reggimensole u1437 metallo	mm.40x60 arg. 7	x cristalli mm. 6/20	pz	2	2
8.967.831	reggimensole u1437 metallo	mm.40x60 nich.s.	x cristalli mm. 6/20	pz	2	2

Mensoline a morsetto realizzate in ottone con pregiato livello di finitura.
Particolarmente adatte per l'applicazione di piccoli ripiani in cristallo o in legno sia direttamente a parete che all'interno di mobili.

54670013



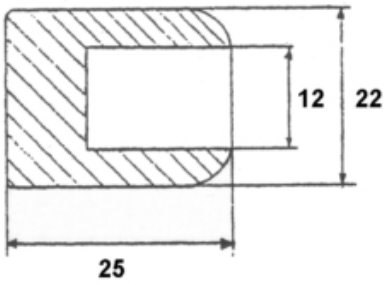

codice	descrizione			u.m.	imb.	m.o.
6.362.140	reggimensole morsetto tonde ot	18 x 20 cromo l.	x cristalli mm. 5/ 8	pz	10	1
3.185.285	reggimensole morsetto tonde ot	22 x 25 cromo l.	x cristalli mm. 8/11	pz	10	1
1.081.879	reggimensole morsetto tonde ot	18 x 20 oro luc.	x cristalli mm. 5/ 8	pz	10	1
3.790.885	reggimensole morsetto tonde ot	22 x 25 oro luc.	x cristalli mm. 8/11	pz	10	1

Mensoline a morsetto realizzate in metallo.

54670014



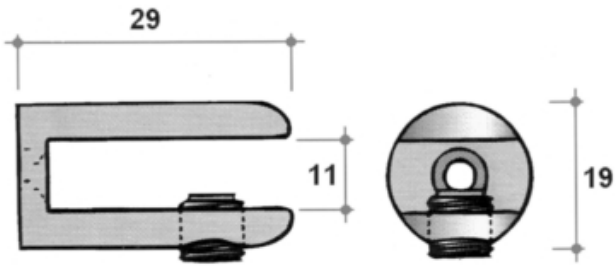

codice	descrizione			u.m.	imb.	m.o.
4.282.549	reggimensole morsetto tonde zm	d.20x24 cromo l.	x cristalli fino mm. 10	pz	100	300

GALIMBERTI FERRAMENTA
www .galimbertiferramenta.com

54670016



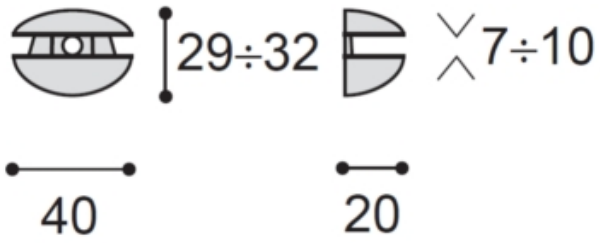

codice	descrizione			u.m.	imb.	m.o.
6.662.448	reggimensole u1424 metallo	argento 7	x cristalli mm. 7/10	pz	10	1
7.946.011	reggimensole u1424 metallo	cromo lucido	x cristalli mm. 7/10	pz	10	1
5.962.341	reggimensole u1424 metallo	dorato	x cristalli mm. 7/10	pz	10	1
5.475.841	reggimensole u1424 metallo	nichel satinato	x cristalli mm. 7/10	pz	10	1

Reggimensole a morsetto regolabile.
Realizzate in metallo.
Per spessori da 4 a 24 mm.

54670017



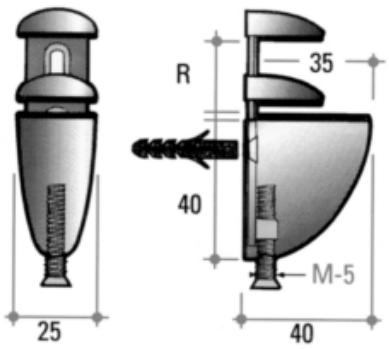

codice	descrizione			u.m.	imb.	m.o.
1.149.500	reggimensole tukano	cm. 3.9 argento	spessore fino mm. 12	pz	2	1*
4.992.585	reggimensole tukano	cm. 4 argento	spessore fino mm. 24	pz	50	1*
1.975.604	reggimensole tukano	cm. 3.9 cromo	spessore fino mm. 12	pz	2	1*
5.533.381	reggimensole tukano	cm. 4 cromo luc.	spessore fino mm. 24	pz	50	1*
7.937.750	reggimensole tukano	cm. 3.9 nich.sat	spessore fino mm.	pz	2	400*

Reggimensole a morsetto regolabile.
Realizzate in metallo.
Per spessori da 4 a 24 mm.

GALIMBERTI FERRAMENTA
www .galimbertiferramenta.com

54670018



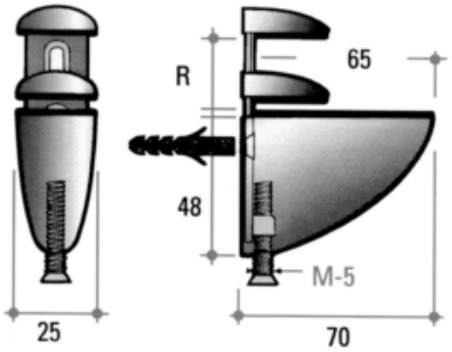

codice	descrizione			u.m.	imb.	m.o.
1.035.339	reggimensole tukano	cm. 7.3 argento	spessore fino mm. 30	pz	2	1*
6.810.474	reggimensole tukano	cm. 7 cromo luc.	spessore fino mm. 24	pz	50	1*
6.968.229	reggimensole tukano	cm. 7.3 cromo	spessore fino mm. 30	pz	2	1*

Reggimensole a morsetto regolabile.
Realizzate in metallo.
Per spessori da 4 a 40 mm.

54670019



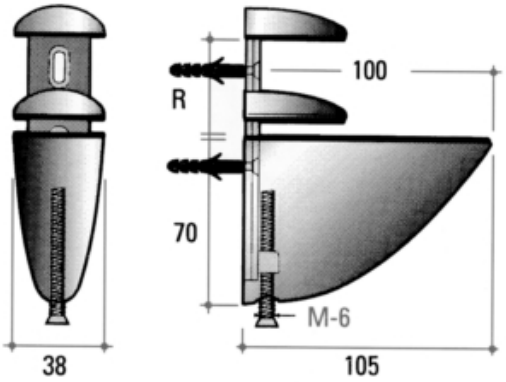

codice	descrizione			u.m.	imb.	m.o.
5.202.331	reggimensole tukano	cm.10.5 argento	spessore fino mm. 40	pz	2	1*
6.368.593	reggimensole tukano	cm.10.5 cromo	spessore fino mm. 40	pz	2	1*

Adatto per mensole in cristallo con spessore da 3 mm. a 10 mm.
Realizzate in materiale plastico.

54670020

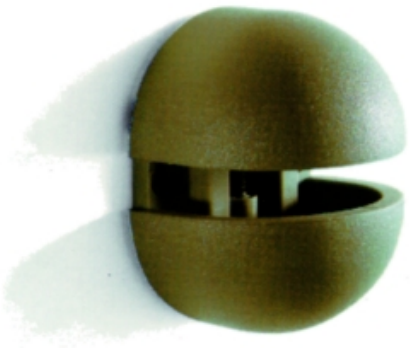



codice	descrizione			u.m.	imb.	m.o.
5.436.231	reggimensole morsetto sfera pl	bianco	x cristalli mm. 3/10	pz	200	200*

54670022

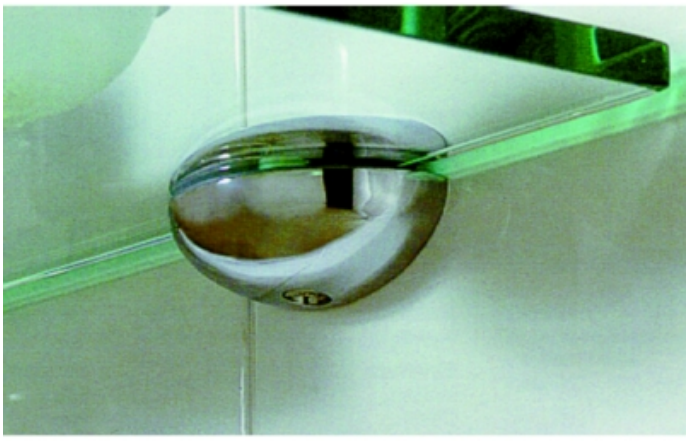

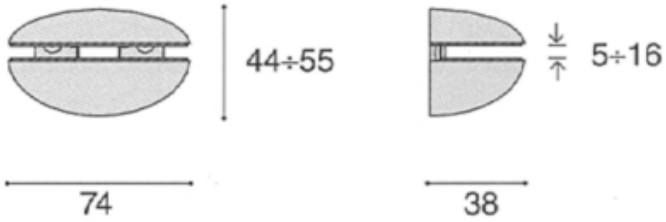

codice	descrizione			u.m.	imb.	m.o.
1.320.831	reggimensole u1425 metallo	dorato	x cristalli mm. 5/16	pz	2	2
5.464.159	reggimensole u1425 metallo	cromo lucido	x cristalli mm. 5/16	pz	2	2
7.126.284	reggimensole u1425 metallo	nichel satinato	x cristalli mm. 5/16	pz	2	2

54670024



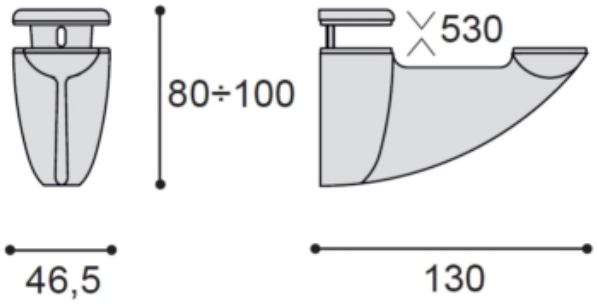

codice	descrizione			u.m.	imb.	m.o.
2.601.342	reggimensole u1440 metallo	cromo lucido	x cristalli 5/25	pz	2	2*

Reggimensole a morsetto per ripiani in cristallo o legno con spessore da mm. 5 fino a mm. 25.
Realizzati con particolari in materiale plastico rinforzato con fibra di vetro e in metallo pressofuso.
L'inclinazione del reggimensole può essere modificata per ovviare ad eventuali irregolarità della parete.

54670025



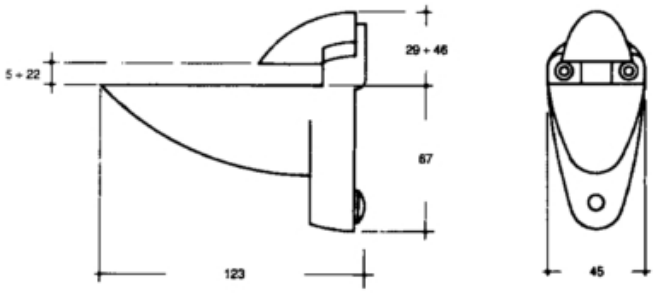

codice	descrizione			u.m.	imb.	m.o.
7.201.936	reggimensole block	argento	x cristalli mm. 5/25	pz	2	2

Reggimensola a morsetto regolabile.
Utilizzabile per ripiani in legno o in vetro.
Realizzata in metallo pressofuso.
Portata fino a 14 Kg. per ogni supporto (carico a 10 cm. dal muro).

54670027



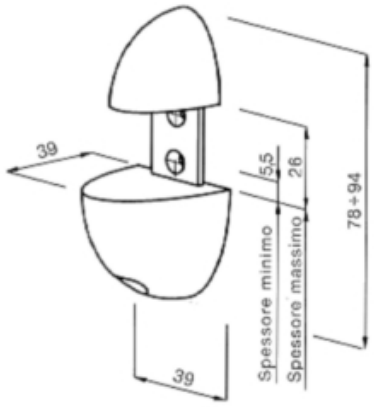

codice	descrizione			u.m.	imb.	m.o.
9.251.335	reggimensole ovetto	cromo luc.	x cristalli mm. 5/26	pz	2	1*
8.161.635	reggimensole ovetto	nichel sat.	x cristalli mm. 5/26	pz	2	1*
1.427.110	reggimensole ovetto	oro luc.	x cristalli mm. 5/26	pz	2	1*

54670029

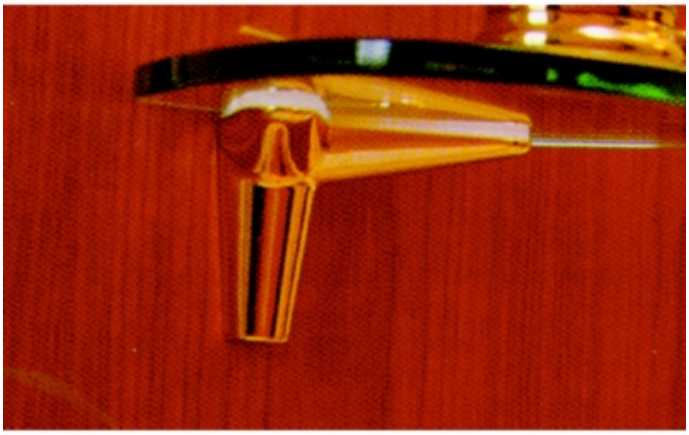

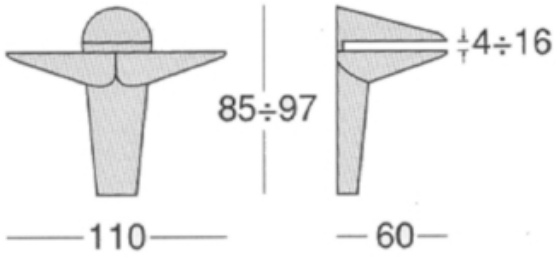

codice	descrizione			u.m.	imb.	m.o.
5.988.044	reggimensole u1435 metallo	cm. 6 dorato	x cristalli mm. 4/16	pz	2	1000*

GALIMBERTI FERRAMENTA
www .galimbertiferramenta.com

54670050

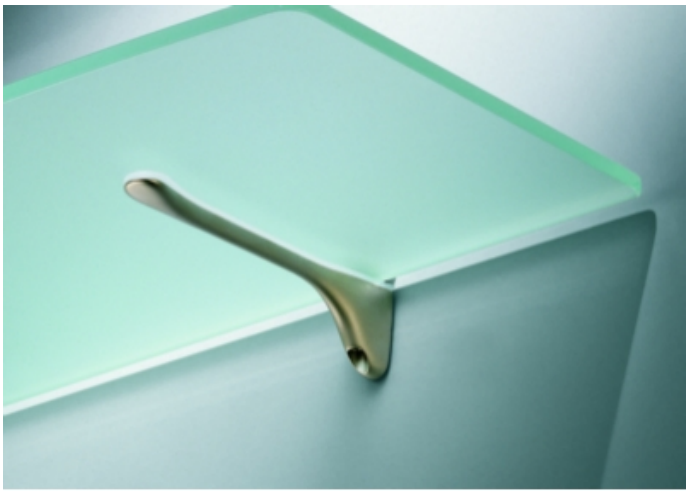

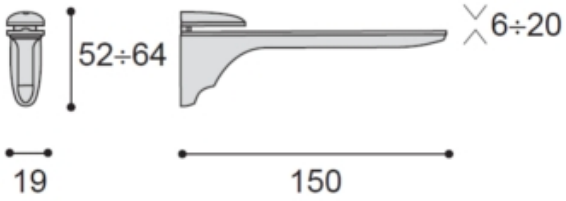

codice	descrizione			u.m.	imb.	m.o.
3.664.476	reggimensole u1222 metallo	argento 7	x cristalli mm. 6/20	pz	4	1
1.997.651	reggimensole u1222 metallo	cromo lucido	x cristalli mm. 6/20	pz	4	1
1.317.152	reggimensole u1222 metallo	nichel satinato	x cristalli mm. 6/20	pz	4	1

54670052



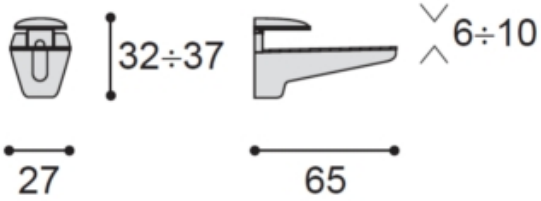

codice	descrizione			u.m.	imb.	m.o.
3.670.415	reggimensole u1427 metallo	argento 7	x cristalli mm. 6/10	pz	10	1
1.919.059	reggimensole u1427 metallo	cromo lucido	x cristalli mm. 6/10	pz	10	1
9.940.475	reggimensole u1427 metallo	nichel satinato	x cristalli mm. 6/10	pz	10	1

GALIMBERTI FERRAMENTA
www .galimbertiferramenta.com

54670054

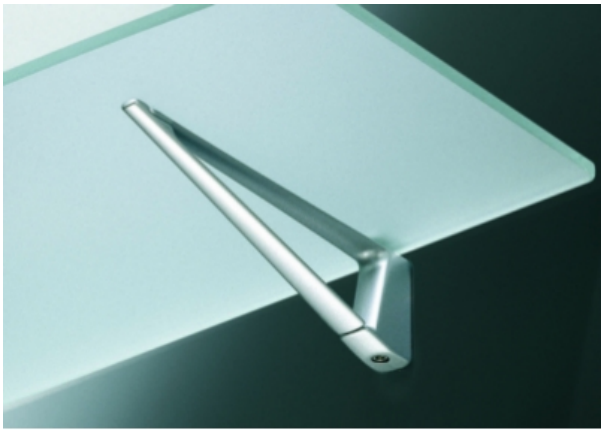

codice	descrizione			u.m.	imb.	m.o.
8.991.522	reggimensole u1432 metallo	argento 7	x cristalli mm. 4/45	pz	2	2
6.109.448	reggimensole u1432 metallo	cromo lucido	x cristalli mm. 4/45	pz	2	2
1.517.255	reggimensole u1432 metallo	nichel satinato	x cristalli mm. 4/45	pz	2	2

54670056



codice	descrizione			u.m.	imb.	m.o.
9.028.432	reggimensole u1433 metallo	argento 7	x cristalli mm. 4/35	pz	2	2
2.787.688	reggimensole u1433 metallo	cromo lucido	x cristalli mm. 4/35	pz	2	2
5.903.641	reggimensole u1433 metallo	nichel satinato	x cristalli mm. 4/35	pz	2	2

54670058



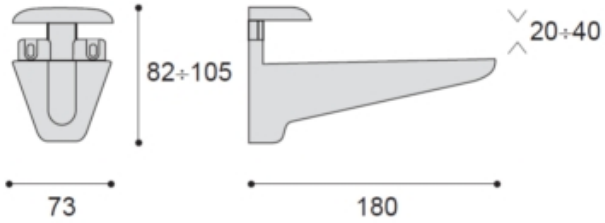

codice	descrizione			u.m.	imb.	m.o.
1.874.891	reggimensole u1426 metallo	cromo lucido	x cristalli mm.20/40	pz	2	2
5.023.363	reggimensole u1426 metallo	nichel sat.	x cristalli mm.20/40	pz	2	2

GALIMBERTI FERRAMENTA
www .galimbertiferramenta.com

54670060

codice	descrizione		u.m.	imb.	m.o.
7.917.905	reggimensole u1431 metallo	argento 7	pz	2	2
2.730.608	reggimensole u1431 metallo	cromo lucido	pz	2	2
8.486.943	reggimensole u1431 metallo	nichel satinato	pz	2	2

GALIMBERTI FERRAMENTA
www .galimbertiferramenta.com

REGGIMENSOLE A TUBO

Realizzati in ottone con tassello in materiale plastico.Il cristallo è tenuto fisso in posizione dalla borchia sulla testa del reggimensole.
Perno diametro mm. 12
Tasello diametro mm. 14

54670030

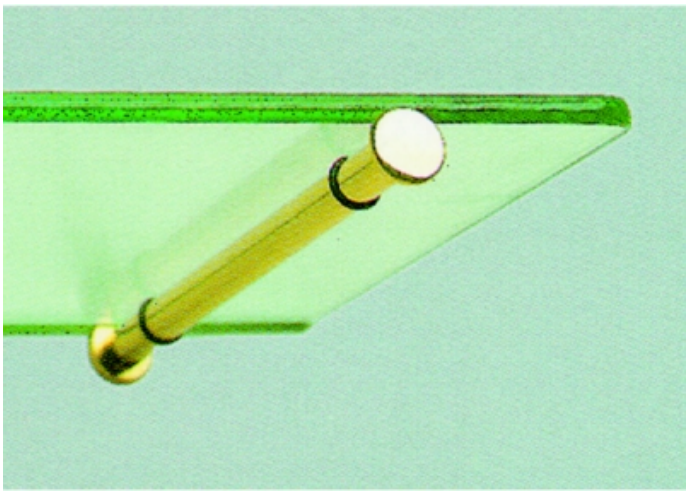

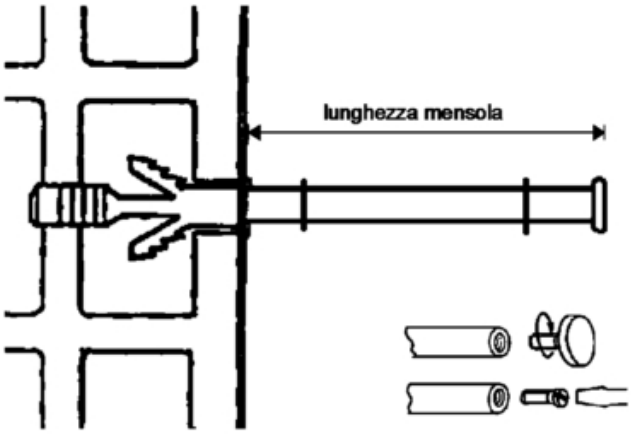

codice	descrizione			u.m.	imb.	m.o.
2.979.106	reggimensole tubo ot	mm. 150 cromo l.	x cristalli	pz	2	1
7.044.137	reggimensole tubo ot	mm. 200 cromo l.	x cristalli	pz	2	1
6.230.265	reggimensole tubo ot	mm. 250 cromo l.	x cristalli	pz	2	1
6.825.874	reggimensole tubo ot	mm. 200 nich. ne	x cristalli	pz	2	2
8.416.131	reggimensole tubo ot	mm. 250 nich. ne	x cristalli	pz	2	2
3.569.153	reggimensole tubo ot	mm. 200 oro luc.	x cristalli	pz	2	1
9.165.694	reggimensole tubo ot	mm. 250 oro luc.	x cristalli	pz	2	1

GALIMBERTI FERRAMENTA
www .galimbertiferramenta.com

REGGIMENSOLE ACCIAIO

Reggimensole in acciaio verniciato con nervatura di rinforzo per una portata superiore.

54230020



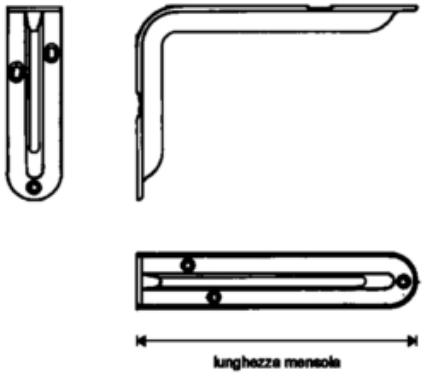

codice	descrizione		u.m.	imb.	m.o.
1.075.847	reggimensole stampate fe	cm. 12 bianco	pz	10	10
8.599.438	reggimensole stampate fe	cm. 15 bianco	pz	10	1
3.370.896	reggimensole stampate fe	cm. 20 bianco	pz	10	1
2.260.389	reggimensole stampate fe	cm. 25 bianco	pz	10	1
7.688.881	reggimensole stampate fe	cm. 30 bianco	pz	10	1
4.050.001	reggimensole stampate fe	cm. 35 bianco	pz	10	1
9.615.304	reggimensole stampate fe	cm. 12 nero	pz	10	10
1.939.149	reggimensole stampate fe	cm. 15 nero	pz	10	1
7.258.923	reggimensole stampate fe	cm. 20 nero	pz	10	1
5.069.446	reggimensole stampate fe	cm. 25 nero	pz	10	1
2.347.738	reggimensole stampate fe	cm. 30 nero	pz	10	1
2.809.410	reggimensole stampate fe	cm. 35 nero	pz	10	1

Reggimensole in acciaio con saetta di rinforzo per il sostegno di carichi pesanti.

54230050



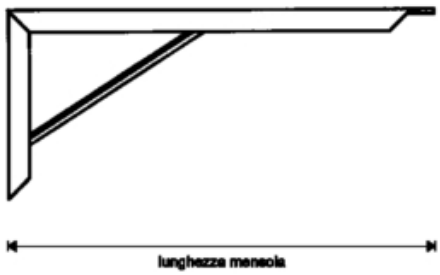

codice	descrizione			u.m.	imb.	m.o.
1.726.923	reggimensole ripostiglio	cm. 40 trop.	c/saetta rinforzo	pz	6	1*

Reggimensole con saetta di rinforzo di grande portata.
Realizzate in acciaio veniciato.

GALIMBERTI FERRAMENTA
www .galimbertiferramenta.com

54230055

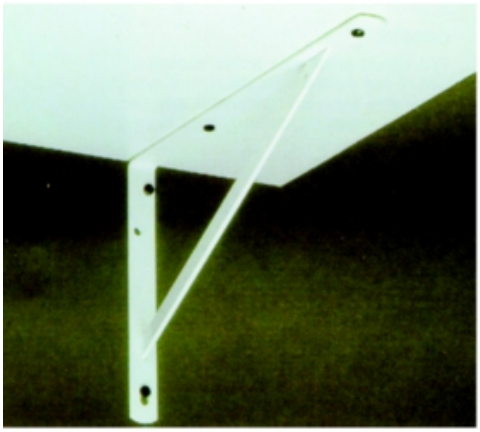

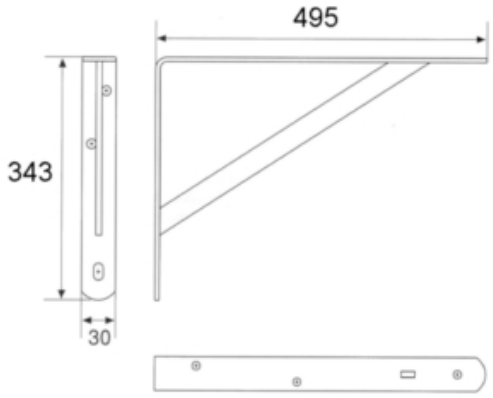

codice	descrizione			u.m.	imb.	m.o.
3.318.140	reggimensole master fe	cm. 50 nero	stampate	pz	10	1

GALIMBERTI FERRAMENTA
www .galimbertiferramenta.com

REGGIMENSOLE AD ARCO

Reggimensole ad arco realizzate in alluminio pressofuso.
Utilizzabili come supporto posizionato sotto la mensola o come sostegno posizionato sopra la mensola.

54230030

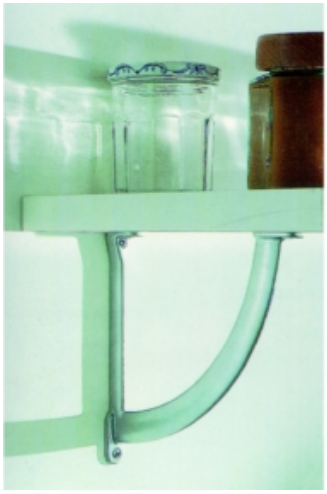



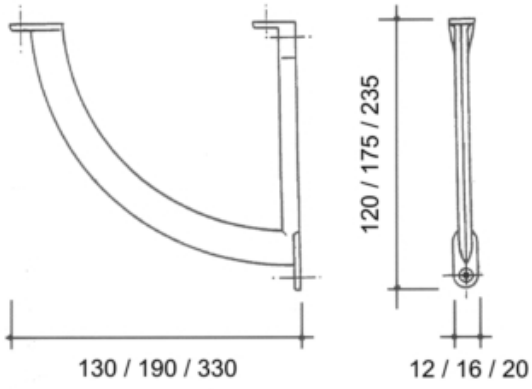

codice	descrizione			u.m.	imb.	m.o.
3.914.779	reggimensole giano alluminio	cm. 13 cromo l.	ad arco h cm. 12	pz	2	2
2.380.735	reggimensole giano alluminio	cm. 13 nero	ad arco h cm. 12	pz	2	2
9.237.889	reggimensole giano alluminio	cm. 13 nich. sat	ad arco h cm. 12	pz	2	2
6.003.739	reggimensole giano alluminio	cm. 13 oro luc.	ad arco h cm. 12	pz	2	2
1.491.708	reggimensole giano alluminio	cm. 19 cromo l.	ad arco h cm. 17.5	pz	2	2
6.082.529	reggimensole giano alluminio	cm. 19 nero	ad arco h cm. 17.5	pz	2	2
5.148.899	reggimensole giano alluminio	cm. 19 nich. sat	ad arco h cm. 17.5	pz	2	2
2.086.958	reggimensole giano alluminio	cm. 19 oro luc.	ad arco h cm. 17.5	pz	2	2
3.359.211	reggimensole giano alluminio	cm. 33 nich. sat	ad arco h cm. 20	pz	2	2
7.626.630	reggimensole giano alluminio	cm. 33 oro luc.	ad arco h cm. 20	pz	2	2

Realizzate in metallo pressofuso.
L'inclinazione del reggimensola può essere modificata per ovviare ad eventuali irregolarità della parete.
Portata fino a 200 kg. (verificata con centro di carico applicato a 12,5 cm. dal punto di fissaggio).

54230035



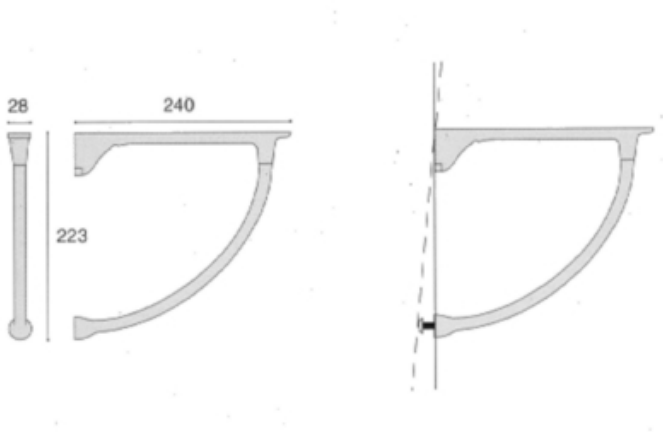

codice	descrizione		u.m.	imb.	m.o.
7.181.535	reggimensole u1220	cm. 24 cromo l.	pz	2	2
5.553.655	reggimensole u1220	cm. 24 nich. sat	pz	2	2

Realizzate in metallo pressofuso con morsetto di bloccaggio per ripaini in cristallo.
Utilizzabile con spessori da mm. 6 a mm. 20.
L'inclinazione del reggimensola può essere modificata per ovviare ad eventuali irregolarità della parete.

GALIMBERTI FERRAMENTA
www .galimbertiferramenta.com

Portata fino a 200 kg. (verificata con centro di carico applicato a 12,5 cm. dal punto di fissaggio).

54230036



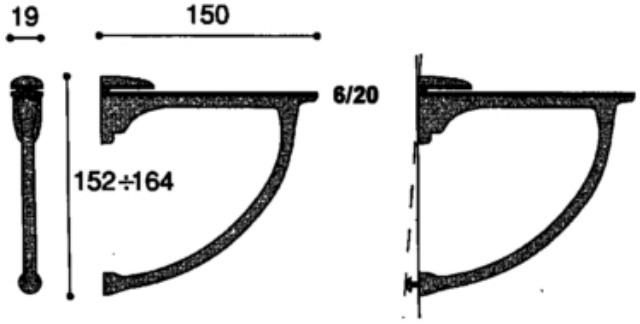

codice	descrizione			u.m.	imb.	m.o.
7.807.497	reggimensole u1221 metallo	cm. 15 cromo l.	x cristalli mm. 6/20	pz	2	2
9.907.393	reggimensole u1221 metallo	cm. 15 nich. sat	x cristalli mm. 6/20	pz	2	2

GALIMBERTI FERRAMENTA
www .galimbertiferramenta.com

REGGIMENSOLE BACO

Reggimensole realizzate in metallo pressofuso con fissaggio a parete nascosto.

54230015



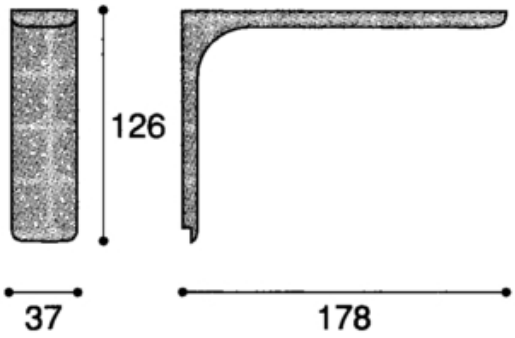

codice	descrizione		u.m.	imb.	m.o.
1.045.246	reggimensole baco	cm. 18 bianco	pz	2	2
3.418.161	reggimensole baco	cm. 18 nero	pz	2	2

Reggimensole realizzate in metallo pressofuso con fissaggio a parete nascosto.

54230017



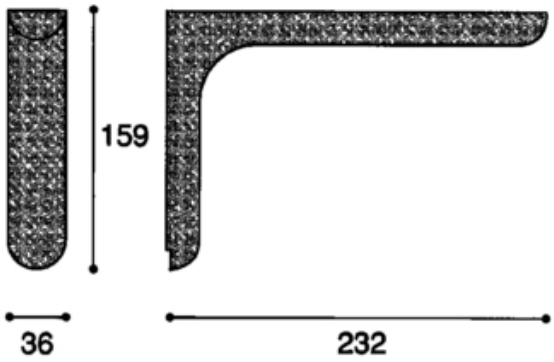

codice	descrizione		u.m.	imb.	m.o.
5.481.958	reggimensole bacone	cm. 24 bianco	pz	2	2
6.897.123	reggimensole bacone	cm. 24 nero luc.	pz	2	2

GALIMBERTI FERRAMENTA
www .galimbertiferramenta.com

REGGIMENSOLE CON COPERTURA

Reggimensole in acciaio con copertura in materiale plastico.Elevata resistenza al carico

54230010

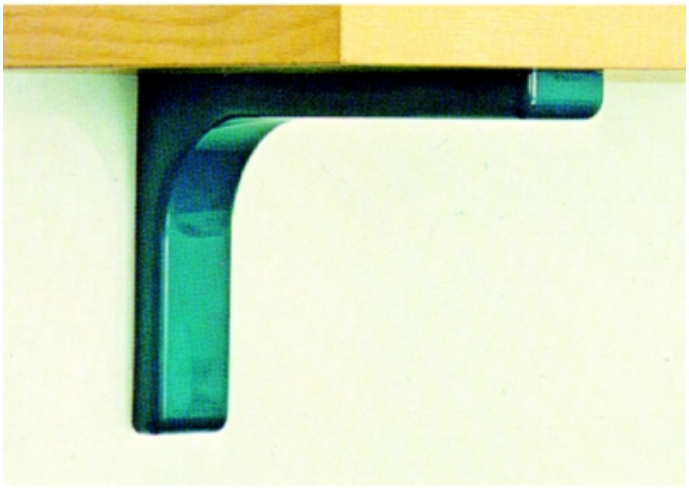

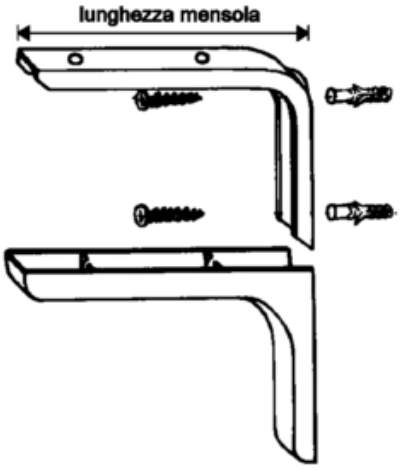

codice	descrizione		u.m.	imb.	m.o.
5.566.402	reggimensole bis copertura pl	cm. 18 bianco	pz	2	2
9.199.811	reggimensole bis copertura pl	cm. 24 bianco	pz	2	2
2.257.921	reggimensole bis copertura pl	cm. 12 frassino	pz	2	2*
4.210.849	reggimensole bis copertura pl	cm. 12 nero	pz	2	2*
1.333.008	reggimensole bis copertura pl	cm. 18 nero	pz	2	2
2.225.005	reggimensole bis copertura pl	cm. 24 nero	pz	2	80
8.812.926	reggimensole bis copertura pl	cm. 18 noce	pz	2	2*

GALIMBERTI FERRAMENTA
www .galimbertiferramenta.com

REGGIMENSOLE INVISIBILI

Anima in acciaio rivestita in materiale plastico con zigrinature di tenuta per un bloccaggio ottimale della mensola.
Tassello a doppia espansione in materiale plastico.

54340010



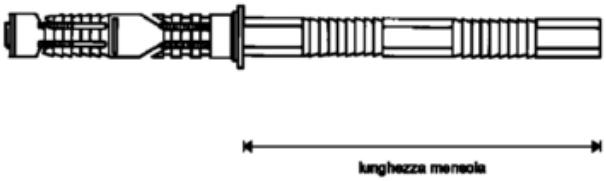

codice	descrizione			u.m.	imb.	m.o.
1.935.240	reggimensole 114 pl invisibili	mm 9 x 90 noce	c/tassello mm.12 x 50	pz	200	1
2.970.523	reggimensole 124 pl invisibili	mm 10 x 100 noce	c/tassello mm.12 x 75	pz	200	1
2.367.484	reggimensole 164 pl invisibili	mm 14 x 120 noce	c/tassello mm.14 x 75	pz	100	1
1.421.354	reggimensole 164 pl invisibili	mm 14 x 140 noce	c/tassello mm.14 x 75	pz	100	1
2.570.044	reggimensole 164 pl invisibili	mm 14 x 165 noce	c/tassello mm.14 x 75	pz	100	1
1.663.129	reggimensole 164 pl invisibili	mm 14 x 200 noce	c/tassello mm.14 x 75	pz	50	1

Perno in acciaio trafilato con sezione esagonale.
Tassello a doppia espansione in materiale plastico.

54340015



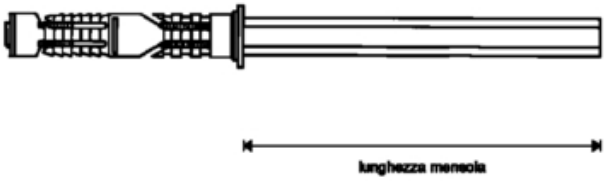

codice	descrizione			u.m.	imb.	m.o.
2.184.517	reggimensole 824 fe invisibili	mm 9 x 140 trop	c/tassello mm.12 x 70	pz	50	1
3.547.380	reggimensole 864 fe invisibili	mm 14 x 140 trop	c/tassello mm.14 x 75	pz	25	1
1.762.426	reggimensole 864 fe invisibili	mm 14 x 170 trop	c/tassello mm.14 x 75	pz	25	1

Interamente realizzate in acciaio.Piastra rettangolare di fissaggio mm. 140 x 20.Perno fisso diametro mm. 12.

54340020

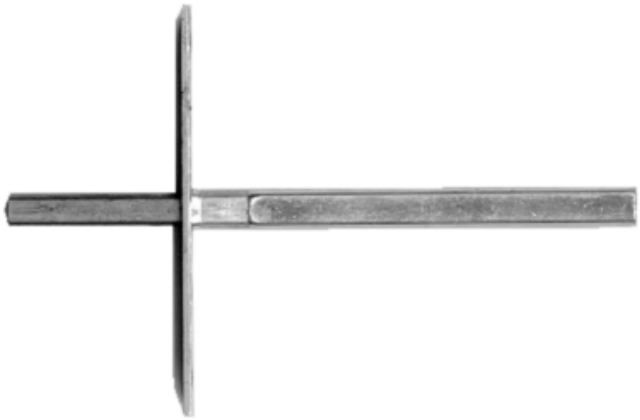

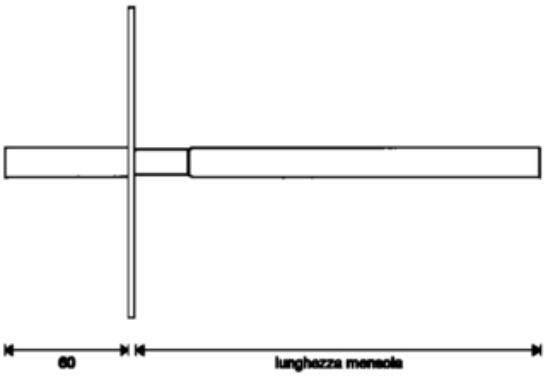

codice	descrizione			u.m.	imb.	m.o.
5.213.733	reggimensole 222 fe invisibili	mm 14 x 150 zinc	c/perno fisso 12 x 60	pz	50	1
1.346.527	reggimensole 222 fe invisibili	mm 14 x 170 zinc	c/perno fisso 12 x 60	pz	50	1
1.757.910	reggimensole 222 fe invisibili	mm 14 x 200 zinc	c/perno fisso 12 x 60	pz	50	1
6.001.766	reggimensole 222 fe invisibili	mm 14 x 250 zinc	c/perno fisso 12 x 60	pz	50	1

Interamente realizzate in acciaio.Piastra rettangolare di fissaggio smontabile mm. 140 x 20.

54340030

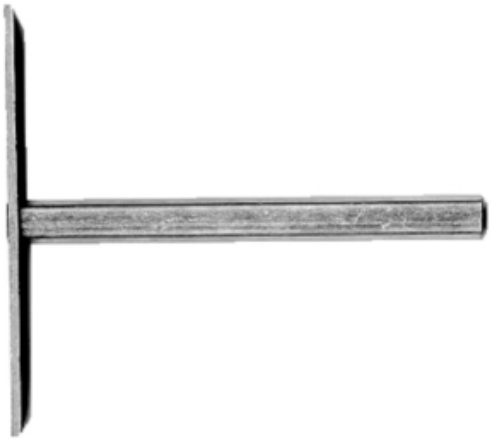

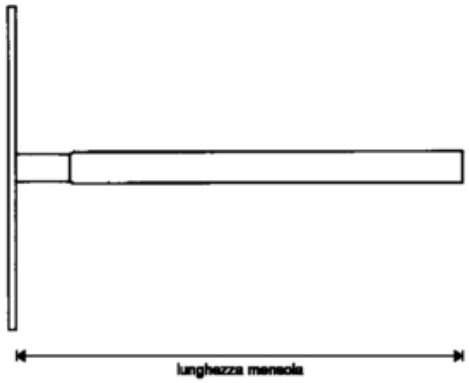

codice	descrizione			u.m.	imb.	m.o.
5.989.270	reggimensole 230 fe invisibili	mm 14 x 150 zinc	c/pias smont. s/perno	pz	25	1
6.020.835	reggimensole 230 fe invisibili	mm 14 x 200 zinc	c/pias smont. s/perno	pz	25	1

Perno reggimensole con doppio sistema di regolazione:
- regolazione in altezza +/- 2 mm.
- regolazione inclinazione +/- 2,5 mm a circa 17 cm. dal muro.
Tassello in materiale plastico diametro 14 mm. per la massima tenuta in ogni tipo di parete.
Piastra in acciaio che permette l'inserimento di due viti supplementari di bloccaggio al muro.
Si inserisce in un foro diametro 14 mm.

GALIMBERTI FERRAMENTA
www .galimbertiferramenta.com

54340035



Reggimensole a scomparsa livellabili

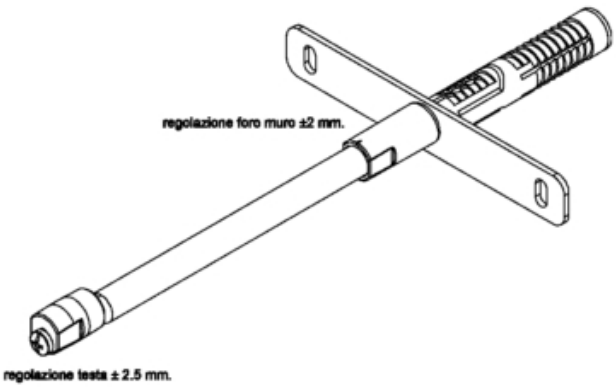

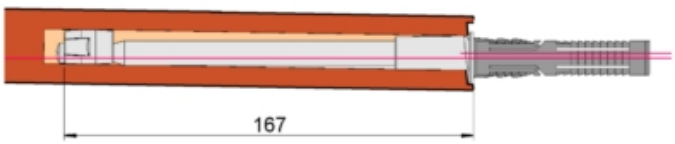



codice	descrizione			u.m.	imb.	m.o.
9.151.932	reggimensole livel2 c/tassello	mm 14 x 145 zinc	invisibili regolabili	pz	25	1
4.025.726	reggimensole livel2 c/tassello	mm 14 x 170 zinc	invisibili regolabili	pz	25	1

GALIMBERTI FERRAMENTA
www .galimbertiferramenta.com

REGGIMENSOLE PER ALZATE

Reggimensole tubolari inclinate per il fissaggio di ripiani in alzata.
Portata 15 Kg.
Sbalzo massimo 60 mm.

70840150



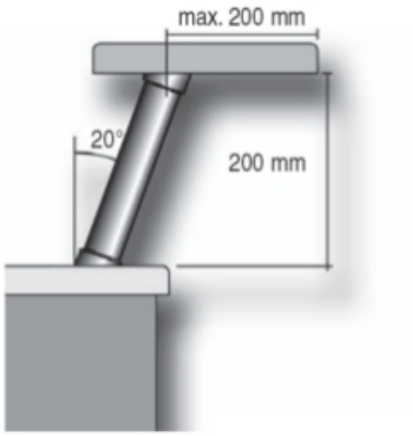

codice	descrizione			u.m.	imb.	m.o.
5.438.075	reggimensole bar inclinate 20°	x legno cromo l.	diam. 50	pz	1	1
5.292.547	reggimensole bar inclinate 20°	x vetro cromo l.	diam. 50	pz	1	1

REGGIMENSOLE PIEGHEVOLI

Reggimensole pieghevoli con saetta di rinforzo e dispositivo di sblocco comodamente accessibile sulla testa del reggimensola.

23540058

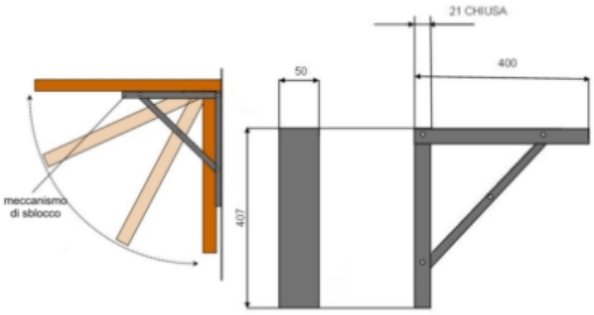

codice	descrizione			u.m.	imb.	m.o.
4.694.052	reggimensole pieghevoli maxi	cm. 40 silver	x ripiano cm. 40/55	pz	2	1
2.168.326	reggimensole pieghevoli maxi	cm. 52 silver	x ripiano cm. 55/70	pz	2	1

Mensole ribaltabili bloccabili in 3 posizioni.
Realizzate in acciaio zincato.

23540060



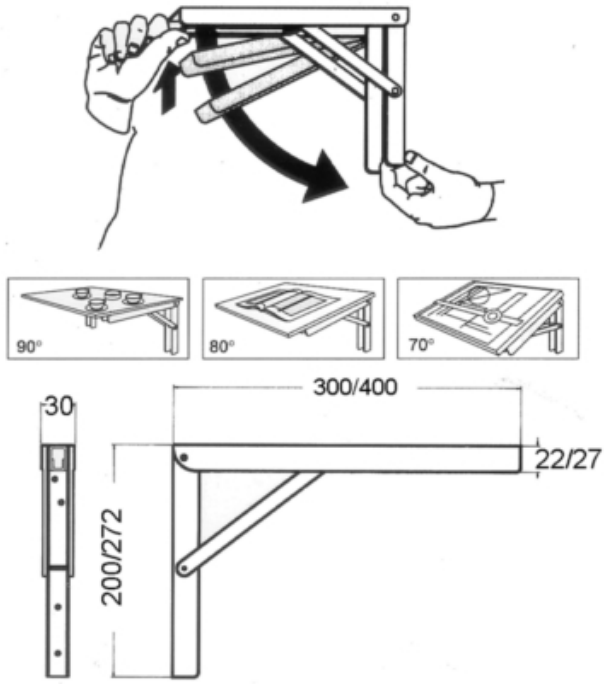

codice	descrizione			u.m.	imb.	m.o.
6.267.858	reggimensole inclinabili 3p	cm. 30 x 20 zinc	3 posiz. 90°/80°/70°	pz	4	1
7.571.367	reggimensole inclinabili 3p	cm. 40 x 27 zinc	3 posiz. 90°/80°/70°	pz	4	1

Reggimensole ribaltabili realizzate in acciaio verniciato.
Piastra da avvitare al muro mm. 63 x 50.

23540065



codice	descrizione		u.m.	imb.	m.o.
2.364.131	reggimensole ribaltabili	cm. 22 nero	pz	10	10

Reggimensole in acciaio con meccanismo di chiusura e saetta di rinforzo e fermo.Adatte per realizzare piani pieghevoli a parete.

lunghezza nominale	quota a	quota b	quota c
cm. 20	mm. 210	mm. 185	mm. 35
cm. 30	mm. 315	mm. 280	mm. 42
cm. 40	mm. 415	mm. 380	mm. 45

54450010



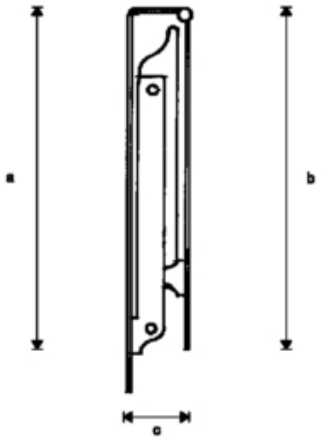

codice	descrizione			u.m.	imb.	m.o.
8.906.960	reggimensole pieghevoli	cm. 20 grigio al	c/saetta di rinforzo	pz	2	2
8.300.263	reggimensole pieghevoli	cm. 30 grigio al	c/saetta di rinforzo	pz	2	2
9.160.590	reggimensole pieghevoli	cm. 40 grigio al	c/saetta di rinforzo	pz	2	2

GALIMBERTI FERRAMENTA
www .galimbertiferramenta.com

TIRANTI TUBOLARI PER MENSOLE

Tiranti tubolari tondi per mensole sospese realizzati in ottone con sostegno interno in acciaio.
Portata fino a 50 kg. per ogni singolo tirante.
Sono forniti completi di ancorina per mattoni forati e di tassello per calcestruzzo.

70840050

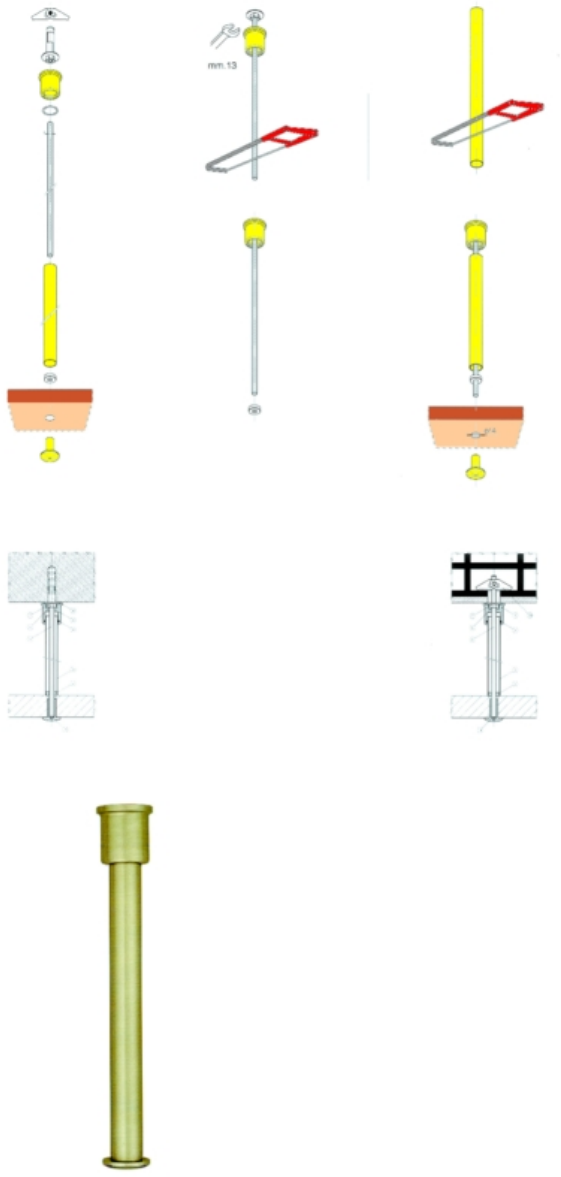

codice	descrizione			u.m.	imb.	m.o.
1.351.866	tiranti mensole gold tondi ot	cm.100 cromo l.	diam. mm. 20	pz	1	1
4.363.972	tiranti mensole gold tondi ot	cm.100 oro luc.	diam. mm. 20	pz	1	1

Set accessori con tubo tondo cm. 50 per il fissaggio di un ripiano supplementare intermedio su tiranti per mensole Gold.
Per il monatggio di tiranti che superano la lunghezza complessiva di cm. 90 è necessario utilizzare una barra filettata 8ma di lunghezza adeguata da ordinare a parte.

70840052

codice	descrizione			u.m.	imb.	m.o.
7.514.906	tiranti mensole gold tondi ot	accessori cromo	x ripiano supplement.	pz	1	1*
2.939.643	tiranti mensole gold tondi ot	accessori oro l.	x ripiano supplement.	pz	1	1*

Tiranti tubolari quadri per mensole sospese realizzati in ottone con sostegno interno in acciaio.
Portata fino a 50 kg. per ogni singolo tirante.

GALIMBERTI FERRAMENTA
www .galimbertiferramenta.com

Sono forniti completi di ancorina per mattoni forati e di tassello per calcestruzzo.

70840055





codice	descrizione			u.m.	imb.	m.o.
2.220.970	tiranti mensole gold quadri ot	cm.100 cromo l.	mm. 20 x 20	pz	1	1*
2.939.285	tiranti mensole gold quadri ot	cm.100 oro luc.	mm. 20 x 20	pz	1	1*

GALIMBERTI FERRAMENTA
www .galimbertiferramenta.com

TIRANTI TECNO

Cavo in acciaio diametro mm. 2 con terminale cilindrico saldato su una delle due teste..

GALIMBERTI FERRAMENTA
www .galimbertiferramenta.com

70840100





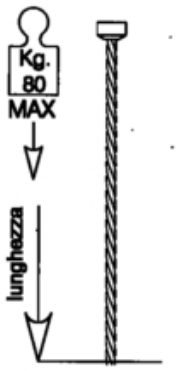

GALIMBERTI FERRAMENTA
www .galimbertiferramenta.com

codice	descrizione		u.m.	imb.	m.o.
6.206.499	tiranti tecno cavo c/testa	d. 2 x mt. 2.50	pz	12	1
8.553.225	tiranti tecno cavo c/testa	d. 2 x mt. 5.00	pz	12	1

Tirante tendicavo diritto da utlizzare dal lato intestato del cavo acciaio.
Diametro mm. 16.

70840102



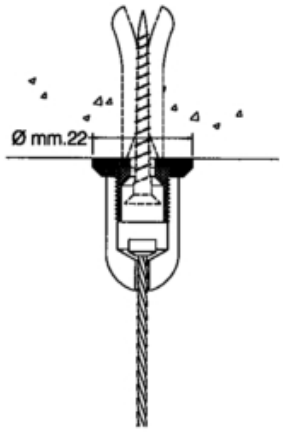

codice	descrizione		u.m.	imb.	m.o.
7.257.056	tiranti tecno tendicavo diritt	corto cromo luc.	pz	10	1
7.427.411	tiranti tecno tendicavo diritt	corto nich. sat.	pz	10	1

Tirante tendicavo diritto con morsetto terminale per cavo.
L'ampia possibiltà di regolazione permette di mettere agevolmente in tensione il cavo.
Diametro mm. 16.

70840103



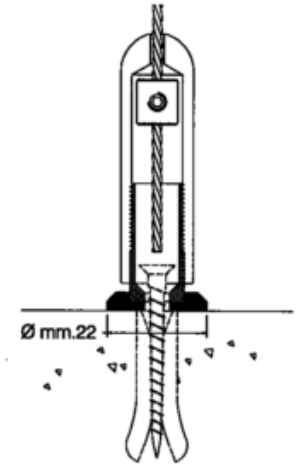

codice	descrizione		u.m.	imb.	m.o.
3.328.200	tiranti tecno tendicavo diritt	lungo cromo luc.	pz	10	1
4.910.060	tiranti tecno tendicavo diritt	lungo nich. sat.	pz	10	1

Fermo passante con rondella per l'applicazione di ripiani intermedi con foro passante.

GALIMBERTI FERRAMENTA
www .galimbertiferramenta.com

70840105



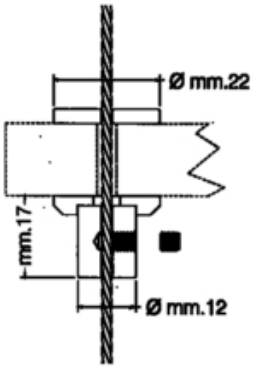

codice	descrizione		u.m.	imb.	m.o.
8.130.426	tiranti tecno fermo passante	cromo lucido	pz	20	20
6.780.425	tiranti tecno fermo passante	nichel satinato	pz	20	1

Tirante tendicavo inclinabile da 0° a 90° da utlizzare dal lato intestato del cavo acciaio.
Diametro mm. 16.
Distanza del fulcro di rotazione dalla base:
- mm. 30 (senza applicazione della rondella)
- mm. 33 (applicando la rondella).

70840106



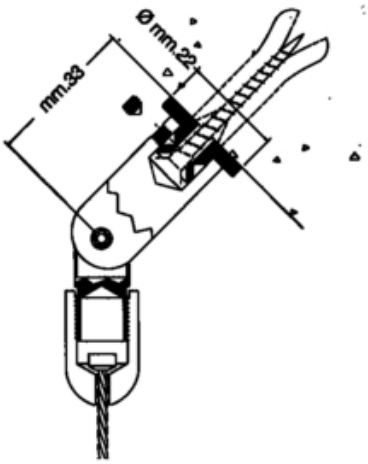

codice	descrizione		u.m.	imb.	m.o.
6.842.406	tiranti tecno tendicavo snodat	corto cromo luc.	pz	8	8
3.466.667	tiranti tecno tendicavo snodat	corto nich. sat.	pz	8	1

Tirante tendicavo inclinabile da 0° a 90° con morsetto terminale per cavo.
L'ampia possibiltà di regolazione permette di mettere agevolmente in tensione il cavo.
Diametro mm. 16.
Distanza del fulcro di rotazione dalla base:
- mm. 30 (senza applicazione della rondella)
- mm. 33 (applicando la rondella).

70840109



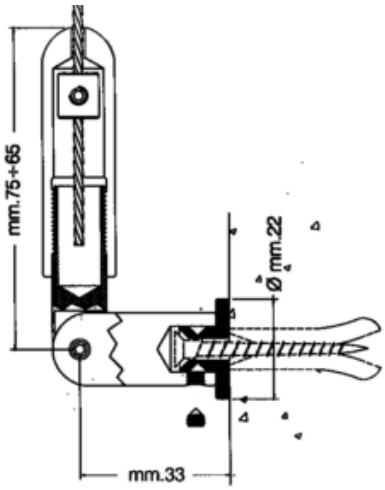

codice	descrizione		u.m.	imb.	m.o.
5.499.816	tiranti tecno tendicavo snodat	lungo cromo luc.	pz	8	8
4.567.967	tiranti tecno tendicavo snodat	lungo nich. sat.	pz	8	1

Morsetto semplice per il montaggio a pinza di un ripiano o pannello.
Diametro:
- mm. 16 (per spessori fino a 7 mm.)
- mm. 22 (per spessori fino a 11 mm.)

70840112

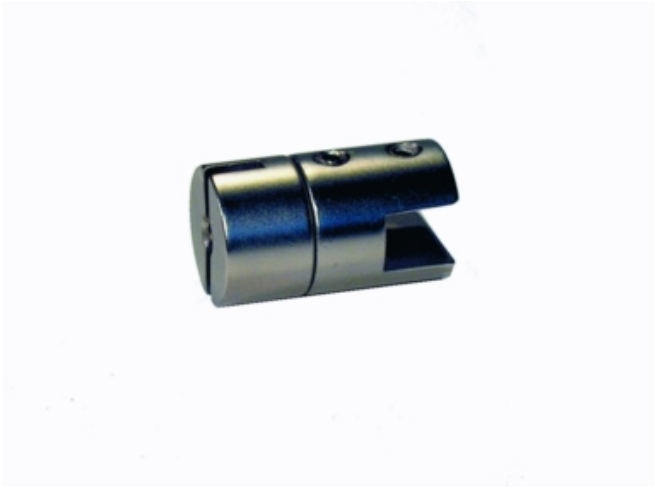

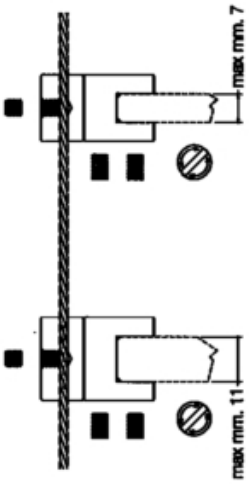

codice	descrizione			u.m.	imb.	m.o.
5.166.602	tiranti tecno morsetto	mm. 7 cromo luc	x cristalli	pz	20	20
7.569.319	tiranti tecno morsetto	mm. 11 cromo luc	x cristalli	pz	20	20
7.846.151	tiranti tecno morsetto	mm. 7 nich. sat	x cristalli	pz	20	20
7.313.813	tiranti tecno morsetto	mm. 11 nich. sat	x cristalli	pz	20	20

Morsetto doppio per il montaggio a pinza di due ripiani o pannelli contrapposti sullo stesso cavo.
Diametro:
- mm. 16 (per spessori fino a 7 mm.)
- mm. 22 (per spessori fino a 11 mm.)

70840115



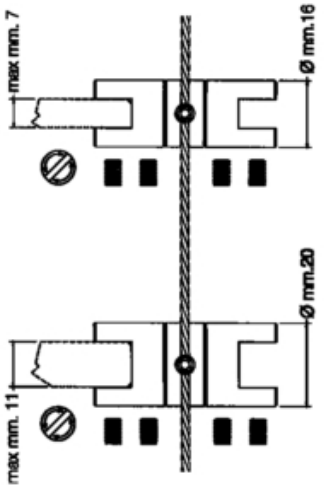

codice	descrizione			u.m.	imb.	m.o.
4.818.830	tiranti tecno morsetto doppio	mm. 7 cromo luc	x cristalli	pz	10	10
7.605.550	tiranti tecno morsetto doppio	mm. 11 cromo luc	x cristalli	pz	10	10
6.244.316	tiranti tecno morsetto doppio	mm. 7 nich. sat	x cristalli	pz	10	10
4.017.820	tiranti tecno morsetto doppio	mm. 11 nich. sat	x cristalli	pz	10	10

Morsetto semplice per il montaggio con vite di un ripiano o pannello.

70840118

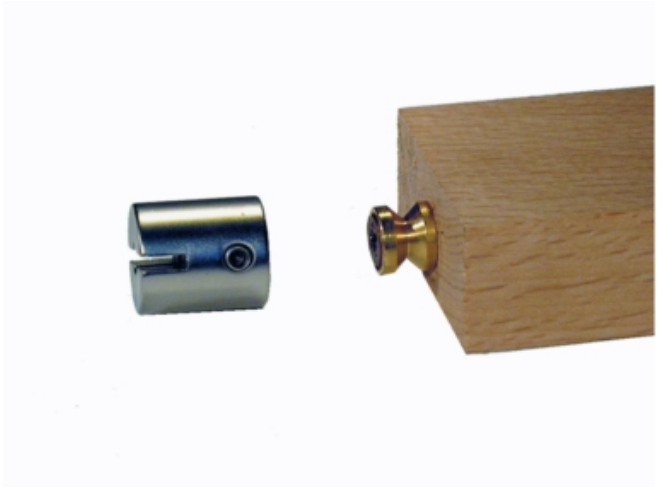

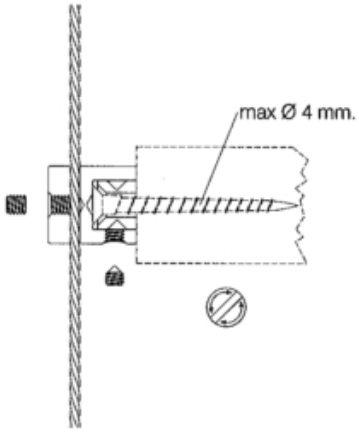

codice	descrizione		u.m.	imb.	m.o.
8.433.107	tiranti tecno morsetto	x vite cromo luc	pz	20	20
4.507.369	tiranti tecno morsetto	x vite nich. sat	pz	20	20

Morsetto doppio per il montaggio con vite di due ripiani o pannelli contrapposti sullo stesso cavo.

70840121

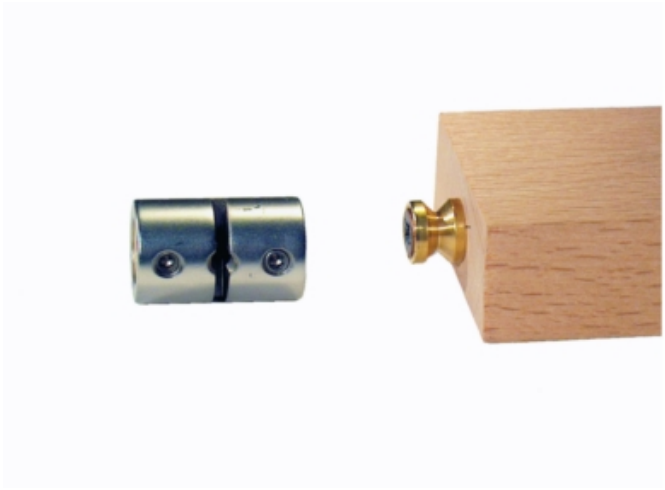

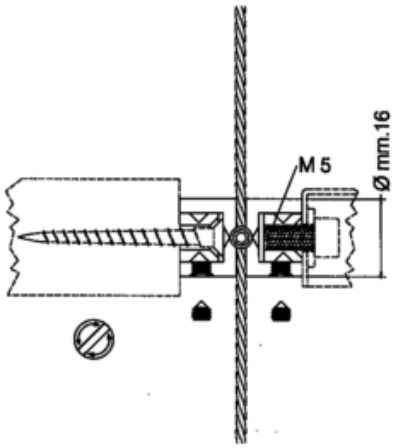

codice	descrizione		u.m.	imb.	m.o.
4.878.629	tiranti tecno morsetto doppio	x vite cromo luc	pz	10	10
4.295.174	tiranti tecno morsetto doppio	x vite nich. sat	pz	10	10

Rondelle di grande diametro per mascherare le imperfezioni di foratura.

70840123

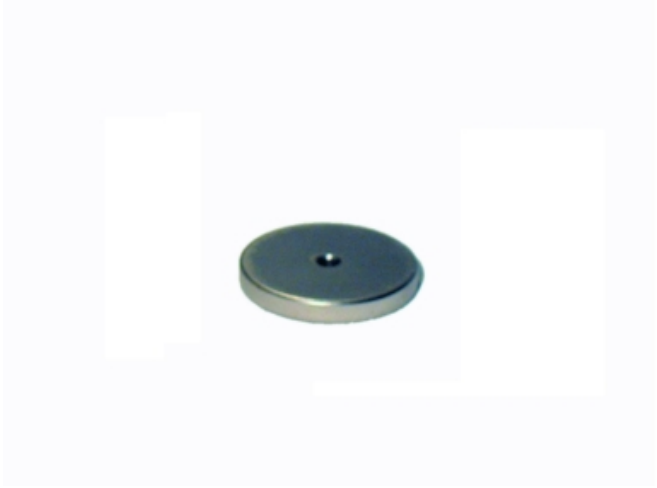

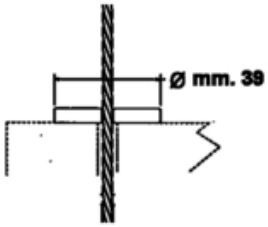

codice	descrizione		u.m.	imb.	m.o.
3.886.298	tiranti tecno rondella	mm. 39 cromo luc	pz	20	20
1.286.151	tiranti tecno rondella	mm. 39 nich.sat.	pz	20	20

BARRE PORTAPENSILI

Barra in acciaio per il fissaggio di mobili pensili.
Predisposta con tacche di rottura per tagliarla in misura senza bisogno di utilizzare utensili.

07260010



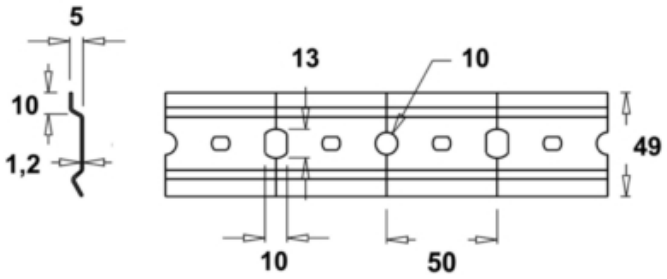

codice	descrizione			u.m.	imb.	m.o.
4.627.616	barre portapensili h48 12/10	mt. 2 zinc	h mm. 48	pz	10	1
4.992.400	barre portapensili h48 12/10	mt. 3 zinc	h mm. 48	pz	10	1

Barra in acciaio per il fissaggio di mobili pensili.
Predisposta con tacche di rottura per tagliarla in misura senza bisogno di utilizzare utensili.
Certificazione del carico ammissibile e marcatura Uni 10768

07260011

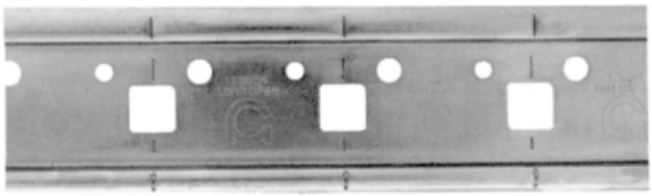

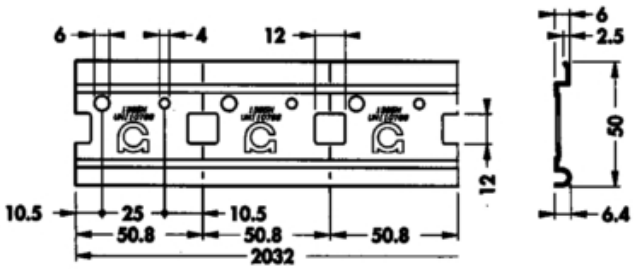

codice	descrizione			u.m.	imb.	m.o.
9.058.583	barre portapensili h50 14/10	mt. 2 zinc.	h mm. 50 - uni 10768	pz	20	1

Barra in acciaio per il fissaggio di mobili pensili.
Profilo ad altezza ridotta per l'impiego con supporti per pensili invisibili.
Certificazione del carico ammissibile e marcatura Uni 10768

GALIMBERTI FERRAMENTA
www .galimbertiferramenta.com

07260013



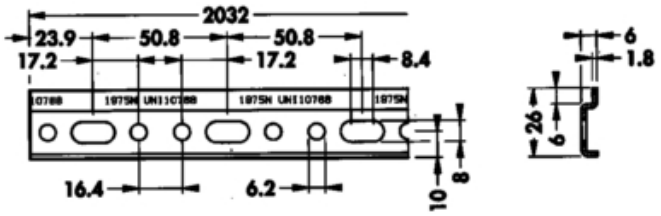

codice	descrizione			u.m.	imb.	m.o.
2.597.300	barre portapensili h26 18/10	mt. 2 zinc.	h mm. 26 - uni 10768	pz	30	1

Piastrine portapensili da avvitare alla parete.
Realizzate in acciaio zincato.

07260020

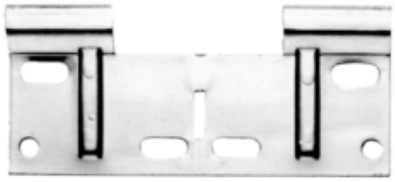

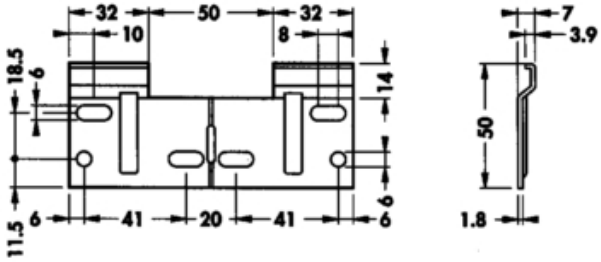

codice	descrizione			u.m.	imb.	m.o.
5.146.925	piastre pensili	114x50-7 zinc.	c/ribasso centrale	pz	200	200

Piastrine portapensili da avvitare alla parete.
Realizzate in acciaio zincato.

GALIMBERTI FERRAMENTA
www .galimbertiferramenta.com

07260025



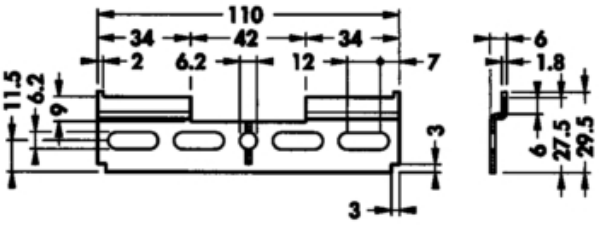

codice	descrizione			u.m.	imb.	m.o.
2.889.245	piastre pensili	110x30-6 zinc.	c/ribasso centrale	pz	200	200

Piastrine portapensili da avvitare alla parete.
Realizzate in acciaio zincato.
Possibilità di utilizzo con rivestimenti a filo a con rivestimenti sporgenti.

GALIMBERTI FERRAMENTA
www .galimbertiferramenta.com

07260030

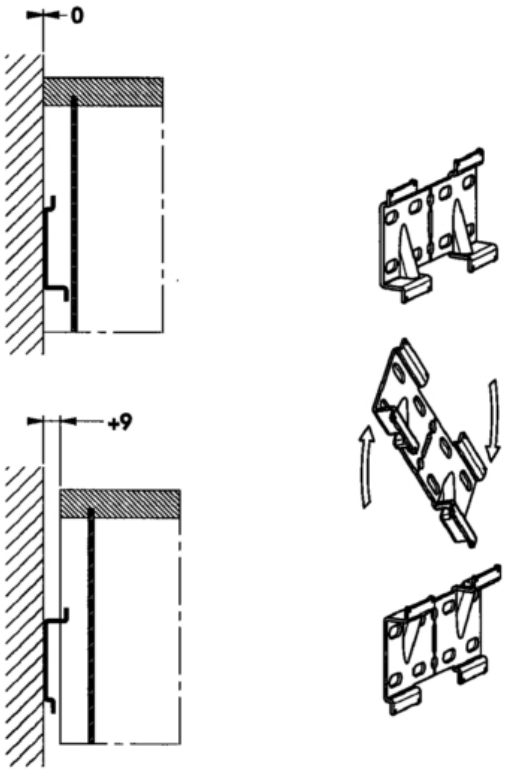

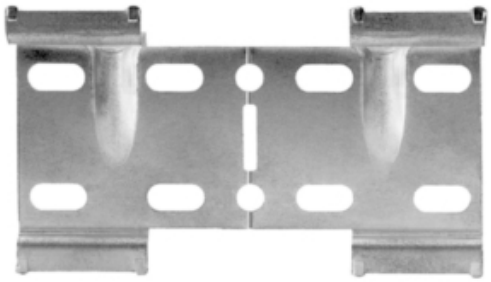

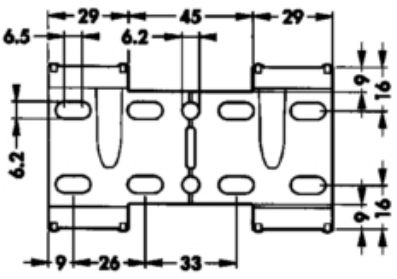

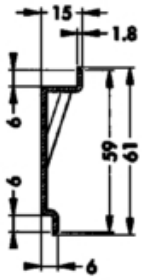

codice	descrizione			u.m.	imb.	m.o.
2.294.735	piastre pensili	103x60-6/15 zinc	c/ribasso centrale	pz	200	1

GALIMBERTI FERRAMENTA
www .galimbertiferramenta.com

LASTRINE PER PENSILI

Lastrine ad angolo per il fissaggio di mobili pensili.
Si applicano negli angoli superiori dello schienale dei singoli moduli e permettono di appendere il pensile con qualsiasi tassello a gancio.

37840010

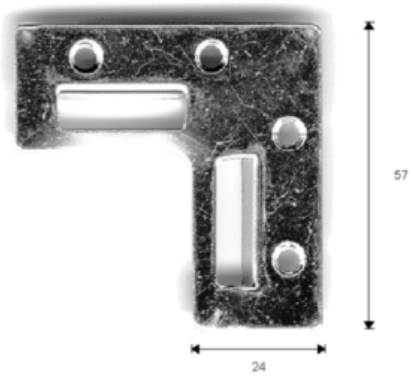

codice	descrizione			u.m.	imb.	m.o.
6.800.666	lastrine pensili angolo	zinc.	226	pz	200	1

Lastrine da avvitare con asola per il fissaggio di mobili pensili.
Si applicano negli angoli superiori dello schienale dei singoli moduli e permettono di appendere il pensile con qualsiasi tassello a gancio.

37840015

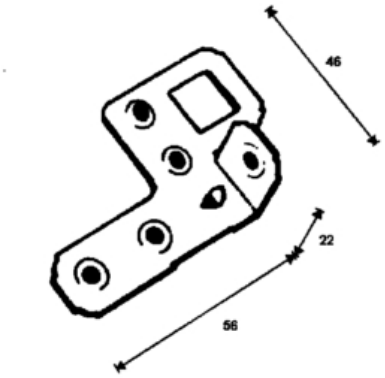

codice	descrizione		u.m.	imb.	m.o.
9.883.703	lastrine pensili scentrate	dx zinc.	pz	100	1
4.674.849	lastrine pensili scentrate	sx zinc.	pz	100	1

GALIMBERTI FERRAMENTA
www .galimbertiferramenta.com

SUPPORTI PENSILI INVISIBILI

Fissaggio al mobile mediante 3 doubel e 1 vite, o solo con viti a 45°.Portata 65 kgRegolazione verticale 12 mm, regolazione in profondità 10 mm. Fissaggio al muro tramite barra continua o piastrine.

67320020

Certified Quality

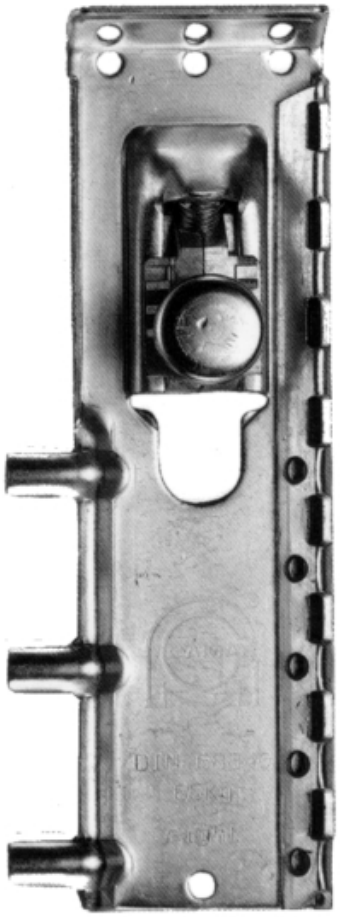

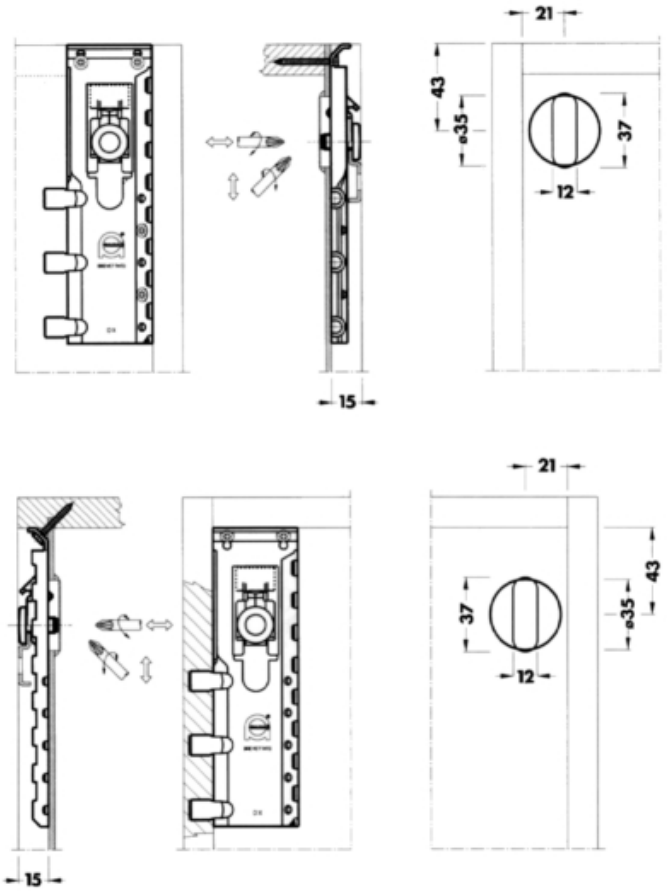

codice	descrizione			u.m.	imb.	m.o.
9.694.415	supporti pensili regolabili	816 dx(sx) zinc.	invisibili	pz	50	1
3.990.636	supporti pensili regolabili	816 sx(dx) zinc.	invisibili	pz	50	1

Tappi per la chiusura del foro di accesso al sistema di regolazione

67320025

codice	descrizione			u.m.	imb.	m.o.
9.357.129	tappi coprifori pl x supp. 816	mm. 35 bianco	supporti invisibili	pz	100	1*

GALIMBERTI FERRAMENTA
www .galimbertiferramenta.com

SUPPORTI PER BASI SOSPESE

Piastrina a "C" da utilizzare in abbinamento ai supporti per basi sospese.
Realizzata in alluminio trafilato di grosso spessore per evitare qualsiasi deformazione sotto carico e garantire la massima tenuta di mobili sospesi (anche senza piedini)

67320410





codice	descrizione			u.m.	imb.	m.o.
8.341.785	piastre basi sospese a "c"	mm. 60	trafilata x 805	pz	50	1*

SUPPORTI PER PENSILI

Dimensioni ridotte ideali per piccoli pensili.
Fissaggio al mobile con viti. Fissaggio al muro tramite barra continua o tasselli con gancio.
Portata 65 kg.
Regolazione verticale da 12 a 15 mm, regolazione in profondità 10 mm.
Fissaggio al muro tramite barra continua o tasselli con gancio.

67320005

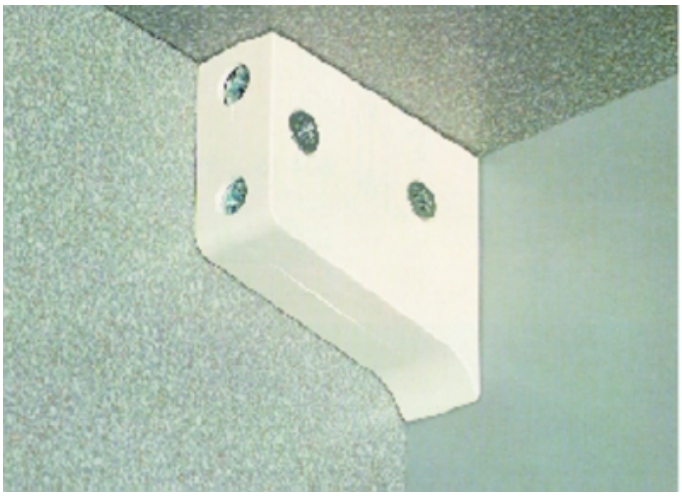

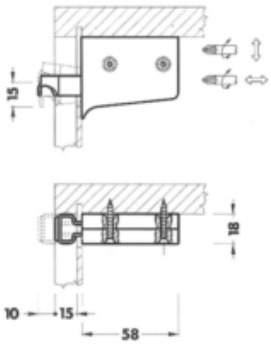

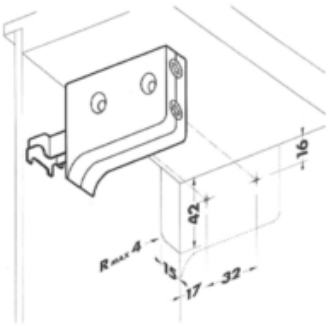

codice	descrizione		u.m.	imb.	m.o.
4.601.807	supporti pensili regolabili	804 bianco	pz	50	1*

Fissaggio al mobile con viti.
Portata certificata 70 kg.
Regolazione verticale da 10 a 28 mm, regolazione in profondità 28 mm.
Fissaggio al muro tramite barra continua o tasselli con gancio.

67320010

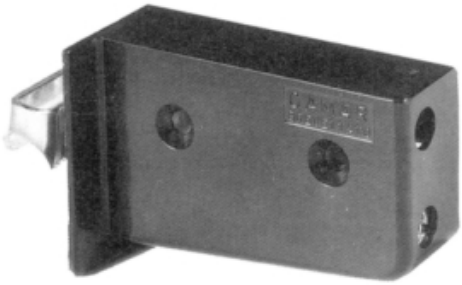

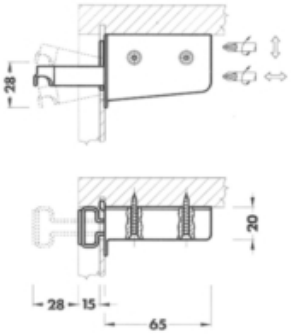

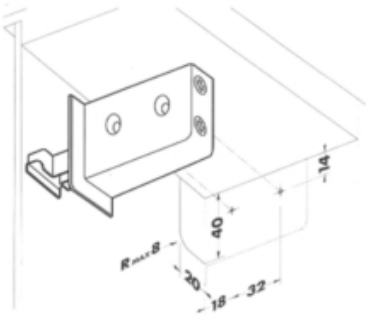

codice	descrizione		u.m.	imb.	m.o.
6.633.332	supporti pensili regolabili	800 dx bianco	pz	50	1
3.408.438	supporti pensili regolabili	800 sx bianco	pz	50	1
1.011.296	supporti pensili regolabili	800 dx marrone	pz	50	1
7.944.949	supporti pensili regolabili	800 sx marrone	pz	50	1
6.277.086	supporti pensili regolabili	800 dx nero	pz	50	200
3.771.556	supporti pensili regolabili	800 sx nero	pz	50	200

Fissaggio al mobile mediante doubel.
Portata certificata 70 kg.
Regolazione verticale da 10 a 28 mm, regolazione in profondità 28 mm.
Fissaggio al muro tramite barra continua o tasselli con gancio.

GALIMBERTI FERRAMENTA
www .galimbertiferramenta.com

67320011

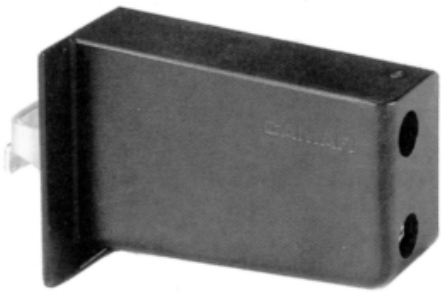

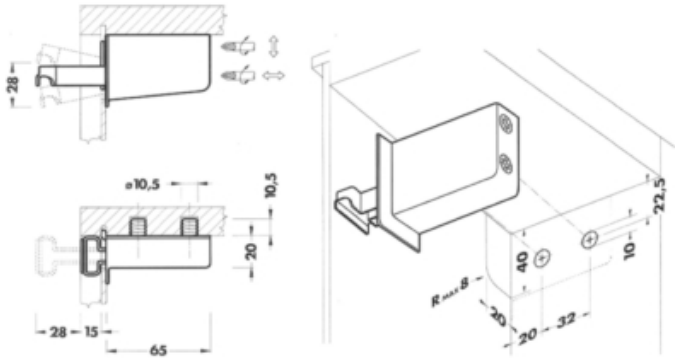

codice	descrizione			u.m.	imb.	m.o.
8.522.672	supporti pensili regolabili	800/1 dx bianco	c/spine diam. 10	pz	50	200
3.224.014	supporti pensili regolabili	800/1 sx bianco	c/spine diam. 10	pz	50	200
5.696.338	supporti pensili regolabili	800/1 dx nero	c/spine diam. 10	pz	50	200
1.577.082	supporti pensili regolabili	800/1 sx nero	c/spine diam. 10	pz	50	200

Fissaggio al mobile con viti.
Portata certificata 65 kg.
Regolazione verticale fino a 28 mm, regolazione in profondità 25 mm.
Fissaggio al muro tramite barra continua o tasselli con gancio.
Il guscio di copertura nasconde tutte le viti di fissaggio e di regolazione permettendo il più elevato livello di finitura dell'interno del mobile.

67320012

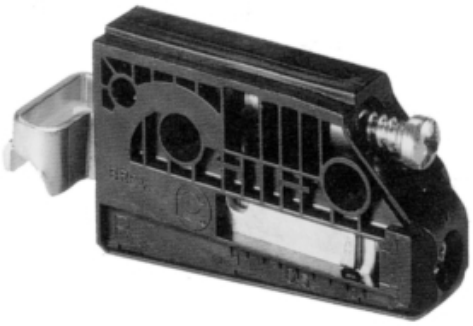

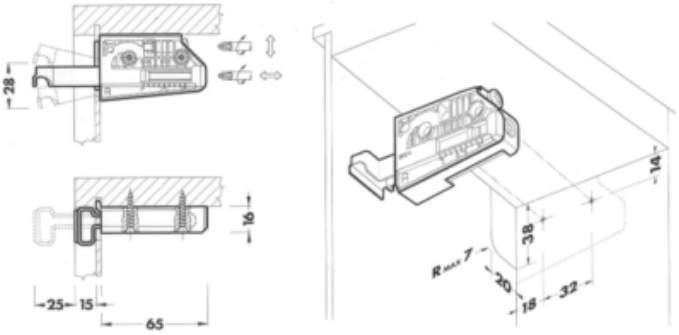

codice	descrizione			u.m.	imb.	m.o.
2.886.909	supporti pensili regolabili	806 dx s/gusci	da avvitare	pz	50	1
4.669.746	supporti pensili regolabili	806 sx s/gusci	da avvitare	pz	50	1

Fissaggio al mobile mediante doubel a pressione diametro mm. 10.
Portata certificata 65 kg.
Regolazione verticale fino a 28 mm, regolazione in profondità 25 mm.
Fissaggio al muro tramite barra continua o tasselli con gancio.
Il guscio di copertura nasconde tutte le viti di fissaggio e di regolazione permettendo il più elevato livello di finitura dell'interno del mobile.

GALIMBERTI FERRAMENTA
www .galimbertiferramenta.com

67320013

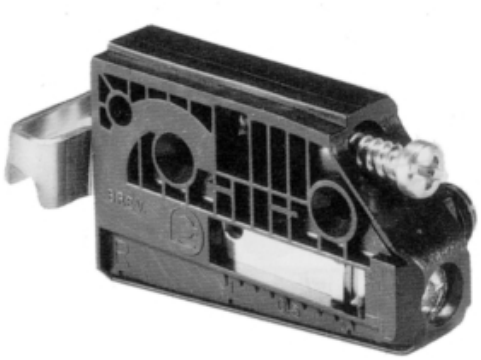

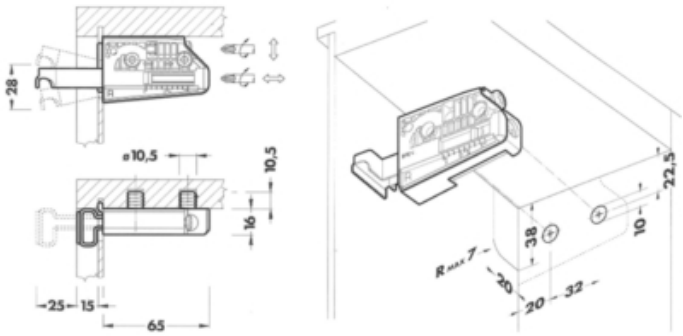

codice	descrizione			u.m.	imb.	m.o.
8.410.030	supporti pensili regolabili	806/1 dx s/gusci	c/spine diam. 10	pz	50	1
2.490.878	supporti pensili regolabili	806/1 sx s/gusci	c/spine diam. 10	pz	50	1

Gusci di copertura per supporti pensili 806.
Realizzati in materiale plastico o in metallo.

67320014

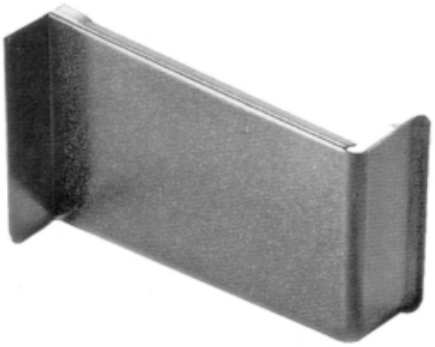

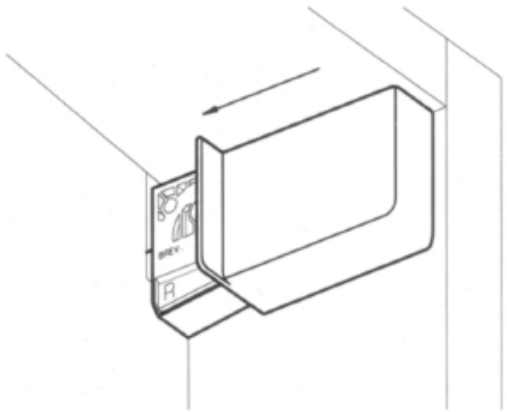

codice	descrizione			u.m.	imb.	m.o.
2.993.768	gusci supporti pensili 806	dx bianco	pl	pz	50	1
3.181.539	gusci supporti pensili 806	dx nero	pl	pz	50	400
2.498.478	gusci supporti pensili 806	dx nich.	metallo	pz	50	1
3.570.449	gusci supporti pensili 806	sx bianco	pl	pz	50	1
1.938.258	gusci supporti pensili 806	sx nero	pl	pz	50	400
3.662.199	gusci supporti pensili 806	sx nich.	metallo	pz	50	1

GALIMBERTI FERRAMENTA
www .galimbertiferramenta.com

REGOLABILI MATERIALE SINTETICO

Regolabili a sezione troncoconica realizzati in materiale plastico con perno filettato in acciaio zincato.

55000020

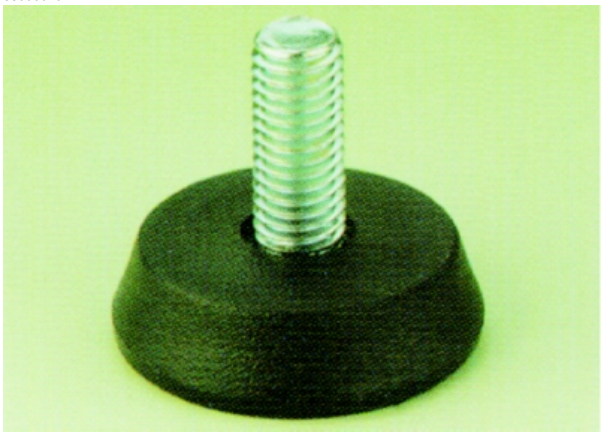

codice	descrizione			u.m.	imb.	m.o.
1.578.812	regolabili konika 10ma x 22	mm. 30 nero	plastica	pz	100	500
4.986.188	regolabili konika 10ma x 22	mm. 40 nero	plastica	pz	100	500

55000023

codice	descrizione			u.m.	imb.	m.o.
1.029.024	regolabili zigra 10ma x 25	mm. 30 nero	plastica	pz	1000	1000
6.098.452	regolabili zigra 10ma x 25	mm. 40 nero	plastica	pz	1000	1000

Regolabili con sezione a piattello sormontata da esagono realizzati in materiale plastico con perno filettato in acciaio zincato.

55000028

codice	descrizione			u.m.	imb.	m.o.
5.126.255	regolabili platt ce 8ma x 22	mm. 30 nero	plastica c/esag.	pz	100	1
9.502.314	regolabili platt ce 8ma x 27	mm. 40 nero	plastica c/esag.	pz	100	1
5.211.159	regolabili platt ce 10ma x 35	mm. 40 nero	plastica c/esag.	pz	100	1000

Regolabili con sezione a piattello realizzati in materiale plastico con perno filettato in acciaio zincato.

55000030

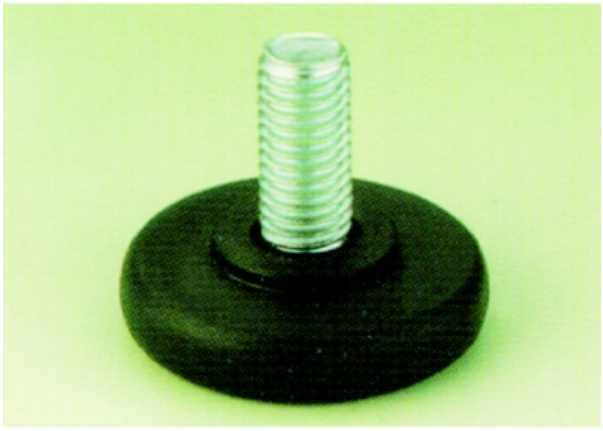

codice	descrizione			u.m.	imb.	m.o.
8.944.436	regolabili platt 8ma x 17	mm. 30 nero	plastica	pz	100	1000
2.695.884	regolabili platt 8ma x 22	mm. 30 nero	plastica	pz	100	1
2.666.365	regolabili platt 8ma x 22	mm. 40 nero	plastica	pz	100	1
9.444.195	regolabili platt 8ma x 27	mm. 40 nero	plastica	pz	100	1000
2.108.308	regolabili platt 10ma x 22	mm. 50 nero	plastica	pz	100	1

GALIMBERTI FERRAMENTA
www .galimbertiferramenta.com

REGOLABILI MINI

Miniregolabili da incassare realizzati in acciaio con tappo di copertura in materiale plastico.

55000010



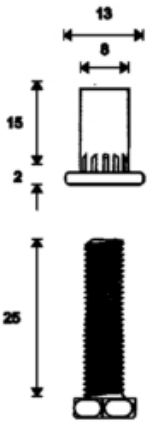

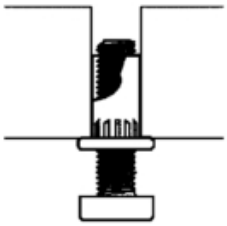

codice	descrizione			u.m.	imb.	m.o.
7.597.114	regolabili minihead 6ma x 25	h. 10 zinc.bianc	c/tappo e fondello	pz	200	1

GALIMBERTI FERRAMENTA
www .galimbertiferramenta.com

REGOLABILI PARETI MOBILI

Fondelli filettati per l'applicazione dei regolabili con punta e con feltro.

55000054





codice	descrizione			u.m.	imb.	m.o.
8.924.698	fondelli ot 2 fori svasati	12ma x 12 d. 30		pz	100	1*
7.215.049	fondelli fe 3 fori	10ma x 11 trop.	corona mm. 29	pz	250	1

GALIMBERTI FERRAMENTA
www .galimbertiferramenta.com

ROTELLE A SFERA

Rotelle a sfera omnidirezionale realizzate in acciaio.

	Diametro nomin.	quota a	quota b	quota c
	25 mm.	26 mm.	15 mm.	17 mm.
	30 mm.	31 mm.	17 mm.	20 mm.
	35 mm.	36 mm.	21 mm.	23 mm.
	45 mm.	46 mm.	27 mm.	30 mm.

57620010



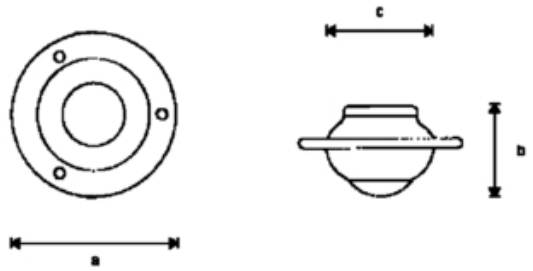

codice	descrizione			u.m.	imb.	m.o.
9.890.435	rotelle a sfera acciaio	mm. 45 ott.te	h 26.6 sfera d. 24	pz	24	1*

GALIMBERTI FERRAMENTA
www .galimbertiferramenta.com

ROTELLE CON GUSCIO ACCIAIO

Rotelle in gomma grigia con piastra girevole in acciaio cromato.

	Diametro	Altezza	Portata
	40 mm.	60mm.	30 kg.
	50 mm.	70 mm.	30 kg.

57750050

Rotella in gomma e struttura in acciaio



codice	descrizione			u.m.	imb.	m.o.
3.414.910	rotelle boccia mm. 40 piastra	42 x 42 cromo	gomma grigia	pz	24	1
7.312.892	rotelle boccia mm. 50 piastra	48 x 48 cromo	gomma grigia	pz	24	1

	Diametro	Altezza	Portata
	50 mm.	75 mm.	35 kg.

57750060

Rotella a botticella in nylon e struttura in acciaio



codice	descrizione			u.m.	imb.	m.o.
2.057.651	rotelle botte mm. 50 piastra	47 x 47 cromo	nylon	pz	24	1*

GALIMBERTI FERRAMENTA
www .galimbertiferramenta.com

ROTELLE DISKY

Rotelle particolarmente adatte per carrelli o tavolini.
Supporto in metallo.
Ruota singola in nylon con battistrada in gomma termoplastica.
Dischetti in Abs colorato o finitura legno.
Portata 25 kg.

Il supporto con piastra da avvitare o perno filettato non è compreso nella ruota e deve essere ordinato a parte.

57750300



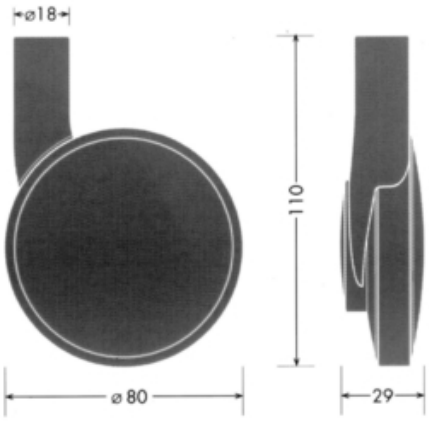

codice	descrizione			u.m.	imb.	m.o.
9.339.217	rotelle disky 1	argento-ciliegio	gomma nera s/attacco	pz	12	1*

57750310

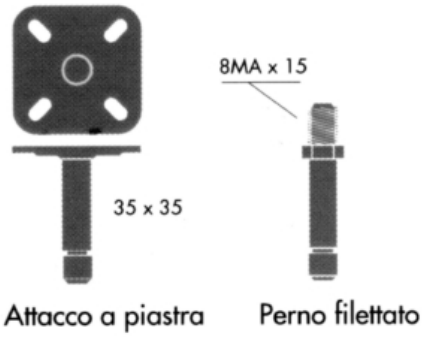

codice	descrizione			u.m.	imb.	m.o.
6.948.948	rotelle disky 1 perno	8ma x 15		pz	12	1*
1.110.739	rotelle disky 1 piastra	mm. 35 x 35	da avvitare	pz	12	1*

57750325



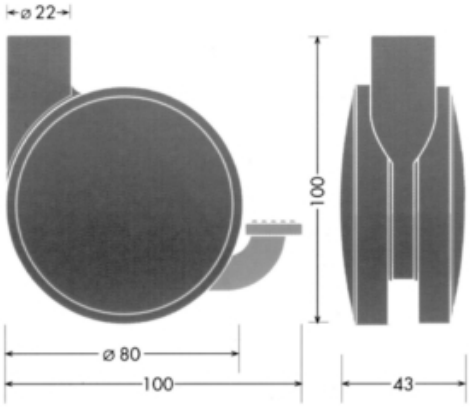

codice	descrizione			u.m.	imb.	m.o.
7.405.716	rotelle disky 2 block	argento-argento	gomma grigia s/attacc	pz	12	1*
9.577.404	rotelle disky 2 block	argento-faggio	gomma grigia s/attacc	pz	12	1*

57750330

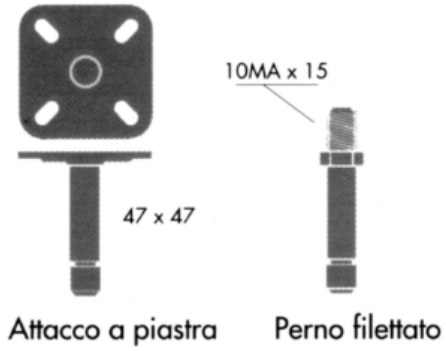

codice	descrizione			u.m.	imb.	m.o.
5.215.997	rotelle disky 2 piastra	mm. 47 x 47	da avvitare	pz	12	1*

GALIMBERTI FERRAMENTA
www .galimbertiferramenta.com

ROTELLE DUO

Piastra di fissaggio per utilizzo delle rotelle Duo in montaggi unidirezionali.

57750375

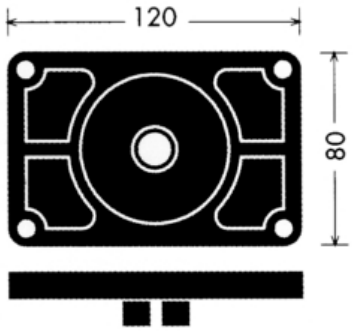

codice	descrizione			u.m.	imb.	m.o.
3.271.247	rotelle duo piastra fissa	mm. 120 x 80	da avvitare	pz	100	1

GALIMBERTI FERRAMENTA
www .galimbertiferramenta.com

ROTELLE FISSE

Rotella in nylon con anello in gomma e piastra in acciaio zincato.

57640010

Con cavallotto o staffa per fissaggio laterale



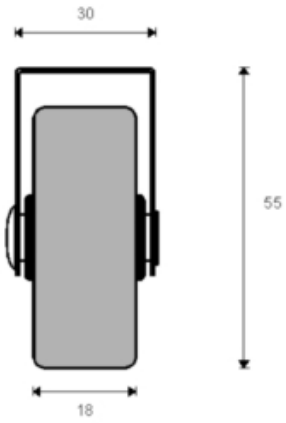

codice	descrizione			u.m.	imb.	m.o.
1.923.254	rotelle fisse gomma cavallotto	mm. 50 zinc.		pz	50	1

Rotella in nylon con anello in gomma e piastra in acciaio zincato.

57640012



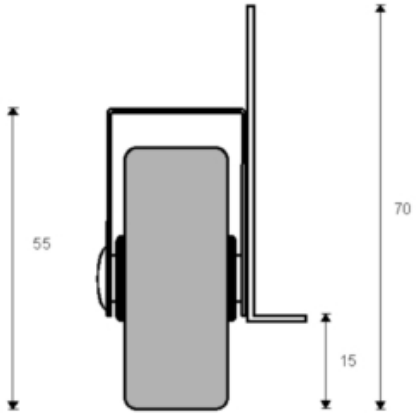

codice	descrizione			u.m.	imb.	m.o.
3.558.546	rotelle fisse gomma c/staffa	mm. 50 zinc.		pz	40	1

GALIMBERTI FERRAMENTA
www .galimbertiferramenta.com

ROTELLE GALAXY

57750450

codice	descrizione			u.m.	imb.	m.o.
2.008.004	rotelle galaxy block piastra	d 75 h 120 cromo	c/piastra 48 x 48	pz	8	1

ROTELLE LATERALI

Rotella in nylon con anello in gomma e piastra in acciaio zincato.
Possono essere incassate lateralmente.

57640015

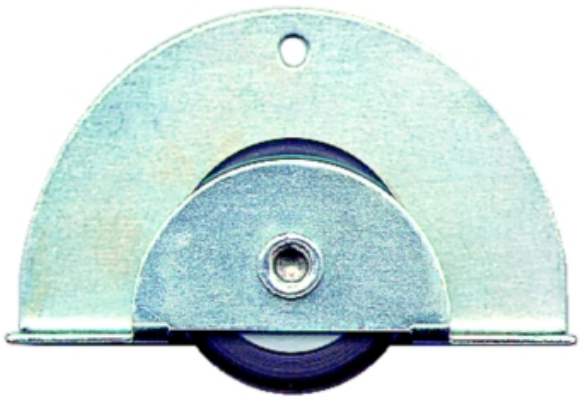

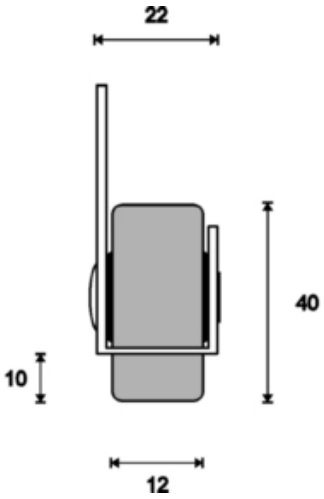

codice	descrizione			u.m.	imb.	m.o.
5.520.442	rotelle fisse gomma laterali	mm. 40 zinc.	spessore mm. 23	pz	50	1

GALIMBERTI FERRAMENTA
www .galimbertiferramenta.com

ROTELLE LEM

Rotelle piroettanti a botticella adatte per ogni tipo di superficie.
Realizzate in nylon ad alta resistenza con perno di fissaggio in acciaio.

	Diametro	H	Portata
	30 mm.	45 mm.	30 kg.
	40 mm.	51 mm.	50 kg.
	50 mm.	61 mm.	70 kg.

57750010

Con rotella a botticella Interamente in nylon



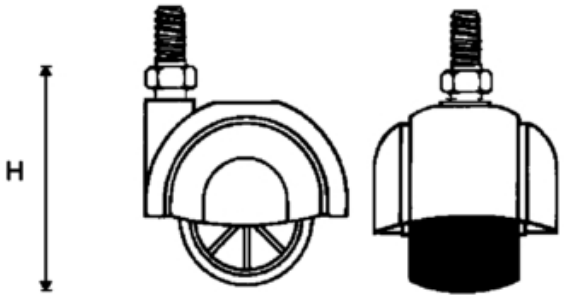

codice	descrizione			u.m.	imb.	m.o.
4.168.133	rotelle lem 1 mm. 30 perno	8 ma x 15 nere	perno filett. montato	pz	400	1*
2.390.451	rotelle lem 1 mm. 50 perno	10 ma x 15 nere	perno filett. montato	pz	100	1*

GALIMBERTI FERRAMENTA
www .galimbertiferramenta.com

ROTELLE ROLLER

Rotelle a rullino per montaggio incassato nel pannello..
Struttura e rotella sono realizzate in materiale plastico e sono assemblate con una spina in acciaio.

57640100

Rulli di appoggio



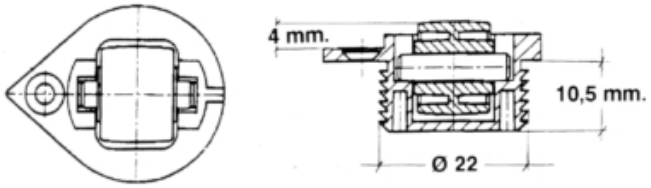

codice	descrizione			u.m.	imb.	m.o.
7.604.539	rotelle fisse roller f. mm. 22	altezza mm. 6	rullo d'appoggio	pz	100	1

ROTELLE SPLIT

Rotelle per arredamento con anello in gomma grigia e staffa e parafili in acciaio cromato.

57750110



codice	descrizione			u.m.	imb.	m.o.
5.372.041	boccole riduzioni foro 12/10	diam. 12x5 zinc.	x ruote c/foro	pz	1	1
7.603.846	rotelle split foro	mm. 60 crl. h 87	gomma grigia c/paraf.	pz	12	1
2.319.322	rotelle split foro	mm. 80 crl. h107	gomma grigia c/paraf.	pz	12	1
4.076.407	rotelle split foro	mm.100 crl. h127	gomma grigia c/paraf.	pz	12	1
1.701.104	rotelle split foro.12	mm.150 crl. h185	gomma grigia c/paraf.	pz	12	24

57750111



codice	descrizione			u.m.	imb.	m.o.
5.372.041	boccole riduzioni foro 12/10	diam. 12x5 zinc.	x ruote c/foro	pz	1	1
1.011.500	rotelle split block foro	mm. 60 crl. h 87	gomma grigia c/paraf.	pz	12	1
9.647.022	rotelle split block foro	mm. 80 crl. h107	gomma grigia c/paraf.	pz	12	1
9.836.945	rotelle split block foro	mm.100 crl. h127	gomma grigia c/paraf.	pz	12	1
8.749.116	rotelle split block foro.12	mm.150 crl. h185	gomma grigia c/paraf.	pz	12	24

57750115



codice	descrizione			u.m.	imb.	m.o.
4.495.185	rotelle split piastra girevoli	mm. 40 crl. h 59	gomma grigia s/paraf.	pz	36	1
1.987.126	rotelle split piastra girevoli	mm. 50 crl. h 67	gomma grigia c/paraf.	pz	24	1
8.528.131	rotelle split piastra girevoli	mm. 60 crl. h 89	gomma grigia c/paraf.	pz	12	1
6.214.272	rotelle split piastra girevoli	mm. 80 crl. h109	gomma grigia c/paraf.	pz	12	1
9.863.002	rotelle split piastra girevoli	mm.100 crl. h129	gomma grigia c/paraf.	pz	12	1

57750116



codice	descrizione			u.m.	imb.	m.o.
6.060.107	rotelle split block piastra g.	mm. 60 crl. h 89	gomma grigia c/paraf.	pz	12	1
8.036.001	rotelle split block piastra g.	mm. 80 crl. h109	gomma grigia c/paraf.	pz	12	1
1.612.691	rotelle split block piastra g.	mm.100 crl. h129	gomma grigia c/paraf.	pz	12	1

57750118



codice	descrizione			u.m.	imb.	m.o.
2.188.324	rotelle split piastra fisse	mm. 50 crl. h 67	gomma grigia c/paraf.	pz	24	1
4.214.670	rotelle split piastra fisse	mm. 60 crl. h 89	gomma grigia c/paraf.	pz	12	1
4.998.860	rotelle split piastra fisse	mm. 80 crl. h109	gomma grigia c/paraf.	pz	12	1

GALIMBERTI FERRAMENTA
www .galimbertiferramenta.com

ROTELLE TYR

Rotelle per arredamento.
Piastra e supporto in acciaio zincato.
Ruota in polipropilene con anello esterno in gomma.
Altezza mm. 69.
Piastra mm. 60 x 60.
Portata fino a 40 kg.

57750150



codice	descrizione			u.m.	imb.	m.o.
2.804.712	rotelle tyr 1 piastra girev.	mm. 50 zinc.h 70	gomma grigia s/paraf.	pz	20	1

Rotelle per arredamento con freno.
Piastra e supporto in acciaio zincato.
Ruota in polipropilene con anello esterno in gomma.
Altezza mm. 69.
Piastra mm. 60 x 60.
Portata fino a 40 kg.

57750155



codice	descrizione			u.m.	imb.	m.o.
5.462.698	rotelle tyr 1 block piastra g.	mm. 50 zinc.h 70	gomma grigia s/paraf.	pz	12	1

Rotelle gemellate per arredamento.
Piastra e supporto in acciaio zincato.
Ruota in polipropilene con anello esterno in gomma.
Altezza mm. 73.
Piastra mm. 60 x 60.
Portata fino a 70 kg.

GALIMBERTI FERRAMENTA
www .galimbertiferramenta.com

57750160



codice	descrizione			u.m.	imb.	m.o.
4.976.189	rotelle tyr 2 piastra girev.	mm. 50 zinc.h 71	gomma grigia s/paraf.	pz	12	1

Rotelle gemellate per arredamento con freno.
Piastra e supporto in acciaio zincato.
Ruota in polipropilene con anello esterno in gomma.
Altezza mm. 73.
Piastra mm. 60 x 60.
Portata fino a 70 kg.

57750165



codice	descrizione			u.m.	imb.	m.o.
8.522.993	rotelle tyr 2 block piastra g	mm. 50 zinc.h 71	gomma grigia s/paraf.	pz	12	1

GALIMBERTI FERRAMENTA
www .galimbertiferramenta.com

RUOTE CON COPERTURA IN GOMMA

Ruote per uso industriale con staffa in acciaio e anello in gomma nera.
Discreta resistenza agli agenti aggressivi chimici e discreta resistenza all'abrasione.Perno con cuscinetti a rulli

	Diametro	Altezza	Portata	Piastra
	80 mm.	104 mm.	50 kg.	mm. 105 x 85
	100 mm.	124 mm.	70 kg.	mm. 105 x 85
	125 mm.	151 mm.	100 kg.	mm. 105 x 85
	140 mm.	171 mm.	115 kg.	mm. 105 x 85
	200 mm.	233 mm.	205 kg.	mm. 135 x 110

57970010



codice	descrizione			u.m.	imb.	m.o.
3.076.514	ruote gomma piastra girevole	mm. 100 zinc.	portata 70 kg.	pz	1	1*
2.512.006	ruote gomma piastra girevole	mm. 200 zinc.	portata 205 kg.	pz	1	1*

57970014



codice	descrizione			u.m.	imb.	m.o.
9.454.590	ruote gomma piastra fissa	mm. 100 zinc.	portata 70 kg.	pz	1	1*

GALIMBERTI FERRAMENTA
www .galimbertiferramenta.com

RUOTE MONOLITICHE

Ruote per uso industriale con staffa in acciaio e struttura portante in polipropilene antiurto colore naturale.Movimento del mozzo in gabbia a rulli (a partire da diametro mm. 100).Buona resistenza agli agenti chimici; buona resistenza all'abrasione.La bassa indeformabilità le rende consigliabili per carrelli a bassa movimentazione.

	Diametro	Altezza	Portata	Piastra
	80 mm.	104 mm.	80 kg.	mm. 105 x 85
	100 mm.	124 mm.	120 kg.	mm. 105 x 85

58080010



codice	descrizione			u.m.	imb.	m.o.
9.265.806	ruote nylon piastra girevole	mm. 100 zinc	portata 120 kg.	pz	1	1*
2.371.603	ruote nylon piastra girevole	mm. 80 inox h108	portata 100 kg.	pz	1	1

58080012



codice	descrizione			u.m.	imb.	m.o.
5.786.763	ruote nylon freno piastra gir.	mm. 80 inox h108	portata 100 kg.	pz	1	1

GALIMBERTI FERRAMENTA
www .galimbertiferramenta.com

RUOTE POLI

Ruote per uso industriale con staffa in acciaio e nucleo portante in poliamnide bianco naturale e fascia di scorrimanto in poliuretano ad iniezione. Movimento del mozzo in gabbia a rulli (a perno per diam. mm. 80).Portata elevata, buona resistenza agli agenti chimici; buona resistenza all'abrasione, alta scorrevolezza.La bassa indeformabilità le rende consigliabili per carrelli a bassa movimentazione.

	Diametro	Altezza	Portata	Piastra
	80 mm.	107 mm.	100 kg.	mm. 105 x 85
	125 mm.	158 mm.	180 kg.	mm. 105 x 85

58080020



codice	descrizione			u.m.	imb.	m.o.
2.219.738	ruote poli c/foro	mm. 80 zinc.h108	portata 100 kg.	pz	1	1
1.806.755	ruote poli c/foro	mm.125 zinc.h155	portata 200 kg.	pz	1	1

58080022



codice	descrizione			u.m.	imb.	m.o.
6.730.024	ruote poli freno c/foro	mm. 80 zinc.h108	portata 100 kg.	pz	1	1
7.913.037	ruote poli freno c/foro	mm.125 zinc.h155	portata 200 kg.	pz	1	1

GALIMBERTI FERRAMENTA
www .galimbertiferramenta.com

58080025



codice	descrizione			u.m.	imb.	m.o.
5.512.508	ruote poli piastra girevole	mm. 80 zinc.h108	portata 100 kg.	pz	1	1
3.192.979	ruote poli piastra girevole	mm.100 zinc.h128	portata 150 kg.	pz	1	1
1.498.127	ruote poli piastra girevole	mm.125 zinc.h155	portata 200 kg.	pz	1	1

58080026



codice	descrizione			u.m.	imb.	m.o.
3.943.274	ruote poli freno piastra gir.	mm. 80 zinc.h108	portata 100 kg.	pz	1	1
6.634.766	ruote poli freno piastra gir.	mm.125 zinc.h155	portata 200 kg.	pz	1	1

58080028



codice	descrizione			u.m.	imb.	m.o.
9.383.302	ruote poli piastra fissa	mm. 80 zinc.h108	portata 100 kg.	pz	1	1
2.083.100	ruote poli piastra fissa	mm.100 zinc.h128	portata 150 kg.	pz	1	1
1.744.668	ruote poli piastra fissa	mm.125 zinc.h155	portata 200 kg.	pz	1	1

GALIMBERTI FERRAMENTA
www .galimbertiferramenta.com

CERNIERE E SNODI

GALIMBERTI FERRAMENTA
www .galimbertiferramenta.com

CERNIERE A BUSSOLA

Indicate per la costruzione di mobili, porte e finestre in legno con applicazioni a filo o a battente.I gambi speciali a 3 diametri con filetto a dente di sega sempre mordente assicurano una facile introduzione e una maggior tenuta all'estrazione.

Diametro mm.	9	11	13	14	16
Altezza corpo mm.	37	40	45.4	50.4	54.5
Interasse gambi mm.	9.9	10.9	12.6	13.6	15.6
Diametro gambi mm.	5.6	6.6	7.7	8.2	8.7
Lunghezza gambi mm.	23	26	36	40	50

Portata utile:

Diametro mm.	9	11	13	14	16
con 2 cerniere kg.	5	6	24	28	32
con 3 cerniere kg.	7.5	9	36	42	48

Nota: la portata utile è calcolata per porte o antine con larghezza non superiore alla metà dell'altezza.Per un corretto montaggio a battente si consiglia l'utilizzo delle apposite dime specifiche per ogni diametro di cerniera.

15290010

Cerniere a due corpi in acciaio con riga



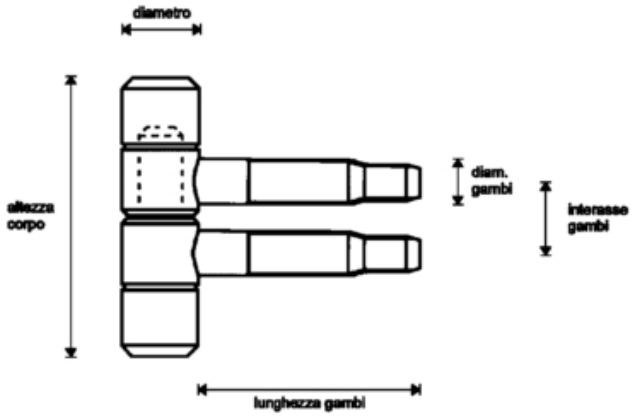

codice	descrizione			u.m.	imb.	m.o.
8.815.903	cerniere bussola normal acc.	mm. 9 bronzo	c/riga	pz	150	1*
9.545.397	cerniere bussola normal acc.	mm. 11 bronzo	c/riga	pz	100	1*
1.927.801	cerniere bussola normal acc.	mm. 13 bronzo	c/riga	pz	100	1*
6.220.808	cerniere bussola normal acc.	mm. 14 bronzo	c/riga	pz	200	1*
5.721.832	cerniere bussola normal acc.	mm. 16 bronzo	c/riga	pz	100	1*
1.363.791	cerniere bussola normal acc.	mm. 9 cromo	c/riga	pz	150	1*
9.680.821	cerniere bussola normal acc.	mm. 11 cromo	c/riga	pz	100	1*
3.024.942	cerniere bussola normal acc.	mm. 9 ottonato	c/riga	pz	150	1*
7.754.494	cerniere bussola normal acc.	mm. 14 ottonato	c/riga	pz	200	1*
9.568.914	cerniere bussola normal acc.	mm. 16 ottonato	c/riga	pz	100	1*

Indicate per la costruzione di mobili, porte e finestre con applicazioni a filo o a battente.I gambi speciali a 3 diametri con filetto a dente di sega sempre mordente assicurano una facile introduzione e una maggior tenuta all'estrazione.

Diametro mm.	9	13	14	16
Altezza corpo mm.	56	89	95	108
Interasse gambi mm.	9.9	12.6	13.6	15.6
Diametro gambi mm.	5.6	7.7	8.2	8.7
Lunghezza gambi mm.	23	36	40	44

GALIMBERTI FERRAMENTA
www .galimbertiferramenta.com

Portata utile:

Diametro mm.	9	13	14	16
con 2 cerniere kg.	5	24	28	32
con 3 cerniere kg.	7.5	36	42	48

Nota: la portata utile è calcolata per porte o antine con larghezza non superiore alla metà dell'altezza.Per un corretto montaggio a battente si consiglia l'utilizzo delle dime specifiche per ogni diametro di cerniera.

15290020

Cerniere a due corpi in acciaio

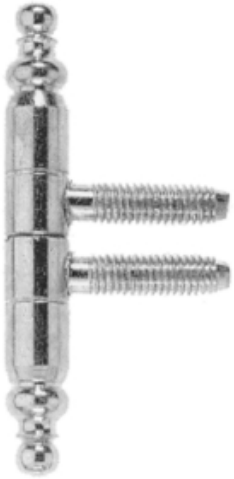

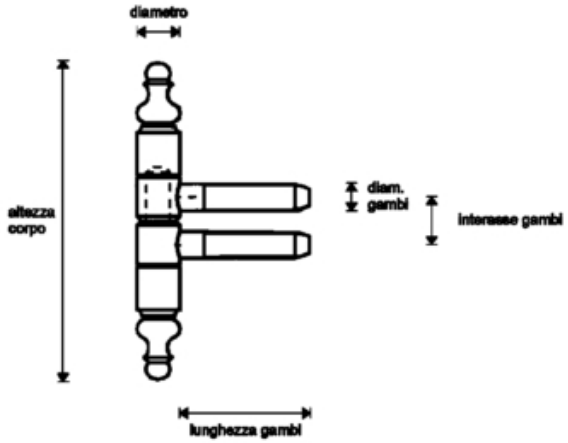

codice	descrizione		u.m.	imb.	m.o.
1.604.320	cerniere bussola barocco acc.	mm. 16 bronzo	pz	50	1*

GALIMBERTI FERRAMENTA
www .galimbertiferramenta.com

CERNIERE A BUSSOLA DECORATIVE

Indicate per la costruzione di mobili, porte e finestre in legno con applicazioni a filo o a battente.I gambi speciali a 3 diametri con filetto a dente di sega sempre mordente assicurano una facile introduzione e una maggior tenuta all'estrazione.
Il perno in acciaio assicura un elevato livello di resistenza all'usura abbinato al notevole effetto estetico del corpo in ottone lucidato.

Portata utile:

con 2 cerniere kg.	28
con 3 cerniere kg.	42

Nota: la portata utile è calcolata per porte o antine con larghezza non superiore alla metà dell'altezza.Per un corretto montaggio a battente si consiglia l'utilizzo delle apposite dime specifiche per ogni diametro di cerniera.

15290022

Cerniere a due corpi in ottone con perno in acciaio.



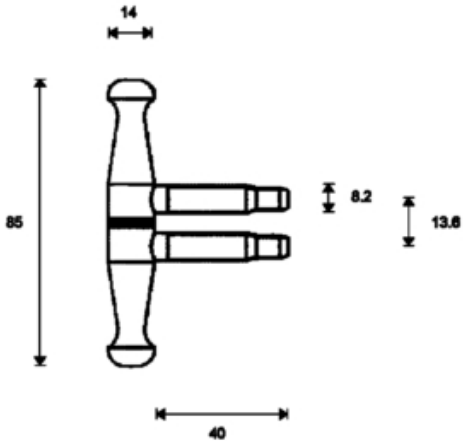

codice	descrizione			u.m.	imb.	m.o.
8.895.318	cerniere bussola perla duna ot	mm. 14 oro luc.	ottone top line	pz	20	1*

GALIMBERTI FERRAMENTA
www .galimbertiferramenta.com

CERNIERE A BUSSOLA REGOLABILI

Indicate per la costruzione di porte o finestre medio-leggere.
Boccola autolubrificante che garantisce uno scorrimento facilitato e duraturo nel tempo.
I gambi a 3 diametri con filetto a dente di sega sempre mordente assicurano una facile introduzione e una maggior tenuta all'estrazione.
Elevati valori di portata grazie al gambo guida che si adatta perfettamente al foro.
Regolabile in altezza e in profondità su due assi in modo completamente indipendente.
I cappucci permettono di soddisfare le diverse esigenze estetiche di finitura.

Diametro mm.	15	20
Altezza corpo mm.	90	112
Interasse gambi mm.	24	32

Portata utile:

con 3 cerniere kg.	70	120

Nota: la portata utile è calcolata per porte con larghezza non superiore alla metà dell'altezza.Per un corretto montaggio a battente si consiglia l'utilizzo delle apposite dime cod. 6.409.050.

15290042



codice	descrizione			u.m.	imb.	m.o.
4.268.956	cerniere bussola regola eco	h 92 d 15 zinc.	regolabili 3d corte	pz	12	1*

Cappucci per cerniere Regola.

15290045





codice	descrizione			u.m.	imb.	m.o.
2.582.375	cappucci regola h 92 lisci	mm. 15 nich.	x cerniere 3d corte	pz	50	1*
7.581.007	cappucci regola h 92 lisci	mm. 15 nich.sat.	x cerniere 3d corte	pz	50	50*
2.683.041	cappucci regola h 92 lisci	mm. 15 oro luc.	x cerniere 3d corte	pz	50	1*

GALIMBERTI FERRAMENTA
www .galimbertiferramenta.com

CERNIERE ARTE POVERA

Cerniere a bussola ridotte con gambi filettati realizzate in ferro.

15290330

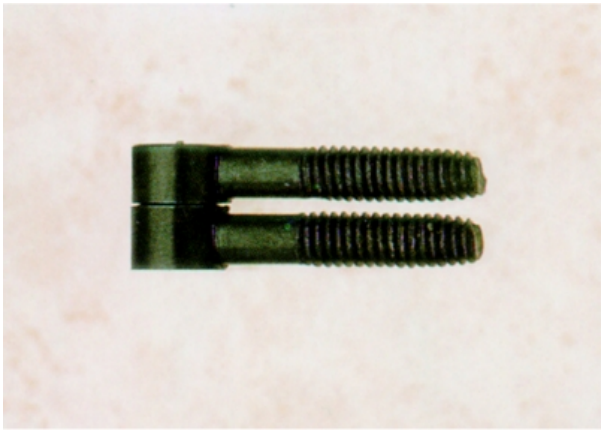

codice	descrizione		u.m.	imb.	m.o.
6.569.921	cerniere bussola arte povera	mm. 9 anticato	pz	100	1
1.278.903	cerniere bussola arte povera	mm. 9 brunite	pz	100	1

GALIMBERTI FERRAMENTA
www .galimbertiferramenta.com

CERNIERE LAMELLO DUPLEX

Cerniere a libro per mobili con perno a bussola sfilabile.
Realizzate in acciaio.
Si inseriscono in una fresata di incasso realizzzata con la fresatrice per lamelle con regolazione per lamelle tipo 20.

17050010



codice	descrizione			u.m.	imb.	m.o.
2.453.835	cerniere lamello duplex	dx nero	conf. 20 pz c/viti	cf	1	1
5.534.289	cerniere lamello duplex	dx nichelate	conf. 20 pz c/viti	cf	1	1
3.912.027	cerniere lamello duplex	dx oro lucido	conf. 20 pz c/viti	cf	1	1
5.245.055	cerniere lamello duplex	sx nero	conf. 20 pz c/viti	cf	1	1
5.807.352	cerniere lamello duplex	sx nichelate	conf. 20 pz c/viti	cf	1	1
9.374.898	cerniere lamello duplex	sx oro lucido	conf. 20 pz c/viti	cf	1	1

GALIMBERTI FERRAMENTA
www .galimbertiferramenta.com

DIMA CERNIERE A BUSSOLA ARTE POVERA

Dima per l'applicazione a battente di cerniere a bussola per arte povera.

15290335

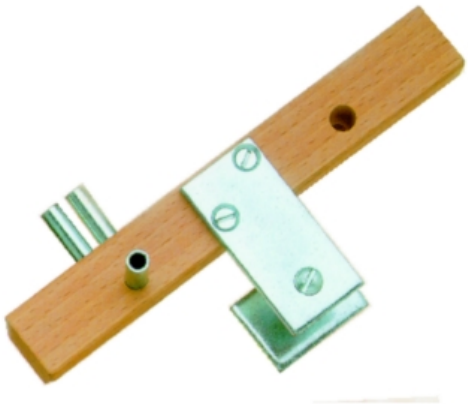

codice	descrizione		u.m.	imb.	m.o.
1.035.933	dime cerniere bussola battente	arte povera	pz	1	1

Dima per l'applicazione a filo di cerniere a bussola per arte povera.

15290336



codice	descrizione		u.m.	imb.	m.o.
5.777.761	dime cerniere bussola a filo	arte povera	pz	1	1

GALIMBERTI FERRAMENTA
www .galimbertiferramenta.com

DIME CERNIERE A BUSSOLA

Dima per l'applicazione di cerniere a bussola su ante o porte montate a filo.

15290016

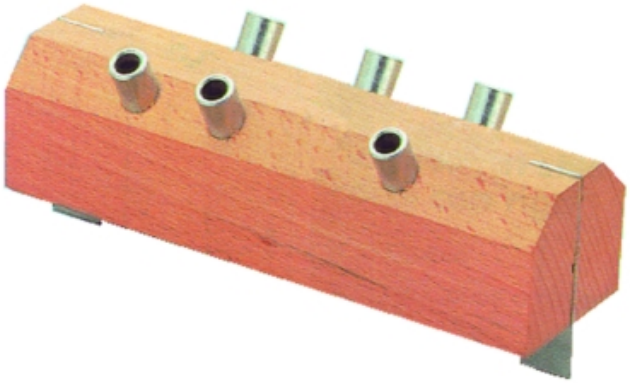

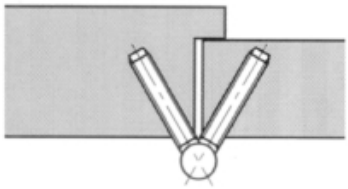

codice	descrizione			u.m.	imb.	m.o.
6.194.413	dime cerniere bussola a filo	x mm. 9/11		pz	1	1*

Inserti per l'avvitamento di cerniere a bussola.

15290017

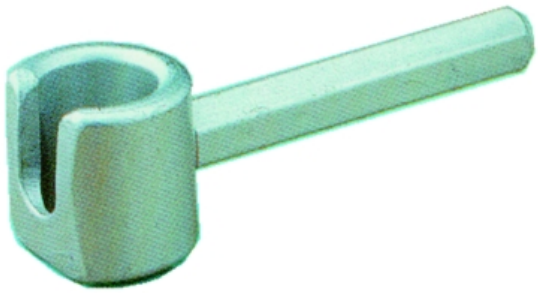

codice	descrizione			u.m.	imb.	m.o.
9.775.251	inserti avvitamento	x mm. 14	cerniere bussola	pz	1	1*
8.331.830	inserti avvitamento	x mm. 16	cerniere bussola	pz	1	1*

Punte a 2 diametri per predisposizione per il monatggio di cerniere a bussola con gambo a 2 diametri.

GALIMBERTI FERRAMENTA
www .galimbertiferramenta.com

15290018



codice	descrizione			u.m.	imb.	m.o.
7.840.852	punte cerniere bussola	x mm. 9	2 diametri	pz	1	1*
3.712.917	punte cerniere bussola	x mm. 13	2 diametri	pz	1	1*
8.332.172	punte cerniere bussola	x mm. 14	2 diametri	pz	1	1*

GALIMBERTI FERRAMENTA
www .galimbertiferramenta.com

RONDELLE PER PORTE

Rondelle in ottone per spessorare cerniere a bussola.
La misura è riferita al diametro del foro.

57420050



codice	descrizione			u.m.	imb.	m.o.
8.821.218	rondelle porte ot	foro mm. 8	x cerniere a bussola	pz	100	1
5.174.409	rondelle porte ot	foro mm. 10	x cerniere a bussola	pz	100	1
6.780.814	rondelle porte ot	foro mm. 11	x cerniere a bussola	pz	100	1
5.475.810	rondelle porte ot	foro mm. 12	x cerniere a bussola	pz	100	1

GALIMBERTI FERRAMENTA
www .galimbertiferramenta.com

CERNIERE A BISCOTTO

Cerniere a biscotto realizzate in ottone profilato.

15180010



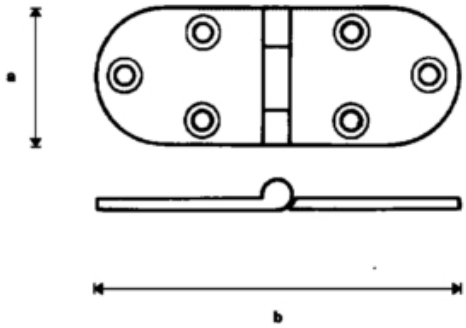

codice	descrizione			u.m.	imb.	m.o.
7.147.807	cerniere biscotto ot bq	30 x 80 oro luc	profilate quadre	pz	1	1*
1.858.563	cerniere biscotto ot bt	30 x 80 bronz.	profilate	pz	24	1
6.474.492	cerniere biscotto ot bt	30 x 80 nich.s.	profilate	pz	24	1
7.138.812	cerniere biscotto ot bt	30 x 80 oro s.	profilate	pz	24	1

Cerniere a biscotto realizzate in ottone profilato.

15180012

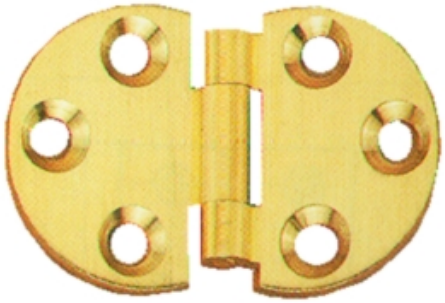

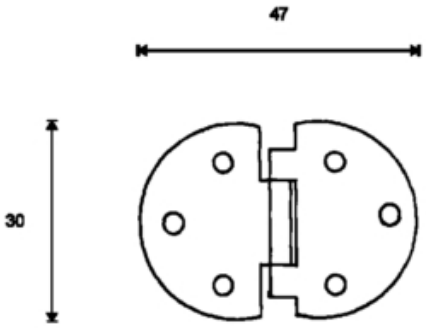

codice	descrizione			u.m.	imb.	m.o.
1.892.857	cerniere biscotto ot bt	30 x 47 nich.s.	profilate	pz	100	100
6.471.934	cerniere biscotto ot bt	30 x 47 oro s.	profilate	pz	100	100

GALIMBERTI FERRAMENTA
www .galimbertiferramenta.com

CERNIERE A BISCOTTO CON FERMO

Cerniere a doppio snodo in ottone profilato per la realizzazione di piani pieghevoli.
Il fermo in posizione di apertura piana e il doppio snodo assicurano il perfetto allineamento delle due parti del piano senza alcun elemento di disturbo.

15180020

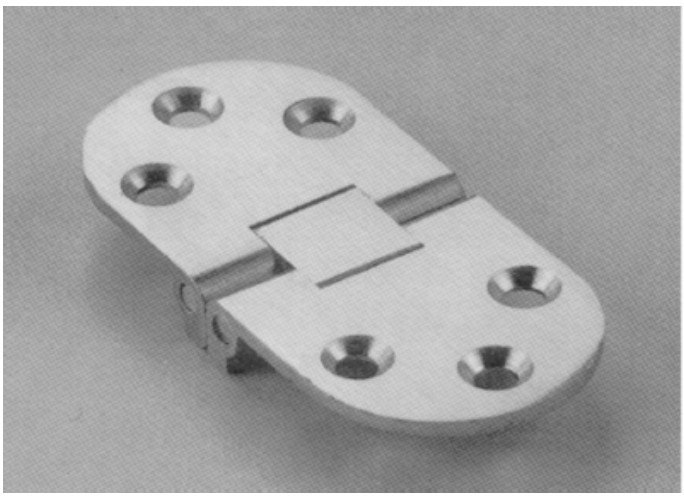

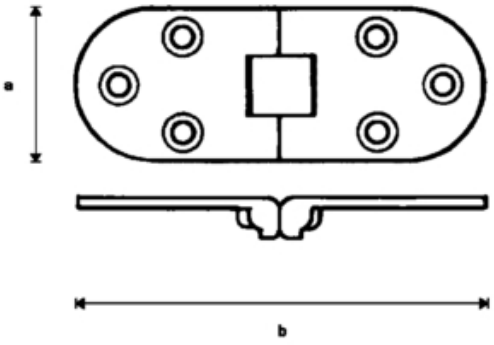

codice	descrizione			u.m.	imb.	m.o.
8.202.246	cerniere biscotto ot bt c/ferm	30 x 80 brunite	profilate	pz	24	24
8.804.525	cerniere biscotto ot bt c/ferm	30 x 80 bronz.	profilate - vern.	pz	24	1
1.966.084	cerniere biscotto ot bt c/ferm	30 x 80 nich.s.	profilate	pz	24	1
8.137.517	cerniere biscotto ot bt c/ferm	30 x 80 oro s.	profilate	pz	24	1

GALIMBERTI FERRAMENTA
www .galimbertiferramenta.com

CERNIERE A BISCOTTO CON MOLLA

Cerniere in ottone profilato per la realizzazione di sportelli a ribalta.
Il fermo in posizione di apertura a 180° e il perno piano assicurano il perfetto allineamento tra la ribalta e la parte interna del mobile.
La molla trattiene la cerniera in posizione di chiusura a 90°.

15290030

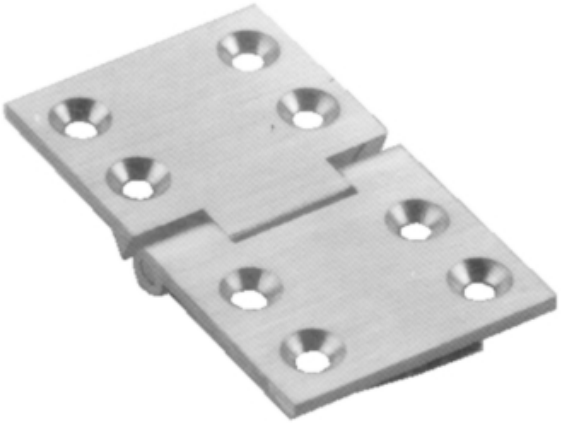

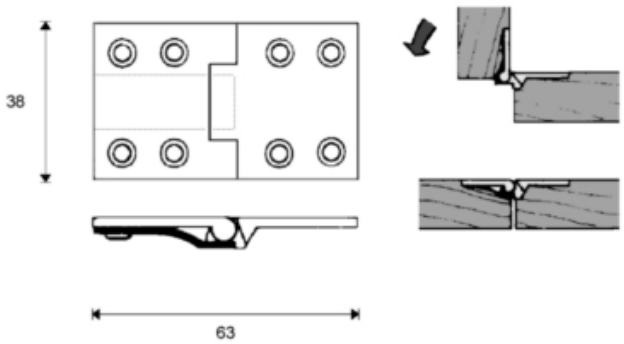

codice	descrizione			u.m.	imb.	m.o.
9.827.578	cerniere biscotto c/molla bq	38 x 63 oro sat.	prof. bordi quadri	pz	50	50
1.335.798	cerniere biscotto c/molla bt	38 x 63 oro sat.	prof. bordi tondi	pz	50	50

GALIMBERTI FERRAMENTA
www .galimbertiferramenta.com

CERNIERE FERRO

Cerniere in acciaio a spina fissa con ali lunghe.

17160010

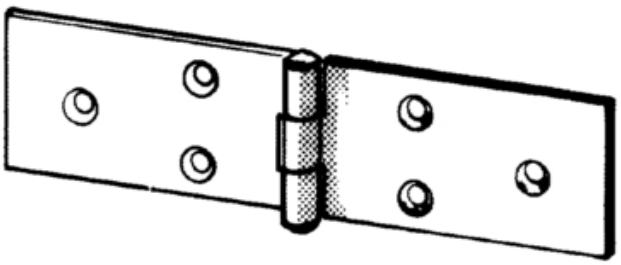

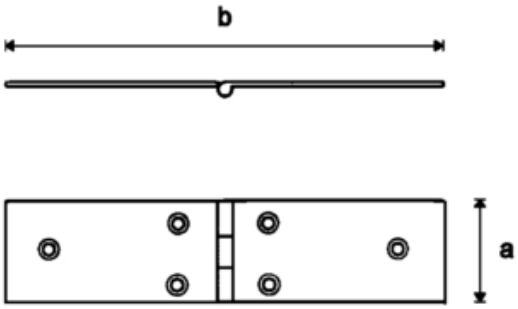

codice	descrizione			u.m.	imb.	m.o.
2.820.392	cerniere fe piane spina fissa	25 x 80 zinc.	lunghe	pz	24	1
4.170.884	cerniere fe piane spina fissa	25 x 100 zinc.	lunghe	pz	24	1
1.013.856	cerniere fe piane spina fissa	28 x 120 zinc.	lunghe	pz	24	24
1.329.469	cerniere fe piane spina fissa	28 x 140 zinc.	lunghe	pz	24	1
8.132.178	cerniere fe piane spina fissa	31 x 160 zinc.	lunghe	pz	24	24
2.163.741	cerniere fe piane spina fissa	34 x 180 zinc.	lunghe	pz	24	1

Cerniere in acciaio a spina fissa.

17160020

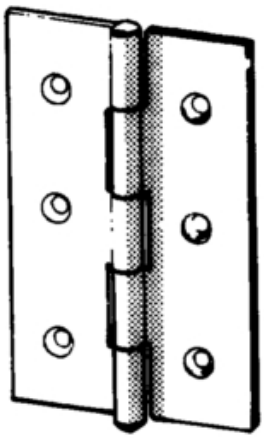

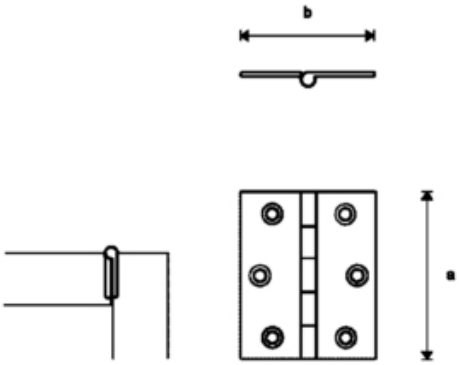

codice	descrizione			u.m.	imb.	m.o.
1.402.506	cerniere fe piane spina fissa	25 x 22 grezze	strette	pz	100	1*
4.547.938	cerniere fe piane spina fissa	40 x 40 grezze	quadre	pz	100	1*
8.293.800	cerniere fe piane spina fissa	50 x 30 grezze	strette	pz	100	1*
5.202.003	cerniere fe piane spina fissa	60 x 31 grezze	strette	pz	100	1*

GALIMBERTI FERRAMENTA
www .galimbertiferramenta.com

CERNIERE PROFILATE

Cerniere realizzate in ottone profilato con spina fissa.

17270010



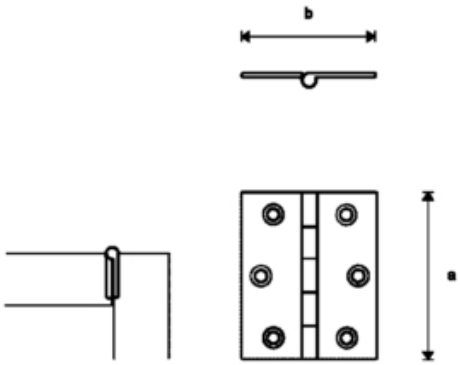

codice	descrizione			u.m.	imb.	m.o.
9.640.962	cerniere profil. piane	40 x 35 bronzate	ottone	pz	24	1
6.595.364	cerniere profil. piane	40 x 40 bronzate	ottone	pz	24	1
5.669.646	cerniere profil. piane	50 x 40 bronzate	ottone	pz	24	1
8.015.150	cerniere profil. piane	60 x 50 bronzate	ottone	pz	24	24
2.824.598	cerniere profil. piane	70 x 55 bronzate	ottone	pz	24	1
3.977.408	cerniere profil. piane	35 x 35 nich.	ottone	pz	24	24
5.386.284	cerniere profil. piane	40 x 30 nich.	ottone	pz	24	24
4.056.003	cerniere profil. piane	40 x 40 nich.	ottone	pz	24	1
2.992.532	cerniere profil. piane	50 x 40 nich.	ottone	pz	24	1
2.641.928	cerniere profil. piane	60 x 50 nich.	ottone	pz	24	1
9.954.953	cerniere profil. piane	70 x 55 nich.	ottone	pz	24	1
7.431.913	cerniere profil. piane	25 x 25 oro s.	ottone	pz	24	1
3.947.678	cerniere profil. piane	30 x 30 oro s.	ottone	pz	24	1
3.864.340	cerniere profil. piane	35 x 35 oro s.	ottone	pz	24	1
2.613.628	cerniere profil. piane	40 x 30 oro s.	ottone	pz	24	1
1.707.113	cerniere profil. piane	40 x 35 oro s.	ottone	pz	24	1
3.303.023	cerniere profil. piane	40 x 40 oro s.	ottone	pz	24	1
7.918.568	cerniere profil. piane	50 x 40 oro s.	ottone	pz	24	1
2.154.725	cerniere profil. piane	50 x 50 oro s.	ottone	pz	24	1
3.541.630	cerniere profil. piane	60 x 50 oro s.	ottone	pz	24	1
5.102.334	cerniere profil. piane	70 x 55 oro s.	ottone	pz	24	1
6.969.653	cerniere profil. piane	50 x 50 bronzate	ottone	pz	24	24

GALIMBERTI FERRAMENTA
www .galimbertiferramenta.com

17270020



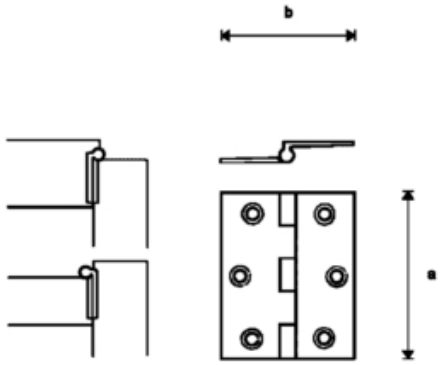

codice	descrizione			u.m.	imb.	m.o.
6.690.472	cerniere profil. mezza curva	40 x 35 bronzate	ottone	pz	24	1
2.789.330	cerniere profil. mezza curva	40 x 40 bronzate	ottone	pz	24	1
1.226.751	cerniere profil. mezza curva	50 x 40 bronzate	ottone	pz	24	1
6.069.612	cerniere profil. mezza curva	70 x 55 bronzate	ottone	pz	24	24
3.493.014	cerniere profil. mezza curva	40 x 35 nich.	ottone	pz	24	1
7.094.156	cerniere profil. mezza curva	40 x 40 nich.	ottone	pz	24	1
1.652.406	cerniere profil. mezza curva	50 x 40 nich.	ottone	pz	24	1
5.227.259	cerniere profil. mezza curva	35 x 35 oro s.	ottone	pz	24	1
3.347.966	cerniere profil. mezza curva	40 x 35 oro s.	ottone	pz	24	1
2.162.577	cerniere profil. mezza curva	40 x 40 oro s.	ottone	pz	24	1
5.940.752	cerniere profil. mezza curva	50 x 40 oro s.	ottone	pz	24	1
6.862.732	cerniere profil. mezza curva	50 x 50 oro s.	ottone	pz	24	1
1.835.014	cerniere profil. mezza curva	60 x 50 oro s.	ottone	pz	24	1
1.601.787	cerniere profil. mezza curva	70 x 55 oro s.	ottone	pz	24	24

17270030

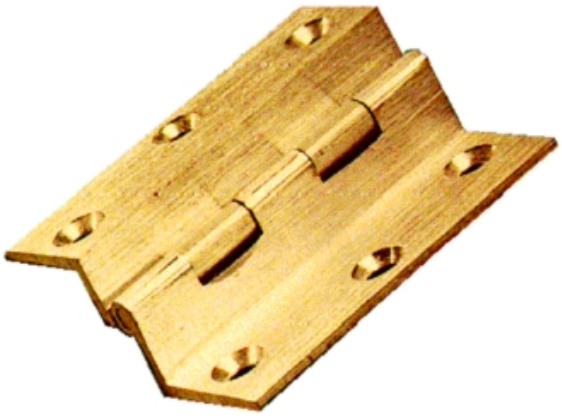

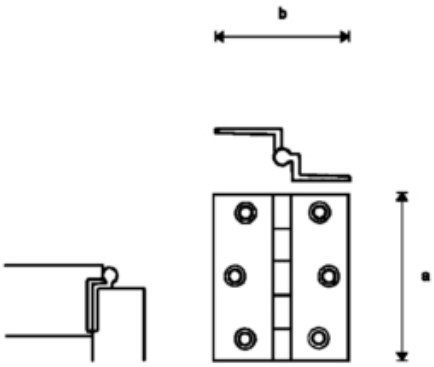

codice	descrizione			u.m.	imb.	m.o.
3.499.399	cerniere profil. doppia curva	40 x 40 bronzate	ottone	pz	24	1
9.278.851	cerniere profil. doppia curva	50 x 40 bronzate	ottone	pz	24	24
2.842.714	cerniere profil. doppia curva	40 x 35 oro s.	ottone	pz	24	1
6.189.501	cerniere profil. doppia curva	40 x 40 oro s.	ottone	pz	24	1
4.421.870	cerniere profil. doppia curva	50 x 40 oro s.	ottone	pz	24	1
1.613.766	cerniere profil. doppia curva	50 x 50 oro s.	ottone	pz	24	1
6.048.068	cerniere profil. doppia curva	60 x 50 oro s.	ottone	pz	24	1
4.966.074	cerniere profil. doppia curva	70 x 55 oro s.	ottone	pz	24	1

GALIMBERTI FERRAMENTA
www .galimbertiferramenta.com

CERNIERE PROFILATE REGOLABILI

Cerniere realizzate in ottone profilato con piastrina regolabile in altezza per il fissaggio alla spalla.

16390010



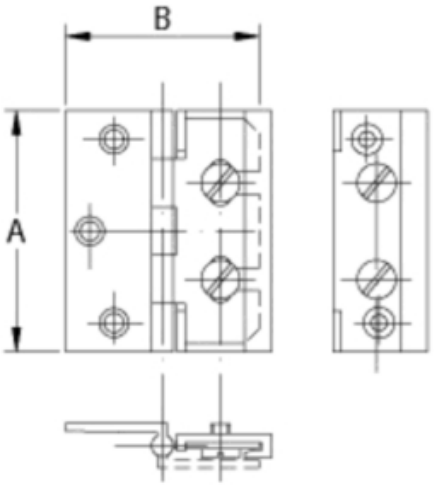

codice	descrizione			u.m.	imb.	m.o.
8.554.390	cerniere regolabili m.curva ot	40 x 40 oro s.	bordi quadri	pz	50	1

Cerniere realizzate in ottone profilato con piastrina regolabile in altezza per il fissaggio alla spalla.

16390011



codice	descrizione			u.m.	imb.	m.o.
2.719.115	cerniere regolabili m.curva ot	50 x 40 oro s.	astuccio bordi tondi	pz	50	1

Cerniere realizzate in ottone profilato con piastrina regolabile in altezza per il fissaggio alla spalla.

GALIMBERTI FERRAMENTA
www .galimbertiferramenta.com

16390013



codice	descrizione			u.m.	imb.	m.o.
6.868.802	cerniere regolabili d.curva ot	50 x 40 oro s.	astuccio bordi tondi	pz	50	1

Cerniere realizzate in ottone profilato con piastrina tonda regolabile in altezza per il fissaggio alla spalla.

16390050



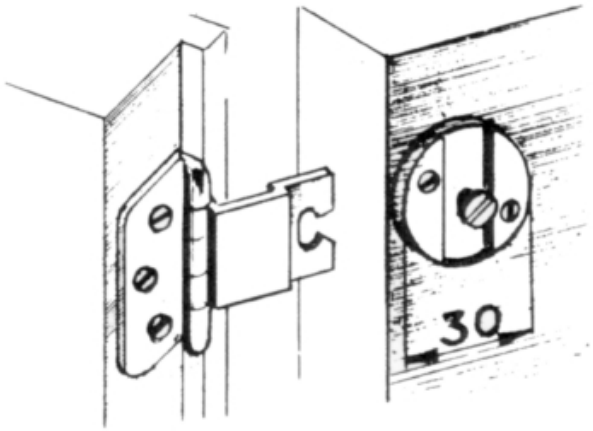

codice	descrizione			u.m.	imb.	m.o.
6.578.619	cerniere 321 regolabili ot	40 x 40	profilate	pz	50	50

GALIMBERTI FERRAMENTA
www .galimbertiferramenta.com

CERNIERE SPINA LEVARE

Cerniere realizzate in acciaio con spina a terminali sferici sfilabile.

17380010

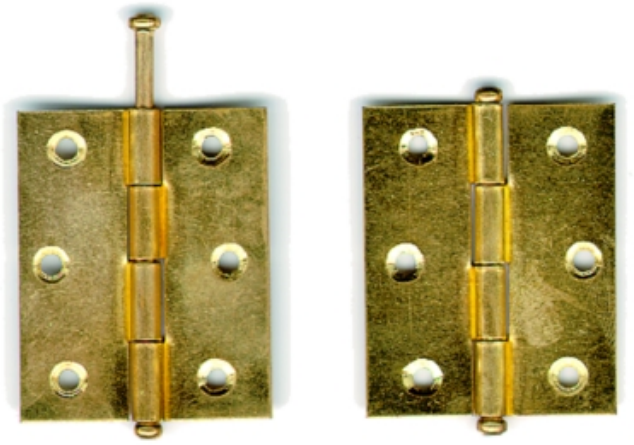

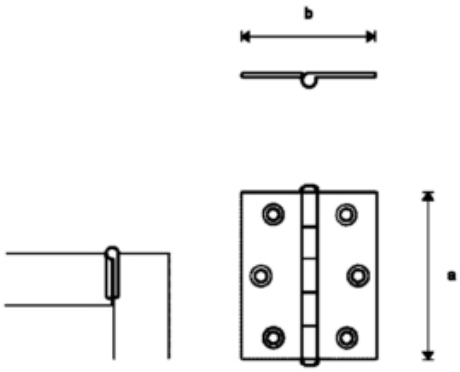

codice	descrizione			u.m.	imb.	m.o.
7.365.379	cerniere fe spina levare piane	30 x 30 ottonate	c/pomoli sferici	pz	24	1*
3.041.345	cerniere fe spina levare piane	35 x 35 ottonate	c/pomoli sferici	pz	24	1*
2.164.076	cerniere fe spina levare piane	40 x 40 ottonate	c/pomoli sferici	pz	24	1*
3.722.664	cerniere fe spina levare piane	50 x 40 ottonate	c/pomoli sferici	pz	24	1*
2.780.924	cerniere fe spina levare piane	50 x 50 ottonate	c/pomoli sferici	pz	24	1*
4.365.907	cerniere fe spina levare piane	60 x 50 ottonate	c/pomoli sferici	pz	24	1*

GALIMBERTI FERRAMENTA
www .galimbertiferramenta.com

CERNIERE A NASTRO

Cerniera a nastro con fori svasati.

15510010

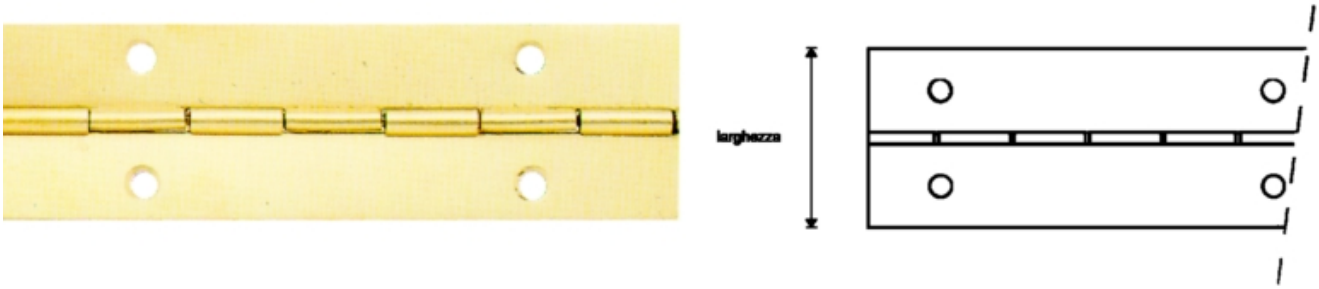

codice	descrizione			u.m.	imb.	m.o.
8.952.219	cerniere nastro ottone	16 x 0.7	aste mt. 3.54	pz	150	1*
4.525.745	cerniere nastro ottone	32 x 0.7	aste mt. 3.54	pz	100	1*

GALIMBERTI FERRAMENTA
www .galimbertiferramenta.com

ACCESSORI CERNIERE CLIP

Placche copriala realizzate in acciaio nichelato da utilizzare con cerniere Clip e/o inserta con collo mm. 0 (non utilizzabili con cerniere apertura 170°).
A richiesta sono fornibili con logo personalizzato serigrafato (minimo 1000 pz.)

16901750



codice	descrizione			u.m.	imb.	m.o.
2.466.422	placche ali cliptop s/logo	piane nich.	107°/110°/45°ii/contr	pz	1000	1

Placche copriala realizzate in acciaio nichelato da utilizzare con cerniere Clip e/o inserta con collo mm. 9/17 (non utilizzabili con cerniere apertura 170°).
A richiesta sono fornibili con logo personalizzato serigrafato (minimo 1000 pz.)

16901760



codice	descrizione			u.m.	imb.	m.o.
4.432.142	placche ali cliptop s/logo	c/collo nich.	107°/110°/120°	pz	1000	1

Placche di copertura per lo scodellino delle cerniere Clip realizzate in acciaio nichelato.

GALIMBERTI FERRAMENTA
www .galimbertiferramenta.com

16901770



codice	descrizione			u.m.	imb.	m.o.
6.145.996	placche scodellini clip top	107°/120° nich.	x cerniere clip top	pz	50	1

GALIMBERTI FERRAMENTA
www .galimbertiferramenta.com

ACCESSORI CERNIERE SERIE S

Placchette copriala realizzate in materiale plastico.
Utilizzabili con tutte le cerniere serie S200, S210, S400.

16830998



codice	descrizione			u.m.	imb.	m.o.
2.498.331	placche ali cern.serie s	neutre pl. nero	x serie s200 s400	pz	300	1

Placchette di copertura dello scodellino.
Realizzate in acciaio.
Utilizzabili con tutte le cerniere serie S200, S210.

16830999



codice	descrizione			u.m.	imb.	m.o.
6.902.711	placche scodellini cerniere	serie s nich.	x serie s200	pz	600	3000

GALIMBERTI FERRAMENTA
www .galimbertiferramenta.com

BASI CERNIERE CLIP

Materiale: Acciaio, nichelato
Montaggio con viti per truciolari diam. 3,5 e diam. 4,0
Con regolazione verticale ad eccentrico ±2mm
Terzo foro per bloccaggio della basetta alla spalla.

16901600



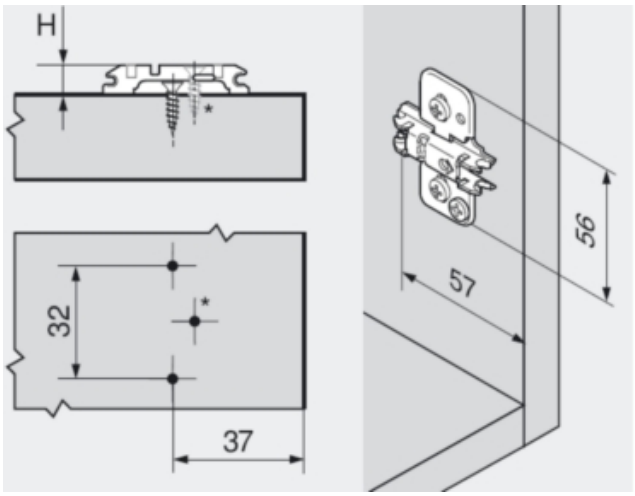

codice	descrizione			u.m.	imb.	m.o.
2.767.147	basi clip croce acciaio ev	mm. 0 nich.	da avvitare c/eccentr	pz	50	1
1.646.610	basi clip croce acciaio ev	mm. 3 nich.	da avvitare c/eccentr	pz	50	1

Materiale: Zinco, nichelato
Montaggio con viti per truciolari diam. 3,5 e diam. 4,0
Con regolazione verticale ±2mm
Terzo foro per bloccaggio della basetta alla spalla.

16901610



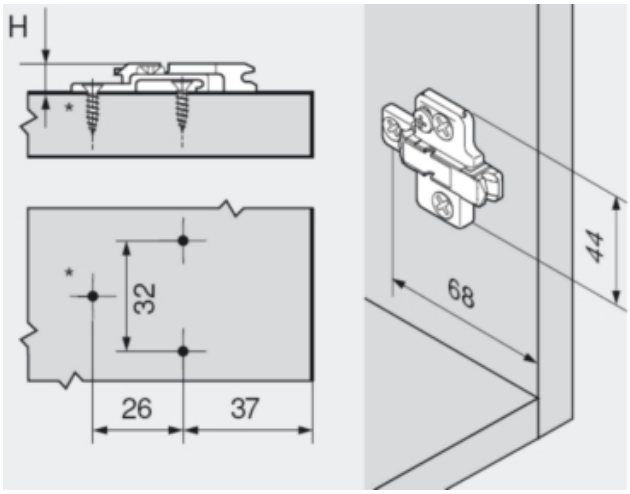

codice	descrizione			u.m.	imb.	m.o.
7.776.069	basi clip croce zama rve	mm. 6 nich.	da avvitare foro euro	pz	50	1

Materiale: acciaio nichelato
Montaggio con viti euo preinserite.
Con regolazione verticale ±3mm

GALIMBERTI FERRAMENTA
www .galimbertiferramenta.com

16901620



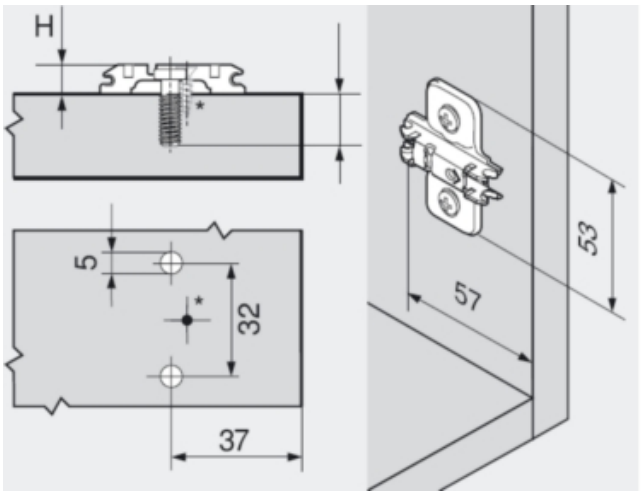

codice	descrizione			u.m.	imb.	m.o.
9.997.226	basi clip croce acciaio le	mm. 0 nich.	viti euro mm. 11.5	pz	50	500

Materiale: Zinco, nichelato
Con regolazione verticale a eccentrico ±2mm
Montaggio con viti per truciolare con testa speciale (fornite con la base)

16901630



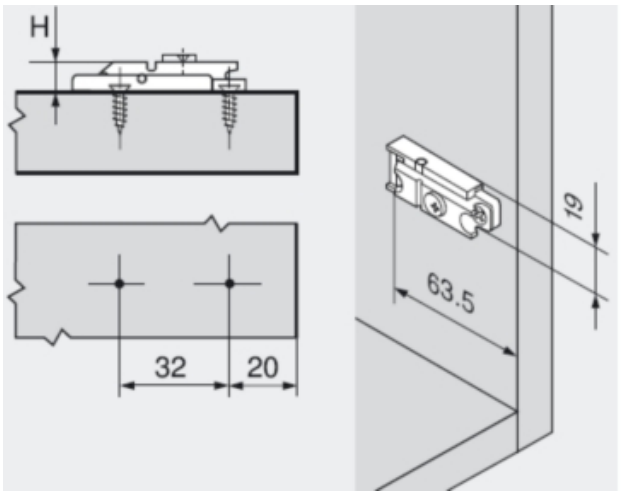

codice	descrizione			u.m.	imb.	m.o.
6.791.254	basi clip diritte zama ev	mm. 0 nich.	da avvitare c/eccentr	pz	50	250*

Materiale: Zinco, nichelato
Montaggio con viti per truciolari diam. 3,5.
Con regolazione verticale ±2mm

16901640

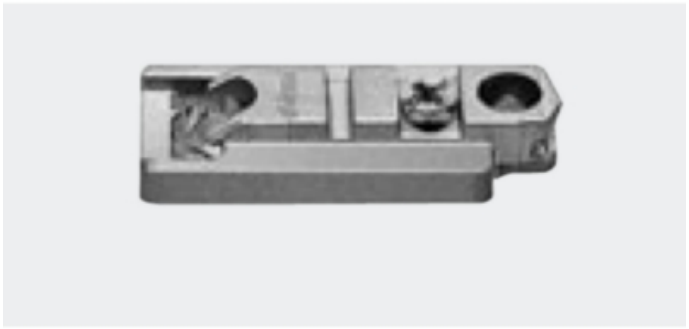

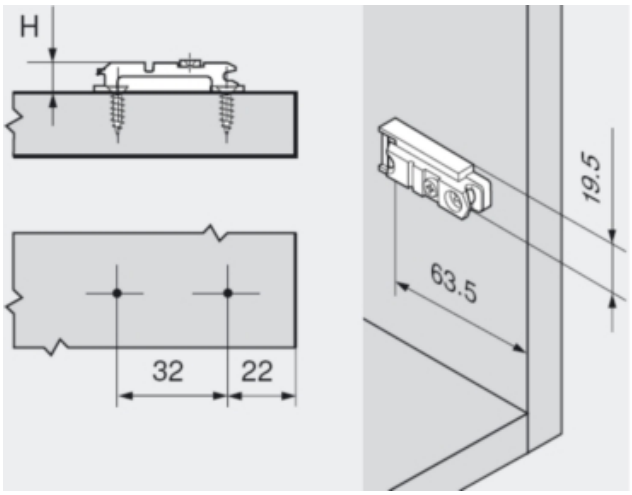

codice	descrizione			u.m.	imb.	m.o.
7.032.158	basi clip diritte acciaio rv	mm. 0 nich.	da avvitare	pz	50	1*

Cuneo +5°
Materiale: Zinco, nichelato
Adatto per piastrine di montaggio cliap foratura 37 x 32 in zama o in acciaio
Montaggio con viti per truciolare ø3,5mm e ø4mm.

16901700

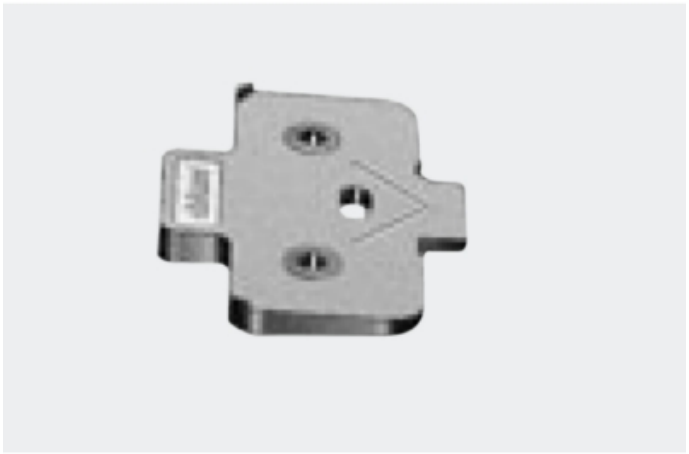

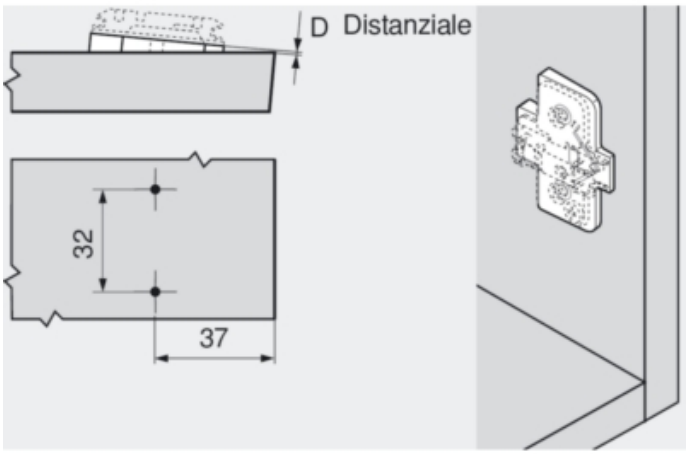

codice	descrizione			u.m.	imb.	m.o.
6.199.340	basi clip cunei inclinati +5°	mm. 0.8 nich.	da avvitare	pz	50	1
6.031.916	basi clip cunei inclinati +5°	mm. 3 nich.	da avvitare	pz	50	1
7.770.463	basi clip cunei inclinati +5°	mm. 6 nich.	da avvitare	pz	50	1

Cuneo -5°
Materiale: Zinco, nichelato
Adatto per piastrine di montaggio cliap foratura 37 x 32 in zama o in acciaio
Montaggio con viti per truciolare ø3,5mm e ø4mm.

GALIMBERTI FERRAMENTA
www .galimbertiferramenta.com

16901710



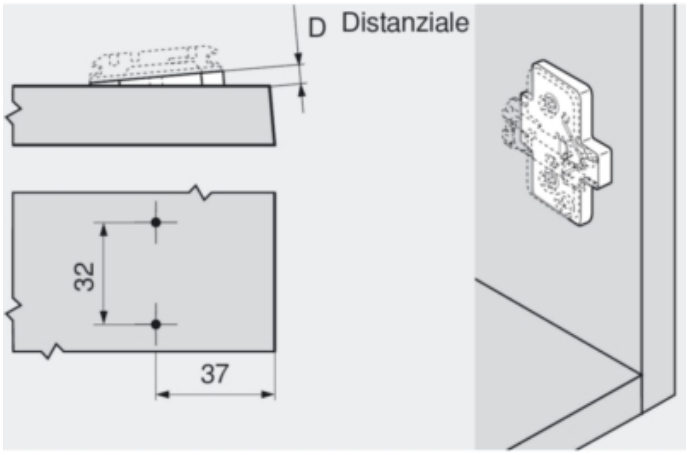

codice	descrizione			u.m.	imb.	m.o.
4.831.778	basi clip cunei inclinati -5°	mm. 6 nich.	da avvitare	pz	50	1

GALIMBERTI FERRAMENTA
www .galimbertiferramenta.com

BASI CERNIERE MODUL

Materiale: Zinco, nichelato
Montaggio con viti per truciolari diam. 3,5 e diam. 4,0
Con regolazione verticale ±2mm
Terzo foro per bloccaggio della basetta alla spalla.

16902100



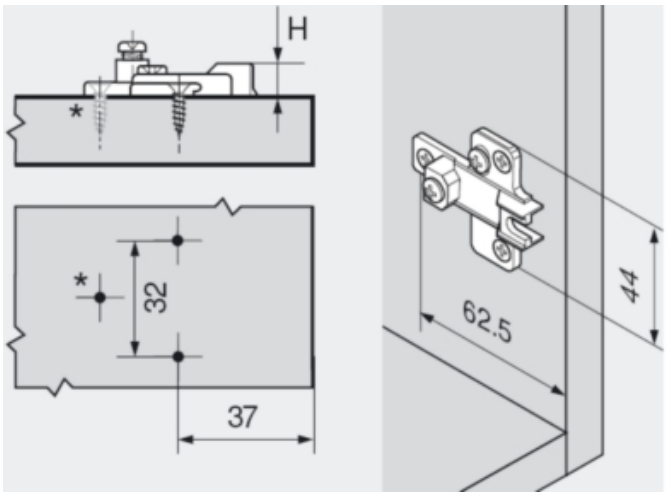

codice	descrizione			u.m.	imb.	m.o.
8.528.612	basi modul zama regolabili	mm. 0 nich.	da avvitare	pz	50	250

GALIMBERTI FERRAMENTA
www .galimbertiferramenta.com

BASI CERNIERE SERIE S FISSAGGIO A SCATTO

Basi a farfalla con fissaggio a scatto.La regolazione verticale +/- 2 mm. e quella frontale sono realizzate attraverso eccentrici e permettono una perfetta calibratura della posizione delle ante dopo il loro fissaggio alle spalle del mobile.Il fissaggio a scatto della cerniera permette un rapido montaggio e smontaggio delle antine.
Predisposte con fori per viti truciolare.

16830600

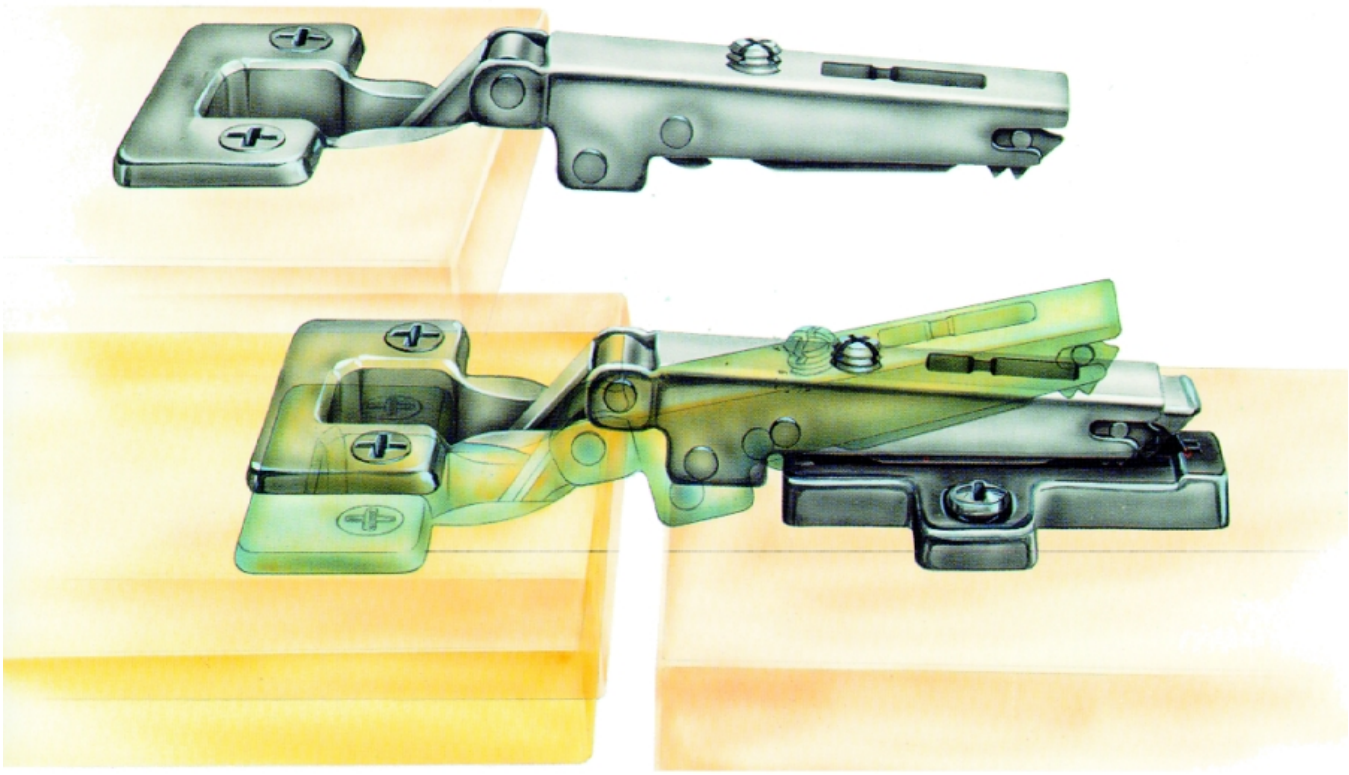

montaggio rapido a scatto



codice	descrizione			u.m.	imb.	m.o.
6.005.184	basi 2ev domi f. 37 x 32	mm. 0 nich.	eccentrico avvitare	pz	50	1
8.152.534	basi 2ev domi f. 37 x 32	mm. 3 nich.	eccentrico avvitare	pz	50	1

Basi a farfalla in acciaio con fissaggio a scatto.La regolazione verticale +/- 2 mm. è realizzata attraverso le asole di fissaggio alla spalla..Il fissaggio a scatto permette un rapido montaggio e smontaggio delle antine.
Predisposte con fori per viti truciolare.

GALIMBERTI FERRAMENTA
www .galimbertiferramenta.com

16830610

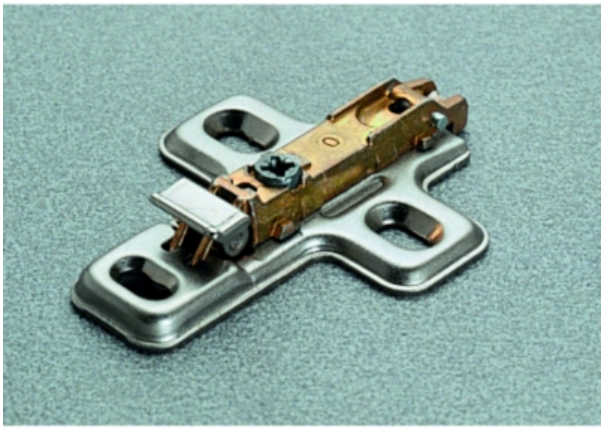

codice	descrizione			u.m.	imb.	m.o.
7.582.844	basi 2lv domi f. 37 x 32	mm. 0 nich.	lamiera avvitare	pz	50	300
1.355.697	basi 2lv domi f. 37 x 32	mm. 3 nich.	lamiera avvitare	pz	50	300

Basi a farfalla in acciaio con fissaggio a scatto.La regolazione verticale +/- 2 mm. è realizzata attraverso le asole di fissaggio alla spalla..Il fissaggio a scatto permette un rapido montaggio e smontaggio delle antine.
Con viti euro per foro diametro mm. 5 preinserite.

16830612

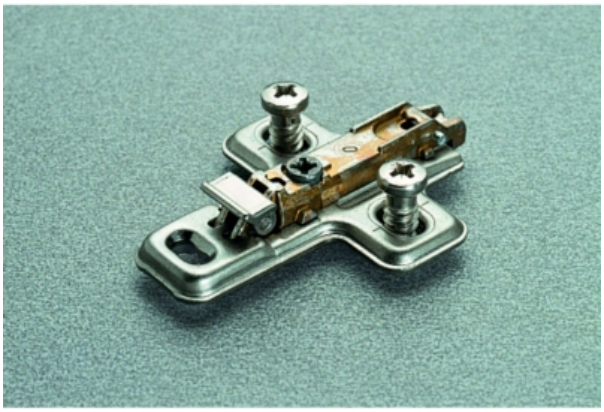

codice	descrizione			u.m.	imb.	m.o.
2.883.113	basi 2le domi f. 37 x 32	mm. 0 nich.	lamiera viti euro	pz	50	300
2.117.812	basi 2le domi f. 37 x 32	mm. 3 nich.	lamiera viti euro	pz	50	300

Basi a farfalla in acciaio con fissaggio a scatto.La regolazione verticale +/- 2 mm. è realizzata attraverso le asole di fissaggio alla spalla..Il fissaggio a scatto permette un rapido montaggio e smontaggio delle antine.
Con bussole ad espansione diam. 5 mm. premontate e viti preinserite.

GALIMBERTI FERRAMENTA
www .galimbertiferramenta.com

16830615

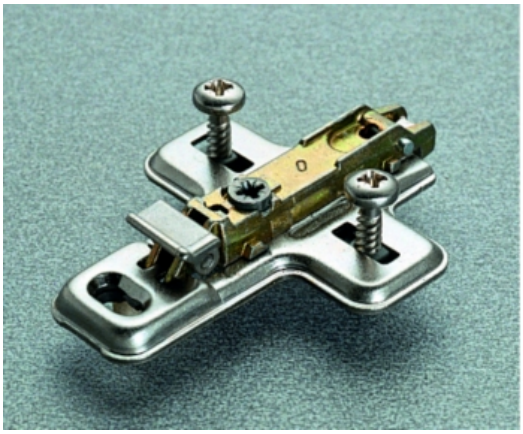

codice	descrizione			u.m.	imb.	m.o.
1.217.230	basi 2lh domi f. 37 x 32	mm. 0 nich.	lamiera bussole mm. 5	pz	50	300
7.496.431	basi 2lh domi f. 37 x 32	mm. 3 nich.	lamiera bussole mm. 5	pz	50	300

GALIMBERTI FERRAMENTA
www .galimbertiferramenta.com

BASI CERNIERE SERIE S FISSAGGIO A VITE

Basi a farfalla con fissaggio vite.La regolazione verticale +/- 2 mm. gestita con eccentrico permette una perfetta calibratura della posizione dell'antina dopo il suo montaggio alla spalla.
Predisposte con fori per viti truciolare.

16830510

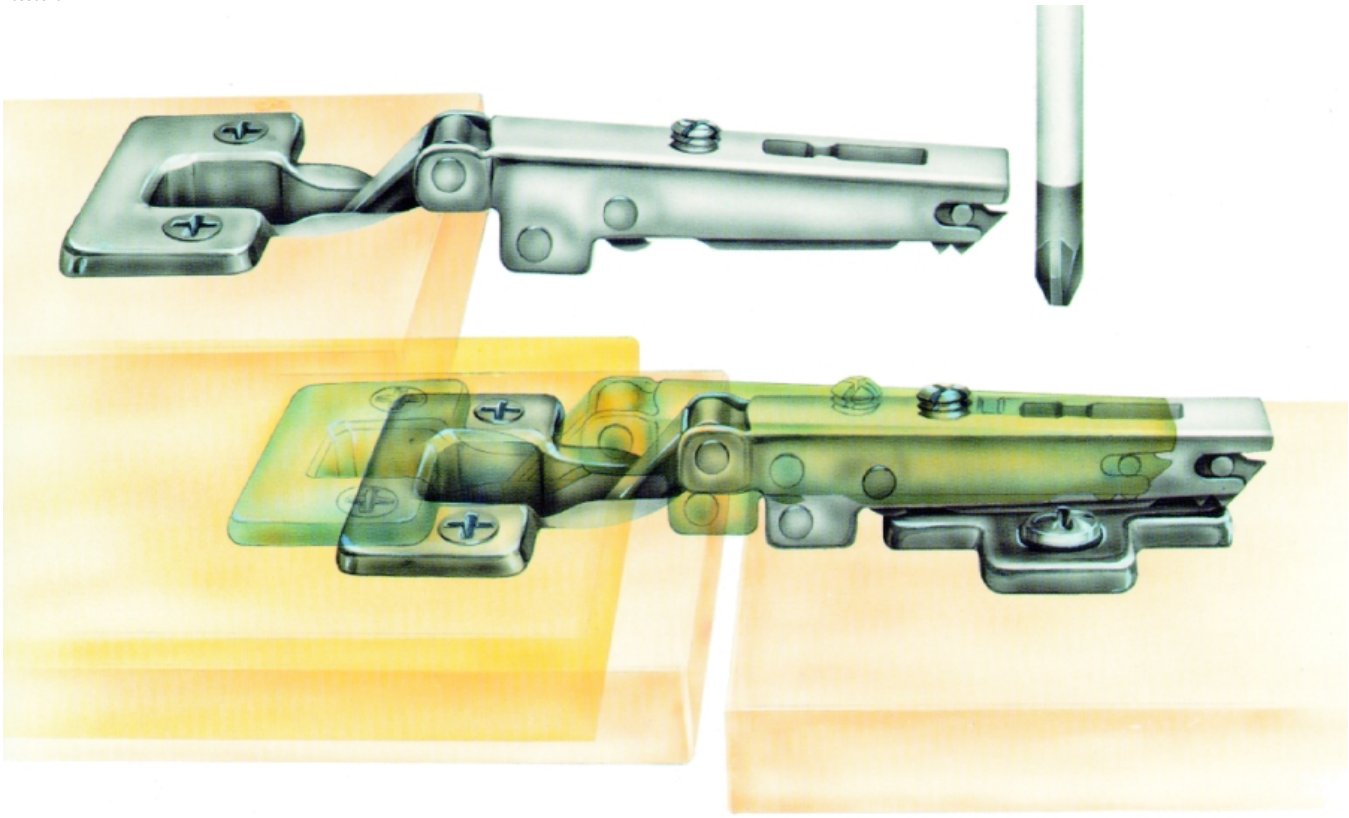

montaggio tradizionale a vite



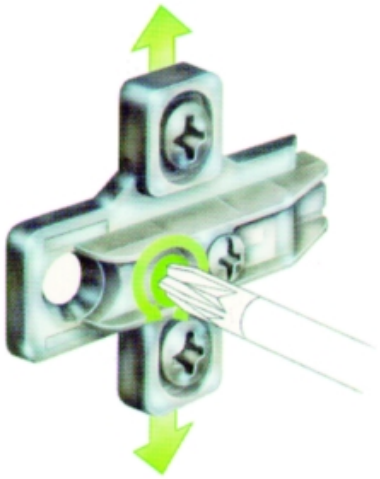

codice	descrizione			u.m.	imb.	m.o.
2.525.075	basi 2ev c/vite f. 37 x 32	mm. 0 nich.	eccen. avvitare	pz	50	1
1.704.365	basi 2ev c/vite f. 37 x 32	mm. 2 nich.	eccen. avvitare	pz	50	1
7.946.240	basi 2ev c/vite f. 37 x 32	mm. 3 nich.	eccen. avvitare	pz	50	1
8.006.516	basi 2ev c/vite f. 37 x 32	mm. 4 nich.	eccen. avvitare	pz	50	1
4.242.857	basi 2ev c/vite f. 37 x 32	mm. 6 nich.	eccen. avvitare	pz	50	1
1.243.888	basi 2ev c/vite f. 37 x 32	mm. 9 nich.	eccen. avvitare	pz	50	1

Basi a farfalla con fissaggio vite.La regolazione verticale +/- 2 mm. gestita con eccentrico permette una perfetta calibratura della posizione dell'antina dopo il suo montaggio alla spalla.
Con viti euro per foro diametro mm. 5 preinserite.

GALIMBERTI FERRAMENTA
www .galimbertiferramenta.com

16830511



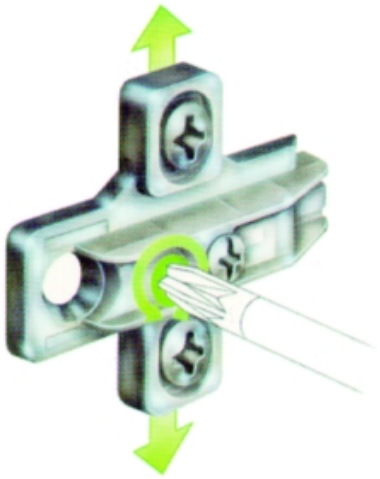

codice	descrizione			u.m.	imb.	m.o.
8.374.967	basi 2ee c/vite f. 37 x 32	mm. 0 nich.	eccen. viti euro	pz	50	600

Basi a farfalla in acciaio stampato con fissaggio a vite.La regolazione verticale +/- 2 mm. è realizzata attraverso le asole di fissaggio alla spalla.
Predisposte con fori per viti truciolare.

16830520

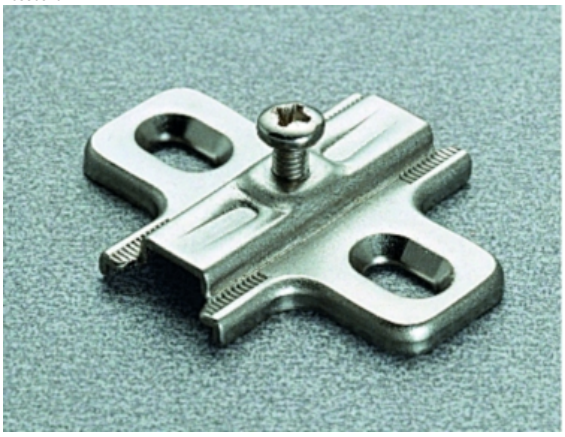

codice	descrizione			u.m.	imb.	m.o.
2.469.508	basi 2lv c/vite f. 37 x 32	mm. 0 nich.	lamiera avvitare	pz	50	1
1.126.310	basi 2lv c/vite f. 37 x 32	mm. 3 nich.	lamiera avvitare	pz	50	1
2.300.900	basi 2lv c/vite f. 37 x 32	mm. 6 nich.	lamiera avvitare	pz	50	600
1.267.501	basi 2lv c/vite f. 37 x 32	mm. -2 nich.	lamiera avvitare	pz	50	1

Basi a farfalla in acciaio stampato con fissaggio a vite.La regolazione verticale +/- 2 mm. è realizzata attraverso le asole di fissaggio alla spalla.
Con viti euro per foro diametro mm. 5 preinserite.

GALIMBERTI FERRAMENTA
www .galimbertiferramenta.com

16830521

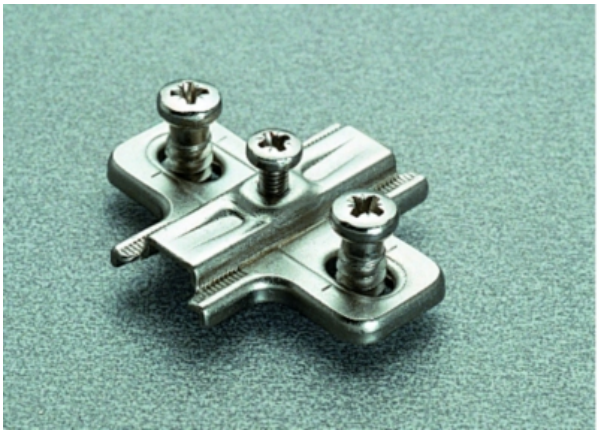

codice	descrizione			u.m.	imb.	m.o.
7.209.222	basi 2le c/vite f. 37 x 32	mm. 0 nich.	lamiera viti euro	pz	50	600
6.043.476	basi 2le c/vite f. 37 x 32	mm. 3 nich.	lamiera viti euro	pz	50	600

Basi a farfalla in acciaio stampato con fissaggio a vite.La regolazione verticale +/- 2 mm. è realizzata attraverso le asole di fissaggio alla spalla. Con bussole ad espansione diam. 5 mm. premontate e viti preinserite.

16830522

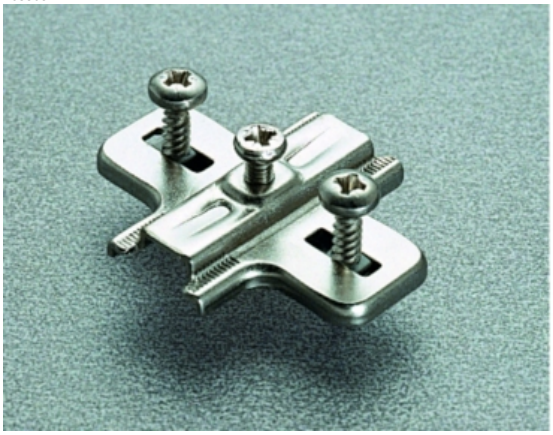

codice	descrizione			u.m.	imb.	m.o.
2.690.018	basi 2lh c/vite f. 37 x 32	mm. 0 nich.	lamiera bussole d. 5	pz	50	1
5.338.375	basi 2lh c/vite f. 37 x 32	mm. 3 nich.	lamiera bussole d. 5	pz	50	1

Basi a farfalla pressofuse in zama con fissaggio a vite.La regolazione verticale +/- 2 mm. è realizzata attraverso le asole di fissaggio alla spalla. Predisposte con fori per viti truciolare.

GALIMBERTI FERRAMENTA
www .galimbertiferramenta.com

16830530

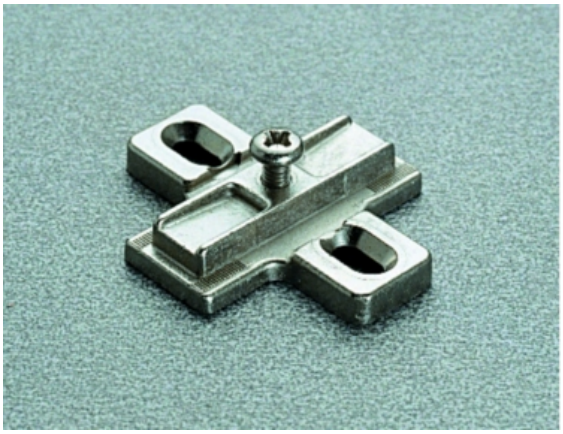

codice	descrizione			u.m.	imb.	m.o.
4.960.003	basi 2zv c/vite f. 37 x 32	mm. 0 nich.	zama avvitare	pz	50	600*
9.873.773	basi 2zv c/vite f. 37 x 32	mm. 3 nich.	zama avvitare	pz	50	600*
7.231.681	basi 2zv c/vite f. 37 x 32	mm. 12 nich.	zama avvitare	pz	50	600

Basi a farfalla pressofuse in zama con fissaggio a vite.La regolazione verticale +/- 2 mm. è realizzata attraverso le asole di fissaggio alla spalla.
Predisposte con fori per viti truciolare.
Versione scaricata da utilizzare con cerniere con controcollo ala corta.

16830532

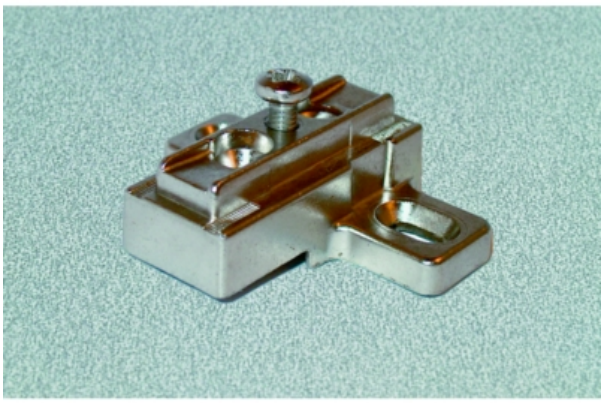

codice	descrizione			u.m.	imb.	m.o.
5.181.490	basi 9zv c/vite scaricate	mm. 9 nich.	zama avvitare	pz	50	1

Basi logitudinali pressofuse in zama con fissaggio a vite.
Predisposte con fori per viti truciolare.

16830550



codice	descrizione			u.m.	imb.	m.o.
5.577.002	basi 4zv c/vite f. 21 + 32	mm. 3 nich.	zama avvitare	pz	50	600

GALIMBERTI FERRAMENTA
www .galimbertiferramenta.com

Basi a farfalla pressofuse in zama con fissaggio a vite.Quattro fori di fissaggio alla spalla.La regolazione verticale +/- 2 mm. è realizzata attraverso le asole di fissaggio alla spalla.
Predisposte con fori per viti truciolare.

16830570

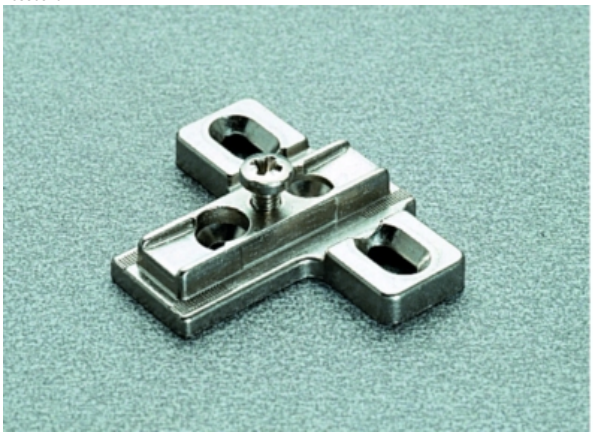

codice	descrizione			u.m.	imb.	m.o.
1.963.854	basi 6zv c/vite f. 28 x 32	mm. 0 nich.	zama avvitare	pz	50	1*
2.054.681	basi 6zv c/vite f. 28 x 32	mm. 3 nich.	zama avvitare	pz	50	600*
1.263.022	basi 6zv c/vite f. 28 x 32	mm. 6 nich.	zama avvitare	pz	50	600

Basi a farfalla in acciaio stampato con fissaggio a vite.Tre fori di fissaggio alla spalla.La regolazione verticale +/- 2 mm. è realizzata attraverso le asole di fissaggio alla spalla.
Predisposte con fori per viti truciolare.

16830580



codice	descrizione			u.m.	imb.	m.o.
5.748.440	basi 6lv c/vite f. 28 x 32	mm. 0 nich.	lamiera avvitare	pz	50	600
2.245.324	basi 6lv c/vite f. 28 x 32	mm. 3 nich.	lamiera avvitare	pz	50	600

GALIMBERTI FERRAMENTA
www .galimbertiferramenta.com

BASI CERNIERE SERIE S INCLINABILI

Basi a farfalla in zama con fissaggio a vite ed inclinazione variabile.Opportunamente accoppiate ai diversi colli delle cerniere offrono innumerevoli soluzioni per il montaggio di ante ad angolo.
Predisposte con fori per viti truciolare.

16830900

per montaggi speciali



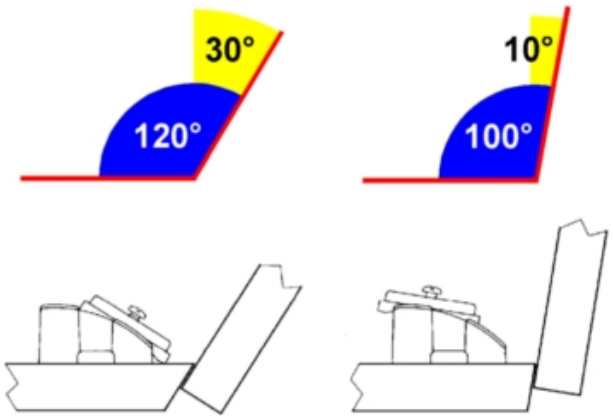

codice	descrizione			u.m.	imb.	m.o.
4.544.517	basi 9zv c/vite inclinabili	+10°/+30° nich.	zama avvitare	pz	50	1

Basi a farfalla in zama con fissaggio a vite ed inclinazione variabile.Opportunamente accoppiate ai diversi colli delle cerniere offrono innumerevoli soluzioni per il montaggio di ante ad angolo.
Predisposte con fori per viti truciolare.

16830910

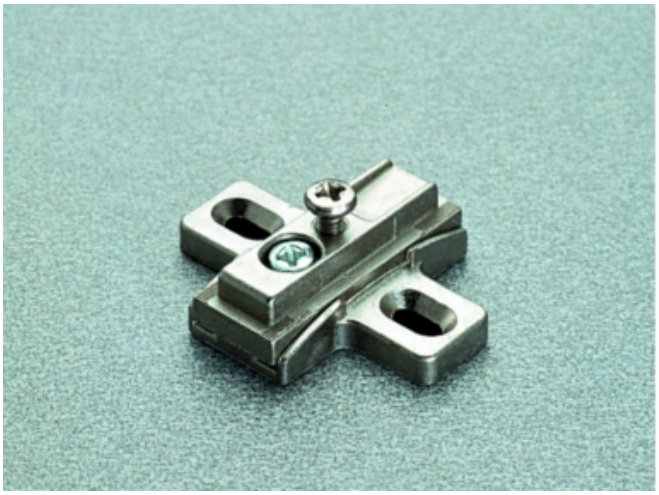

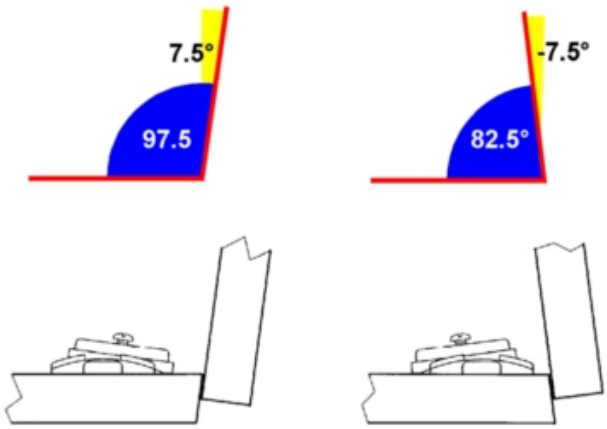

codice	descrizione			u.m.	imb.	m.o.
5.157.372	basi 9zv c/vite inclinabili	-7.5°/+7.5°nich.	zama avvitare	pz	50	1

Basi a farfalla in zama con fissaggio a vite ed inclinazione fissa 15°.Opportunamente accoppiate ai diversi colli delle cerniere offrono innumerevoli soluzioni per il montaggio di ante ad angolo.
Predisposte con fori per viti truciolare.

GALIMBERTI FERRAMENTA
www .galimbertiferramenta.com

16830920

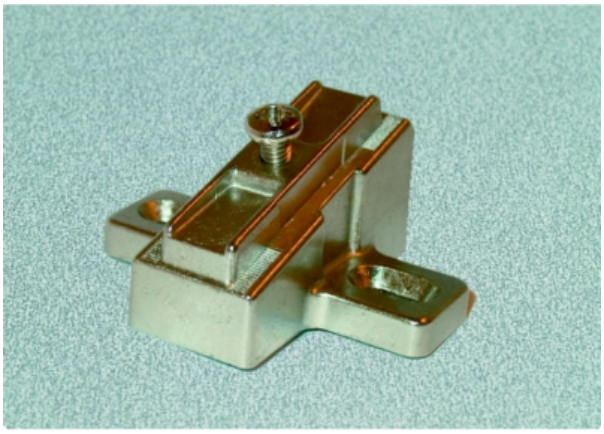

codice	descrizione			u.m.	imb.	m.o.
8.166.654	basi 9zv c/vite inclinate	+/- 15° nich.	zama avvitare	pz	50	600

GALIMBERTI FERRAMENTA
www .galimbertiferramenta.com

CERNIERE FRAME

Base a farfalla con regolazione eccentrica da utilizzare con cerniere Frame.

16830438

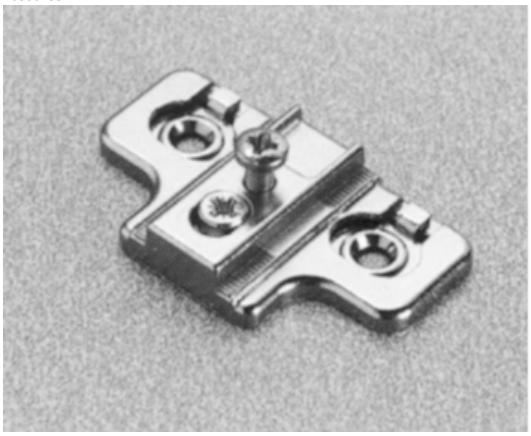

codice	descrizione			u.m.	imb.	m.o.
7.908.811	basi 9ev c/vite frame	mm. 0 nich.	eccen. avvitare	pz	50	1

GALIMBERTI FERRAMENTA
www .galimbertiferramenta.com

CERNIERE CLIP MOTION

Cerniera interamente metallica, nichelata
Cerniera per grandi sormonti con fianchi molto spessi del corpo mobile.
Angolo di apertura 110°
3 versioni con diverso funzioamento in chiusura:
- con BLUMOTION integrato (disattivabile con l'azionamento di un pulsante)
- con chiusura automatica (molla)
- senza molla (per l'ulizzo con cricchetti a spinta)
Comoda regolazione della profondità mediante vite filettata
Montaggio e smontaggio dell'anta sul/dal corpo mobile senza attrezzi
Regolazione tridimensionale (con relativa piastrina di premontaggio)
Con INSERTA montaggio senza attrezzi del fondello

16901510

Fuga minima per ante con bordi stondati (R = 1 mm) nella predisposizione di fabbrica



	Spessore anta												
	16	18	19	20	21	22	23	24	25	26	28	30	32
3	0.5	0.8	1.0	1.2	1.5	1.8	2.2	2.7	3.5	4.3	Si consiglia una prova di battuta		
4	0.5	0.8	1.0	1.2	1.4	1.7	2.0	2.5	3.1	3.8			
5	0.5	0.8	0.9	1.2	1.4	1.7	2.0	2.4	2.9	3.4			
6	0.5	0.8	0.9	1.2	1.3	1.6	1.9	2.3	2.7	3.2			
7	0.5	0.8	0.9	1.1	1.3	1.6	1.9	2.2	2.6	3.0			
In aggiunta con regolazione laterale di + 2 mm													
	+0.2	+0.4	+0.4	+0.5	+0.5	+0.5	+0.5	+0.5	+0.5	+0.5			

Campi di regolazione



max. ± 3,0 mm ± 2,0 mm + 3,0 mm

Vedere piastrine di premontaggio - 2,0 mm



Montaggio a vite

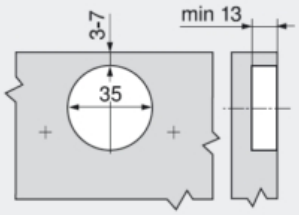

Montaggio INSERTA/a pressione

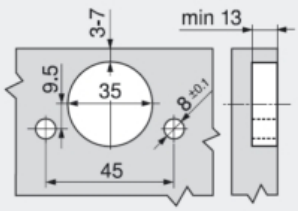

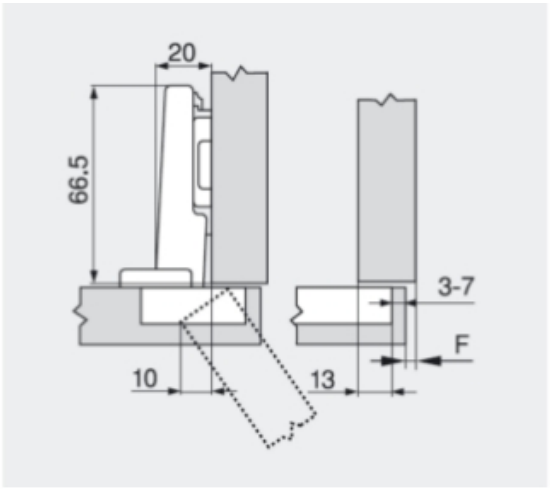

Distanza fondello

	Battuta anta - sormonto													
	7	8	9	10	11	12	13	14	15	16	17	18	19	20
0										3	4	5	6	7
3							3	4	5	6	7			
6				3	4	5	6	7						
9	3	4	5	6	7									
Piastrina di premontaggio														

codice	descrizione			u.m.	imb.	m.o.
5.409.969	cerniere inserta 110° s/molla	mm. 0 -18 nich.		pz	50	1
1.116.199	cerniere clip top 110° s/molla	mm. 0 -20 nich.	da avvitare	pz	50	1
7.403.842	cerniere clip top 110° motion	mm. 0 -20 nich.	ammortizz. blumotion	pz	50	1
2.498.096	cerniere inserta 110° motion	mm. 0 -20 nich.	ammortizz. blumotion	pz	50	1
1.137.682	cerniere clip top 110° c/molla	mm. 0 -20 nich.	da avvitare	pz	50	1
9.268.074	cerniere inserta 110° c/molla	mm. 0 -20 nich.	special	pz	50	1

Cerniera interamente metallica, nichelata
Angolo di apertura 110°
3 versioni con diverso funzioamento in chiusura:
- con BLUMOTION integrato (disattivabile con l'azionamento di un pulsante)
- con chiusura automatica (molla)
- senza molla (per l'ulizzo con cricchetti a spinta)
Comoda regolazione della profondità mediante vite filettata
Montaggio e smontaggio dell'anta sul/dal corpo mobile senza attrezzi
Regolazione tridimensionale (con relativa piastrina di premontaggio)
Con INSERTA montaggio senza attrezzi del fondello

16901520

Fuga minima per ante con bordi stondati (R = 1 mm) nella predisposizione di fabbrica



	Spessore anta											
	16	18	19	20	21	22	23	24	25	26	28	30	32
3	0.5	0.8	1.0	1.2	1.5	1.8	2.2	2.7	3.5	4.3	Si consiglia una prova di battuta		
4	0.5	0.8	1.0	1.2	1.4	1.7	2.0	2.5	3.1	3.8			
5	0.5	0.8	0.9	1.2	1.4	1.7	2.0	2.4	2.9	3.4			
6	0.5	0.8	0.9	1.2	1.3	1.6	1.9	2.3	2.7	3.2			
7	0.5	0.8	0.9	1.1	1.3	1.6	1.9	2.2	2.6	3.0			
In aggiunta con regolazione laterale di + 2 mm													
	+0.2	+0.4	+0.4	+0.5	+0.5	+0.5	+0.5	+0.5	+0.5	+0.5			

Campi di regolazione



max. ± 3,0 mm | ± 2,0 mm | + 3,0 mm

Vedere piastrine di premontaggio | - 2,0 mm



Montaggio a vite

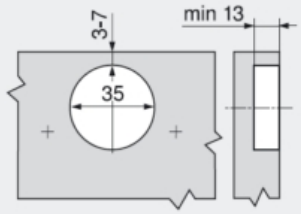

Montaggio INSERTA/a pressione

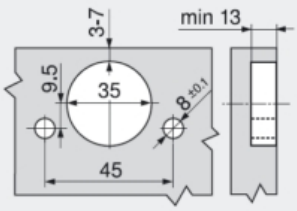

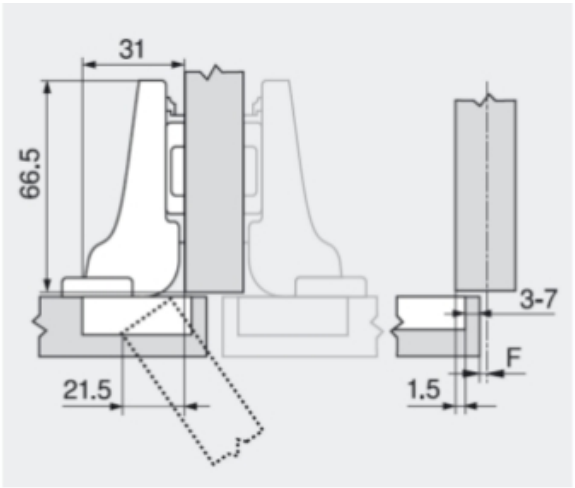

Distanza fondello

	Battuta anta - sormonto													
	-4.5	-3.5	-2.5	-1.5	-0.5	0.5	1.5	2.5	3.5	4.5	5.5	6.5	7.5	8.5
0										3	4	5	6	7
3							3	4	5	6	7			
6				3	4	5	6	7						
9	3	4	5	6	7									
Piastrina di premontaggio														

codice	descrizione			u.m.	imb.	m.o.
3.031.254	cerniere clip top 110° s/molla	mm. 9 nich.	da avvitare	pz	50	1
1.054.934	cerniere clip top 110° motion	mm. 9 nich.	ammortizz. blumotion	pz	50	1
5.124.428	cerniere inserta 110° motion	mm. 9 nich.	ammortizz. blumotion	pz	50	1
1.519.075	cerniere clip top 110° c/molla	mm. 9 nich.	da avvitare	pz	50	1
8.759.382	cerniere inserta 110° c/molla	mm. 9 nich.		pz	50	1

Cerniera interamente metallica, nichelata
Angolo di apertura 110°
3 versioni con diverso funzioamento in chiusura:
- con BLUMOTION integrato (disattivabile con l'azionamento di un pulsante)
- con chiusura automatica (molla)
- senza molla (per l'ulizzo con cricchetti a spinta)
Comoda regolazione della profondità mediante vite filettata
Montaggio e smontaggio dell'anta sul/dal corpo mobile senza attrezzi
Regolazione tridimensionale (con relativa piastrina di premontaggio)
Con INSERTA montaggio senza attrezzi del fondello

GALIMBERTI FERRAMENTA
www .galimbertiferramenta.com

16901530

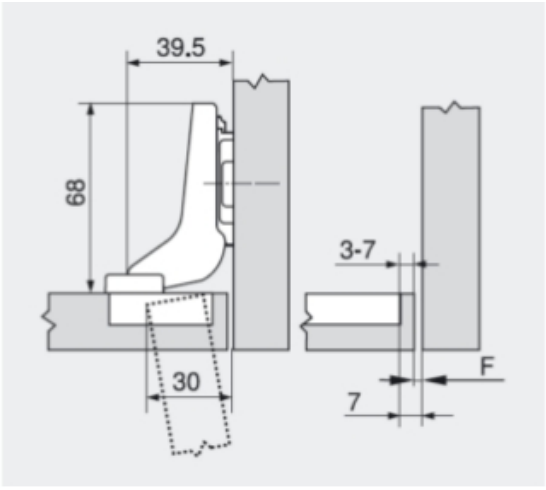

Distanza fondello

	Battuta anta - sormonto											
								-4	-3	-2	-1	0
0								3	4	5	6	7
3												
6												
9												
↳	Piastrina di premontaggio											

codice	descrizione			u.m.	imb.	m.o.
5.189.229	cerniere clip top 110° s/molla	mm. 17 nich.	da avvitare	pz	50	1
7.839.580	cerniere clip top 110° motion	mm. 17 nich.	ammortizz. blumotion	pz	50	1
7.998.256	cerniere inserta 110° motion	mm. 17 nich.	ammortizz. blumotion	pz	50	1
3.932.056	cerniere clip top 110° c/molla	mm. 17 nich.	da avvitare	pz	50	1
2.533.902	cerniere inserta 110° c/molla	mm. 17 nich.		pz	50	50

Cerniera interamente metallica, nichelata
Angolo di apertura 155°
Per mobili con cassetti o ripiani
estraibili interni
3 versioni con diverso funzioamento in chiusura:
- con BLUMOTION integrato (disattivabile con l'azionamento di un pulsante)
- con chiusura automatica (molla)
- senza molla (per l'ulizzo con cricchetti a spinta)
Comoda regolazione della profondità mediante vite filettata
Montaggio e smontaggio dell'anta sul/dal corpo mobile senza attrezzi
Regolazione tridimensionale (con relativa piastrina di premontaggio)
Con INSERTA montaggio senza attrezzi del fondello

16901550

Battuta obliqua

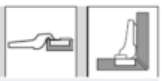

Piastrina di premontaggio 0 mm

Cerniera per battuta mediana
Battuta obliqua perimetrale fino ad uno spessore dell'anta di 19 mm

* 37 mm in caso di piastrina di premontaggio con quota A=37 mm

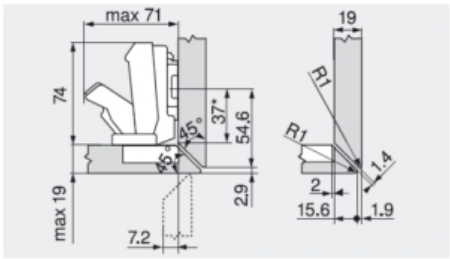

Campi di regolazione



max. ± 3,0 mm ± 2,0 mm + 3,0 mm

Vedere piastrine di premontaggio - 2,0 mm



Fuga minima per ante con bordi stondati (R = 1 mm) nella predisposizione di fabbrica

Fino ad uno spessore anta di 24 mm non è necessaria alcuna fuga.
Per ante con spessore oltre 24 mm e in presenza di una parete accanto al mobile si consiglia una prova di battura.

Montaggio a vite

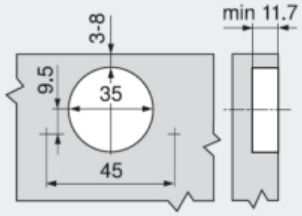

Montaggio INSERTA/a pressione

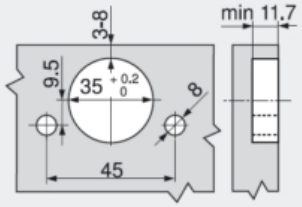

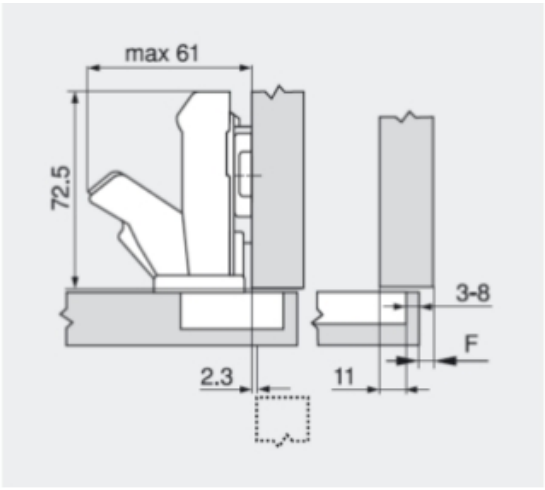

Distanza fondello

	Battuta anta - sormonto														
	5	6	7	8	9	10	11	12	13	14	15	16	17	18	19
0										3	4	5	6	7	8
3							3	4	5	6	7	8			
6				3	4	5	6	7	8						
9	3	4	5	6	7	8									

Piastrina di premontaggio

codice	descrizione			u.m.	imb.	m.o.
7.043.802	cerniere clip top 155° c/molla	mm. 0 nich.	da avvitare	pz	25	1*
5.858.033	cerniere inserta 155° c/molla	mm. 0 nich.		pz	125	1*
1.960.068	paracolpi blumotion cerniere	155°		pz	125	1*

16901560

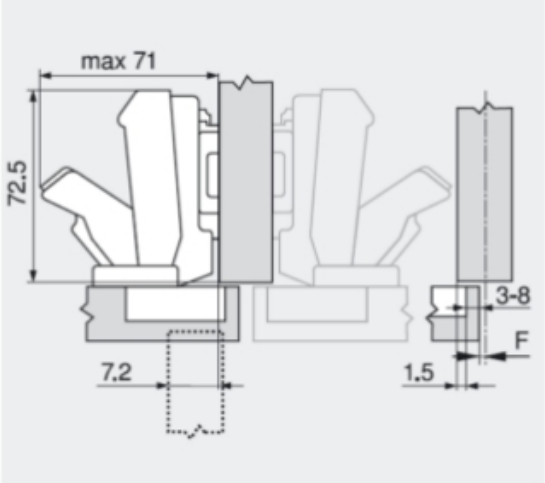

Distanza fondello

	Battuta anta - sormonto												
	-4.5	-1.5	-0.5	0.5	1.5	2.5	3.5	4.5	5.5	6.5	7.5	8.5	9.5
0								3	4	5	6	7	8
3					3	4	5	6	7	8			
6		3	4	5	6	7	8						
9	3	6	7	8									
Piastrina di premontaggio													

codice	descrizione			u.m.	imb.	m.o.
4.178.330	cerniere clip top 155° c/molla	mm. 9 nich.	da avvitare	pz	25	1*
1.960.068	paracolpi blumotion cerniere	155°		pz	125	1*

GALIMBERTI FERRAMENTA
www .galimbertiferramenta.com

CERNIERE CLIP TOP

CLIP top offre, grazie alla regolazione continua in profondità tramite vite eccentrica, una regolazione tridimensionale con un comfort di regolazione migliorato.
Nessuna modifi ca della regolazione della cerniera tridimensionale durante il montaggio o lo smontaggio a clip.
Montaggio e smontaggio dal corpo mobile senza utensili: fino al 60% di tempo risparmiato rispetto ai sistemi di cerniere tradizionali in fase di montaggio anta sul corpo
CLIP: il caratteristico suono che segnala l’avvenuto sicuro innesto
L’appoggio su 3 punti garantisce un fi ssaggio senza gioco.
La versione INSERTA permette il montaggio senza utensili e lo smontaggio pulito delle cerniere dalle ante.
Gamma completa con cerniere per soluzioni a squadra e angolari da -50° a +50°.

Cerniera interamente metallica, nichelata
Angolo di apertura 107°
Comoda regolazione frontale
Con o senza autoscatto (molla)
Montaggio e smontaggio dal corpo mobile senza utensili
Regolazione tridimensionale (con relativa piastrina di fi ssaggio)
Con INSERTA montaggio senza utensili del fondello

TA = Sormonto
TB = Distanza foratura dal filo dell'anta
MD = Altezza nominale della base

GALIMBERTI FERRAMENTA
www .galimbertiferramenta.com

16901000



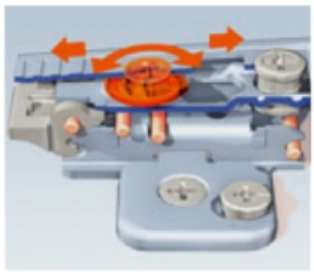







GALIMBERTI FERRAMENTA
www .galimbertiferramenta.com

Fuga minima per ante con bordi stondati (R = 1 mm)



TS	16	18	19	20	22	24	26	28	30	32
3	0.6	1.0	1.3	1.7	2.5	4.1	AV			
4	0.6	1.0	1.3	1.6	2.4	3.7				
5	0.6	1.0	1.2	1.5	2.2	3.5				

TS Spessore anta
TB Larghezza anta
AV Si consiglia una prova di battuta

Campi di regolazione



max. ± 3 mm
vedi piastrine di fissaggio

± 2 mm

+ 3 mm
- 2 mm

Da avvitare

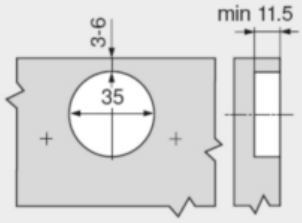

Montaggio a pressione / INSERTA

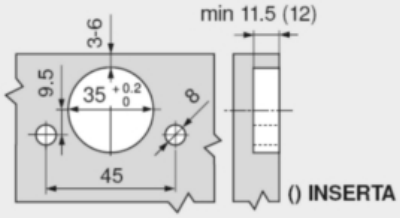

Quote fondello

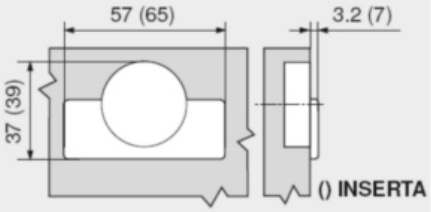

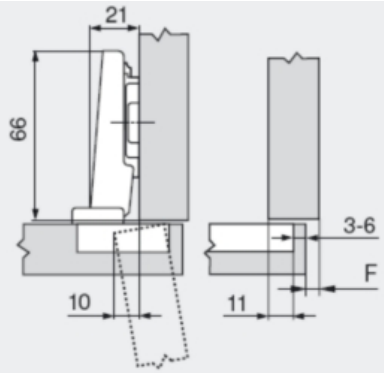

F Fuga

TA

5	6	7	8	9	10	11	12	13	14	15	16	17
TB									3	4	5	6	0
						3	4	5	6				3
			3	4	5	6							6
3	4	5	6										9

MD

TA Battuta anta
TB Larghezza anta
MD Distanza piastrina di fissaggio

codice	descrizione				u.m.	imb.	m.o.
4.024.729	cerniere clip top 107° s/molla	mm.	0 nich.	da avvitare	pz	50	50
5.258.598	cerniere inserta 107° c/molla	mm.	0 nich.		pz	250	250

TA = Sormonto
TB = Distanza foratura dal filo dell'anta
MD = Altezza nominale della base

GALIMBERTI FERRAMENTA
www .galimbertiferramenta.com

16901010

Apertura 107°

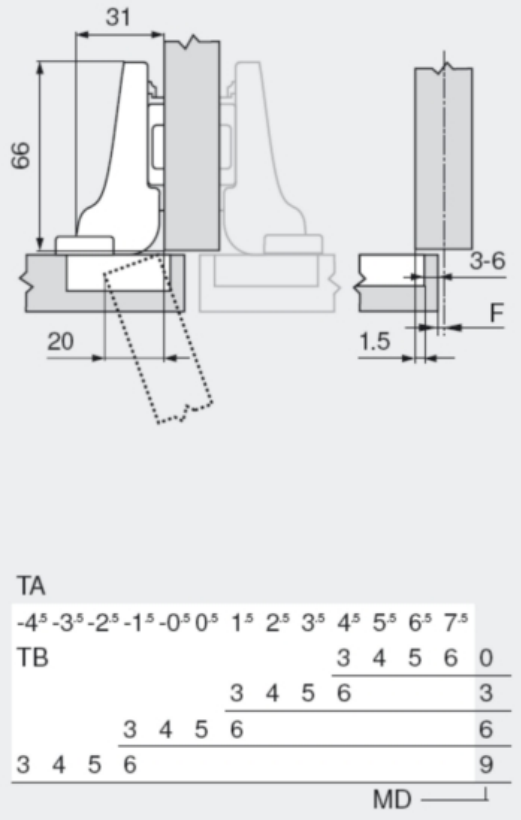

codice	descrizione		u.m.	imb.	m.o.
2.196.787	cerniere inserta 107° c/molla	mm. 9 nich.	pz	250	250

TA = Sormonto
TB = Distanza foratura dal filo dell'anta
MD = Altezza nominale della base

GALIMBERTI FERRAMENTA
www .galimbertiferramenta.com

16901020

Apertura 107°

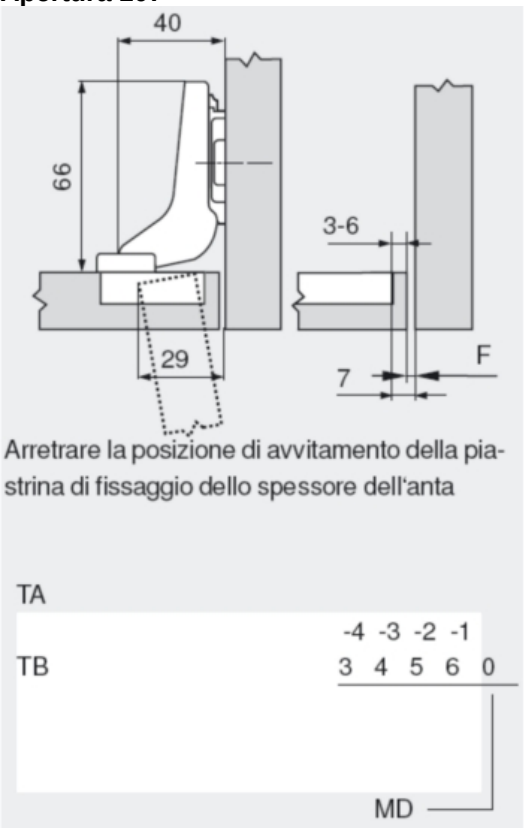

codice	descrizione			u.m.	imb.	m.o.
5.229.062	cerniere clip top 107° c/molla	mm. 17 nich.	da avvitare	pz	50	250

Cerniera interamente metallica, nichelata
Angolo di apertura 120°
Comoda regolazione frontale
Con o senza autoscatto (molla)
Montaggio e smontaggio dal corpo mobile senza utensili
Regolazione tridimensionale (con relativa piastrina di fi ssaggio)
Con INSERTA montaggio senza utensili del fondello

TA = Sormonto
TB = Distanza foratura dal filo dell'anta
MD = Altezza nominale della base

GALIMBERTI FERRAMENTA
www .galimbertiferramenta.com

16901030

Apertura 120°

Fuga minima per ante con bordi stondati (R = 1 mm)

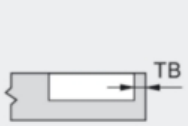

	TS									
	16	18	19	20	22	24	26	28	30	32
3	1.2	1.7	2.0	2.4	3.3	4.5	AV			
4	1.2	1.7	2.0	2.3	3.1	4.2				
5	1.1	1.6	1.9	2.2	3.0	4.0				
6	1.1	1.6	1.9	2.2	2.9	3.9				

TS Spessore anta
TB Larghezza anta
AV Si consiglia una prova di battuta

Campi di regolazione



max. ± 3 mm vedi piastrine di fissaggio | ± 2 mm | + 3 mm - 2 mm

Da avvitare

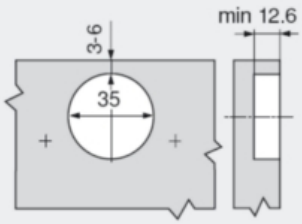

Montaggio a pressione / INSERTA

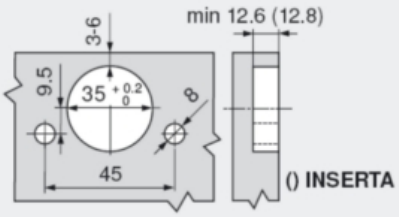

Quote fondello

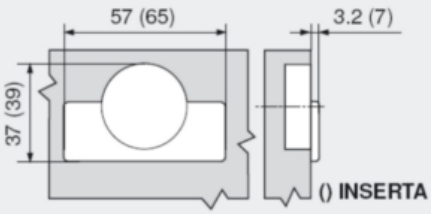

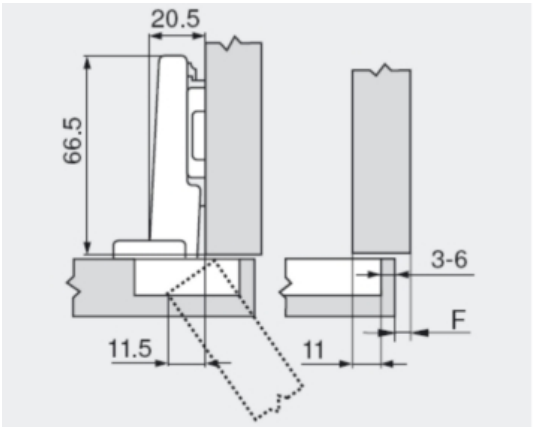

F Fuga

TA

5	6	7	8	9	10	11	12	13	14	15	16	17	
TB									3	4	5	6	0
						3	4	5	6				3
			3	4	5	6							6
3	4	5	6										9

MD

codice	descrizione			u.m.	imb.	m.o.
7.706.509	cerniere clip top 120° s/molla	mm. 0 -19 nich.	special da avvitare	pz	50	1

TA = Sormonto
TB = Distanza foratura dal filo dell'anta
MD = Altezza nominale della base

GALIMBERTI FERRAMENTA
www .galimbertiferramenta.com

16901040

Apertura 120°

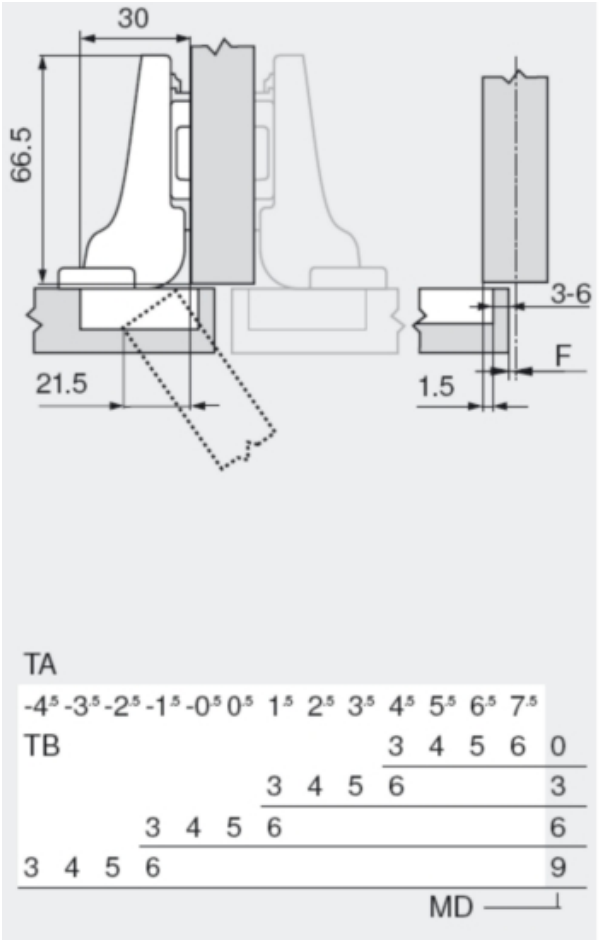

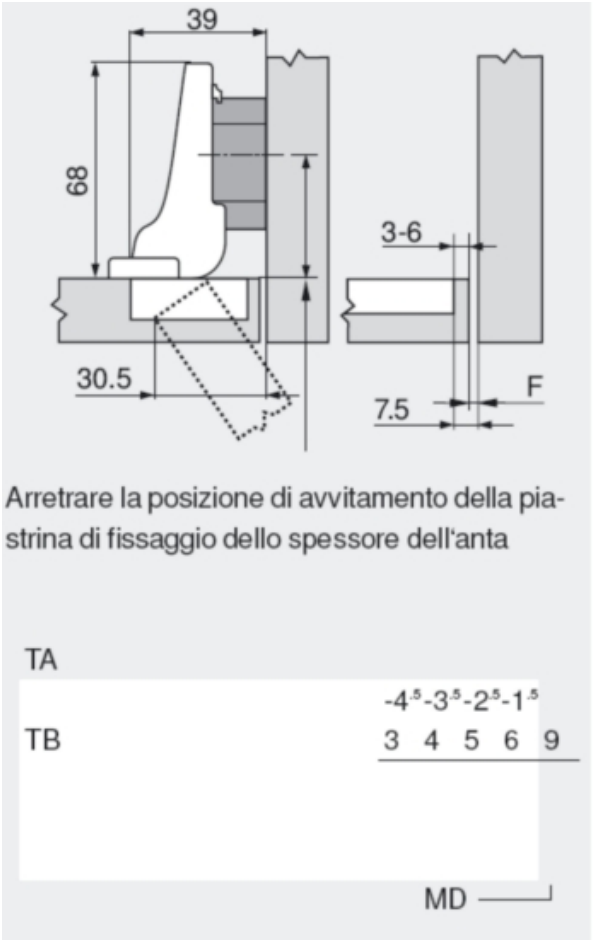

codice	descrizione			u.m.	imb.	m.o.
7.966.590	cerniere clip top 120° c/molla	mm. 9 nich.	da avvitare	pz	50	250*
7.706.141	cerniere inserta 120° c/molla	mm. 9 nich.		pz	50	50

Cerniera interamente metallica, nichelata
Versione speciale per grandi sormonti.
Angolo di apertura 120°
Comoda regolazione frontale
Con autoscatto (molla)
Montaggio e smontaggio dal corpo mobile senza utensili
Regolazione tridimensionale (con relativa piastrina di fi ssaggio)
Con INSERTA montaggio senza utensili del fondello

TA = Sormonto
TB = Distanza foratura dal filo dell'anta
MD = Altezza nominale della base

GALIMBERTI FERRAMENTA
www .galimbertiferramenta.com

16901050

Apertura 120° per elevati sormonti

Fuga minima per ante con bordi stondati (R = 1 mm)

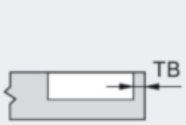

TS	16	18	19	20	22	24	26	28	30	32
3	1.2	1.7	2.0	2.4	3.3	4.5	AV			
4	1.2	1.7	2.0	2.3	3.1	4.2				
5	1.1	1.6	1.9	2.2	3.0	4.0				
6	1.1	1.6	1.9	2.2	2.9	3.9				

TS Spessore anta
TB Larghezza anta
AV Si consiglia una prova di battuta

Campi di regolazione



max. ± 3 mm vedi piastrine di fissaggio | ± 2 mm | + 3 mm - 2 mm

Da avvitare

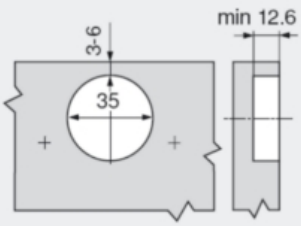

Montaggio a pressione / INSERTA

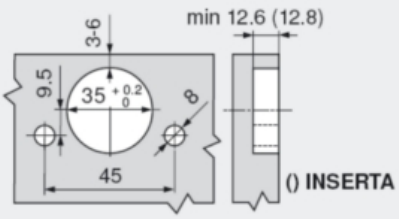

Quote fondello

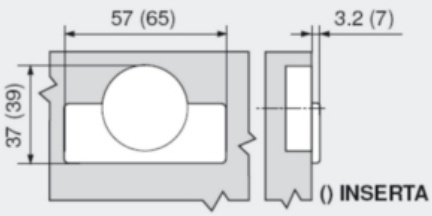

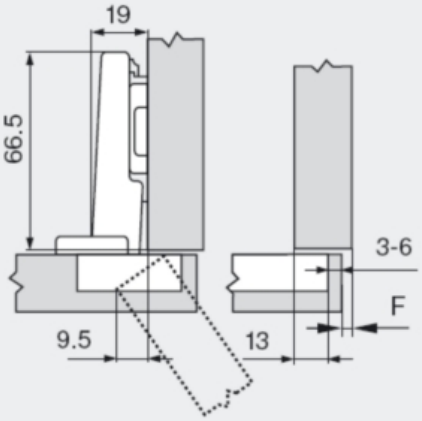

F Fuga

TA

TB	7	8	9	10	11	12	13	14	15	16	17	18	19
0										3	4	5	6
3							3	4	5	6			
6				3	4	5	6						
9	3	4	5	6									

MD

codice	descrizione			u.m.	imb.	m.o.
5.583.010	cerniere inserta 120° s/molla	mm. 0 -19 nich.	special	pz	50	50

Cerniera interamente metallica, nichelata
Angolo di apertura 170°
Comoda regolazione frontale
Con o senza autoscatto (molla)

GALIMBERTI FERRAMENTA
www .galimbertiferramenta.com

Montaggio e smontaggio dal corpo mobile senza utensili
Regolazione tridimensionale (con relativa piastrina di fi ssaggio)
Con INSERTA montaggio senza utensili del fondello

TA = Sormonto
TB = Distanza foratura dal filo dell'anta
MD = Altezza nominale della base

GALIMBERTI FERRAMENTA
www .galimbertiferramenta.com

16901100

Apertura 170°

Fuga minima per ante con bordi stondati (R = 1 mm)

Fino ad uno spessore dell'anta di 21 mm non è necessaria alcuna fuga,
dallo spessore con anta da 22 mm si consiglia una prova di battuta

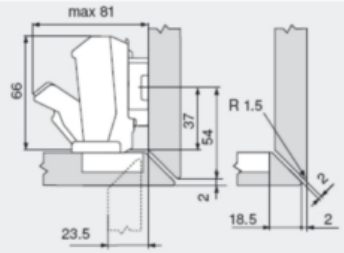

Cerniera con braccio a mezzo collo
Piastrina di mont. regolata a 6 mm - **175H9160**
Limitatore angolo di apertura 130° - **70.6103**

Campi di regolazione



max. ± 3 mm	± 2 mm	+ 3 mm
vedi piastrine di fissaggio		- 2 mm

Da avvitare

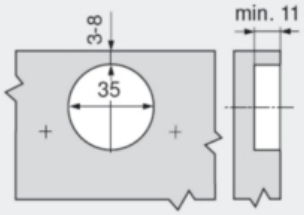

Montaggio a pressione / INSERTA

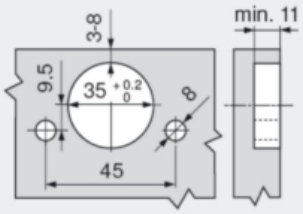

Quote fondello

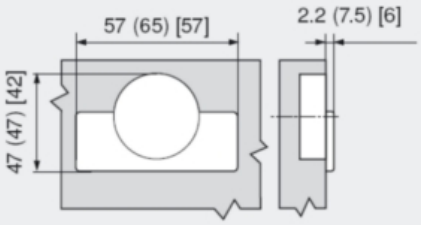

d'acciaio
() INSERTA
[] di zama

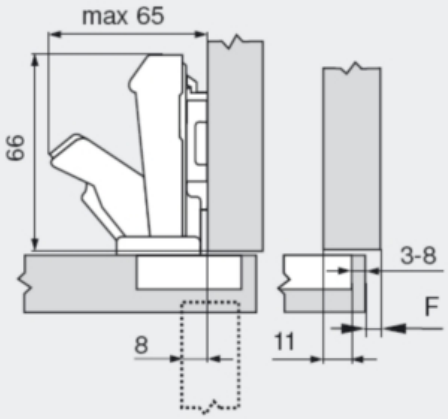

F Fuga

TA

TB	5	8	9	10	11	12	13	14	15	16	17	18	19
								3	4	5	6	7	8	0
					3	4	5	6	7	8				3
		3	4	5	6	7	8							6
	3	6	7	8										9

MD

codice	descrizione				u.m.	imb.	m.o.
3.877.210	cerniere clip top 170° s/molla	mm.	0 nich.	da avvitare	pz	25	25
2.777.580	cerniere clip top 170° c/molla	mm.	0 nich.	da avvitare	pz	125	1

TA = Sormonto
TB = Distanza foratura dal filo dell'anta
MD = Altezza nominale della base

16901110

Apertura 170°

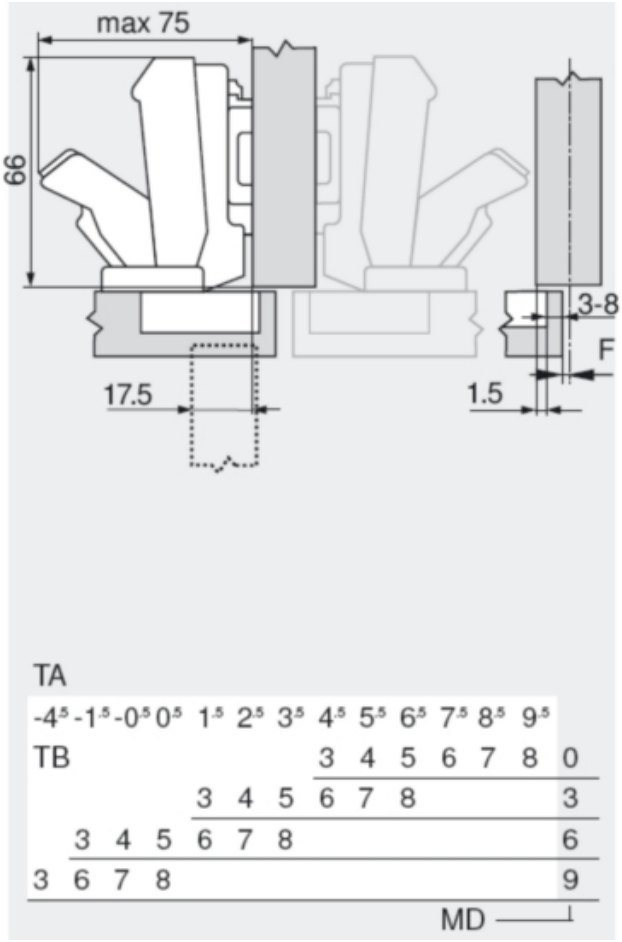

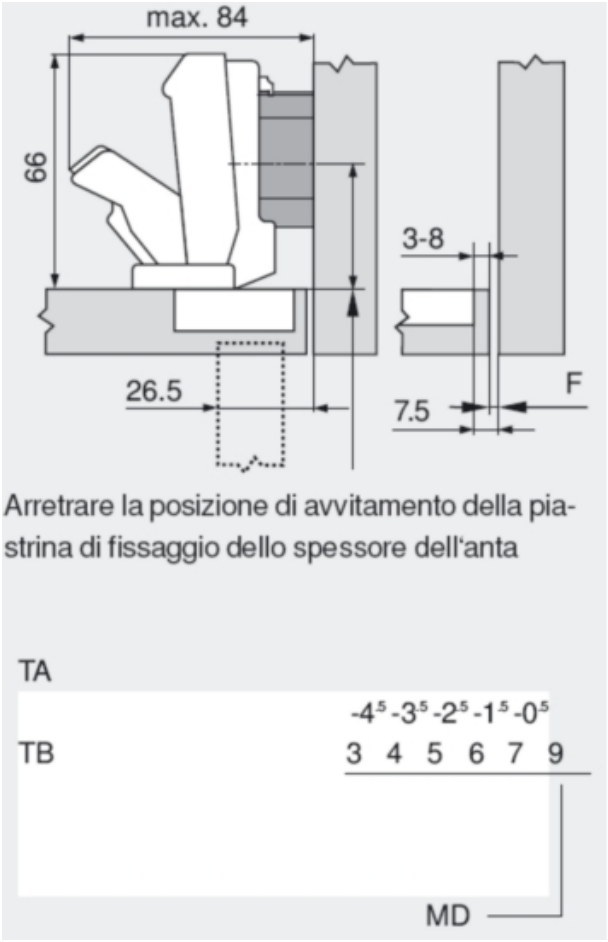

codice	descrizione			u.m.	imb.	m.o.
3.025.673	cerniere clip top 170° c/molla	mm. 9 nich.	da avvitare	pz	25	1

Cerniera interamente metallica, nichelata
Per ante di grosso spessore e per ante con profili spergenti.
Angolo di apertura 95°
Comoda regolazione frontale
Con autoscatto (molla)
Montaggio e smontaggio dal corpo mobile senza utensili
Regolazione tridimensionale (con relativa piastrina di fi ssaggio)
Con INSERTA montaggio senza utensili del fondello

TA = Sormonto
TB = Distanza foratura dal filo dell'anta
MD = Altezza nominale della base

GALIMBERTI FERRAMENTA
www .galimbertiferramenta.com

16901130

Per ante di grosso spessore

Fuga minima per ante con bordi stondati (R = 1 mm)



	TS											
	16	18	19	20	22	24	26	28	29	30	31	32
3	0.1	0.3	0.4	0.5	0.9	1.3	1.8	2.6	3.1	3.8	4.5	5.4
4	0.1	0.3	0.4	0.5	0.9	1.3	1.8	2.5	2.9	3.5	4.1	4.8
5	0.1	0.3	0.4	0.5	0.9	1.3	1.8	2.4	2.8	3.3	3.8	4.4
6	0.1	0.3	0.4	0.5	0.9	1.2	1.7	2.3	2.7	3.2	3.6	4.1
7	0.1	0.3	0.4	0.5	0.9	1.2	1.7	2.1	2.6	3.1	3.4	3.9

TS Spessore anta
TB Larghezza anta

Campi di regolazione



max. ± 3 mm vedi piastrine di fissaggio | ± 2 mm | + 3 mm - 2 mm

Da avvitare

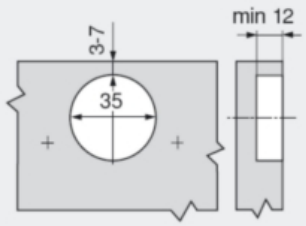

Montaggio a pressione / INSERTA

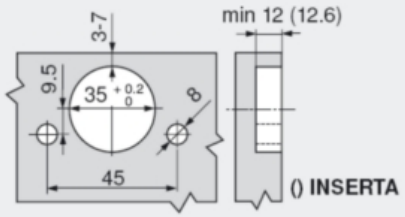

Quote fondello

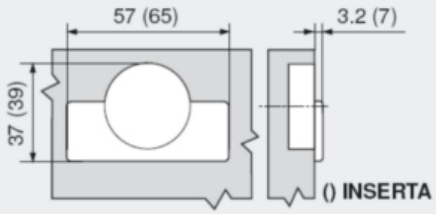

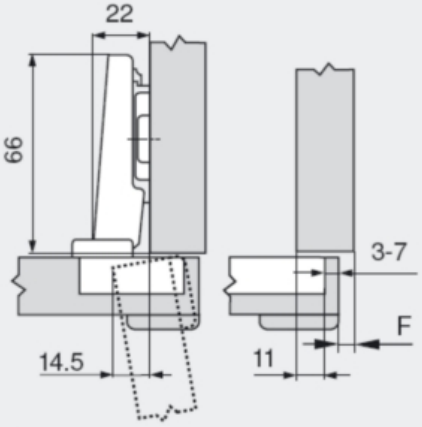

F Fuga

TA

5	7	8	9	10	11	12	13	14	15	16	17	18	
TB								3	4	5	6	7	0
					3	4	5	6	7				3
		3	4	5	6	7							6
3	5	6	7										9

MD

codice	descrizione				u.m.	imb.	m.o.
5.286.195	cerniere clip spessori c/molla	mm.	0 nich.	95° da avvitare	pz	50	250
9.358.447	cerniere inserta spessori c/m.	mm.	0 nich.	apertura 95°	pz	250	250

TA = Sormonto
TB = Distanza foratura dal filo dell'anta
MD = Altezza nominale della base

GALIMBERTI FERRAMENTA
www .galimbertiferramenta.com

16901140

Per ante di grosso spessore

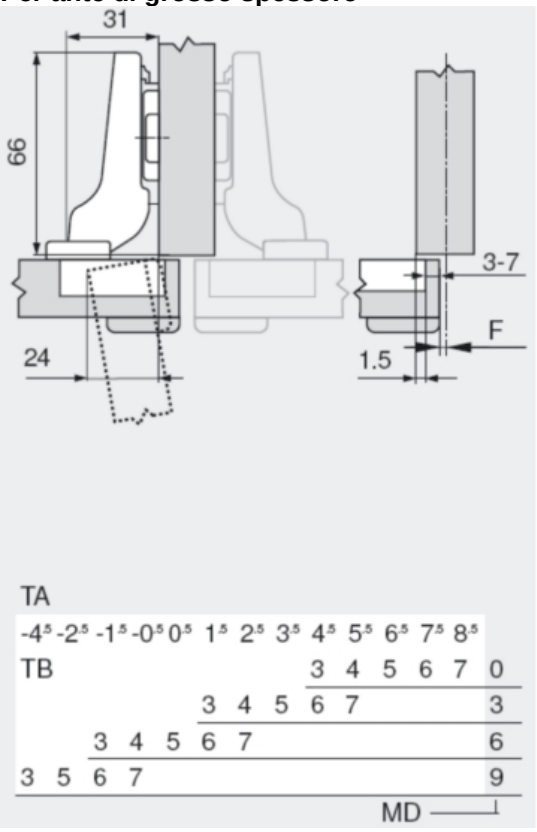

codice	descrizione			u.m.	imb.	m.o.
4.978.268	cerniere clip spessori c/molla	mm. 9 nich.	95° da avvitare	pz	50	50
8.692.917	cerniere inserta spessori c/m.	mm. 9 nich.	apertura 95°	pz	50	1*

TA = Sormonto
TB = Distanza foratura dal filo dell'anta
MD = Altezza nominale della base

GALIMBERTI FERRAMENTA
www .galimbertiferramenta.com

16901150

Per ante di grosso spessore

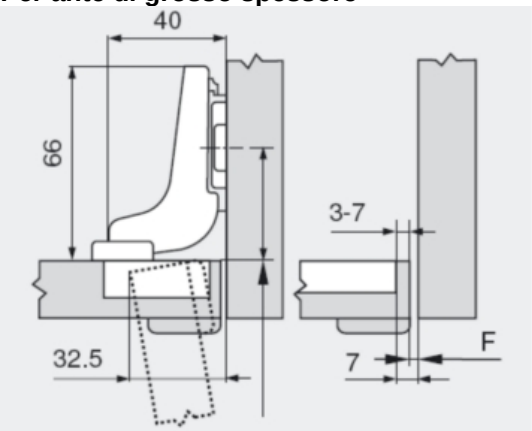

Arretrare la posizione di avvitamento della piastrina di fissaggio dello spessore dell'anta

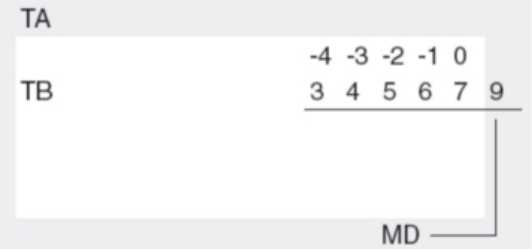

codice	descrizione			u.m.	imb.	m.o.
5.976.195	cerniere clip spessori c/molla	mm. 17 nich.	95° da avvitare	pz	50	50

Cerniera interamente metallica, nichelata
Cerniera per ante con telai stretti
Angolo di apertura 94°
Con autoscatto (molla)
Montaggio e smontaggio dal corpo mobile senza utensili
Regolazione tridimensionale (con relativa piastrina di fi ssaggio)

GALIMBERTI FERRAMENTA
www .galimbertiferramenta.com

16901160

Minicerniere foro diam. 26

Fuga minima per ante con bordi stondati (R = 1 mm)

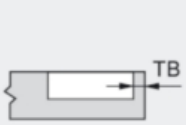

	TS 16	18	19	20	22	24	26	28	30	32
3	1.1	2.2	3.0	3.8	5.5					
4	1.1	2.0	2.7	3.5	5.0	AV				
5	1.1	1.8	2.4	3.0	4.6					

TS Spessore anta
TB Larghezza anta
AV Si consiglia una prova di battuta

Campi di regolazione



max. ± 3 mm vedi piastrine di fissaggio | + 0.5 mm - 3.5 mm | + 3 mm - 1 mm

Da avvitare

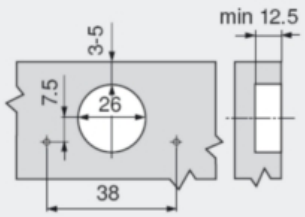

Quote fondello

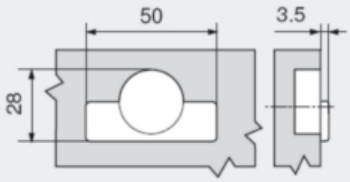

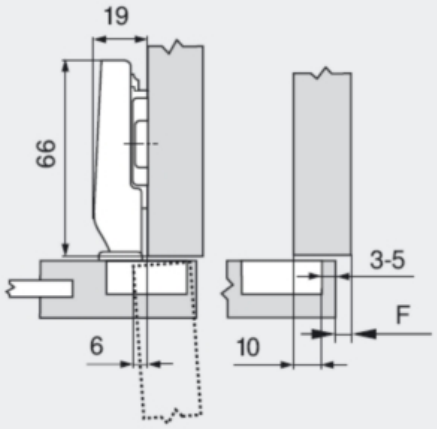

F Fuga

TA

TB	4	5	6	7	8	9	10	11	12	13	14	15
0										3	4	5
3							3	4	5			
6				3	4	5						
9	3	4	5									

MD

codice	descrizione			u.m.	imb.	m.o.
2.516.417	cerniere clip top mini 94°	mm. 0 nich.	da avvitare c/molla	pz	50	50

GALIMBERTI FERRAMENTA
www .galimbertiferramenta.com

CERNIERE CLIP TOP COMPLEMENTARI

Cerniera interamente metallica, nichelata
Per ante angolate -45°.
Angolo di apertura 110°
Comoda regolazione frontale
Con autoscatto (molla)
Montaggio e smontaggio dal corpo mobile senza utensili
Regolazione tridimensionale (con relativa piastrina di fi ssaggio)
Con INSERTA montaggio senza utensili del fondello

TA = Sormonto
TB = Distanza foratura dal filo dell'anta
MD = Altezza nominale della base

16901200

Ad angolo - 45°

Avvertenze importanti:
Le quote valgono per predisposizioni di fabbrica con spessore corpo mobile di 19 mm. Variando lo spessore cambia la battuta. Si consiglia una prova di battuta. La posizione di fissaggio della piastrina di premontaggio può differire dalla posizione di fissaggio standard.

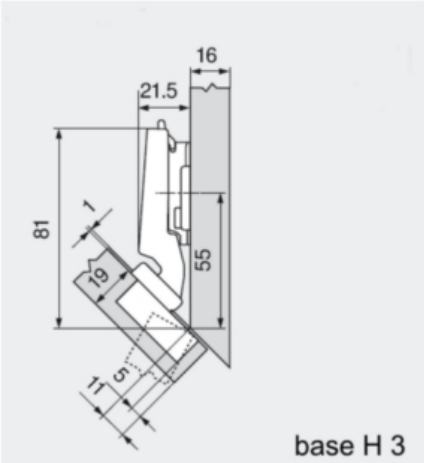

codice	descrizione			u.m.	imb.	m.o.
4.988.373	cerniere clip top ang. c/molla	- 45° nich.	apertura 110°	pz	50	50*

Cerniera interamente metallica, nichelata
Per ante angolate -30°.
Angolo di apertura 110°
Comoda regolazione frontale
Con autoscatto (molla)
Montaggio e smontaggio dal corpo mobile senza utensili
Regolazione tridimensionale (con relativa piastrina di fi ssaggio)
Con INSERTA montaggio senza utensili del fondello

TA = Sormonto
TB = Distanza foratura dal filo dell'anta
MD = Altezza nominale della base

GALIMBERTI FERRAMENTA
www .galimbertiferramenta.com

16901210

Ad angolo - 30°

Avvertenze importanti:
Le quote valgono per predisposizioni di fabbrica con spessore corpo mobile di 19 mm.
Variando lo spessore cambia la battuta. Si consiglia una prova di battuta.
La posizione di fissaggio della piastrina di premontaggio può differire dalla posizione di fissaggio standard.

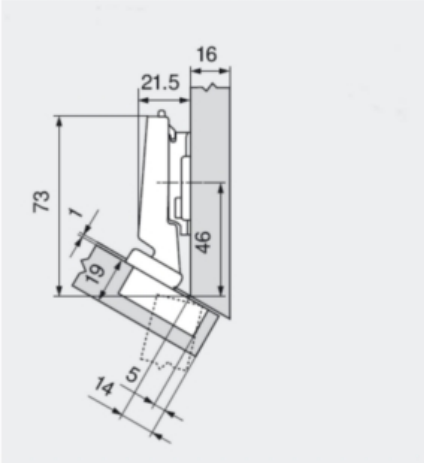

codice	descrizione			u.m.	imb.	m.o.
7.667.084	cerniere clip top ang. c/molla	- 30° nich.	apertura 110°	pz	50	50

Cerniera interamente metallica, nichelata
Per ante angolate 15°.
Angolo di apertura 95°
Comoda regolazione frontale
Con autoscatto (molla)
Montaggio e smontaggio dal corpo mobile senza utensili
Regolazione tridimensionale (con relativa piastrina di fi ssaggio)
Con INSERTA montaggio senza utensili del fondello

TA = Sormonto
TB = Distanza foratura dal filo dell'anta
MD = Altezza nominale della base

GALIMBERTI FERRAMENTA
www .galimbertiferramenta.com

16901230

Ad angolo 15°

Avvertenze importanti:
Le quote valgono per predisposizioni di fabbrica con spessore corpo mobile di 19 mm.

Variando lo spessore cambia la battuta. Si consiglia una prova di battuta.
La posizione di fissaggio della piastrina di premontaggio può differire dalla posizione di fissaggio standard.

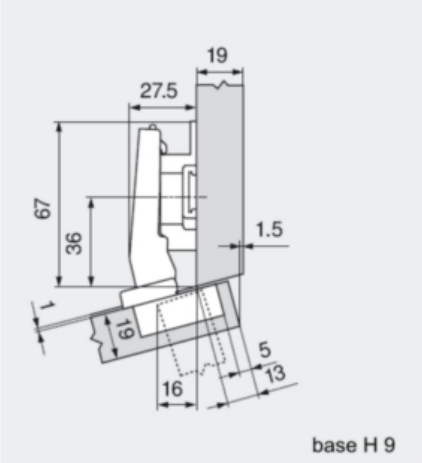

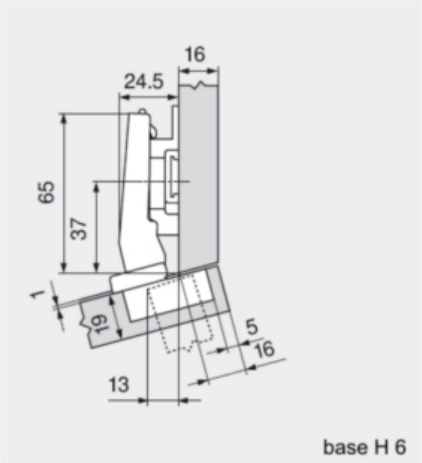

codice	descrizione			u.m.	imb.	m.o.
5.662.968	cerniere clip top ang. c/molla	+ 15° nich.	apertura 95°	pz	50	50

Cerniera interamente metallica, nichelata
Per ante angolate 20°.
Angolo di apertura 95°
Comoda regolazione frontale
Con autoscatto (molla)
Montaggio e smontaggio dal corpo mobile senza utensili
Regolazione tridimensionale (con relativa piastrina di fi ssaggio)
Con INSERTA montaggio senza utensili del fondello

TA = Sormonto
TB = Distanza foratura dal filo dell'anta
MD = Altezza nominale della base

GALIMBERTI FERRAMENTA
www .galimbertiferramenta.com

16901240

Ad angolo 20°

Avvertenze importanti:
Le quote valgono per predisposizioni di fabbrica con spessore corpo mobile di 19 mm. Variando lo spessore cambia la battuta. Si consiglia una prova di battuta. La posizione di fissaggio della piastrina di premontaggio può differire dalla posizione di fissaggio standard.

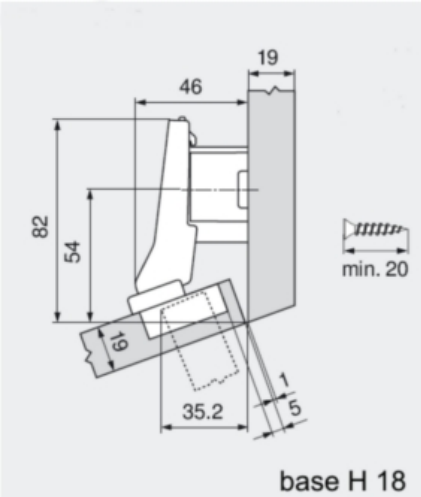

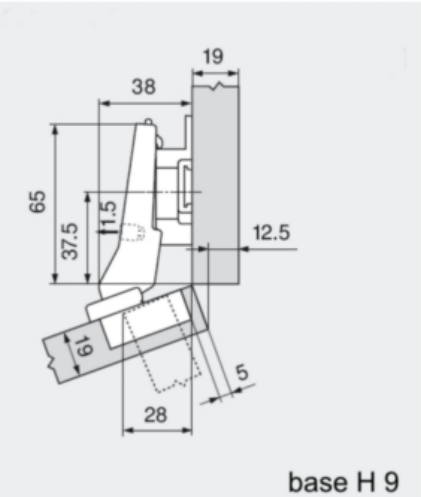

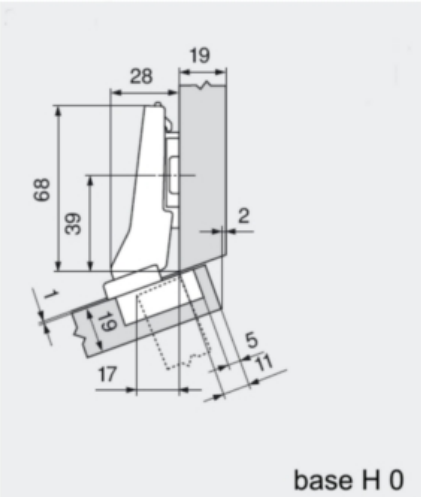

codice	descrizione			u.m.	imb.	m.o.
1.638.240	cerniere clip top ang. c/molla	+ 20° nich.	apertura 95°	pz	50	50

Cerniera interamente metallica, nichelata
Per ante angolate 30°.
Angolo di apertura 95°
Comoda regolazione frontale
Con autoscatto (molla)
Montaggio e smontaggio dal corpo mobile senza utensili
Regolazione tridimensionale (con relativa piastrina di fi ssaggio)
Con INSERTA montaggio senza utensili del fondello

TA = Sormonto
TB = Distanza foratura dal filo dell'anta
MD = Altezza nominale della base

GALIMBERTI FERRAMENTA
www .galimbertiferramenta.com

16901260

Ad angolo 30°

Avvertenze importanti:
Le quote valgono per predisposizioni di fabbrica con spessore corpo mobile di 19 mm.

Variando lo spessore cambia la battuta. Si consiglia una prova di battuta.
La posizione di fissaggio della piastrina di premontaggio può differire dalla posizione di fissaggio standard.

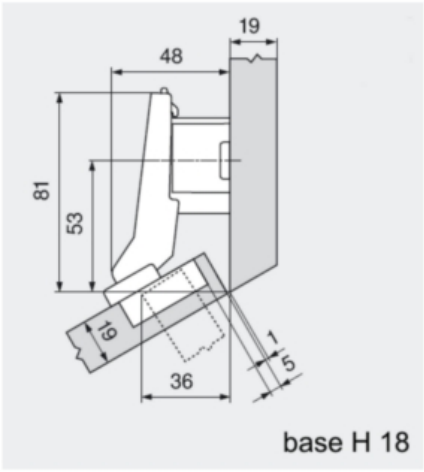

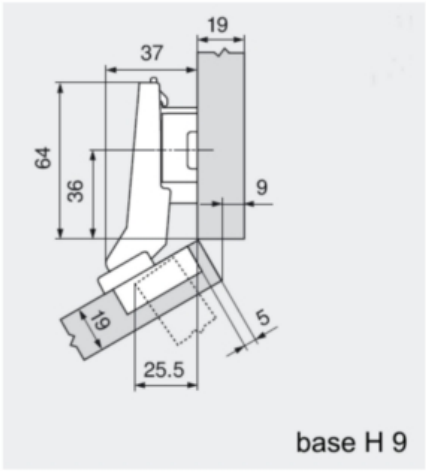

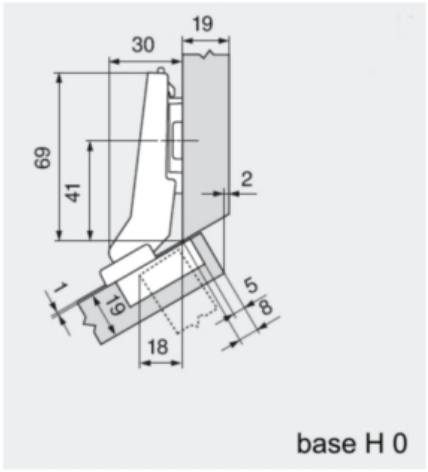

codice	descrizione			u.m.	imb.	m.o.
5.448.616	cerniere clip top ang. c/molla	+ 30° ii nich.	apertura 95°	pz	50	50

Cerniera interamente metallica, nichelata
Per ante angolate 30°.
Angolo di apertura 95°
Comoda regolazione frontale
Con autoscatto (molla)
Montaggio e smontaggio dal corpo mobile senza utensili
Regolazione tridimensionale (con relativa piastrina di fi ssaggio)
Con INSERTA montaggio senza utensili del fondello

TA = Sormonto
TB = Distanza foratura dal filo dell'anta
MD = Altezza nominale della base

GALIMBERTI FERRAMENTA
www .galimbertiferramenta.com

16901270

Ad angolo 30°

Avvertenze importanti:
Le quote valgono per predisposizioni di fabbrica con spessore corpo mobile di 19 mm. Variando lo spessore cambia la battuta. Si consiglia una prova di battuta. La posizione di fissaggio della piastrina di premontaggio può differire dalla posizione di fissaggio standard.

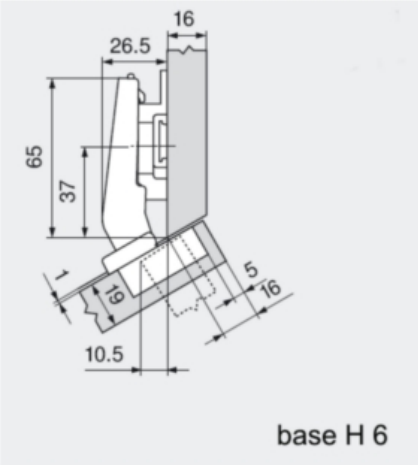

codice	descrizione			u.m.	imb.	m.o.
2.940.663	cerniere clip top ang. c/molla	+ 30° iii nich.	apertura 95°	pz	50	50

Cerniera interamente metallica, nichelata
Per ante angolate 45°.
Angolo di apertura 95°
Comoda regolazione frontale
Con autoscatto (molla)
Montaggio e smontaggio dal corpo mobile senza utensili
Regolazione tridimensionale (con relativa piastrina di fi ssaggio)
Con INSERTA montaggio senza utensili del fondello

TA = Sormonto
TB = Distanza foratura dal filo dell'anta
MD = Altezza nominale della base

GALIMBERTI FERRAMENTA
www .galimbertiferramenta.com

16901280

Ad angolo 45°

Avvertenze importanti:
Le quote valgono per predisposizioni di fabbrica con spessore corpo mobile di 19 mm.
Variando lo spessore cambia la battuta. Si consiglia una prova di battuta.
La posizione di fissaggio della piastrina di premontaggio può differire dalla posizione di fissaggio standard.

Mobile d'angolo

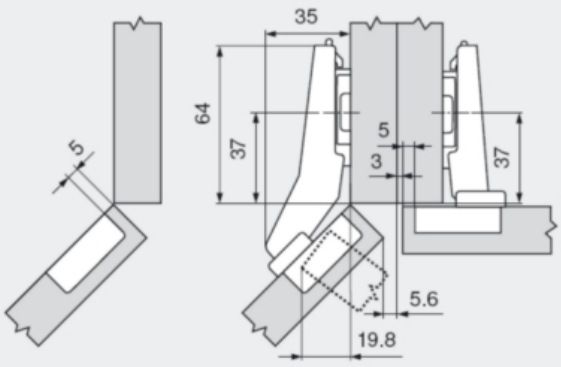

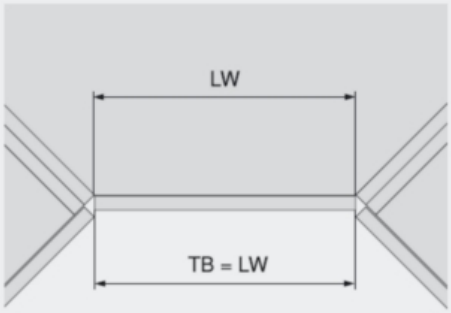

LW Larghezza utile
TB Larghezza anta

codice	descrizione			u.m.	imb.	m.o.
6.319.540	cerniere clip top ang. c/molla	+ 45° i nich.	apertura 95°	pz	50	50

Cerniera interamente metallica, nichelata
Per ante angolate 45°.
Angolo di apertura 95°
Comoda regolazione frontale
Con autoscatto (molla)
Montaggio e smontaggio dal corpo mobile senza utensili
Regolazione tridimensionale (con relativa piastrina di fi ssaggio)
Con INSERTA montaggio senza utensili del fondello

TA = Sormonto
TB = Distanza foratura dal filo dell'anta
MD = Altezza nominale della base

GALIMBERTI FERRAMENTA
www .galimbertiferramenta.com

16901290

Ad angolo 45°

Avvertenze importanti:
Le quote valgono per predisposizioni di fabbrica con spessore corpo mobile di 19 mm.
Variando lo spessore cambia la battuta. Si consiglia una prova di battuta.
La posizione di fissaggio della piastrina di premontaggio può differire dalla posizione di fissaggio standard.

Mobile d'angolo

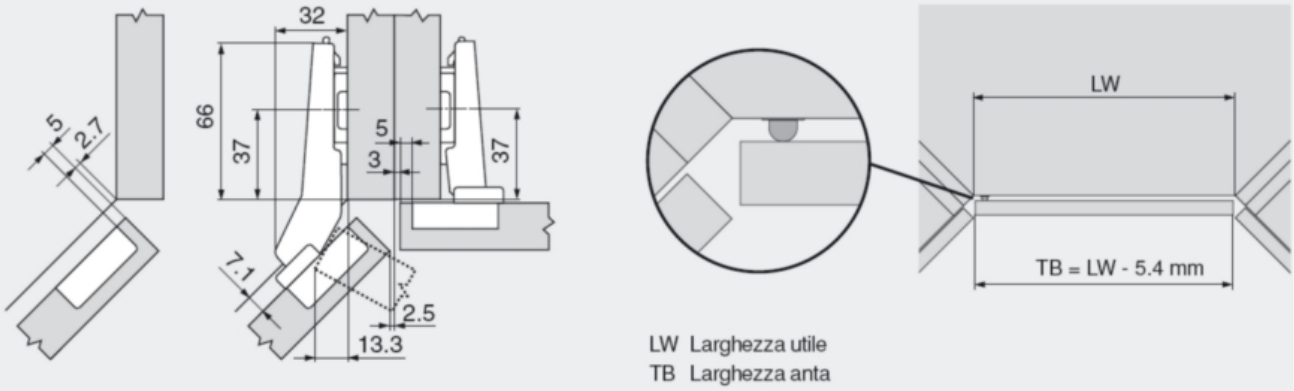

codice	descrizione			u.m.	imb.	m.o.
7.732.843	cerniere clip top ang. c/molla	+ 45° ii nich.	apertura 110°	pz	50	50

Cerniera interamente metallica, nichelata
Per ante angolate 45°.
Angolo di apertura 95°
Comoda regolazione frontale
Con autoscatto (molla)
Montaggio e smontaggio dal corpo mobile senza utensili
Regolazione tridimensionale (con relativa piastrina di fi ssaggio)
Con INSERTA montaggio senza utensili del fondello

TA = Sormonto
TB = Distanza foratura dal filo dell'anta
MD = Altezza nominale della base

GALIMBERTI FERRAMENTA
www .galimbertiferramenta.com

16901300

Ad angolo 45°

Avvertenze importanti:
Le quote valgono per predisposizioni di fabbrica con spessore corpo mobile di 19 mm.
Variando lo spessore cambia la battuta. Si consiglia una prova di battuta.
La posizione di fissaggio della piastrina di premontaggio può differire dalla posizione di fissaggio standard.

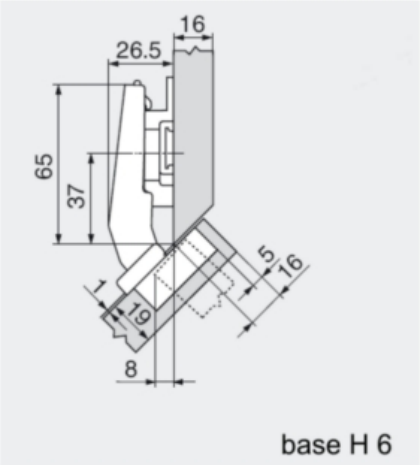

codice	descrizione			u.m.	imb.	m.o.
7.185.885	cerniere clip top ang. c/molla	+ 45° iii nich.	apertura 95°	pz	50	50

Cerniera interamente metallica, nichelata
Per ante in linea con la spalla
Angolo di apertura 95°
Comoda regolazione frontale
Con autoscatto (molla)
Montaggio e smontaggio dal corpo mobile senza utensili
Regolazione tridimensionale (con relativa piastrina di fi ssaggio)
Con INSERTA montaggio senza utensili del fondello

TA = Sormonto
TB = Distanza foratura dal filo dell'anta
MD = Altezza nominale della base

GALIMBERTI FERRAMENTA
www .galimbertiferramenta.com

16901310

Controcollo

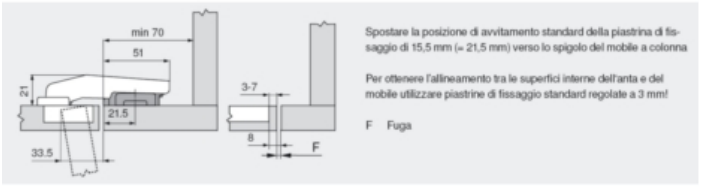

Fuga minima per ante con bordi stondati (R = 1 mm)



	TS 16	18	19	20	22	24	26	28	30	32
3	0.1	0.3	0.4	0.5	0.9	1.3				
4	0.1	0.3	0.4	0.5	0.9	1.3				
5	0.1	0.3	0.4	0.5	0.9	1.3	AV			
6	0.1	0.3	0.4	0.5	0.9	1.2				
7	0.1	0.3	0.4	0.5	0.9	1.2				

TS Spessore anta
TB Larghezza anta
AV Si consiglia una prova di battuta

Campi di regolazione



max. ± 3 mm
vedi piastrine di fissaggio

± 2.5 mm

± 1 mm

Da avvitare

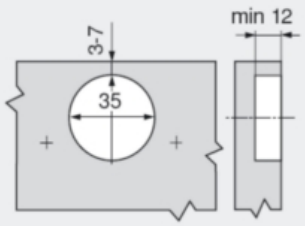

Montaggio a pressione / INSERTA

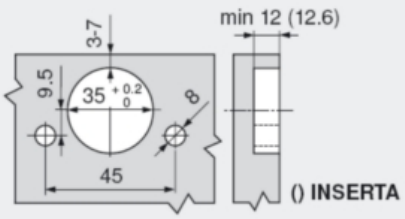

Quote fondello

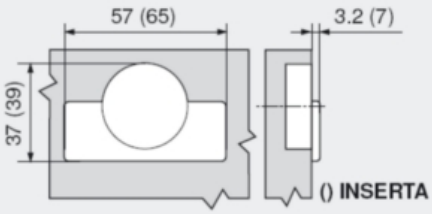

codice	descrizione			u.m.	imb.	m.o.
6.347.611	cerniere clip top cntr c/molla	controcollo	apertura 95°	pz	50	50

GALIMBERTI FERRAMENTA
www .galimbertiferramenta.com

16901320

A soffietto per basi angolari



codice	descrizione			u.m.	imb.	m.o.
7.883.170	cerniere clip top soffietto	79t8500	apertura 60°	pz	25	1

GALIMBERTI FERRAMENTA
www .galimbertiferramenta.com

CERNIERE DIALCLIP

Cerniere a scodellino apertura 110°.
Scodellino metallico con foratura interasse mm. 48.
Regolazione frontale con eccentrico.
Fissaggio alla basetta con dispositivo a scatto.
Le basette devono essere ordinate a parte.
Realizzate in Italia.

16940100



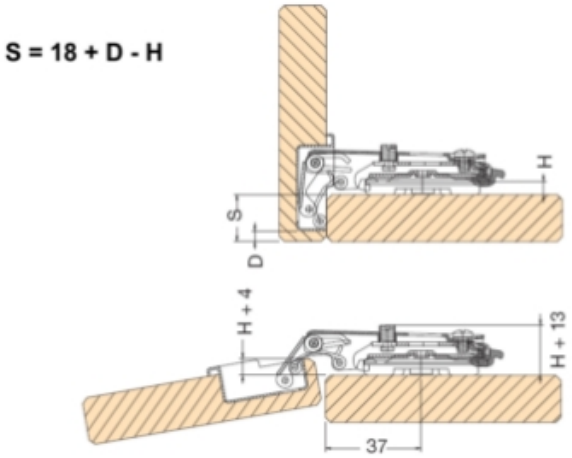

codice	descrizione			u.m.	imb.	m.o.
3.041.253	cerniere dialclip 110° c/fori	c/molla h 0 nich	da avvitare	pz	50	1

Cerniere a scodellino apertura 110°.
Scodellino metallico con foratura interasse mm. 48.
Regolazione frontale con eccentrico.
Fissaggio alla basetta con dispositivo a scatto.
Le basette devono essere ordinate a parte.
Realizzate in Italia.

16940120



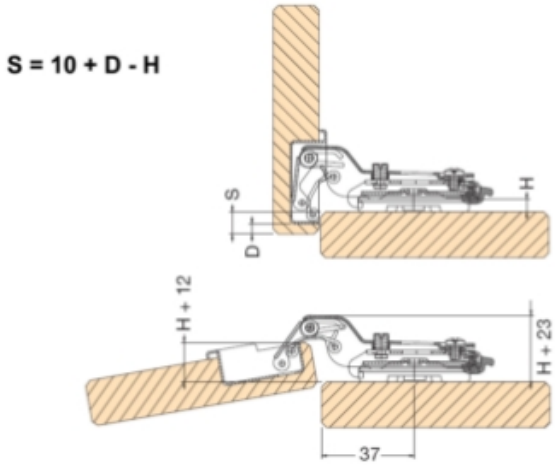

codice	descrizione			u.m.	imb.	m.o.
1.249.545	cerniere dialclip 110° c/fori	c/molla h 9 nich	da avvitare	pz	50	1

Cerniere a scodellino apertura 110°.

GALIMBERTI FERRAMENTA
www .galimbertiferramenta.com

16940130



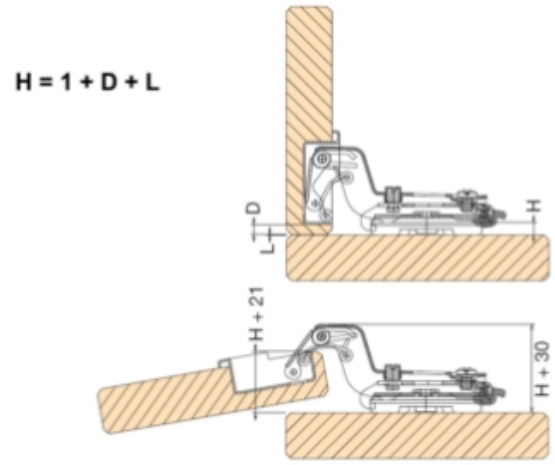

codice	descrizione			u.m.	imb.	m.o.
2.832.203	cerniere dialclip 110° c/fori	c/molla h17 nich	da avvitare	pz	50	1

Paracolpo ammortizzante soft closing applicabile alle cerniere Dialclip.
Forza ammortizzante regolabile.

16940250



codice	descrizione			u.m.	imb.	m.o.
2.259.109	paracolpi dialclip cerniere	foro mm. 35		pz	50	1

GALIMBERTI FERRAMENTA
www .galimbertiferramenta.com

CERNIERE MODUL

Cerniere con fissaggio a vite alla base.
Montaggio semplice dell'anta sul corpo mobile grazie alla ridotta corsa di agganciamento.

Cerniera interamente metallica, nichelata
Angolo di apertura 100°.
Con o senza autoscatto (molla).
Braccio con tecnologia di inserimento.
Regolazione tridimensionale (con relativa piastrina di fissaggio).

TA = Sormonto
TB = Distanza foratura dal filo dell'anta
MD = Altezza nominale della base

GALIMBERTI FERRAMENTA
www .galimbertiferramenta.com

16902000



GALIMBERTI FERRAMENTA
www .galimbertiferramenta.com

Fuga minima per ante con bordi stondati (R = 1 mm)



TS	16	18	19	20	22	24	26	28	30	32
3	0.5	0.9	1.1	1.4	2.3	3.6	AV			
4	0.5	0.8	1.0	1.3	2.0	3.3				
5	0.4	0.8	1.0	1.2	1.8	3.0				
6	0.4	0.8	0.9	1.1	1.7	2.8				

TS Spessore anta
TB Larghezza anta
AV Si consiglia una prova di battuta

Campi di regolazione



max. ± 3 mm
vedi piastrine di fissaggio

± 2 mm

± 2 mm

Da avvitare

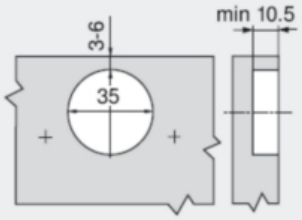

Montaggio a pressione

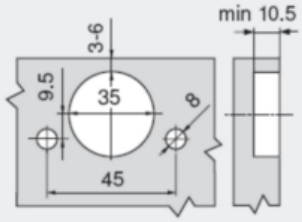

Quote fondello

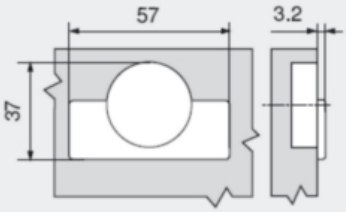

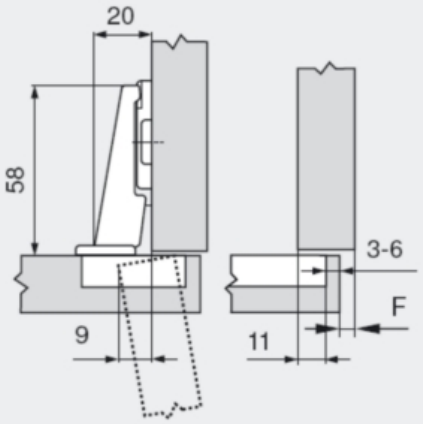

F Fuga

TA

TB	5	6	7	8	9	10	11	12	13	14	15	16	17
										3	4	5	6
0													
							3	4	5	6			
3													
				3	4	5	6						
6													
3	4	5	6										
9													

MD

codice	descrizione			u.m.	imb.	m.o.
6.360.290	cerniere modul 100° c/molla	mm. 0 nich.	da avvitare	pz	250	250

TA = Sormonto
TB = Distanza foratura dal filo dell'anta
MD = Altezza nominale della base

GALIMBERTI FERRAMENTA
www .galimbertiferramenta.com

16902010

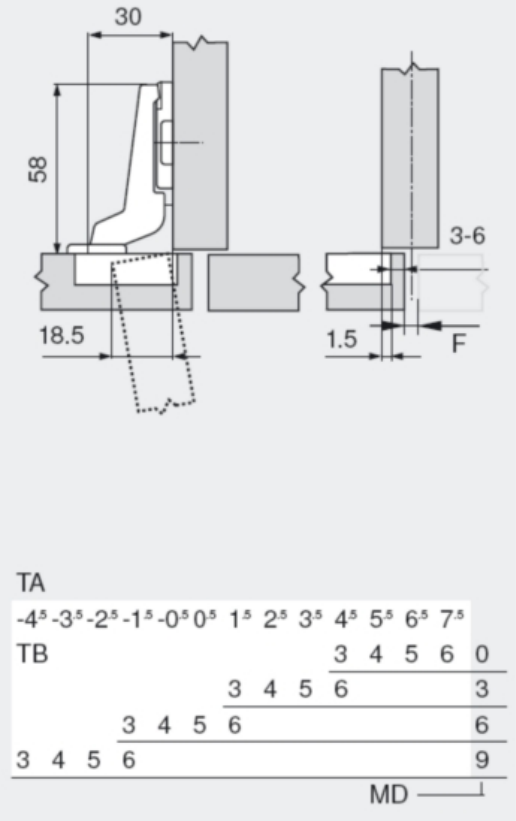

codice	descrizione			u.m.	imb.	m.o.
1.404.708	cerniere modul 100° c/molla	mm. 9 nich.	da avvitare	pz	50	250

TA = Sormonto
TB = Distanza foratura dal filo dell'anta
MD = Altezza nominale della base

GALIMBERTI FERRAMENTA
www .galimbertiferramenta.com

16902020

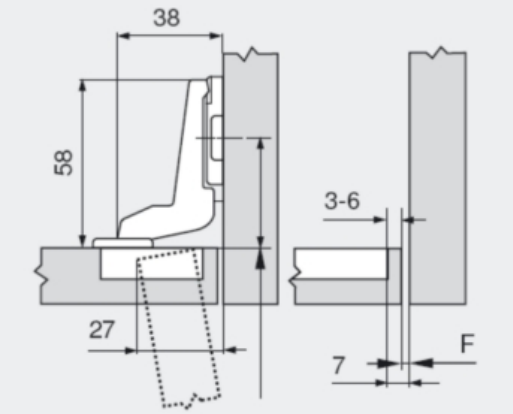

Arretrare la posizione di avvitamento della piastrina di fissaggio dello spessore dell'anta

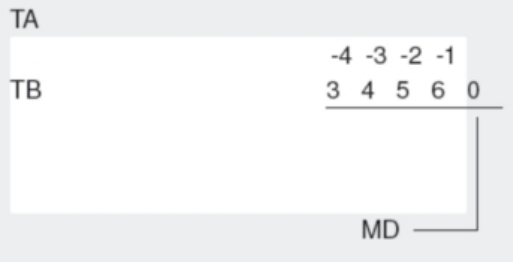

codice	descrizione			u.m.	imb.	m.o.
3.174.173	cerniere modul 100° c/molla	mm. 17 nich.	da avvitare	pz	50	250

Cerniere con fissaggio a vite alla base.
Montaggio semplice dell'anta sul corpo mobile grazie alla ridotta corsa di agganciamento.

Cerniera interamente metallica, nichelata
Angolo di apertura 170°.
Con o senza autoscatto (molla).
Braccio con tecnologia di inserimento.
Regolazione tridimensionale (con relativa piastrina di fissaggio).

TA = Sormonto
TB = Distanza foratura dal filo dell'anta
MD = Altezza nominale della base

GALIMBERTI FERRAMENTA
www .galimbertiferramenta.com

16902030

Fuga minima per ante con bordi stondati (R = 1 mm)

Fino ad uno spessore dell'anta di 21 mm non è necessaria alcuna fuga,
dallo spessore con anta da 22 mm si consiglia una prova di battuta

Campi di regolazione



max. ± 3 mm vedi piastrine di fissaggio | ± 2 mm | ± 2 mm

Da avvitare

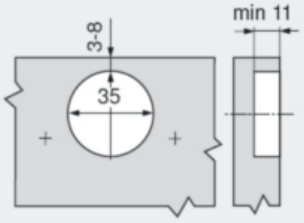

Montaggio a pressione

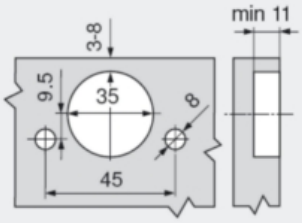

Quote fondello

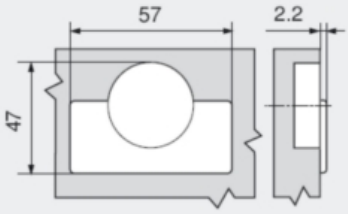

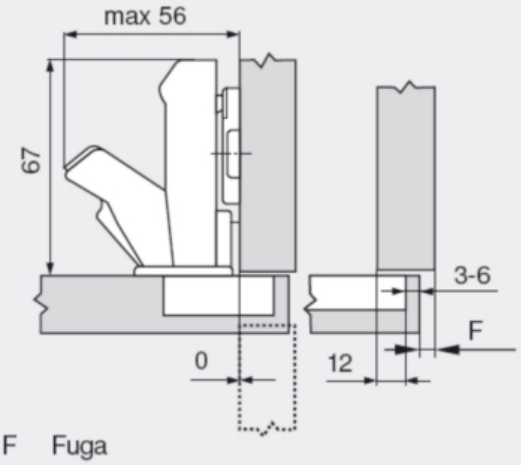

F Fuga

TA

6	7	8	9	10	11	12	13	14	15	16	17	18	
TB									3	4	5	6	0
						3	4	5	6				3
			3	4	5	6							6
3	4	5	6										9

MD

codice	descrizione			u.m.	imb.	m.o.
1.219.883	cerniere modul 170° c/molla	mm. 0 nich.	da avvitare	pz	125	125

GALIMBERTI FERRAMENTA
www .galimbertiferramenta.com

CERNIERE PER ANTE CON BATTUTA

Cerniere a scodellino per mobili con anta con battuta.
Apertura 90°, chiusura automatica a scatto.
Semplice regolazione nellle 3 dimensioni.

Tabella per il calcolo della battuta (con base altezza 2 mm.)

16940010

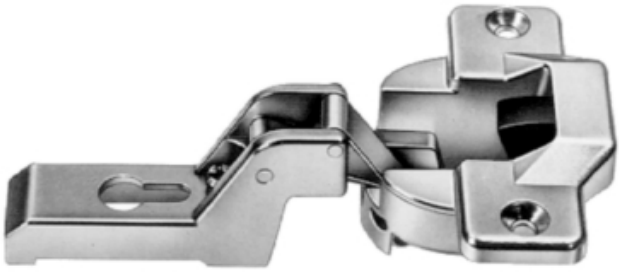

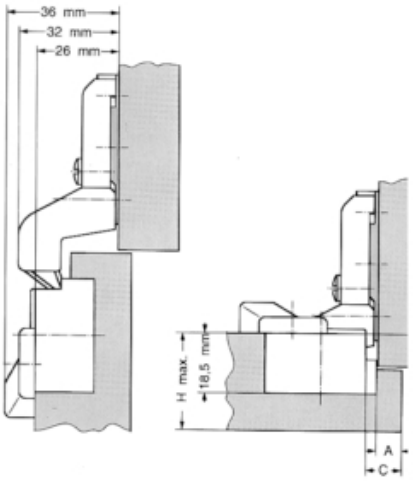

codice	descrizione			u.m.	imb.	m.o.
3.819.623	cerniere sch x ante c/battuta	nich.	chiusura a scatto	pz	25	1

16940020

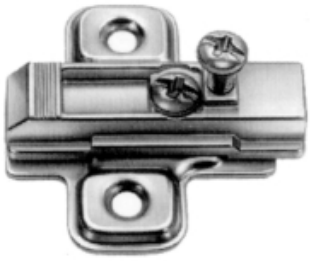

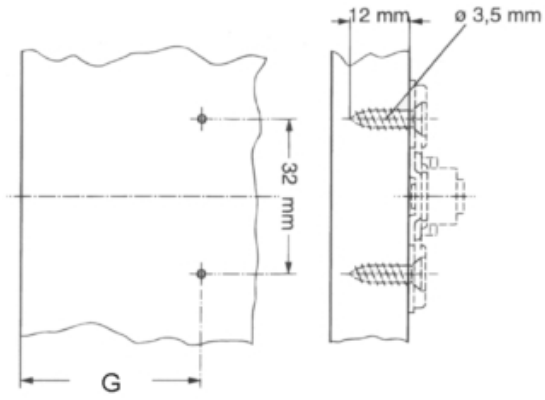

codice	descrizione			u.m.	imb.	m.o.
7.056.277	basi sch c/vite f. 37 x 32	mm. 2 nich.		pz	25	1

GALIMBERTI FERRAMENTA
www .galimbertiferramenta.com

CERNIERE SERIE 1000 PER CRISTALLI

Cerniere per ante in cristallo con molla di bloccaggio anta in posizione di chiusura.
Realizzate in metallo pressofuso.
Le basi devono essere ordinate a parte.

17820010

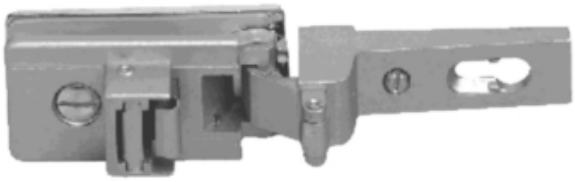

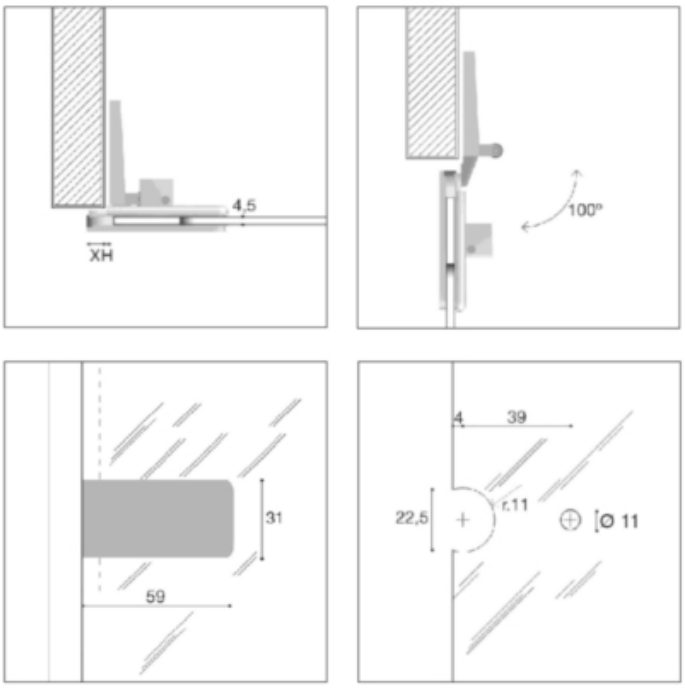

codice	descrizione			u.m.	imb.	m.o.
8.781.772	cerniere 1025 cristalli	mm. 0 nich. sat.	c/placca rettangolare	pz	20	1
4.756.323	cerniere 1025 cristalli	mm. 0 dorato	c/placca rettangolare	pz	20	1

17820020

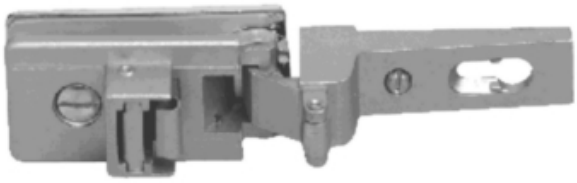

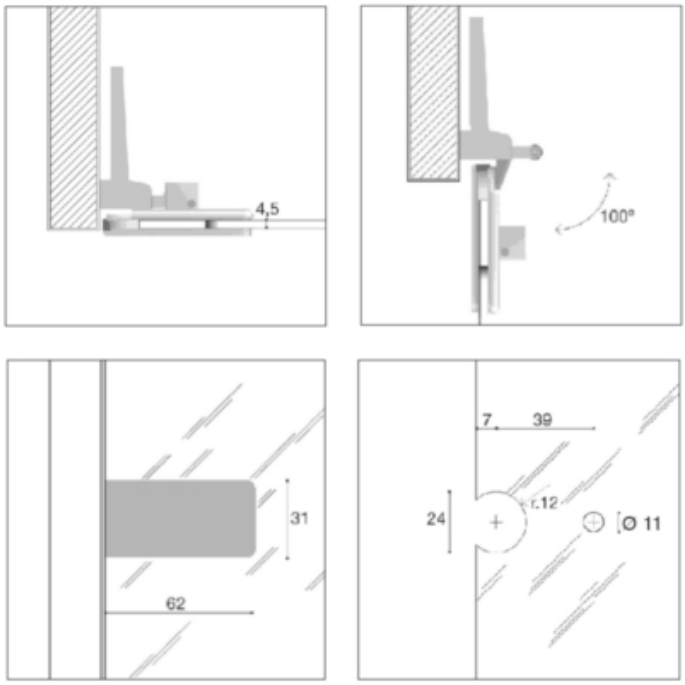

codice	descrizione			u.m.	imb.	m.o.
6.108.090	cerniere 1024 cristalli	mm. 9 bronzo	c/placca rettangolare	pz	200	200*
7.317.101	cerniere 1024 cristalli	mm. 9 nich. sat.	c/placca rettangolare	pz	20	1
2.995.380	cerniere 1024 cristalli	mm. 9 dorato	c/placca rettangolare	pz	20	1

Basi longitudinali in zama con fissaggio a vite per cerniere cristalli serie 1000.

17820030

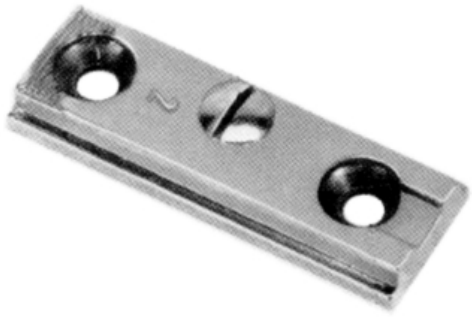

codice	descrizione		u.m.	imb.	m.o.
6.235.239	basi ah longitudinali zm	mm. 2	pz	200	200*
9.090.675	basi ah longitudinali zm	mm. 3	pz	20	20*

GALIMBERTI FERRAMENTA
www .galimbertiferramenta.com

CERNIERE SERIE S

Interamente in acciaio.Per ante con spessore fino amm. 20 (spigolo vivo) o fino a mm. 32 (con sagomature particolari).Sormonto massimo mm. 23. Scodellino diametro mm. 35 e profondità mm. 11 con interasse di foratura mm. 48.Distanza di foratura dal bordo fino a mm. 8.Adatta a tutte le basi serie S con innesto a vite o con innesto rapido a scatto.Regolazione laterale compensata da -1.5 mm. a +4.5 mm. senza alcun distacco dell'antina dalla spalla del mobile.Regolazione frontale fino a +2.8 mm.Regolazione verticale sulla base fino a +-2 mm.Fuga minima:

Anta mm.		18	20	22	24	28	30	32
Foratura mm.	3	0.8	1.2	1.7	2.4	4.5	6.3	8.1
	4	0.7	1.2	1.7	2.3	4.2	5.6	7.5
	5	0.7	1.1	1.6	2.3	3.9	5.3	7.0
	6	0.7	1.1	1.6	2.2	3.8	5.0	6.5
	7	0.7	1.1	1.6	2.1	3.7	4.7	6.1
	8	0.7	1.1	1.5	2.1	3.6	4.5	5.8

Distanza minima anta spalla:

Foratura mm.	3	4	5	6	7	8
	0	0	0	0	0.1	1.1

(le misure indicate nelle tabelle sono calcolate per ante a spigolo vivo e possono essere ridotte attraverso un'opportuna sagomatura dell'anta)

16830010

apertura 94° regolazione laterale compensata

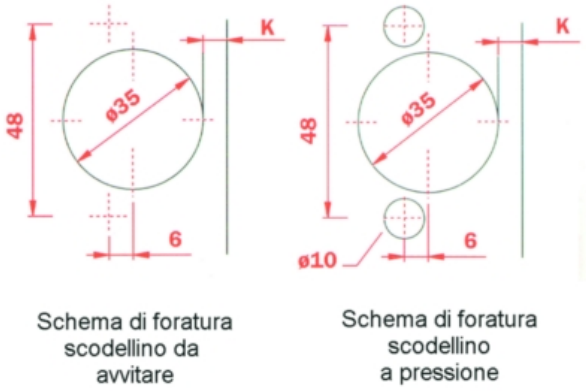

Schema di foratura scodellino da avvitare

Schema di foratura scodellino a pressione

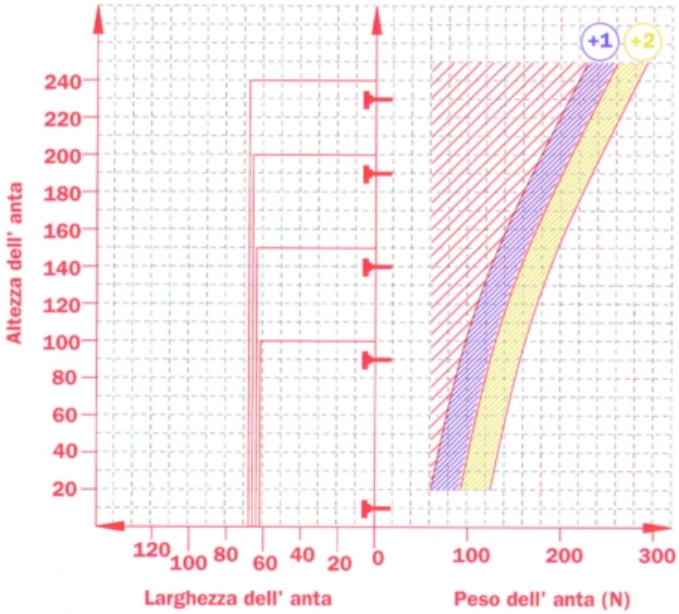

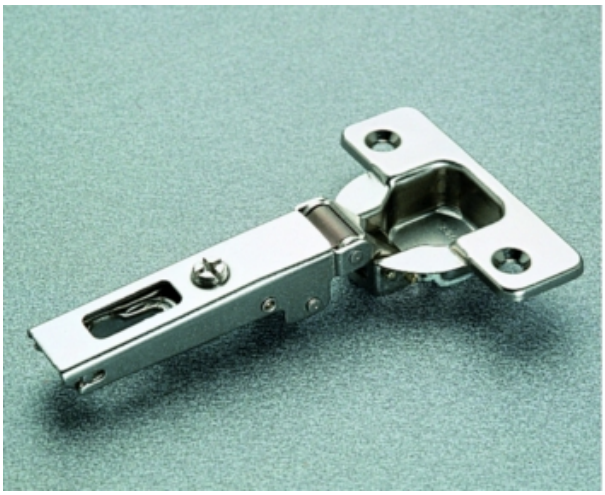

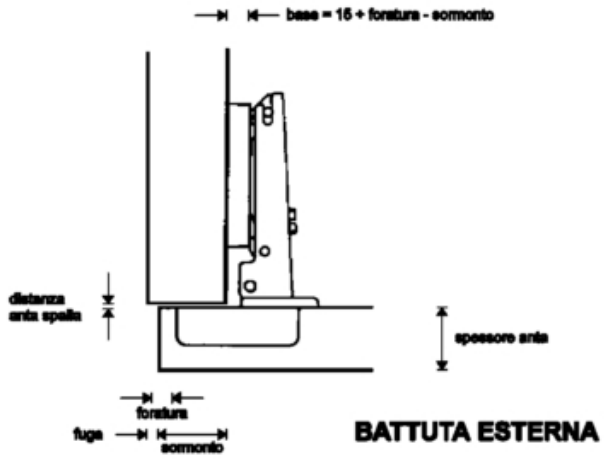

codice	descrizione			u.m.	imb.	m.o.
7.536.120	cerniere 1205 avvitare 94°	mm. 0 nich.	chiusura libera	pz	50	1
6.845.711	cerniere 1207 avvitare 94°	mm. 0 nich.	chiusura automatica	pz	50	1
6.224.547	cerniere 2207 pressione 94°	mm. 0 nich.	chiusura automatica	pz	300	300

GALIMBERTI FERRAMENTA
www .galimbertiferramenta.com

16830020

apertura 94° regolazione laterale compensata



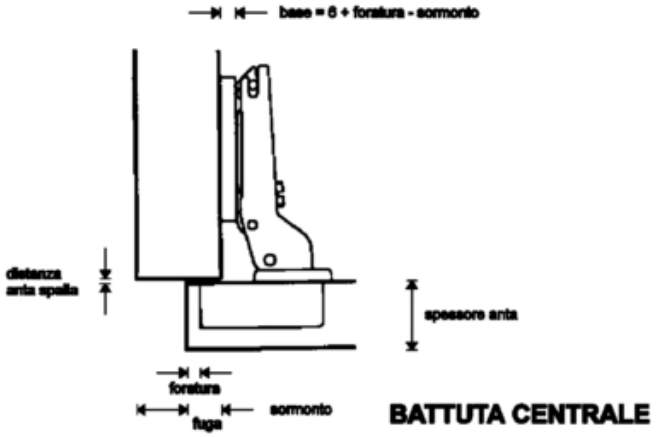

codice	descrizione			u.m.	imb.	m.o.
1.912.326	cerniere 1205 avvitare 94°	mm. 9 nich.	chiusura libera	pz	50	1
8.999.610	cerniere 1207 avvitare 94°	mm. 9 nich.	chiusura automatica	pz	50	1
5.703.852	cerniere 2207 pressione 94°	mm. 9 nich.	chiusura automatica	pz	300	300

16830030

apertura 94° regolazione laterale compensata



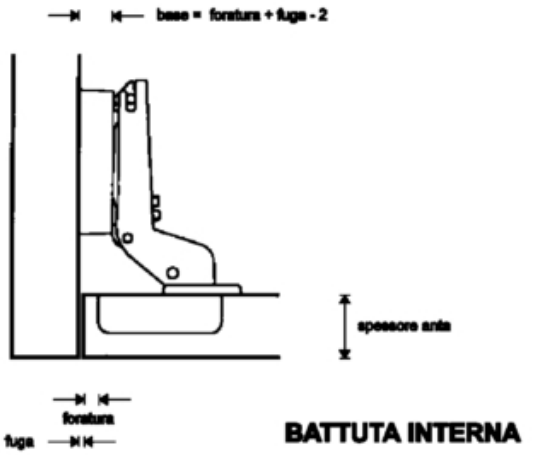

codice	descrizione			u.m.	imb.	m.o.
5.259.205	cerniere 1205 avvitare 94°	mm. 17 nich.	chiusura libera	pz	50	1
5.581.504	cerniere 1207 avvitare 94°	mm. 17 nich.	chiusura automatica	pz	50	1
4.114.000	cerniere 2207 pressione 94°	mm. 17 nich.	chiusura automatica	pz	300	300

Ideale quando è richiesto un grande angolo di apertura dell'anta.Interamente in acciaio.Sormonto massimo mm. 21.Scodellino diametro mm. 35 e profondità mm. 11 con interasse di foratura mm. 48.Distanza di foratura dal bordo da mm. 3 fino a mm. 6.Adatta a tutte le basi serie S con innesto a vite o con innesto rapido a scatto.Regolazione laterale compensata da -1.5 mm. a +4.5 mm. senza alcun distacco dell'antina dalla spalla del mobile. Regolazione frontale fino a +2.8 mm.Regolazione verticale sulla base fino a +-2 mm.Fuga minima:

Anta mm.		18	19	20	21	22	24	26
Foratura mm.	3	0.9	1.2	1.5	1.8	2.4	5.1	7.8
	4	0.9	1.2	1.5	1.8	2.1	4.1	6.8
	5	0.9	1.2	1.5	1.8	2.1	3.1	5.4
	6	0.9	1.2	1.5	1.8	2.1	3.0	4.4

Distanza minima anta spalla:

Anta mm.		18	19	20	21	22	24	26
Foratura mm.	3	0	0	0.2	0.5	0.8	1.4	1.9

	4	0.3	0.6	0.9	1.2	1.4	2.0	2.6
	5	1.6	1.8	2.1	2.3	2.6	3.1	3.6
	6	2.5	2.8	3.1	3.3	3.6	4.1	4.6

(le misure indicate nelle tabelle sono calcolate per ante a spigolo vivo e possono essere ridotte attraverso un'opportuna sagomatura dell'anta)

16830040

apertura 110° regolazione laterale compensata

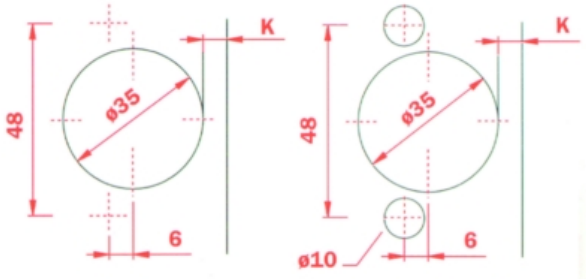

Schema di foratura scodellino da avvitare

Schema di foratura scodellino a pressione

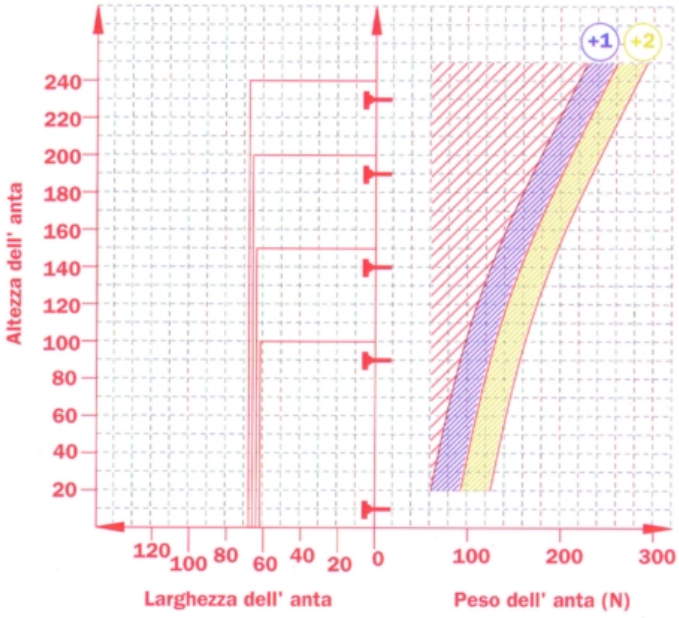

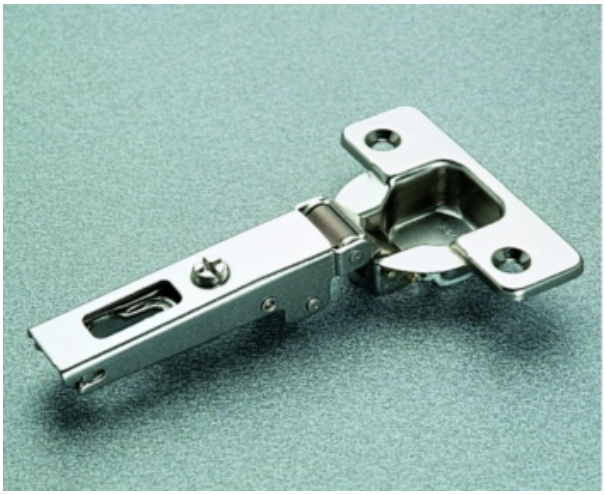

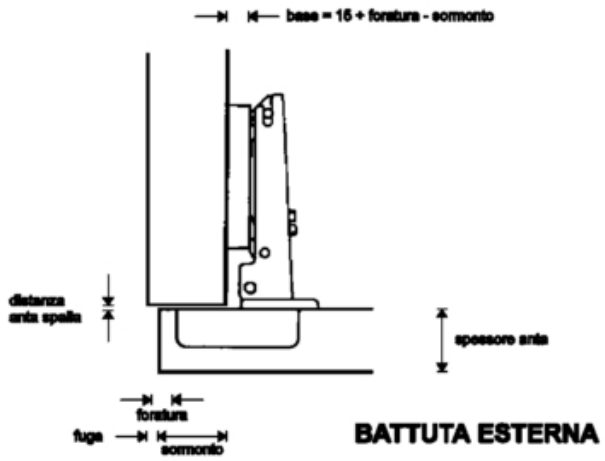

codice	descrizione			u.m.	imb.	m.o.
1.315.561	cerniere 1216 avvitare 110°	mm. 0 nich.	apertura automatica	pz	50	1
7.496.738	cerniere 1217 avvitare 110°	mm. 0 nich.	chiusura automatica	pz	50	1
1.550.627	cerniere 2217 pressione 110°	mm. 0 nich.	chiusura automatica	pz	300	300

GALIMBERTI FERRAMENTA
www .galimbertiferramenta.com

16830050

apertura 110° regolazione laterale compensata



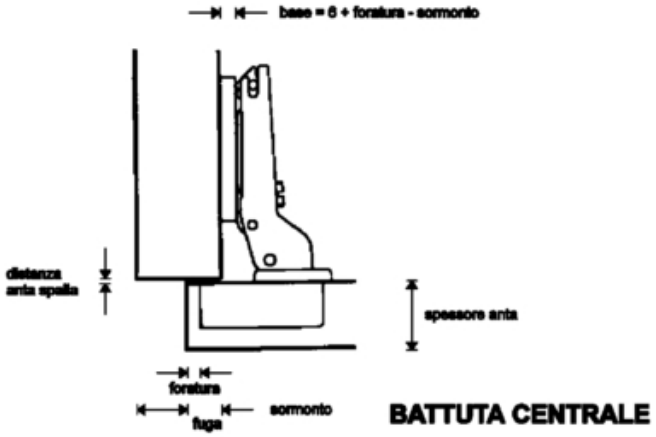

codice	descrizione			u.m.	imb.	m.o.
8.494.573	cerniere 1216 avvitare 110°	mm. 9 nich.	apertura automatica	pz	50	1
5.512.911	cerniere 1217 avvitare 110°	mm. 9 nich.	chiusura automatica	pz	50	1
3.095.201	cerniere 2217 pressione 110°	mm. 9 nich.	chiusura automatica	pz	300	1

16830055

apertura 110° regolazione laterale compensata



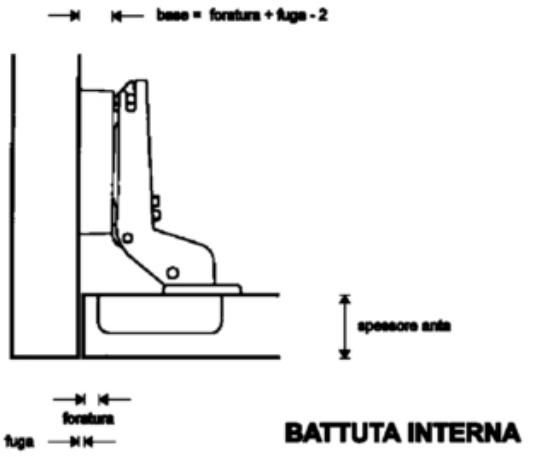

codice	descrizione			u.m.	imb.	m.o.
5.132.508	cerniere 1216 avvitare 110°	mm. 17 nich.	apertura automatica	pz	50	1
9.325.586	cerniere 1217 avvitare 110°	mm. 17 nich.	chiusura automatica	pz	50	300

Per ante sagomate e di forte spessoreSormonto massimo mm. 34.Scodellino diametro mm. 40 e profondità mm. 13 con interasse di foratura mm. 52.Distanza di foratura dal bordo da mm. 3 fino a mm. 15.Adatta a tutte le basi serie S con innesto a vite o con innesto rapido a scatto.Regolazione laterale compensata da -1.5 mm. a +4.5 mm. senza alcun distacco dell'antina dalla spalla del mobile.Regolazione frontale fino a +2.8 mm. Regolazione verticale sulla base fino a +-2 mm.Fuga minima:

Anta mm.		20	24	28	32	35	38	40
Foratura mm.	3	0.4	1.0	1.9	3.1	5.0	7.8	9.7
	4	0.4	1.0	1.9	3.0	4.4	7.2	9.0
	5	0.4	1.0	1.8	3.0	4.1	6.6	8.4
	6	0.4	0.9	1.8	2.9	4.0	6.0	7.8
	7	0.4	0.9	1.8	2.9	3.9	5.5	7.3
	8	0.4	0.9	1.7	2.8	3.8	5.1	6.8
	9	0.4	0.9	1.7	2.8	3.8	5.0	6.3
	10	0.3	0.9	1.7	2.7	3.7	4.9	6.0
	11	0.3	0.9	1.7	2.7	3.6	4.8	5.7

	12	0.3	09	1.6	2.6	3.6	4.7	5.6
	13	0.3	0.9	1.6	2.6	3.5	4.5	5.4
	14	0.3	0.8	1.6	2.6	3.5	4.5	5.4
	15	0.3	0.8	1.6	2.6	3.5	4.5	5.4

Distanza minima anta spalla:

Foratura mm.	3	11	12	13	14	15
	0	0	0.4	1.2	2.2	3.2

(le misure indicate nelle tabelle sono calcolate per ante a spigolo vivo e possono essere ridotte attraverso un'opportuna sagomatura dell'anta)

16830060

foro 40 apertura 94° regolazione laterale compensata

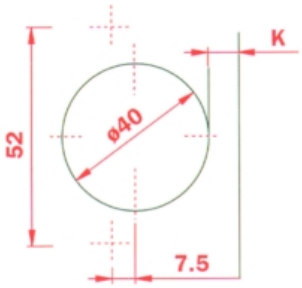

Schema di foratura scodellino da avvitare

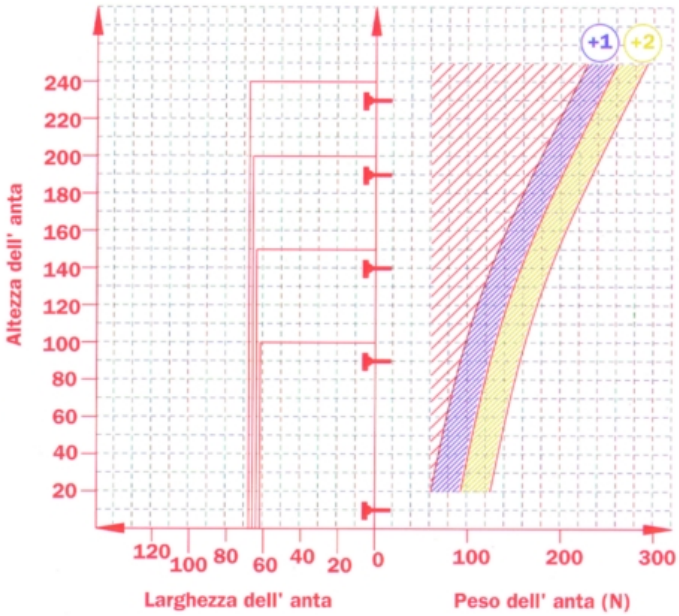



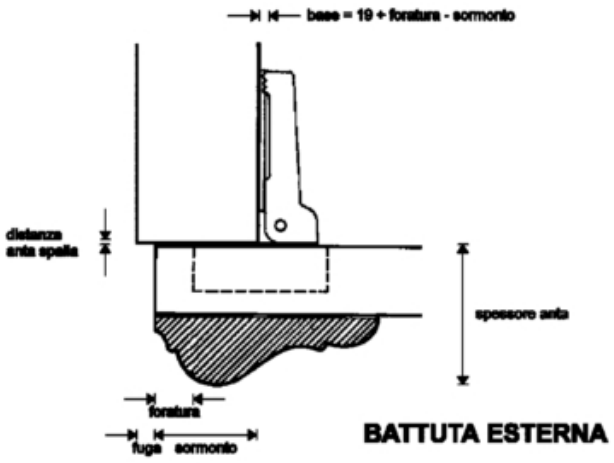

codice	descrizione			u.m.	imb.	m.o.
2.356.631	cerniere 1405 avvitare 94°	mm. 0 nich.	chiusura libera	pz	50	1
9.347.694	cerniere 1407 avvitare 94°	mm. 0 nich.	chiusura automatica	pz	50	1

16830070

foro 40 apertura 94° regolazione laterale compensata



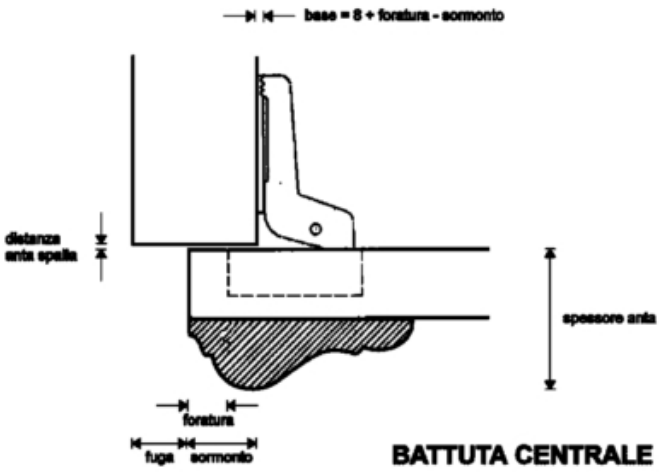

codice	descrizione			u.m.	imb.	m.o.
4.120.049	cerniere 1405 avvitare 94°	mm. 11 nich.	chiusura libera	pz	50	1
7.867.088	cerniere 1407 avvitare 94°	mm. 11 nich.	chiusura automatica	pz	50	1

16830080

foro 40 apertura 94° regolazione laterale compensata

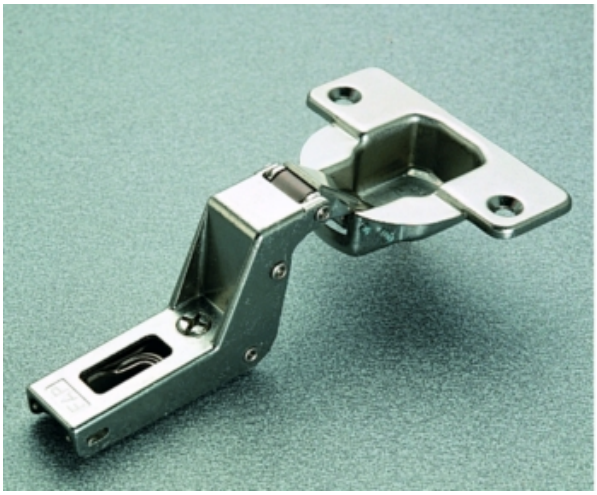

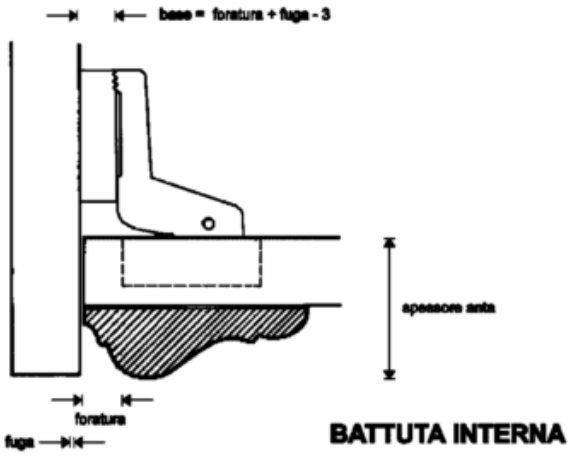

codice	descrizione			u.m.	imb.	m.o.
6.306.816	cerniere 1405 avvitare 94°	mm. 22 nich.	chiusura libera	pz	50	1
2.140.346	cerniere 1407 avvitare 94°	mm. 22 nich.	chiusura automatica	pz	50	1

Interamente in acciaio.Sormonto max. mm. 20.5.Scodellino diametro mm. 26 profondità mm. 11.5 con interasse di foratura mm. 38.Distanza di foratura dal bordo fino a mm. 8.Adatta a tutte le basi serie S con innesto a vite.Regolazione frontale fino a +2.8 mm.Regolazione verticale sulla base fino a +-2 mm.Fuga minima:

Anta mm.		16	18	19	20	21	22	23
Foratura mm.	3	0.4	0.9	1.3	2.0	2.9	3.8	4.7
	4	0.4	0.9	1.1	1.6	2.4	3.3	4.2
	5	0.4	0.8	1.1	1.4	2.0	2.8	3.6
	6	0.4	0.8	1.0	1.2	1.8	2.4	3.2
	7	0.4	0.8	0.9	1.2	1.5	2.2	2.8
	8	0.4	0.8	0.9	1.2	1.5	1.9	2.6

Distanza minima anta spalla:

Foratura mm.	3	4	5	6	7	8
	0	0	0	0.7	1.7	2.6

(le misure indicate nelle tabelle sono calcolate per ante a spigolo vivo e possono essere ridotte attraverso un'opportuna sagomatura dell'anta)

16830090

apertura 94° minicerniera

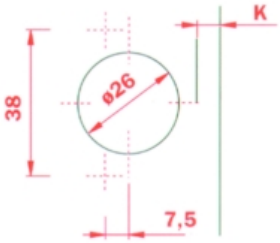

Schema di foratura scodellino da avvitare

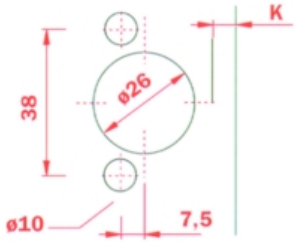

Schema di foratura scodellino a pressione

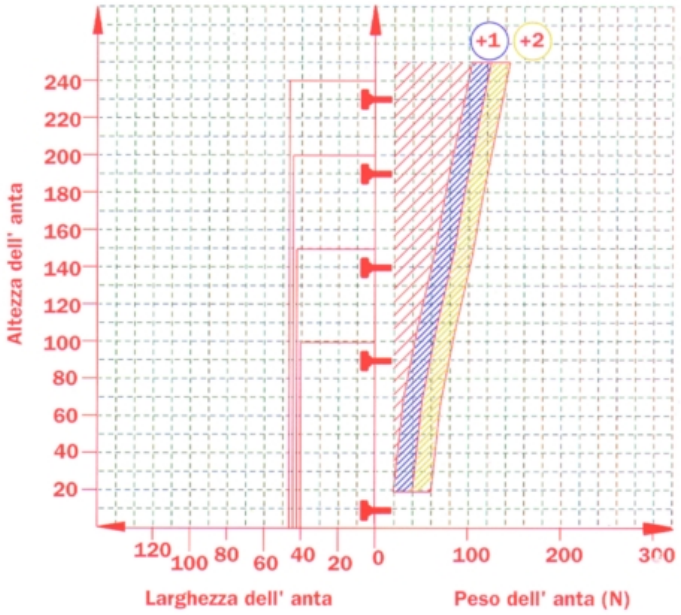



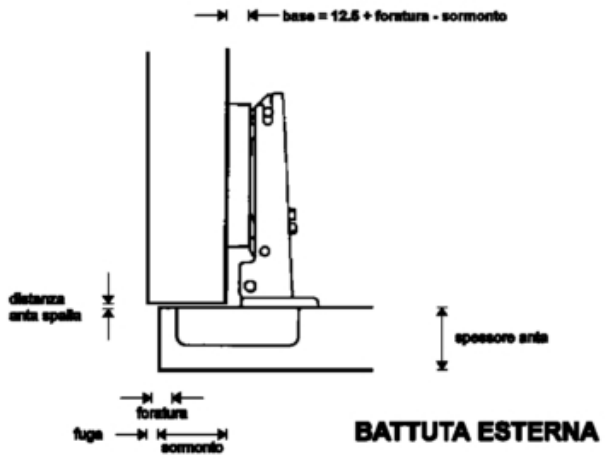

codice	descrizione			u.m.	imb.	m.o.
4.536.871	cerniere 1607 avvitare 94°	mm. 0 nich.	chiusura automatica	pz	50	1
6.345.334	cerniere 2607 pressione 94°	mm. 0 nich.	chiusura automatica	pz	600	600
6.567.224	cerniere 3607 viti euro 94°	mm. 0 nich.	chiusura automatica	pz	50	600

16830100

apertura 94° minicerniera



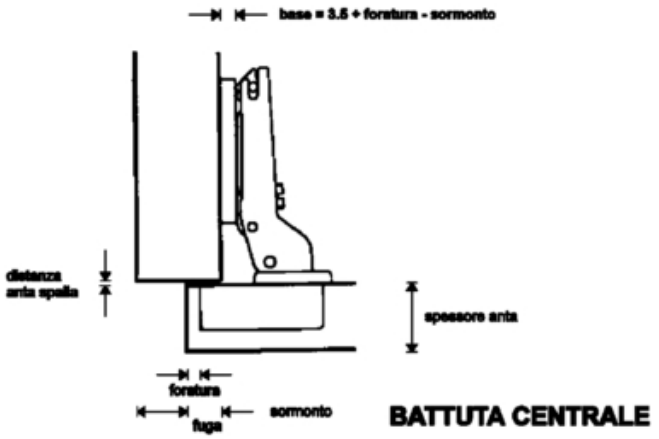

codice	descrizione			u.m.	imb.	m.o.
6.859.794	cerniere 1607 avvitare 94°	mm. 9 nich.	chiusura automatica	pz	50	1

16830110

apertura 94° minicerniera



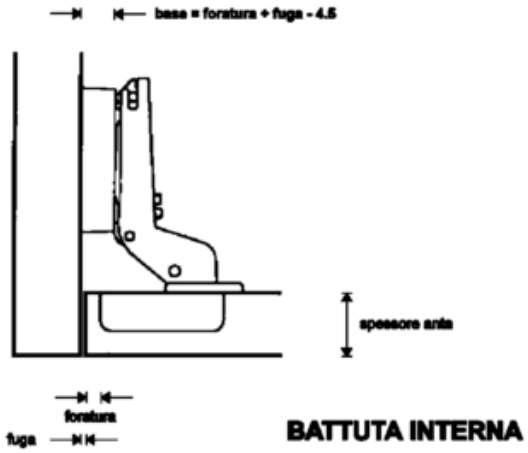

codice	descrizione			u.m.	imb.	m.o.
5.323.500	cerniere 1607 avvitare 94°	mm. 17 nich.	chiusura automatica	pz	50	600

Cerniera con grande angolo di apertura e ingombro ridotto.Scodellino in zama e ala in acciaio.Sormonto massimo mm. 23.Scodellino diametro mm. 35 e profondità mm. 11 con interasse di foratura mm. 48.Distanza di foratura dal bordo fino a mm. 8.Adatta a tutte le basi serie S con innesto a vite o con innesto rapido a scatto.Regolazione laterale compensata da -1.5 mm. a +4.5 mm. senza alcun distacco dell'antina dalla spalla del mobile. Regolazione frontale fino a +2.8 mm.Regolazione verticale sulla base fino a +-2 mm.Per limitare l'apertura della cerniera utilizzare gli appositi fermi. Fuga minima:

Anta mm.		16	18	20	22	24	26	28
Foratura mm.	3	0	0	0	0.7	2.7	4.6	7.9
	4	0	0	0	0.1	1.8	3.8	6.9
	5	0	0	0	0.1	1.2	3.0	5.9
	6	0	0	0	0.1	0.9	2.5	4.9
	7	0	0	0	0.1	0.7	2.0	3.9
	8	0	0	0	0.1	0.6	1.7	3.2

(le misure indicate nelle tabelle sono calcolate per ante a spigolo vivo e possono essere ridotte attraverso un'opportuna sagomatura dell'anta)

16830120

apertura 165° regolazione laterale compensata

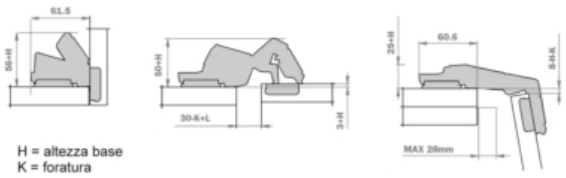

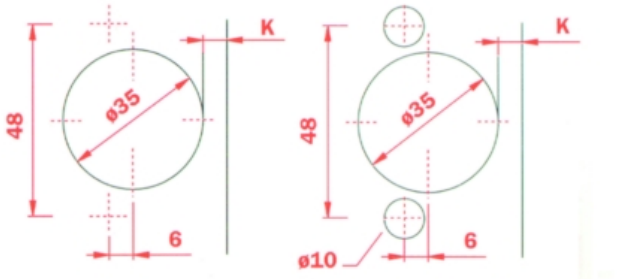

Schema di foratura scodellino da avvitare

Schema di foratura scodellino a pressione

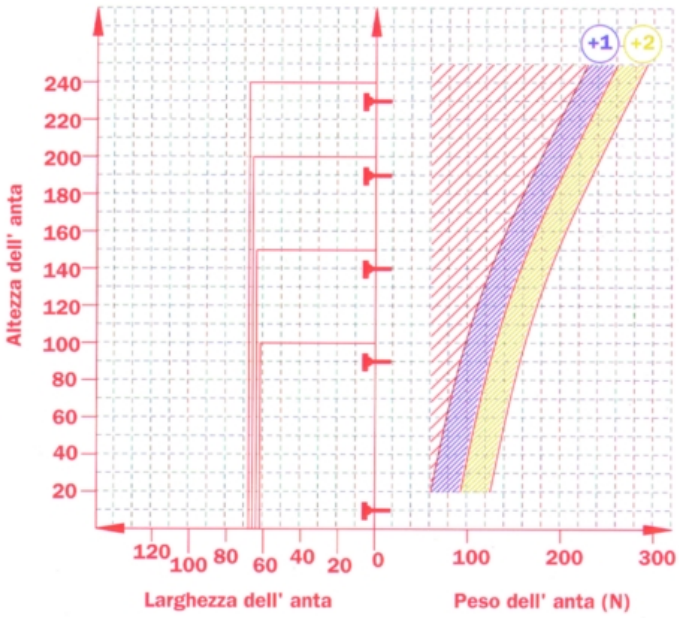

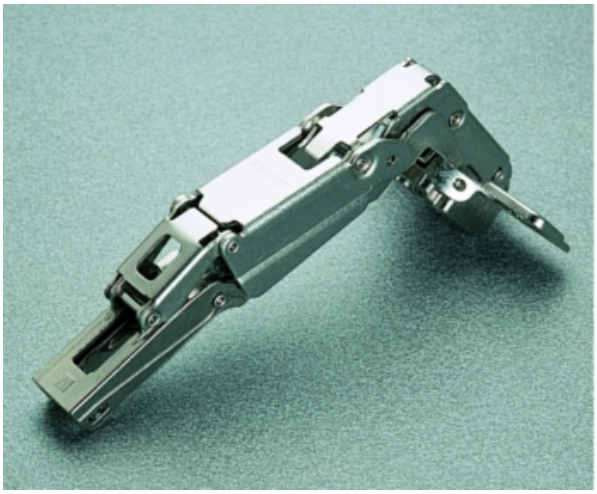

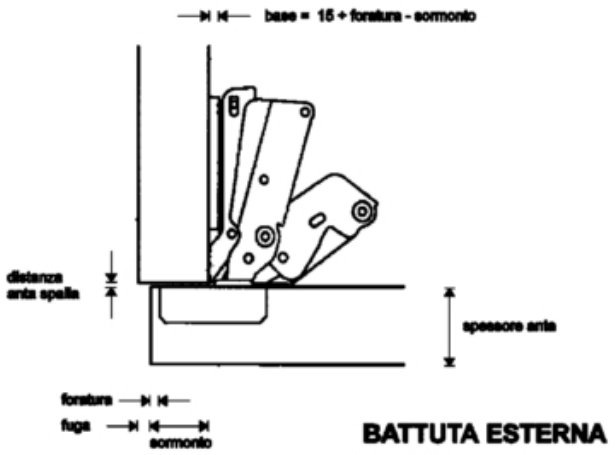

codice	descrizione			u.m.	imb.	m.o.
2.360.676	cerniere 1265 avvitare 165°	mm. 0 nich.	chiusura libera	pz	25	1

GALIMBERTI FERRAMENTA
www .galimbertiferramenta.com

codice	descrizione			u.m.	imb.	m.o.
4.916.352	cerniere 1267 avvitare 165°	mm. 0 nich.	chiusura automatica	pz	25	1
4.253.402	cerniere 2267 pressione 165°	mm. 0 nich.	chiusura automatica	pz	100	1

16830130

apertura 165° regolazione laterale compensata

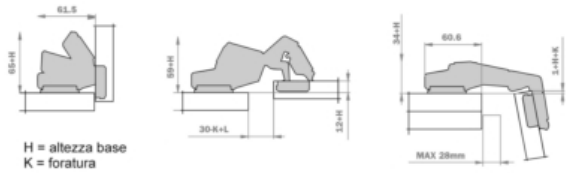

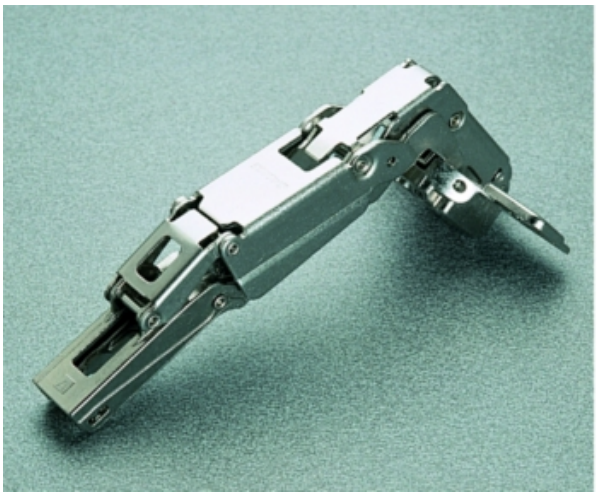

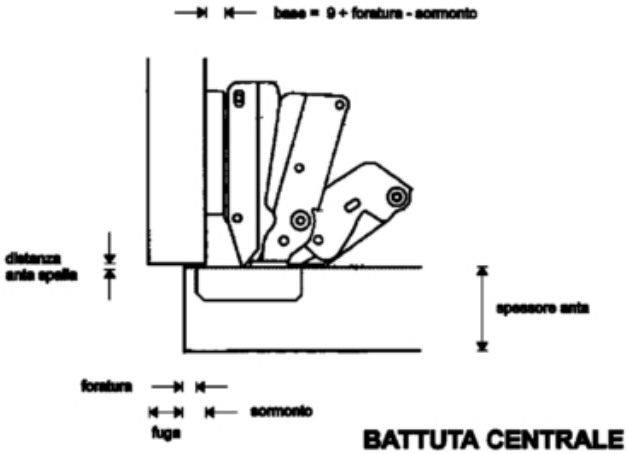

codice	descrizione			u.m.	imb.	m.o.
6.662.028	cerniere 1265 avvitare 165°	mm. 9 nich.	chiusura libera	pz	25	100
1.442.328	cerniere 1267 avvitare 165°	mm. 9 nich.	chiusura automatica	pz	25	1

GALIMBERTI FERRAMENTA
www .galimbertiferramenta.com

16830132

apertura 165° regolazione laterale compensata

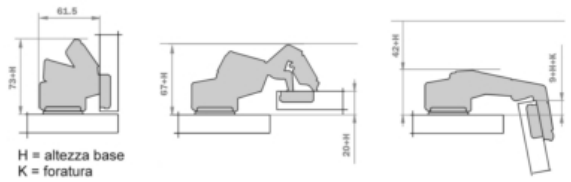

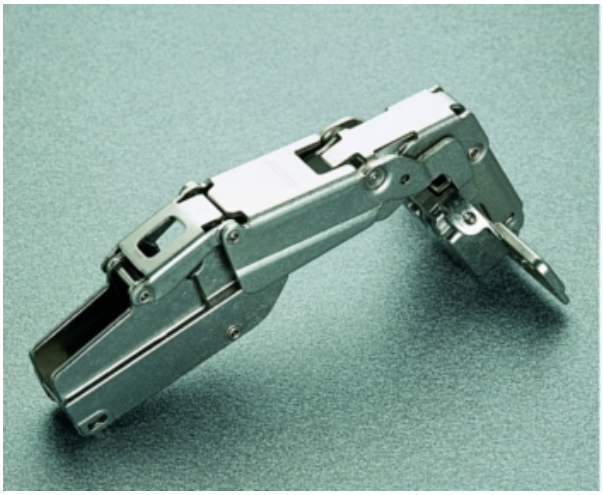

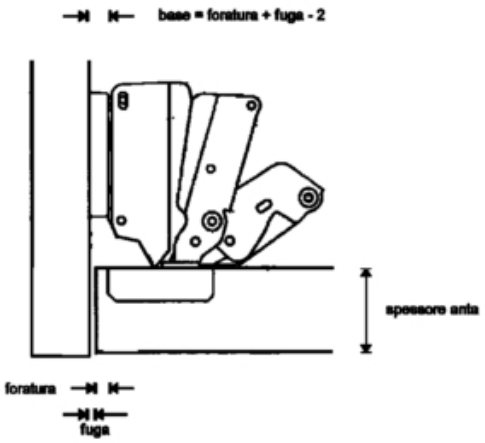

codice	descrizione			u.m.	imb.	m.o.
5.219.278	cerniere 1265 avvitare 165°	mm. 17 nich.	chiusura libera	pz	25	100
3.334.270	cerniere 1267 avvitare 165°	mm. 17 nich.	chiusura automatica	pz	25	1

GALIMBERTI FERRAMENTA
www .galimbertiferramenta.com

CERNIERE SERIE S COMPLEMENTARI

Cerniera con ala bassa.Scodellino in acciaio e ala in zama.Sormonto massimo mm. 21.Scodellino diametro mm. 35 e profondità mm. 11 con interasse di foratura mm. 48.Distanza di foratura dal bordo fino a mm. 8.Adatta a tutte le basi serie S con innesto a vite.Regolazione frontale fino a +2.8 mm.Regolazione verticale sulla base fino a +-2 mm.Nelle colonne frigorifero è possibile agire sulle regolazioni attraverso lo spazio tra anta e contenitore.

16830140

per vani con spazio ridotto







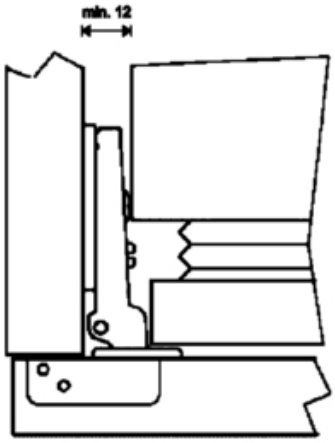

codice	descrizione			u.m.	imb.	m.o.
1.267.501	basi 2lv c/vite f. 37 x 32	mm. -2 nich.	lamiera avvitare	pz	50	1
4.869.931	cerniere 1287 avvitare frigo	f nich.	chiusura automatica	pz	50	1
7.561.504	cerniere 2287 pressione frigo	f nich.	chiusura automatica	pz	150	150

Interamente in acciaio.Per ante con spessore fino a mm. 23 (spigolo vivo).Scodellino diametro mm. 35 e profondità mm. 11 con interasse di foratura mm. 48.Distanza di foratura dal bordo mm. 4 fissa.Adatta a tutte le basi serie S con innesto a vite o con innesto rapido a scatto. Regolazione laterale compensata.Regolazione frontale.Regolazione verticale sulla base fino a +-2 mm.Apertura della prima anta 70°.Al variare dello spessore dell'anta variano:- la distanza di foratura della base

Spessore anta mm.	16	17	18	20	22	23
Distanza basi a croce mm.	31	30	29	27	25	25
Distanza basi longitudinali mm.	15+32	14+32	13+32	11+32	9+32	8+32

- l'altezza della base da impiegare

Spessore anta mm.	16	17	18	20	22	23
Altezza base mm.	6	6	3	3	0	0
Regolazione laterale mm.	1	0	2	0	1	0

GALIMBERTI FERRAMENTA
www .galimbertiferramenta.com

16830150

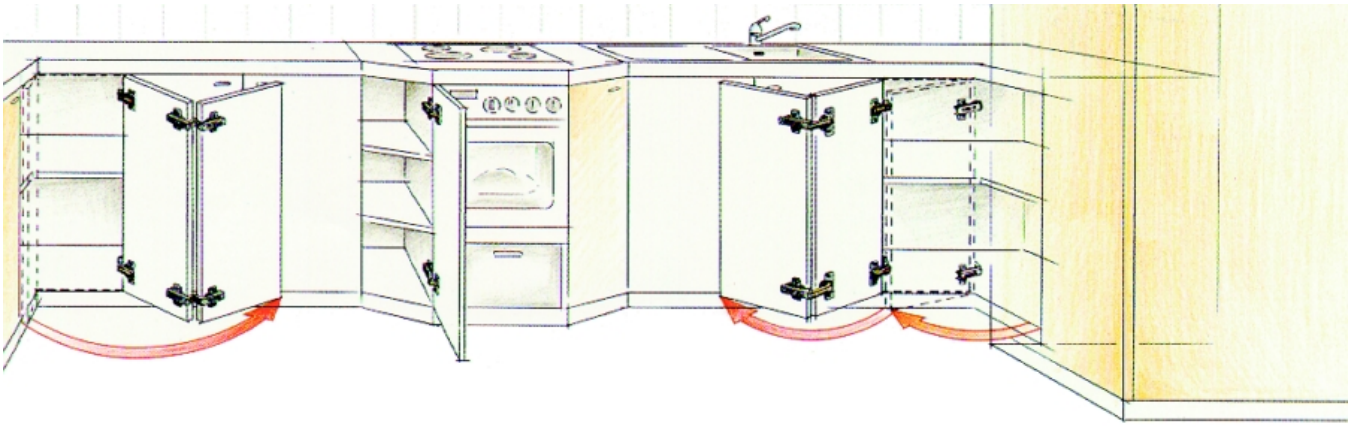

per mobili angolari



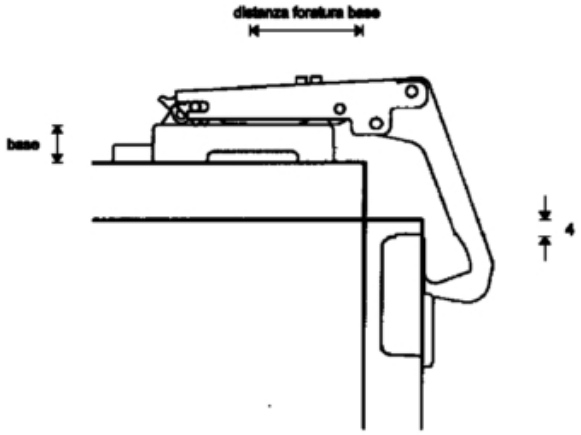

codice	descrizione			u.m.	imb.	m.o.
2.380.803	cerniere 1281 elem. angolari	nich.	c/scodellino	pz	50	1
6.889.005	cerniere 2281 elem. angolari	nich.	c/scodell. pressione	pz	150	150

Scodellino diametro mm. 35, profondità mm. 11 con interasse di foratura mm. 48.Distanza di foratura dal bordo fino a mm. 8.Adatta a tutte le basi serie S con innesto a vite o con innesto rapido a scatto.Regolazione laterale compensata da -1.5 mm. a +4.5 mm. senza alcun distacco dell'antina dalla spalla del mobile..Regolazione frontale fino a +2.8 mm.Regolazione verticale sulla base fino a +-2 mm.

GALIMBERTI FERRAMENTA
www .galimbertiferramenta.com

16830155

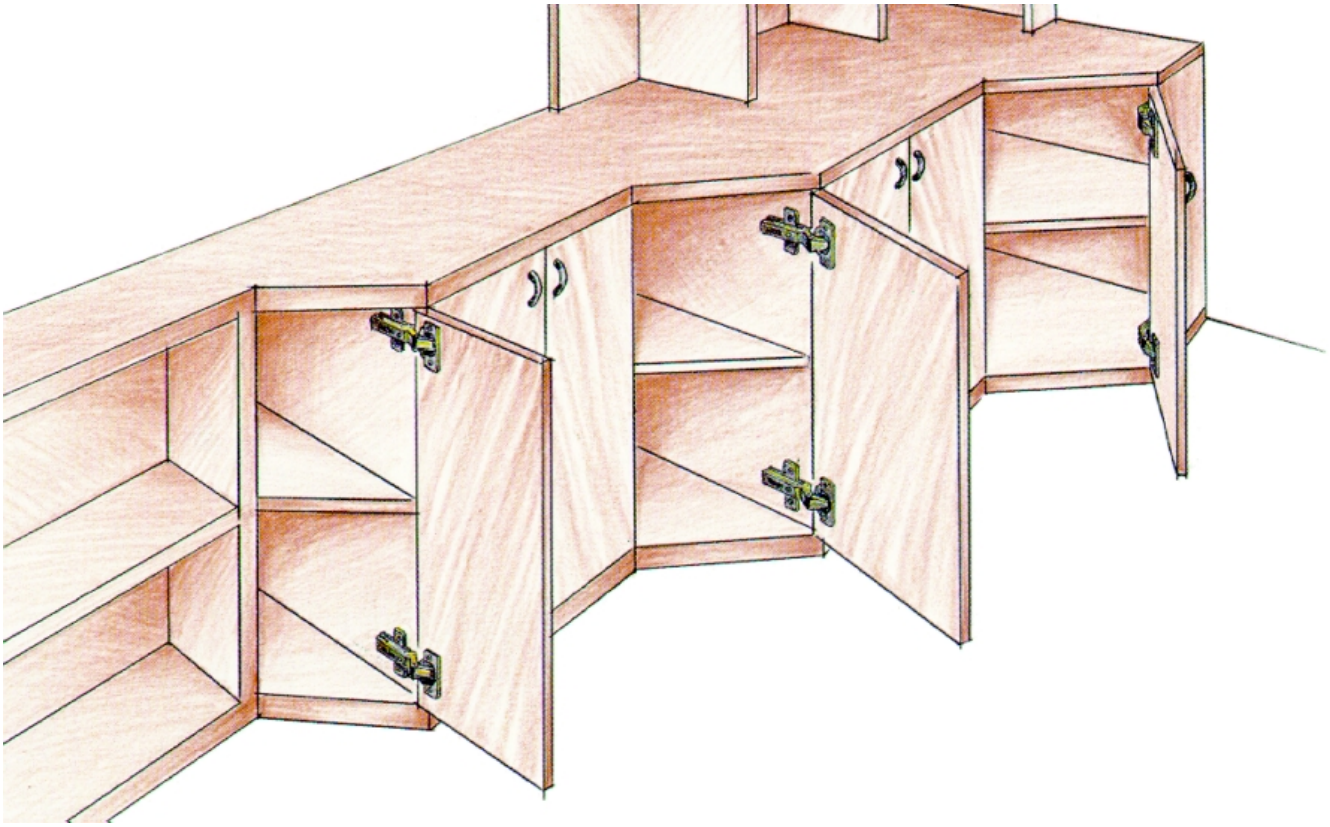

per ante ad angolo



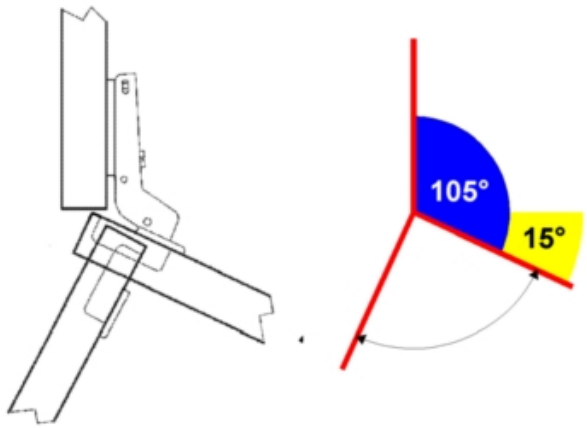

codice	descrizione			u.m.	imb.	m.o.
6.794.859	cerniere 1297 avvitare angolo	z 15° nich.	chiusura automatica	pz	50	150*

GALIMBERTI FERRAMENTA
www .galimbertiferramenta.com

16830160

per ante ad angolo



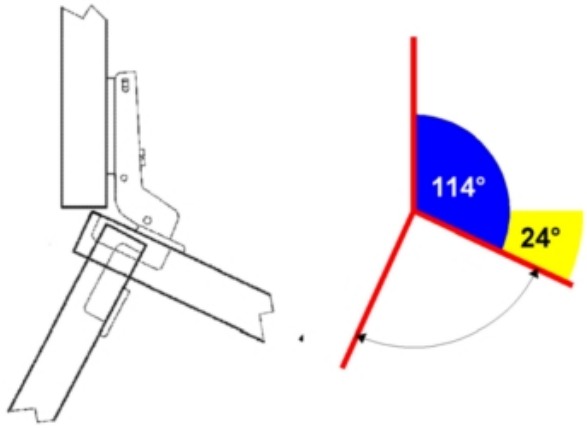

codice	descrizione			u.m.	imb.	m.o.
9.495.357	cerniere 1297 avvitare angolo	u 24° nich.	chiusura automatica	pz	50	1

16830170

per ante ad angolo



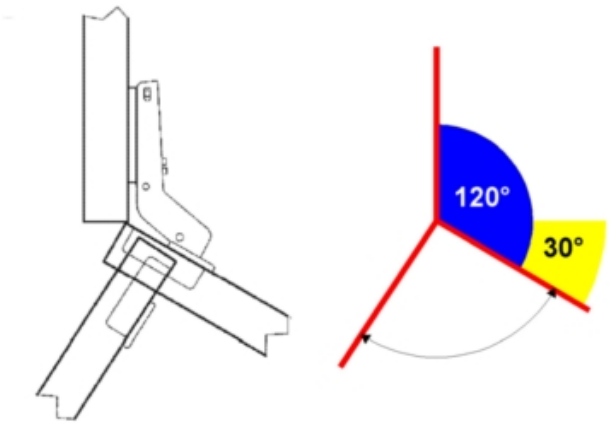

codice	descrizione			u.m.	imb.	m.o.
4.341.642	cerniere 1297 avvitare angolo	e 30° nich.	chiusura automatica	pz	50	150

GALIMBERTI FERRAMENTA
www .galimbertiferramenta.com

16830180

per ante ad angolo



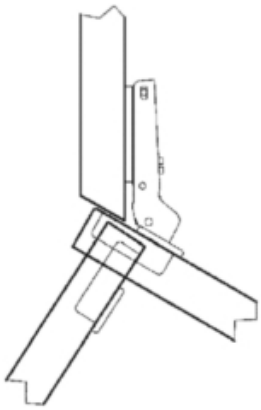

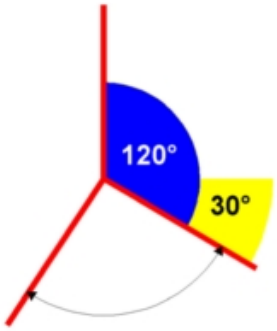

codice	descrizione			u.m.	imb.	m.o.
8.414.281	cerniere 1297 avvitare angolo	t 30° nich.	chiusura automatica	pz	50	1

16830190

per ante ad angolo



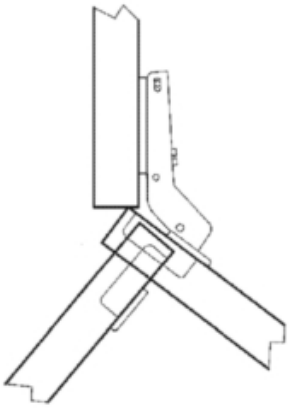

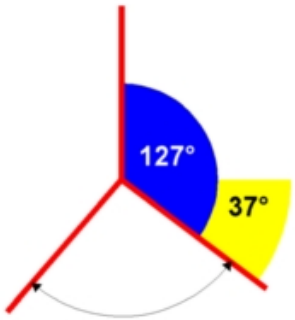

codice	descrizione			u.m.	imb.	m.o.
1.554.229	cerniere 1297 avvitare angolo	k 37° nich.	chiusura automatica	pz	50	1

GALIMBERTI FERRAMENTA
www .galimbertiferramenta.com

16830200

per ante ad angolo



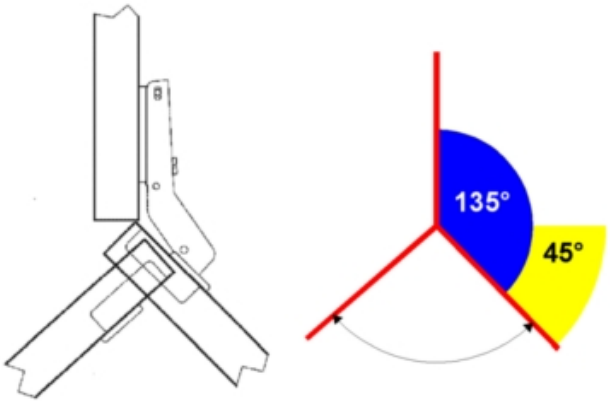

codice	descrizione			u.m.	imb.	m.o.
9.230.170	cerniere 1297 avvitare angolo	m 45° nich.	chiusura automatica	pz	50	1

16830210

per ante ad angolo



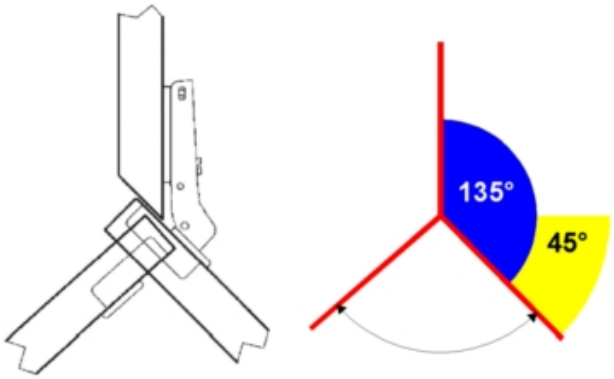

codice	descrizione			u.m.	imb.	m.o.
5.414.345	cerniere 1297 avvitare angolo	v 45° nich.	chiusura automatica	pz	50	1

GALIMBERTI FERRAMENTA
www .galimbertiferramenta.com

16830220

per ante ad angolo



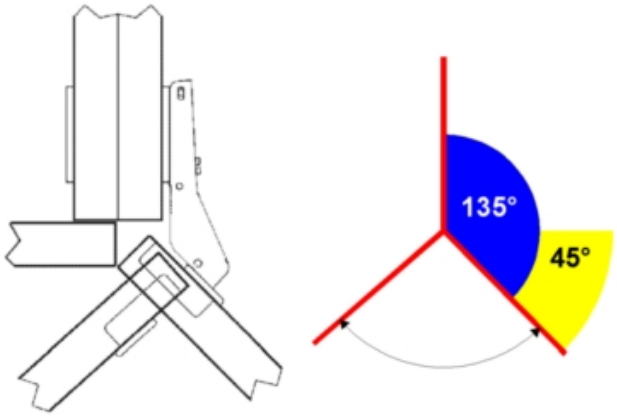

codice	descrizione			u.m.	imb.	m.o.
7.152.009	cerniere 1297 avvitare angolo	mac 45° nich.	chiusura automatica	pz	50	150

Scodellino diametro mm. 35, profondità mm. 13 con interasse di foratura mm. 48.Distanza di foratura dal bordo fino a mm. 6.Adatta a tutte le basi serie S con innesto a vite o con innesto rapido a scatto.Regolazione laterale compensata da -1.5 mm. a +4.5 mm. senza alcun distacco dell'antina dalla spalla del mobile..Regolazione frontale fino a +2.8 mm.Regolazione verticale sulla base fino a +-2 mm.

16830230

per ante ad angolo

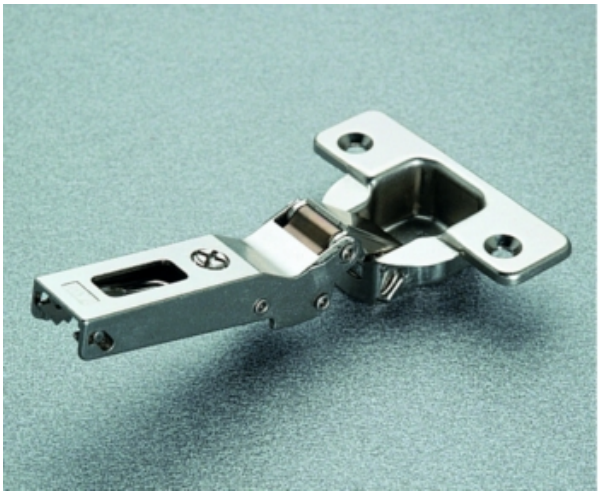

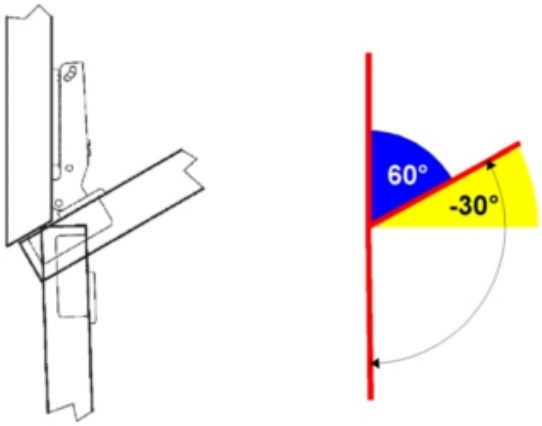

codice	descrizione			u.m.	imb.	m.o.
7.149.856	cerniere 1297 avvitare angolo	w -30° nich.	chiusura automatica	pz	50	1

GALIMBERTI FERRAMENTA
www .galimbertiferramenta.com

16830240

per ante ad angolo

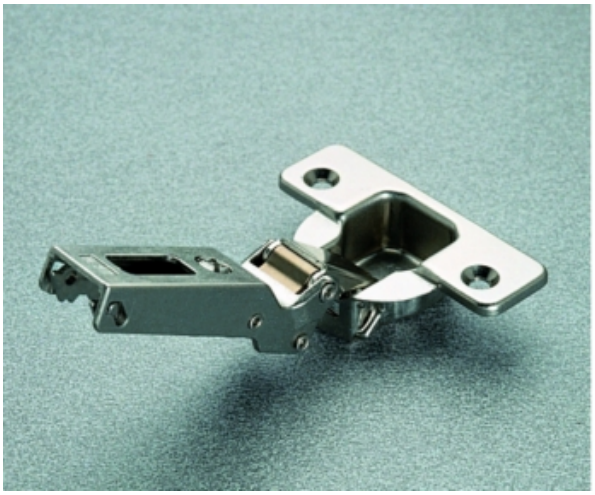

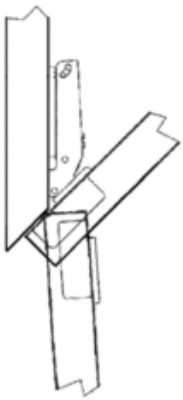

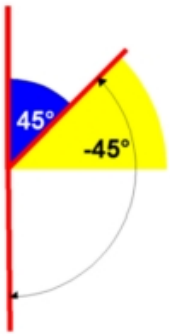

codice	descrizione			u.m.	imb.	m.o.
3.836.880	cerniere 1297 avvitare angolo	h -45° nich.	chiusura automatica	pz	50	1

Scodellino diametro mm. 35 profondità mm. 11.Distanza di foratura dal bordo fino a mm. 8.Utilizzare basi speciali altezza mm. 9 scaricate cod. 5.181.490.

16830280

per ante in linea

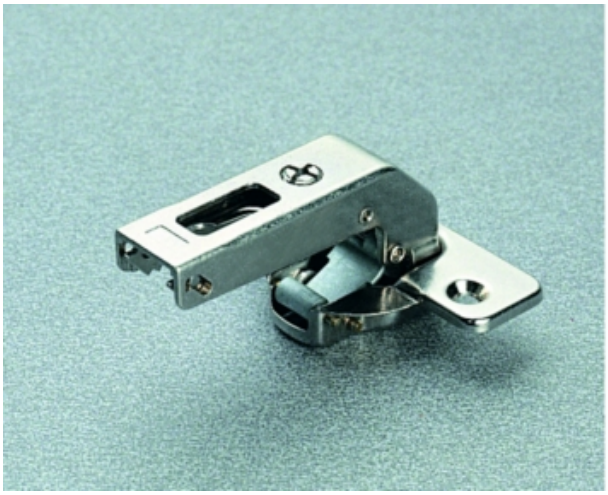

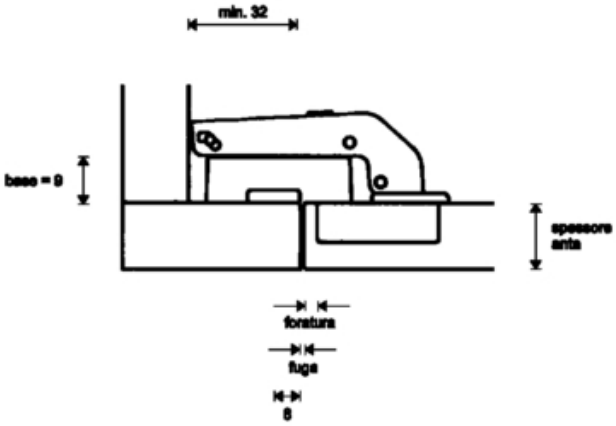

codice	descrizione			u.m.	imb.	m.o.
5.181.490	basi 9zv c/vite scaricate	mm. 9 nich.	zama avvitare	pz	50	1
4.544.869	cerniere 1299 avvitare ctr.llo	n nich.	chiusura automatica	pz	50	1

Scodellino diametro mm. 35 profondità mm. 11.Distanza di foratura dal bordo fino a mm. 6.

16830282

per ante in linea



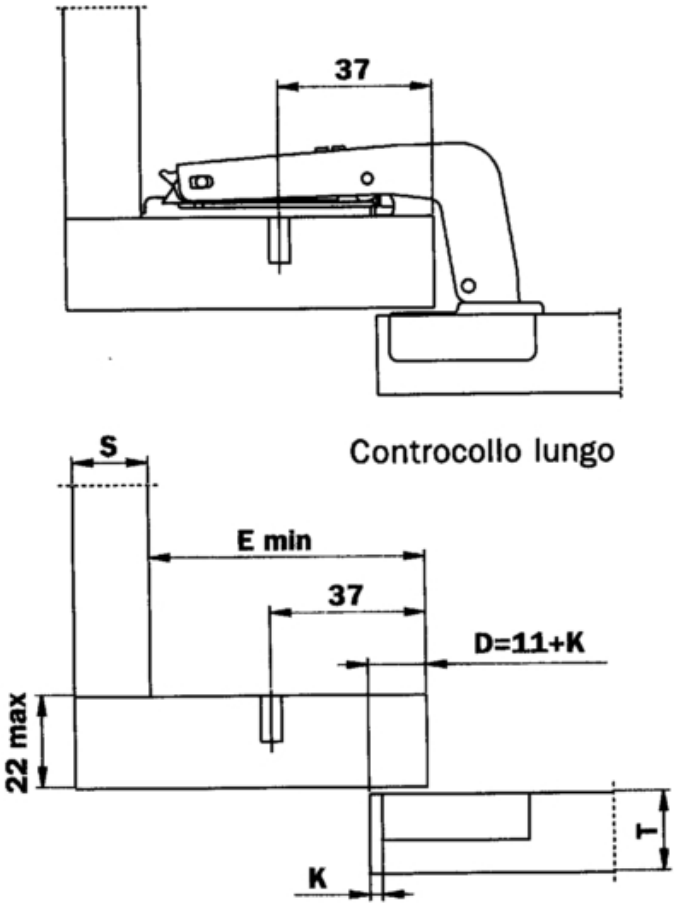

codice	descrizione			u.m.	imb.	m.o.
9.722.156	cerniere 1299 avvitare ctr.llo	nam nich.	chiusura automatica	pz	50	150

Scodellino diametro mm. 35 profondità mm. 11 con interasse di foratura mm. 48.Distanza di foratura dal bordo fino a mm. 8.Utilizzabili con tutte le basi serie S a fissaggio tradizionale con vite o fissaggio rapido a scatto.

16830290

per ante in linea

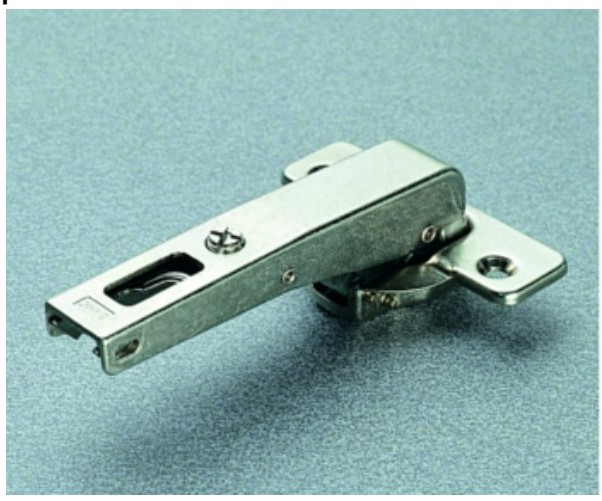

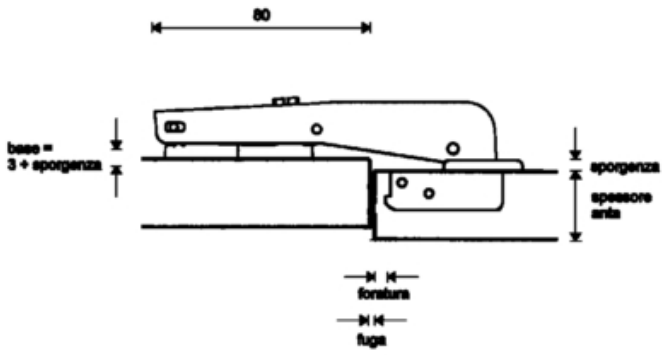

codice	descrizione			u.m.	imb.	m.o.
2.203.461	cerniere 1299 avvitare ctr.llo	nac nich.	chiusura automatica	pz	50	1

Interamente in acciaio.
Scodellino diametro mm. 35 e profondità mm. 9 con interasse di foratura mm. 48.Distanza di foratura dal bordo fino a mm. 8.

GALIMBERTI FERRAMENTA
www .galimbertiferramenta.com

Adatta a tutte le basi serie S con innesto a vite o con innesto rapido a scatto.
Regolazione laterale compensata da -1.5 mm. a +4.5 mm. senza alcun distacco dell'antina dalla spalla del mobile.
Regolazione frontale fino a +2.8 mm.Regolazione verticale sulla base fino a +-2 mm.^

Fuga minima:

Anta mm.		16	18	20	22	24	26	28
Foratura mm.	3	0	0	0	0	0.3	1.4	20.7
	4	0	0	0	0	0.4	16.9	19.7
	5	0	0	0	0	0.5	15.9	18.7
	6	0	0	0	0	0.7	14.9	17.7
	7	0	0	0	0	11.3	13.9	16.7
	8	0	0	0	0	10.3	12.9	15.7
	9	0	0	0	0	9.3	11.9	14.7
	10	0	0	0	6.0	8.3	10.9	13.7
	11	0	0	0	5.1	7.3	9.9	12.7
	12	0	0	0	4.1	6.3	8.9	11.7
	13	0	0	1.4	3.3	5.3	7.9	10.7
	14	0	0	0.7	2.6	4.5	6.9	9.7
	15	0	0	0.2	2.0	3.8	5.9	8.7
	16	0	0	0	1.4	3.2	5.0	7.7
	17	0	0	0	1.0	2.7	4.4	6.7
	18	0	0	0	0.7	2.2	3.9	5.7

(le misure indicate nelle tabelle sono calcolate per ante a spigolo vivo e possono essere ridotte attraverso un'opportuna sagomatura dell'anta)

16830430

per battute speciali

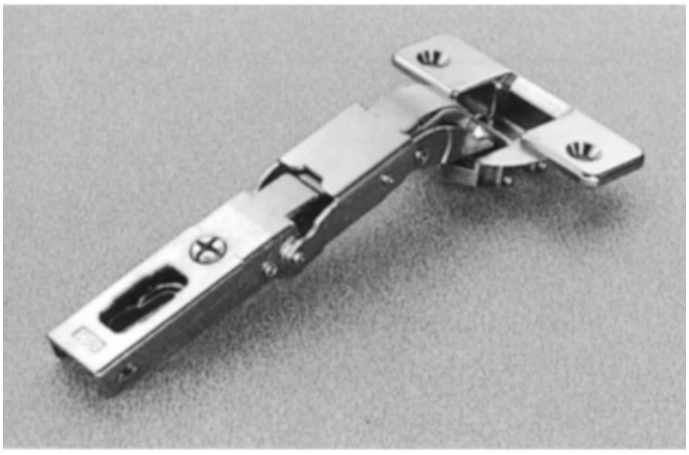

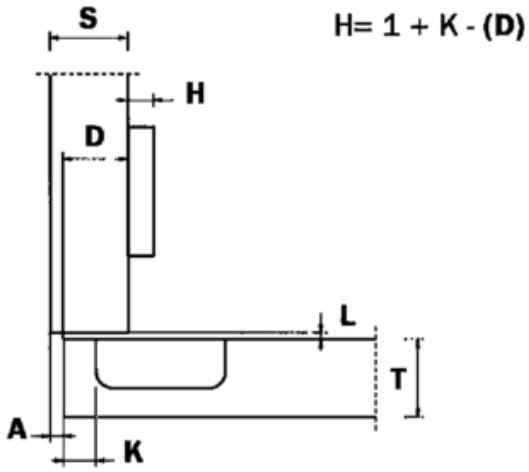

codice	descrizione			u.m.	imb.	m.o.
1.480.122	cerniere 1283 avvitare battuta	mm. 0 nich.	chiusura automatica	pz	25	1

GALIMBERTI FERRAMENTA
www .galimbertiferramenta.com

CERNIERE SERIE S LOGIC

Cerniere con sistema di fissaggio all'anta ad espansione azionabile a leva con la semplice pressione di un dito.
Sbloccando la leva con un utensile (lama caccaivite a taglio) è possibile estrarre la cerniera dall'anta, anche più volte.
Risolvono tutti i problemi di imballaggio delle ante, e permettono il montaggio delle ante per le prove prima della lucidatura.
Ideale quando è richiesto un grande angolo di apertura dell'anta.
Interamente in acciaio.Sormonto massimo mm. 21.Scodellino diametro mm. 35 e profondità mm. 11 con interasse di foratura mm. 48.Distanza di foratura dal bordo da mm. 3 fino a mm. 6.Adatta a tutte le basi serie S con innesto a vite o con innesto rapido a scatto.Regolazione laterale compensata da -1.5 mm. a +4.5 mm. senza alcun distacco dell'antina dalla spalla del mobile.Regolazione frontale fino a +2.8 mm.Regolazione verticale sulla base fino a +-2 mm.Fuga minima:

Anta mm.		18	19	20	21	22	24	26
Foratura mm.	3	0.9	1.2	1.5	1.8	2.4	5.1	7.8
	4	0.9	1.2	1.5	1.8	2.1	4.1	6.8
	5	0.9	1.2	1.5	1.8	2.1	3.1	5.4
	6	0.9	1.2	1.5	1.8	2.1	3.0	4.4

Distanza minima anta spalla:

Anta mm.		18	19	20	21	22	24	26
Foratura mm.	3	0	0	0.2	0.5	0.8	1.4	1.9
	4	0.3	0.6	0.9	1.2	1.4	2.0	2.6
	5	1.6	1.8	2.1	2.3	2.6	3.1	3.6
	6	2.5	2.8	3.1	3.3	3.6	4.1	4.6

(le misure indicate nelle tabelle sono calcolate per ante a spigolo vivo e possono essere ridotte attraverso un'opportuna sagomatura dell'anta)

GALIMBERTI FERRAMENTA
www .galimbertiferramenta.com

16830500

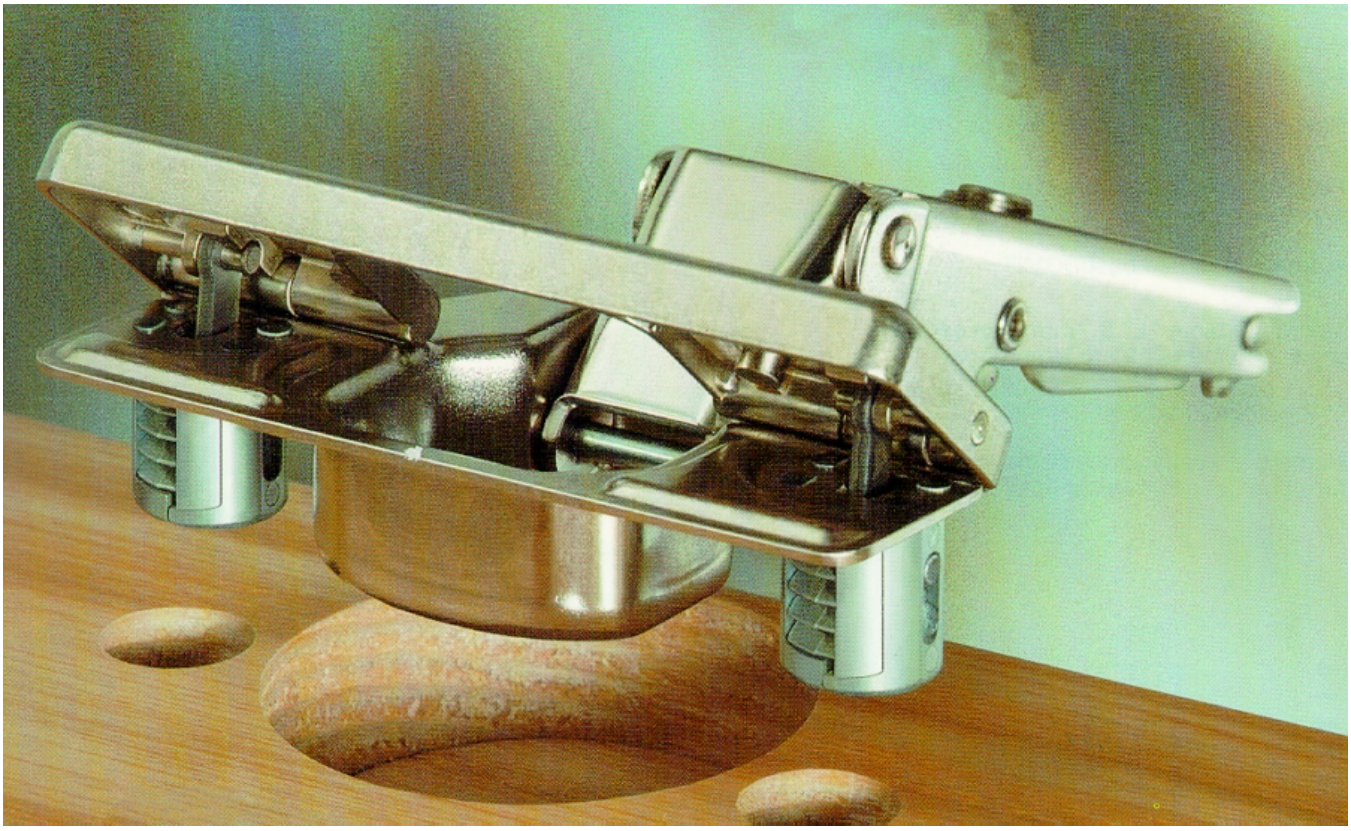

Montaggio montaggio senza utensili

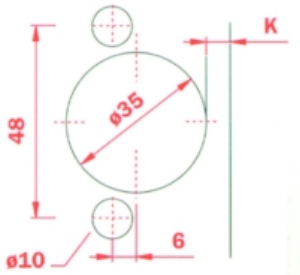

Schema di foratura
scodellino

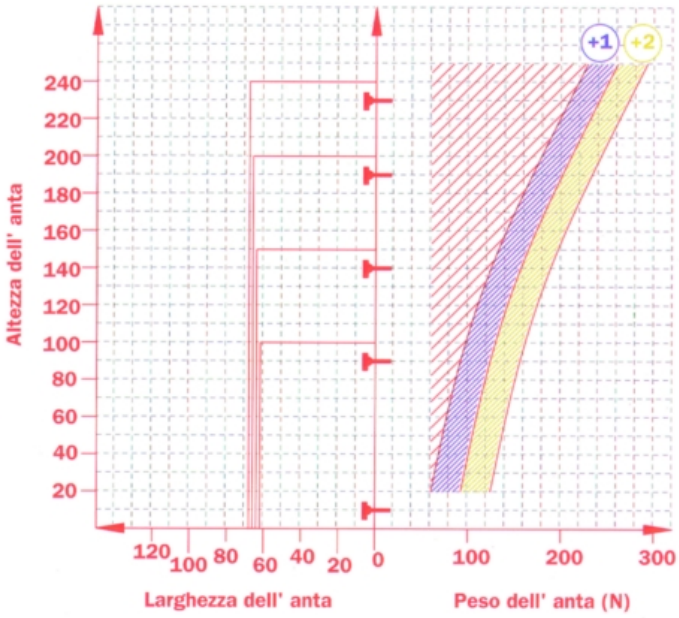

GALIMBERTI FERRAMENTA
www .galimbertiferramenta.com



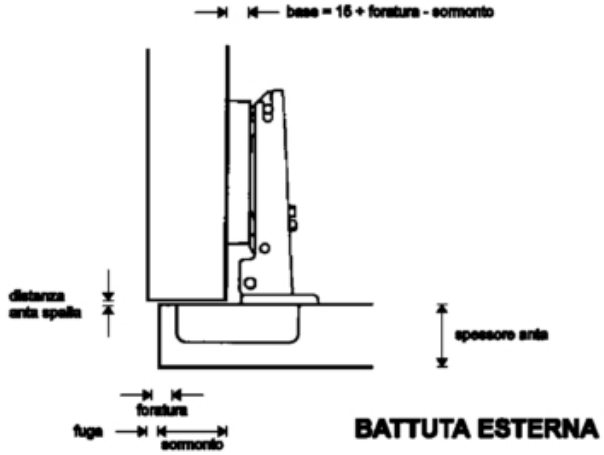

16830502



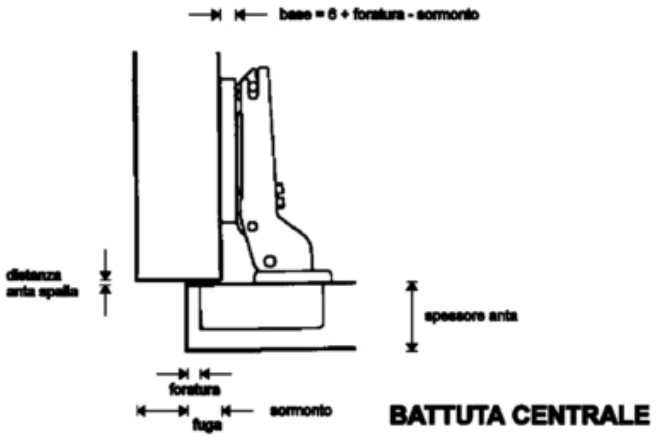

codice	descrizione			u.m.	imb.	m.o.
2.113.555	cerniere 4217 logic 110°	mm. 9 nich.	chiusura automatica	pz	50	300

16830504



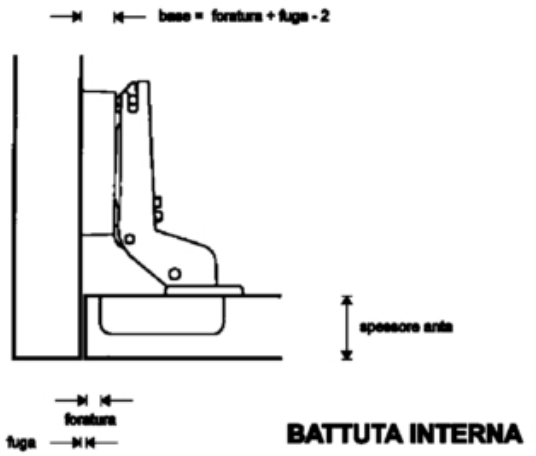

codice	descrizione			u.m.	imb.	m.o.
3.609.453	cerniere 4207 logic 94°	mm. 17 nich.	chiusura automatica	pz	50	300*

GALIMBERTI FERRAMENTA
www .galimbertiferramenta.com

CERNIERE SERIE S PER CRISTALLI

Per ante in cristallo di spessore compreso tra mm. 4 e mm. 6.Ala in acciaio e scodellino in plastica.Sormonto massimo mm. 19.Scodellino diametro mm. 26.Distanza di foratura dal bordo da mm. 5.5 a mm. 6.5.Adatta a tutte le basi serie S con innesto a vite o con innesto rapido a scatto. Regolazione laterale compensata da -1.5 mm. a +4.5 mm. senza alcun distacco dell'antina dalla spalla del mobile.Regolazione frontale fino a +2.8 mm.Regolazione verticale sulla base fino a +-2 mm.

16830300

apertura 94° **minicerniera**

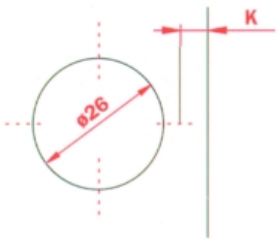

Schema di foratura

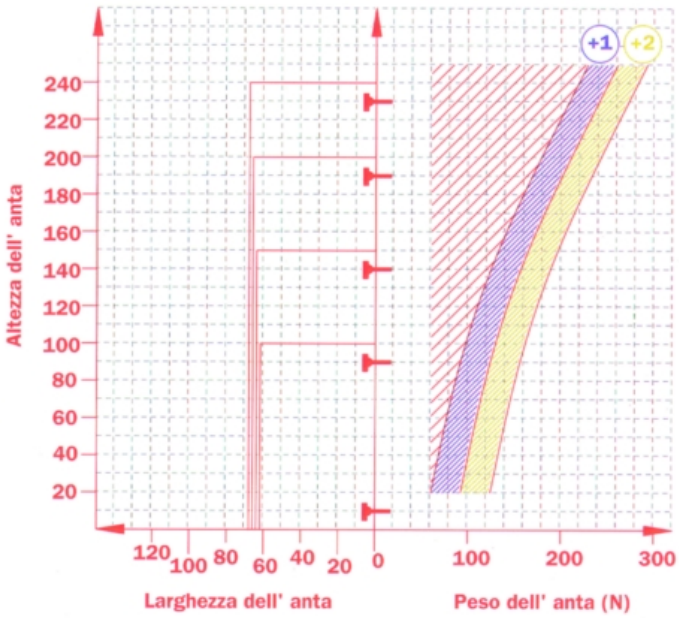



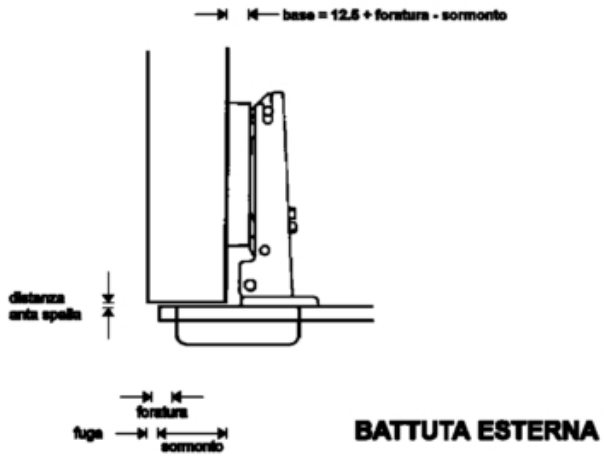

codice	descrizione			u.m.	imb.	m.o.
5.498.345	cerniere 1707 cristalli 94°	mm. 0 nich.	chiusura automatica	pz	50	1

GALIMBERTI FERRAMENTA
www .galimbertiferramenta.com

16830310

apertura 94° minicerniera



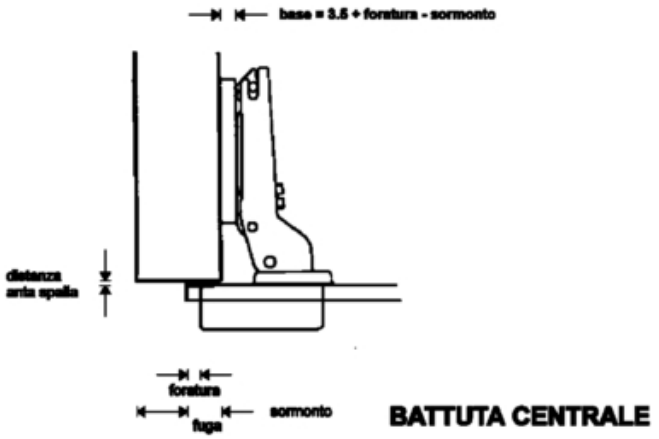

codice	descrizione			u.m.	imb.	m.o.
5.598.250	cerniere 1707 cristalli 94°	mm. 9 nich.	chiusura automatica	pz	50	1

16830320

apertura 94° minicerniera



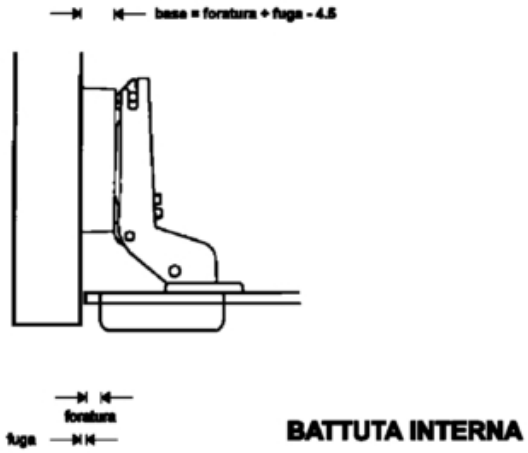

codice	descrizione			u.m.	imb.	m.o.
6.647.933	cerniere 1707 cristalli 94°	mm. 17 nich.	chiusura automatica	pz	50	1

GALIMBERTI FERRAMENTA
www .galimbertiferramenta.com

16830322

apertura 94° minicerniera



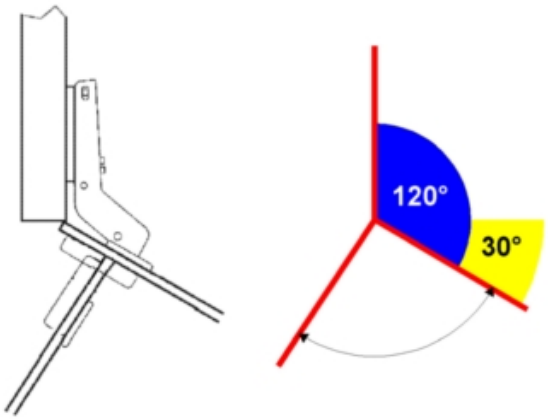

codice	descrizione			u.m.	imb.	m.o.
7.641.602	cerniere 1797 cristalli angolo	e 30° nich.	chiusura automatica	pz	50	150

16830324

apertura 94° minicerniera



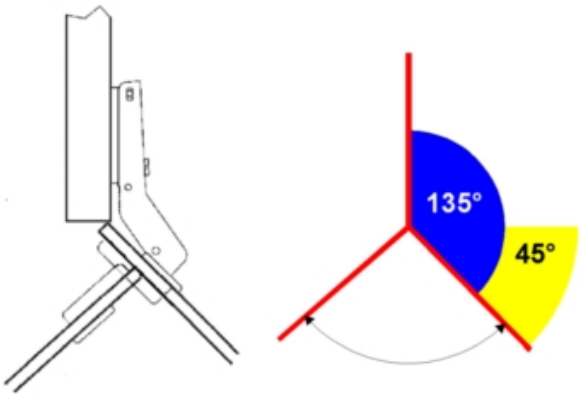

codice	descrizione			u.m.	imb.	m.o.
5.647.026	cerniere 1797 cristalli angolo	m 45° nich.	chiusura automatica	pz	50	150

Utilizzare basi speciali altezza mm. 9 scaricate cod. 5.181.490.

GALIMBERTI FERRAMENTA
www .galimbertiferramenta.com

16830326

apertura 94° minicerniera

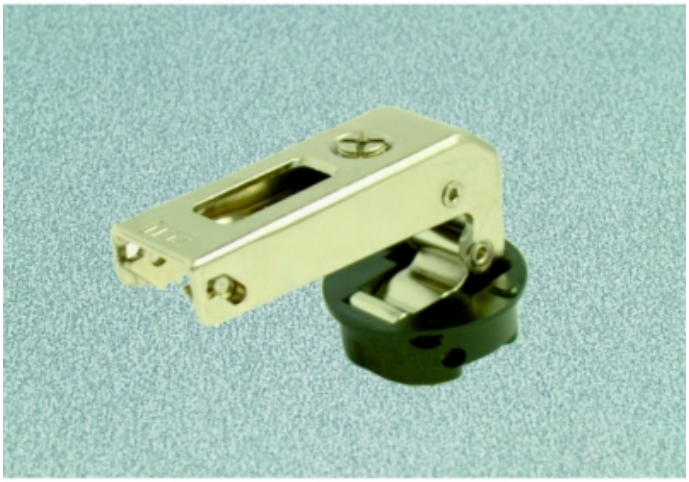

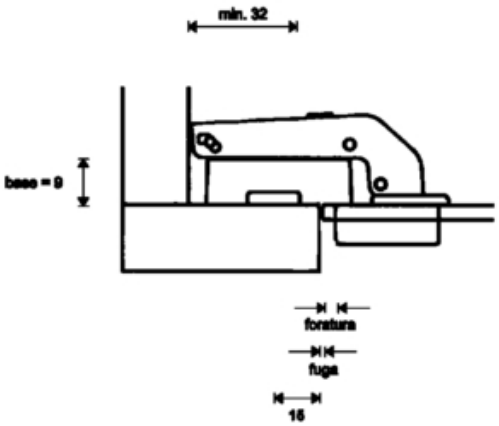

codice	descrizione			u.m.	imb.	m.o.
5.181.490	basi 9zv c/vite scaricate	mm. 9 nich.	zama avvitare	pz	50	1
4.440.208	cerniere 1799 cristalli ctr.lo	n nich.	chiusura automatica	pz	50	150

Placchette di copertura dello scodellino per cerniere serie S 700

16830330

apertura 94° minicerniera



codice	descrizione			u.m.	imb.	m.o.
1.164.398	placche p32 cerniere cristalli	bianco lucido	tonde diam. mm. 26	pz	300	1
5.404.308	placche p32 cerniere cristalli	cromo lucido	tonde diam. mm. 26	pz	300	1
6.369.507	placche p32 cerniere cristalli	nero lucido	tonde diam. mm. 26	pz	300	300
2.287.560	placche p32 cerniere cristalli	nero opaco	tonde diam. mm. 26	pz	300	1
9.687.196	placche p32 cerniere cristalli	nich. sat.	tonde diam. mm. 26	pz	300	1
8.307.743	placche p32 cerniere cristalli	oro lucido	tonde diam. mm. 26	pz	300	300

Cerniere per cristalli da incollare: non richiedono la foratura dell'anta.
Adatta a tutte le basi serie S con innesto a vite o con innesto rapido a scatto.
Regolazione laterale compensata da -1.5 mm. a +4.5 mm. senza alcun distacco dell'antina dalla spalla del mobile.
Regolazione frontale fino a +2.8 mm.Regolazione verticale sulla base fino a +-2 mm.^

GALIMBERTI FERRAMENTA
www .galimbertiferramenta.com

16830432

da incollare per cristalli

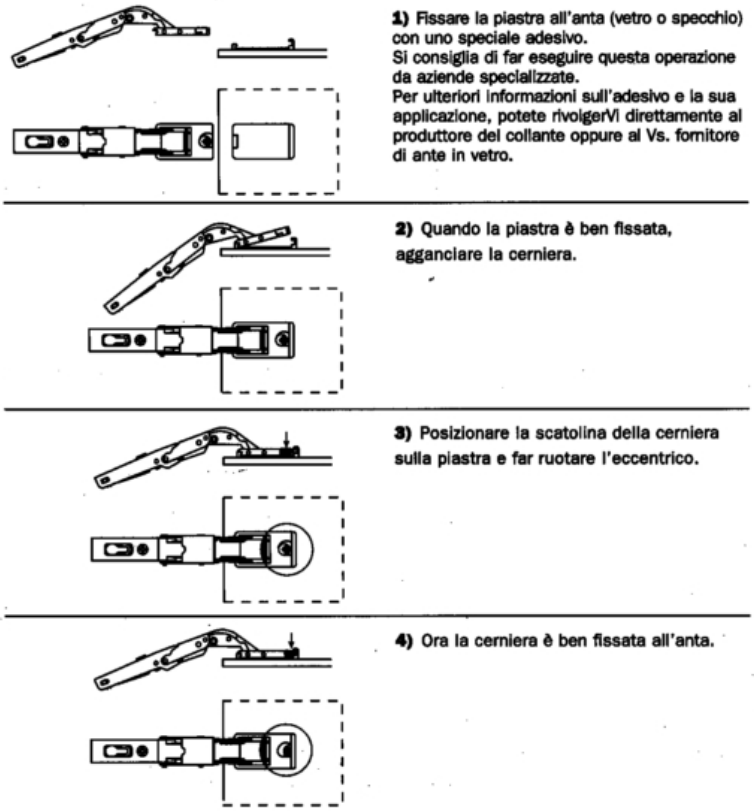

1) Fissare la piastra all'anta (vetro o specchio) con uno speciale adesivo.
Si consiglia di far eseguire questa operazione da aziende specializzate.
Per ulteriori informazioni sull'adesivo e la sua applicazione, potete rivolgerVi direttamente al produttore del collante oppure al Vs. fornitore di ante in vetro.

2) Quando la piastra è ben fissata, agganciare la cerniera.

3) Posizionare la scatolina della cerniera sulla piastra e far ruotare l'eccentrico.

4) Ora la cerniera è ben fissata all'anta.

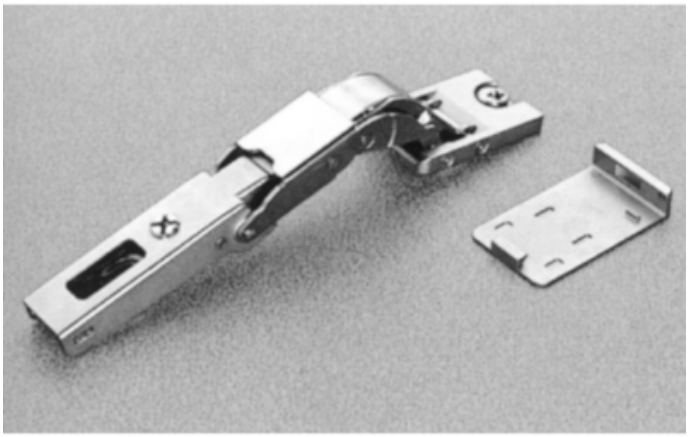

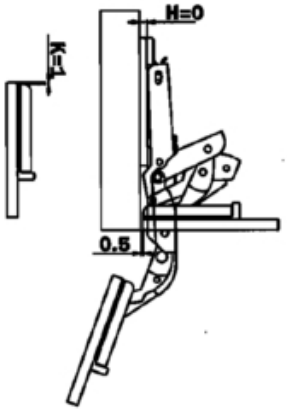

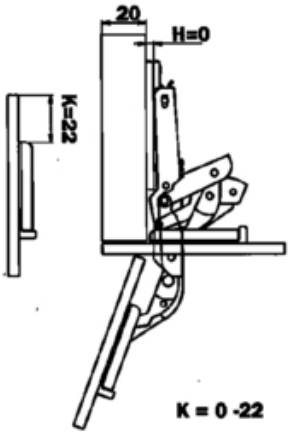

codice	descrizione			u.m.	imb.	m.o.
6.021.245	cerniere 1283 incollare batt.	mm. 0 nich.	chiusura automatica	pz	25	150

GALIMBERTI FERRAMENTA
www .galimbertiferramenta.com

CERNIERE SERIE S PER TELAI ALLUMINIO

Specificamente progettate per l'inserimento in profili metallici.Adatte a tutte le basi serie S con innesto a vite o con innesto rapido a scatto. Regolazione laterale compensata da -1.5 mm. a +4.5 mm. senza alcun distacco dell'antina dalla spalla del mobile.Regolazione frontale fino a +2.8 mm.Regolazione verticale sulla base fino a +-2 mm.

16830400

cerniere per profilati metallici

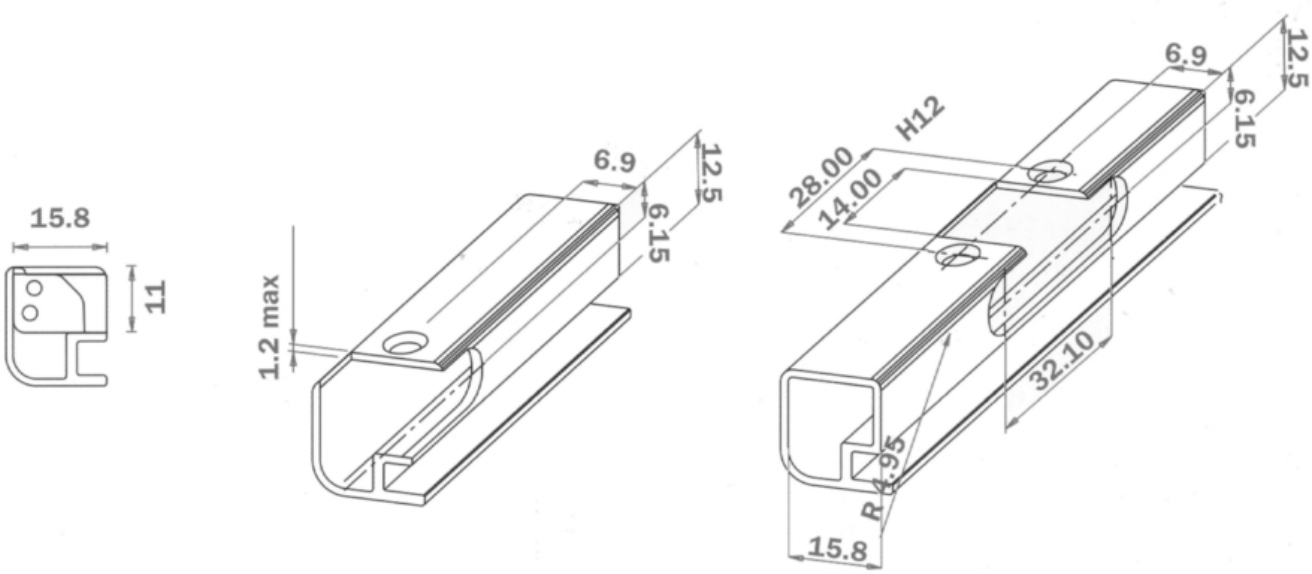



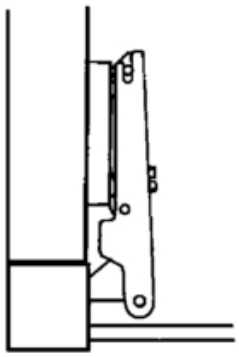

BATTUTA ESTERNA

codice	descrizione			u.m.	imb.	m.o.
1.382.402	cerniere 1807 telai alu 105°	mm. 0 nich.	chiusura automatica	pz	50	150

GALIMBERTI FERRAMENTA
www .galimbertiferramenta.com

16830401

cerniere per profilati metallici



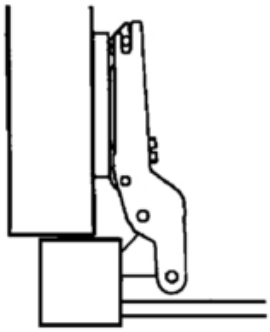

BATTUTA CENTRALE

codice	descrizione			u.m.	imb.	m.o.
3.784.501	cerniere 1807 telai alu 105°	mm. 9 nich.	chiusura automatica	pz	50	150

16830402

cerniere per profilati metallici



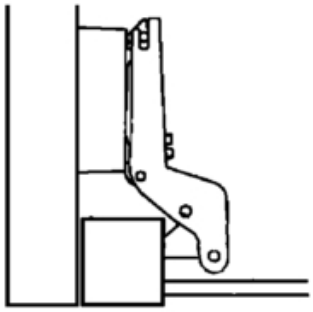

BATTUTA INTERNA

codice	descrizione			u.m.	imb.	m.o.
7.819.735	cerniere 1807 telai alu 105°	mm. 17 nich.	chiusura automatica	pz	50	150

GALIMBERTI FERRAMENTA
www .galimbertiferramenta.com

16830403

cerniere per profilati metallici



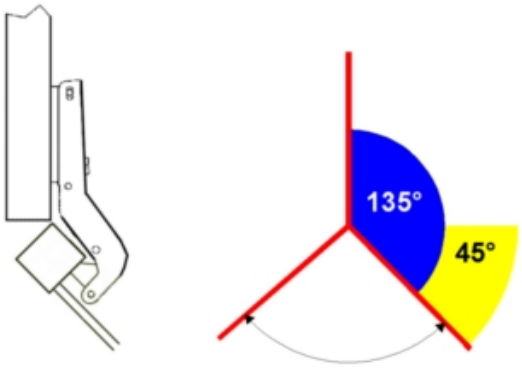

codice	descrizione			u.m.	imb.	m.o.
3.290.668	cerniere 1897 telai angolo	m 45° nich.	chiusura automatica	pz	50	1

Utilizzare basi speciali altezza mm. 9 scaricate cod. 5.181.490.

16830404

cerniere per profilati metallici



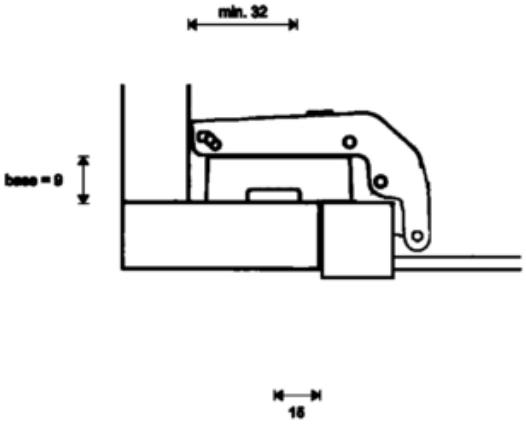

codice	descrizione			u.m.	imb.	m.o.
5.181.490	basi 9zv c/vite scaricate	mm. 9 nich.	zama avvitare	pz	50	1
1.135.381	cerniere 1899 telai controcoll	n nich.	chiusura automatica	pz	50	150

GALIMBERTI FERRAMENTA
www .galimbertiferramenta.com

16830406

cerniere per profilati metallici

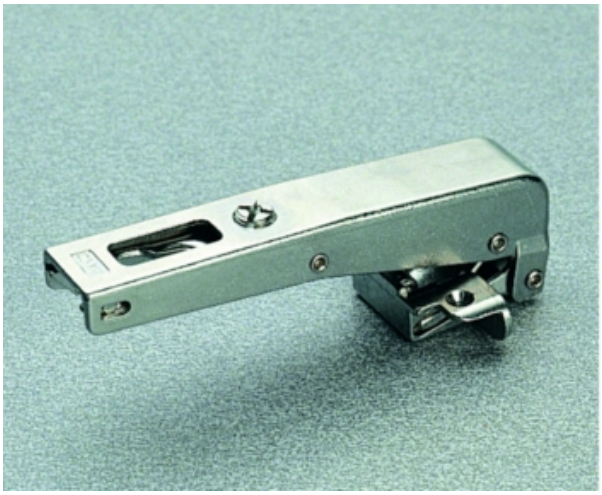

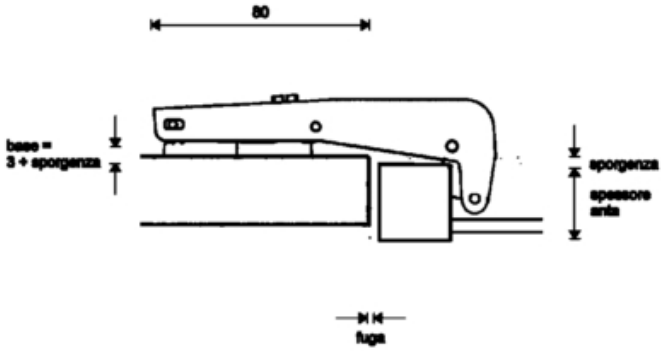

codice	descrizione			u.m.	imb.	m.o.
2.380.421	cerniere 1899 telai controcoll	nac nich.	chiusura automatica	pz	50	1

Da utilizzare in abbinamento all'apposita guida per il montaggio di ante libro con telaio in allumionio serie 100.

16830410

cerniere per profilati metallici

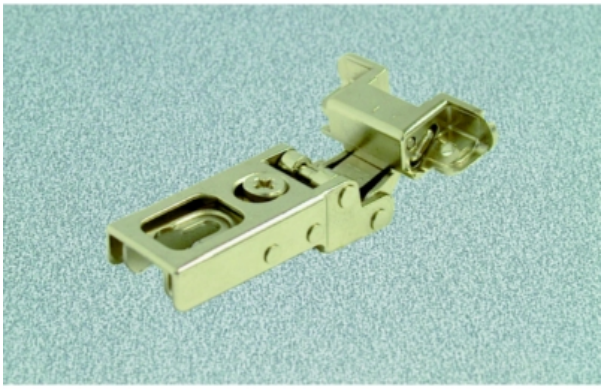

codice	descrizione			u.m.	imb.	m.o.
3.812.839	cerniere 1891 telai a libro	nich.	x telai profilati	pz	50	1

GALIMBERTI FERRAMENTA
www .galimbertiferramenta.com

CERNIERE SERIE S PER TELAI IN LEGNO

Specificamente progettate per il montaggio su ante con telaio realizzato in legno.
Adatte a tutte le basi serie S con innesto a vite o con innesto rapido a scatto.
Regolazione laterale compensata da -1.5 mm. a +4.5 mm. senza alcun distacco dell'antina dalla spalla del mobile.
Regolazione frontale fino a +2.8 mm.
Regolazione verticale sulla base fino a +-2 mm.

16830420

cerniere per profilati in legno

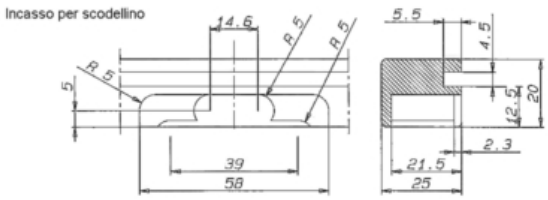

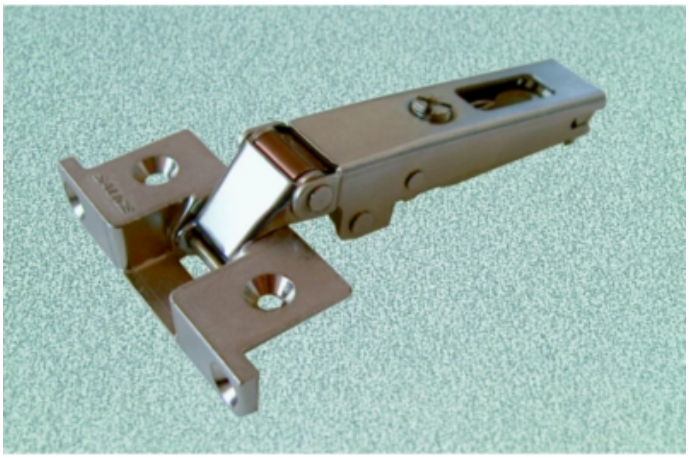

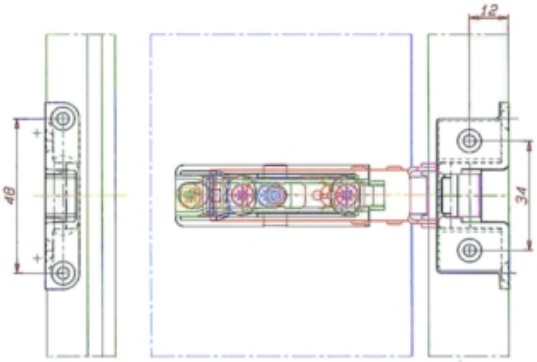

codice	descrizione			u.m.	imb.	m.o.
5.247.585	cerniere 1307 telai legno 94°	mm. 0 nich.	chiusura automatica	pz	50	150*

GALIMBERTI FERRAMENTA
www .galimbertiferramenta.com

BASI CERNIERE CLIP

Materiale: Acciaio, nichelato
Montaggio con viti per truciolari diam. 3,5 e diam. 4,0
Con regolazione verticale ±2mm
Terzo foro per bloccaggio della basetta alla spalla.

16901600



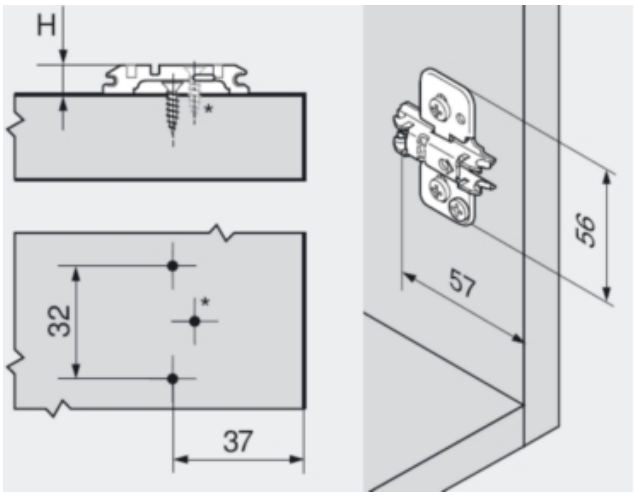

codice	descrizione			u.m.	imb.	m.o.
2.767.147	basi clip croce acciaio ev	mm. 0 nich.	da avvitare c/eccentr	pz	50	1
1.646.610	basi clip croce acciaio ev	mm. 3 nich.	da avvitare c/eccentr	pz	50	1

Materiale: Zinco, nichelato
Montaggio con viti per truciolari diam. 3,5 e diam. 4,0
Con regolazione verticale ±2mm
Terzo foro per bloccaggio della basetta alla spalla.

16901610



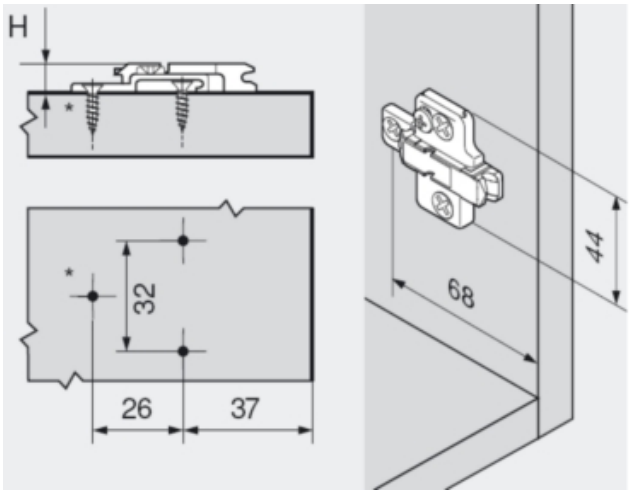

codice	descrizione			u.m.	imb.	m.o.
6.050.009	basi clip croce zama rv	mm.18 nich.	da avvitare	pz	50	50
7.776.069	basi clip croce zama rve	mm. 6 nich.	da avvitare foro euro	pz	50	1

Materiale: acciaio nichelato
Montaggio con viti euo preinserite.
Con regolazione verticale ±3mm

16901620



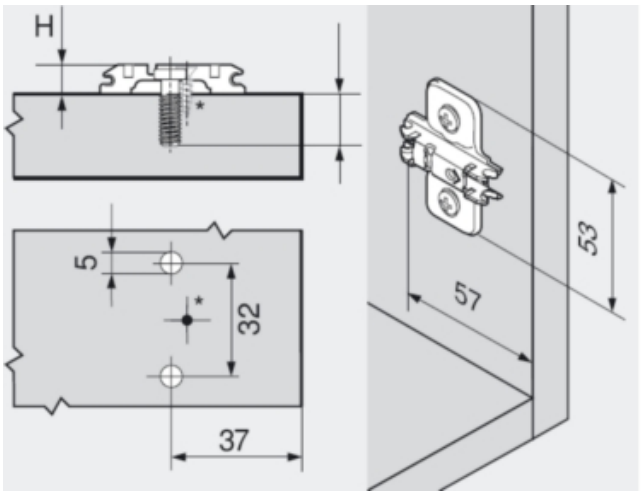

codice	descrizione			u.m.	imb.	m.o.
9.997.226	basi clip croce acciaio le	mm. 0 nich.	viti euro mm. 11.5	pz	50	500

Materiale: Zinco, nichelato
Con regolazione verticale a eccentrico ±2mm
Montaggio con viti per truciolare con testa speciale (fornite con la base)

16901630



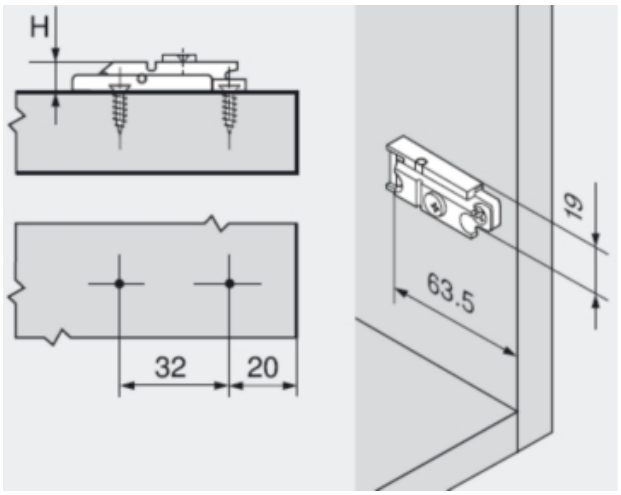

codice	descrizione			u.m.	imb.	m.o.
6.791.254	basi clip diritte zama ev	mm. 0 nich.	da avvitare c/eccentr	pz	50	250*

Materiale: Zinco, nichelato
Montaggio con viti per truciolari diam. 3,5.
Con regolazione verticale ±2mm

16901640

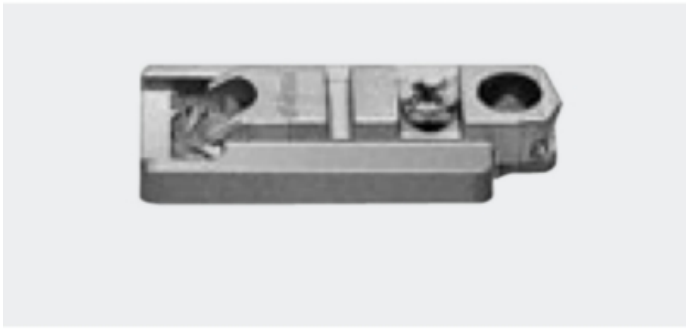

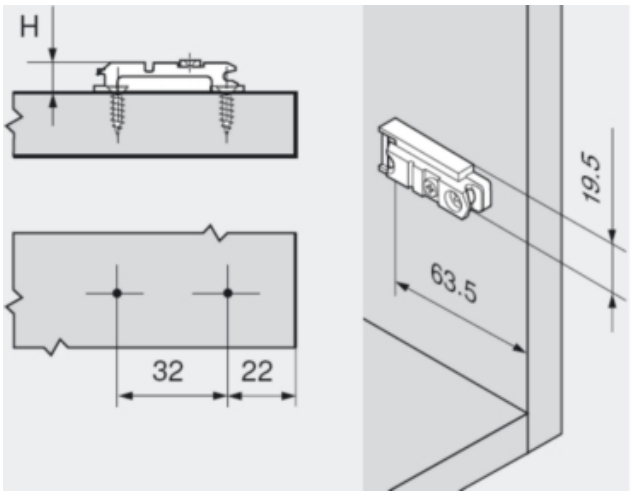

codice	descrizione			u.m.	imb.	m.o.
7.032.158	basi clip diritte acciaio rv	mm. 0 nich.	da avvitare	pz	50	1*

Cuneo +5°
Materiale: Zinco, nichelato
Adatto per piastrine di montaggio cliap foratura 37 x 32 in zama o in acciaio
Montaggio con viti per truciolare ø3,5mm e ø4mm.

16901700

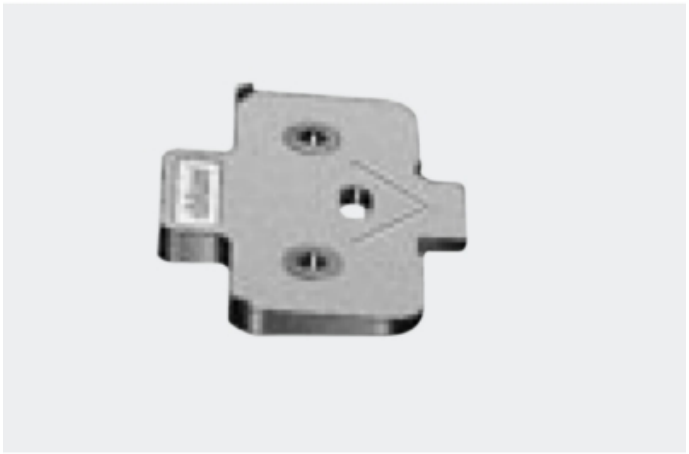

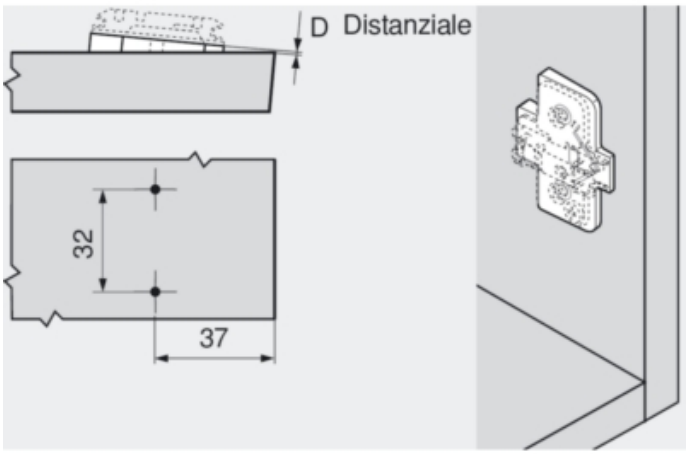

codice	descrizione			u.m.	imb.	m.o.
6.199.340	basi clip cunei inclinati +5°	mm. 0.8 nich.	da avvitare	pz	50	1
6.031.916	basi clip cunei inclinati +5°	mm. 3 nich.	da avvitare	pz	50	1
7.770.463	basi clip cunei inclinati +5°	mm. 6 nich.	da avvitare	pz	50	1

Cuneo -5°
Materiale: Zinco, nichelato
Adatto per piastrine di montaggio cliap foratura 37 x 32 in zama o in acciaio
Montaggio con viti per truciolare ø3,5mm e ø4mm.

GALIMBERTI FERRAMENTA
www .galimbertiferramenta.com

16901710



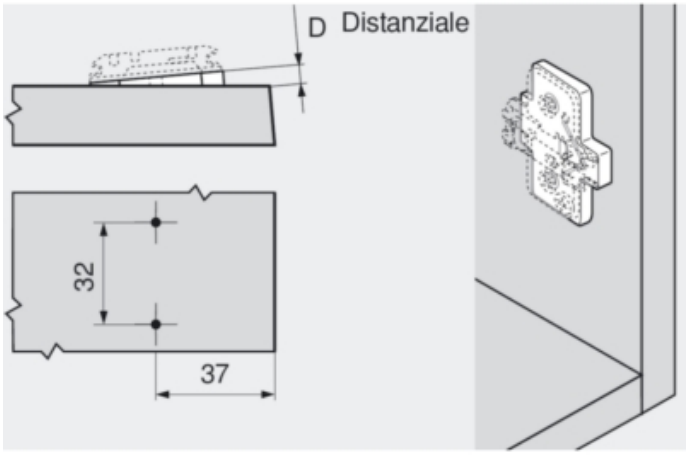

codice	descrizione			u.m.	imb.	m.o.
4.831.778	basi clip cunei inclinati -5°	mm. 6 nich.	da avvitare	pz	50	1

GALIMBERTI FERRAMENTA
www .galimbertiferramenta.com

BASI CERNIERE MODUL

Materiale: Zinco, nichelato
Montaggio con viti per truciolari diam. 3,5 e diam. 4,0
Con regolazione verticale ±2mm
Terzo foro per bloccaggio della basetta alla spalla.

16902100



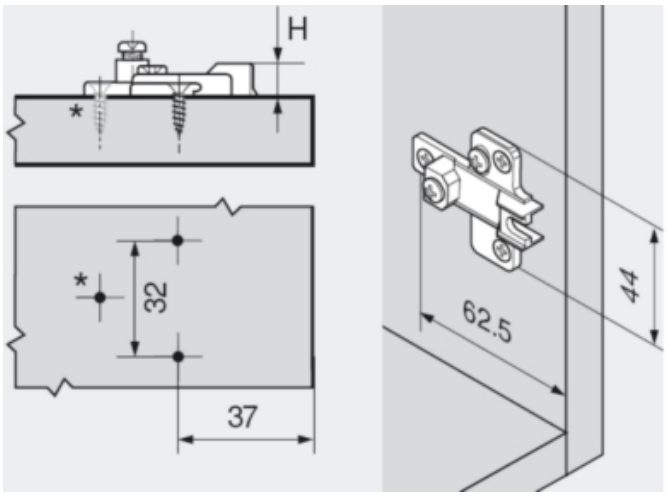

codice	descrizione			u.m.	imb.	m.o.
8.528.612	basi modul zama regolabili	mm. 0 nich.	da avvitare	pz	50	250

GALIMBERTI FERRAMENTA
www .galimbertiferramenta.com

BASI CERNIERE SERIE S FISSAGGIO A SCATTO

Basi a farfalla con fissaggio a scatto.La regolazione verticale +/- 2 mm. e quella frontale sono realizzate attraverso eccentrici e permettono una perfetta calibratura della posizione delle ante dopo il loro fissaggio alle spalle del mobile.Il fissaggio a scatto della cerniera permette un rapido montaggio e smontaggio delle antine.
Predisposte con fori per viti truciolare.

16830600

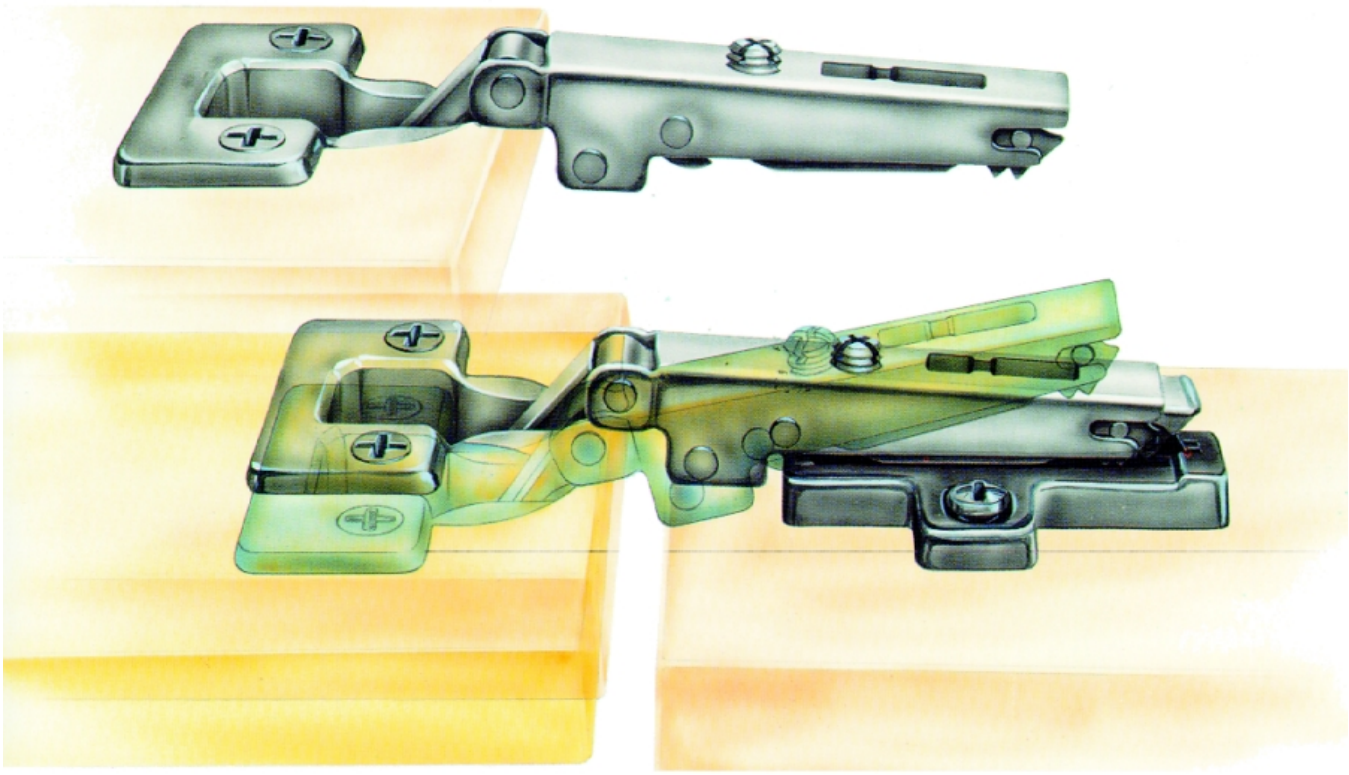

montaggio rapido a scatto



codice	descrizione			u.m.	imb.	m.o.
6.005.184	basi 2ev domi f. 37 x 32	mm. 0 nich.	eccentrico avvitare	pz	50	1
8.152.534	basi 2ev domi f. 37 x 32	mm. 3 nich.	eccentrico avvitare	pz	50	1

Basi a farfalla in acciaio con fissaggio a scatto.La regolazione verticale +/- 2 mm. è realizzata attraverso le asole di fissaggio alla spalla..Il fissaggio a scatto permette un rapido montaggio e smontaggio delle antine.
Predisposte con fori per viti truciolare.

GALIMBERTI FERRAMENTA
www .galimbertiferramenta.com

16830610

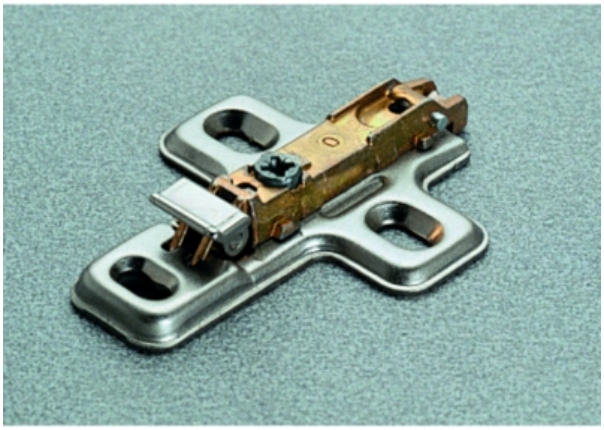

codice	descrizione			u.m.	imb.	m.o.
7.582.844	basi 2lv domi f. 37 x 32	mm. 0 nich.	lamiera avvitare	pz	50	300
1.355.697	basi 2lv domi f. 37 x 32	mm. 3 nich.	lamiera avvitare	pz	50	300

Basi a farfalla in acciaio con fissaggio a scatto.La regolazione verticale +/- 2 mm. è realizzata attraverso le asole di fissaggio alla spalla..Il fissaggio a scatto permette un rapido montaggio e smontaggio delle antine.
Con viti euro per foro diametro mm. 5 preinserite.

16830612

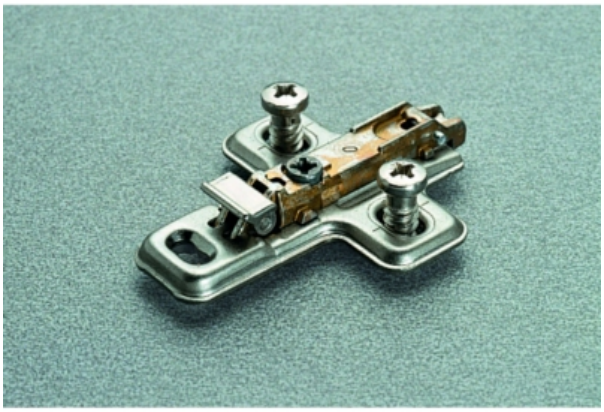

codice	descrizione			u.m.	imb.	m.o.
2.883.113	basi 2le domi f. 37 x 32	mm. 0 nich.	lamiera viti euro	pz	50	300
2.117.812	basi 2le domi f. 37 x 32	mm. 3 nich.	lamiera viti euro	pz	50	300

Basi a farfalla in acciaio con fissaggio a scatto.La regolazione verticale +/- 2 mm. è realizzata attraverso le asole di fissaggio alla spalla..Il fissaggio a scatto permette un rapido montaggio e smontaggio delle antine.
Con bussole ad espansione diam. 5 mm. premontate e viti preinserite.

GALIMBERTI FERRAMENTA
www .galimbertiferramenta.com

16830615

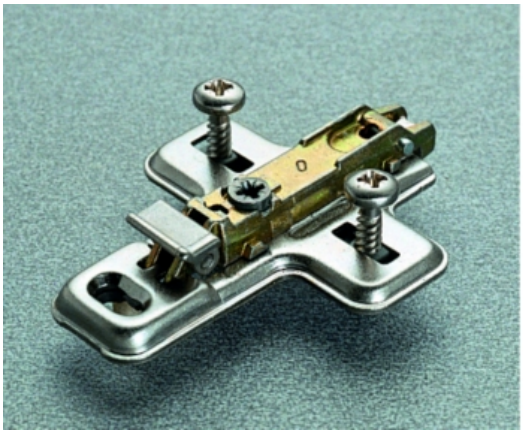

codice	descrizione			u.m.	imb.	m.o.
1.217.230	basi 2lh domi f. 37 x 32	mm. 0 nich.	lamiera bussole mm. 5	pz	50	300
7.496.431	basi 2lh domi f. 37 x 32	mm. 3 nich.	lamiera bussole mm. 5	pz	50	300

GALIMBERTI FERRAMENTA
www .galimbertiferramenta.com

BASI CERNIERE SERIE S FISSAGGIO A VITE

Basi a farfalla con fissaggio vite.La regolazione verticale +/- 2 mm. gestita con eccentrico permette una perfetta calibratura della posizione dell'antina dopo il suo montaggio alla spalla.
Predisposte con fori per viti truciolare.

16830510

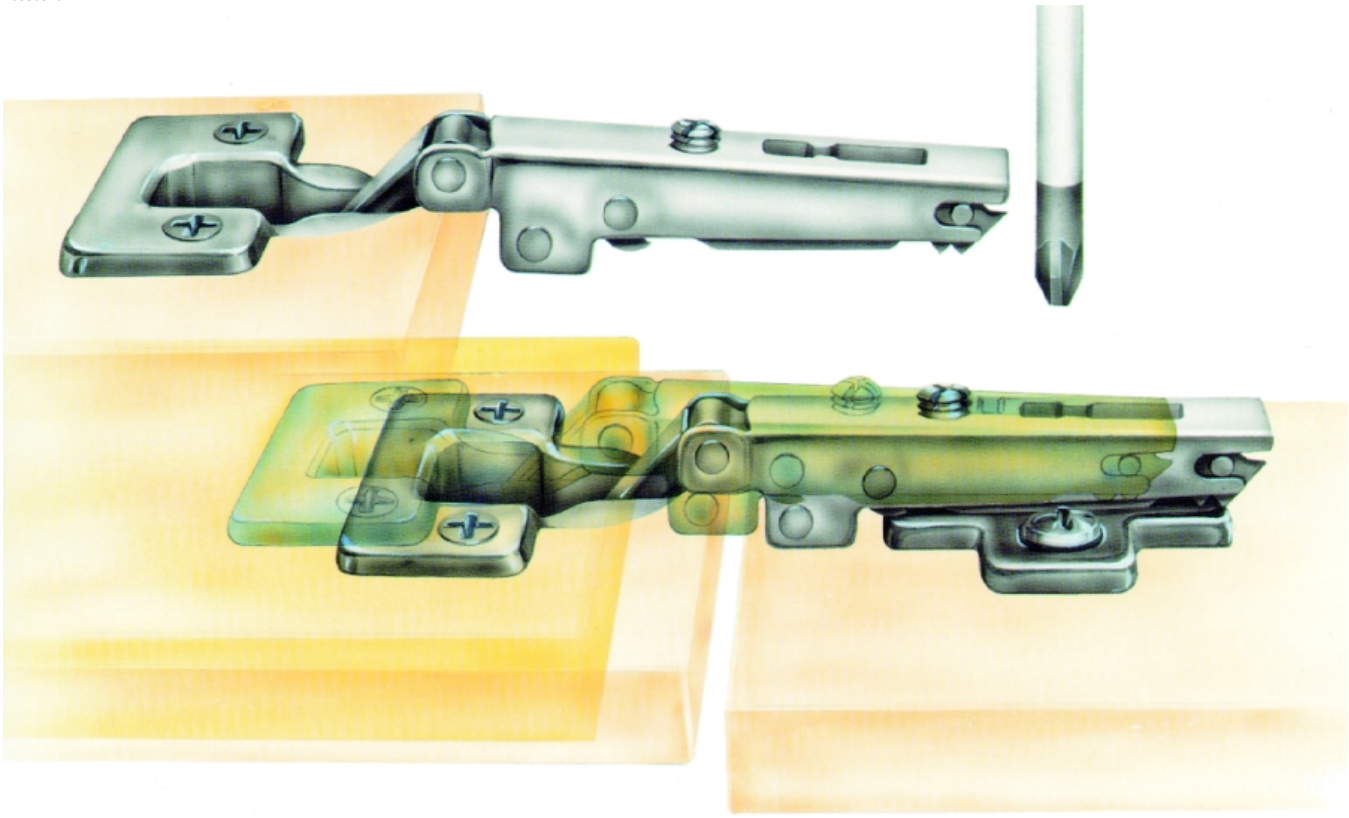

montaggio tradizionale a vite



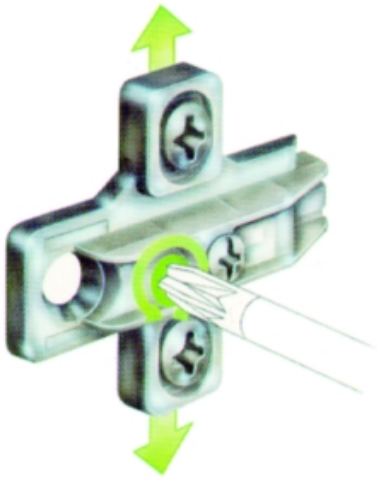

codice	descrizione			u.m.	imb.	m.o.
2.525.075	basi 2ev c/vite f. 37 x 32	mm. 0 nich.	eccen. avvitare	pz	50	1
1.704.365	basi 2ev c/vite f. 37 x 32	mm. 2 nich.	eccen. avvitare	pz	50	1
7.946.240	basi 2ev c/vite f. 37 x 32	mm. 3 nich.	eccen. avvitare	pz	50	1
8.006.516	basi 2ev c/vite f. 37 x 32	mm. 4 nich.	eccen. avvitare	pz	50	1
4.242.857	basi 2ev c/vite f. 37 x 32	mm. 6 nich.	eccen. avvitare	pz	50	1
1.243.888	basi 2ev c/vite f. 37 x 32	mm. 9 nich.	eccen. avvitare	pz	50	1

Basi a farfalla con fissaggio vite.La regolazione verticale +/- 2 mm. gestita con eccentrico permette una perfetta calibratura della posizione dell'antina dopo il suo montaggio alla spalla.
Con viti euro per foro diametro mm. 5 preinserite.

GALIMBERTI FERRAMENTA
www .galimbertiferramenta.com

16830511



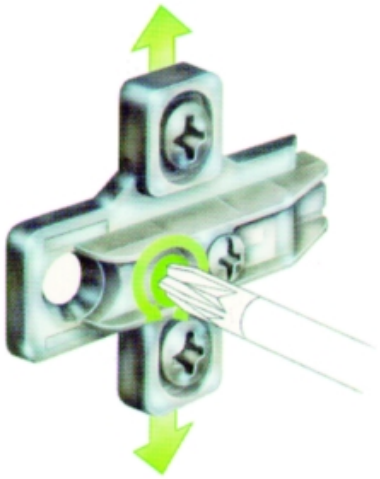

codice	descrizione			u.m.	imb.	m.o.
8.374.967	basi 2ee c/vite f. 37 x 32	mm. 0 nich.	eccen. viti euro	pz	50	600

Basi a farfalla in acciaio stampato con fissaggio a vite.La regolazione verticale +/- 2 mm. è realizzata attraverso le asole di fissaggio alla spalla.
Predisposte con fori per viti truciolare.

16830520

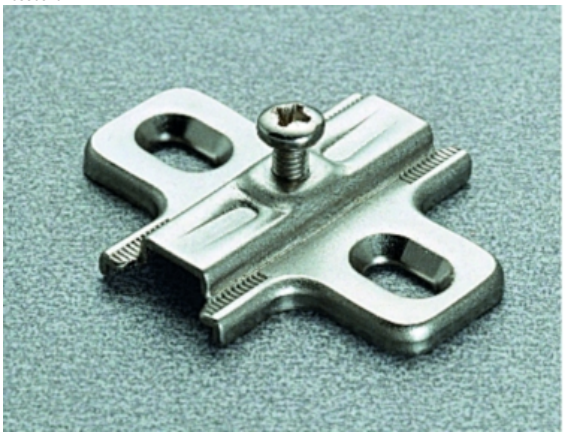

codice	descrizione			u.m.	imb.	m.o.
2.469.508	basi 2lv c/vite f. 37 x 32	mm. 0 nich.	lamiera avvitare	pz	50	1
1.126.310	basi 2lv c/vite f. 37 x 32	mm. 3 nich.	lamiera avvitare	pz	50	1
2.300.900	basi 2lv c/vite f. 37 x 32	mm. 6 nich.	lamiera avvitare	pz	50	600
1.267.501	basi 2lv c/vite f. 37 x 32	mm. -2 nich.	lamiera avvitare	pz	50	1

Basi a farfalla in acciaio stampato con fissaggio a vite.La regolazione verticale +/- 2 mm. è realizzata attraverso le asole di fissaggio alla spalla.
Con viti euro per foro diametro mm. 5 preinserite.

GALIMBERTI FERRAMENTA
www .galimbertiferramenta.com

16830521

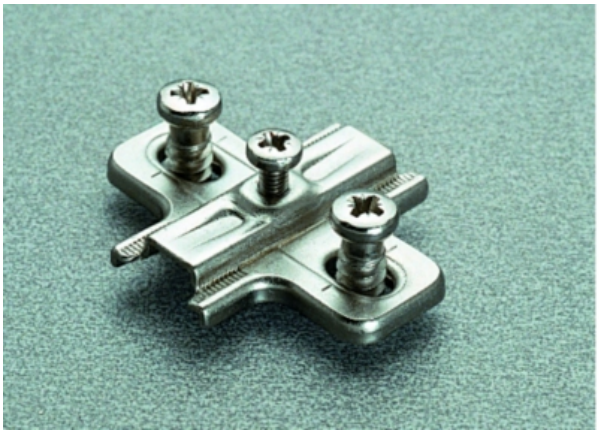

codice	descrizione			u.m.	imb.	m.o.
7.209.222	basi 2le c/vite f. 37 x 32	mm. 0 nich.	lamiera viti euro	pz	50	600
6.043.476	basi 2le c/vite f. 37 x 32	mm. 3 nich.	lamiera viti euro	pz	50	600
6.159.863	basi 2le c/vite f. 37 x 32	mm. 6 nich.	lamiera viti euro	pz	50	600

Basi a farfalla in acciaio stampato con fissaggio a vite.La regolazione verticale +/- 2 mm. è realizzata attraverso le asole di fissaggio alla spalla. Con bussole ad espansione diam. 5 mm. premontate e viti preinserite.

16830522

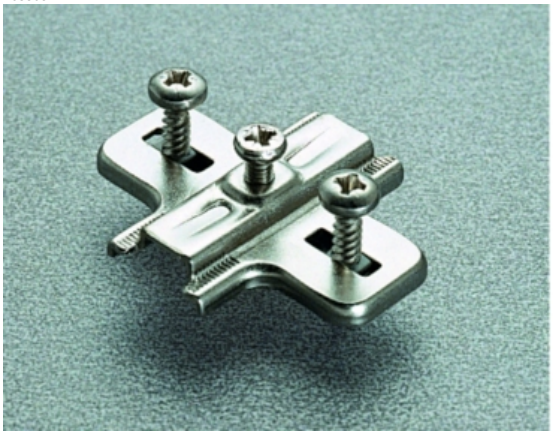

codice	descrizione			u.m.	imb.	m.o.
2.690.018	basi 2lh c/vite f. 37 x 32	mm. 0 nich.	lamiera bussole d. 5	pz	50	1
4.007.623	basi 2lh c/vite f. 37 x 32	mm. 2 nich.	lamiera bussole d. 5	pz	50	600
5.338.375	basi 2lh c/vite f. 37 x 32	mm. 3 nich.	lamiera bussole d. 5	pz	50	1
6.580.612	basi 2lh c/vite f. 37 x 32	mm. 4 nich.	lamiera bussole d. 5	pz	50	600

Basi a farfalla pressofuse in zama con fissaggio a vite.La regolazione verticale +/- 2 mm. è realizzata attraverso le asole di fissaggio alla spalla. Predisposte con fori per viti truciolare.

GALIMBERTI FERRAMENTA
www .galimbertiferramenta.com

16830530

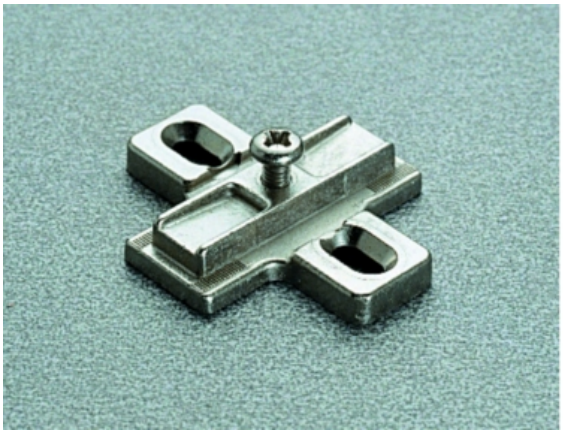

codice	descrizione			u.m.	imb.	m.o.
4.960.003	basi 2zv c/vite f. 37 x 32	mm. 0 nich.	zama avvitare	pz	50	600*
9.873.773	basi 2zv c/vite f. 37 x 32	mm. 3 nich.	zama avvitare	pz	50	600*
7.231.681	basi 2zv c/vite f. 37 x 32	mm. 12 nich.	zama avvitare	pz	50	600

Basi a farfalla pressofuse in zama con fissaggio a vite.La regolazione verticale +/- 2 mm. è realizzata attraverso le asole di fissaggio alla spalla.
Predisposte con fori per viti truciolare.
Versione scaricata da utilizzare con cerniere con controcollo ala corta.

16830532

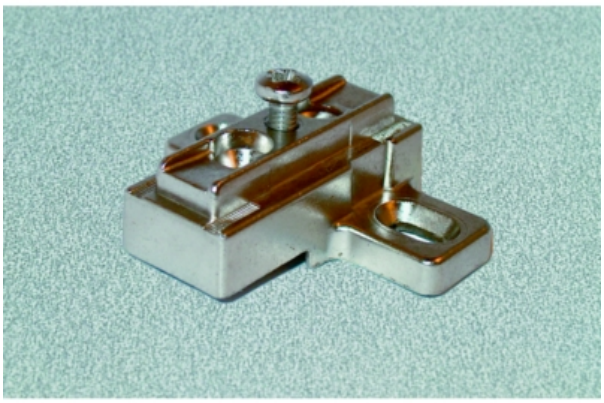

codice	descrizione			u.m.	imb.	m.o.
5.181.490	basi 9zv c/vite scaricate	mm. 9 nich.	zama avvitare	pz	50	1

Basi logitudinali pressofuse in zama con fissaggio a vite.
Predisposte con fori per viti truciolare.

16830550



codice	descrizione			u.m.	imb.	m.o.
5.577.002	basi 4zv c/vite f. 21 + 32	mm. 3 nich.	zama avvitare	pz	50	600

GALIMBERTI FERRAMENTA
www .galimbertiferramenta.com

Basi a farfalla pressofuse in zama con fissaggio a vite.Quattro fori di fissaggio alla spalla.La regolazione verticale +/- 2 mm. è realizzata attraverso le asole di fissaggio alla spalla.
Predisposte con fori per viti truciolare.

16830570

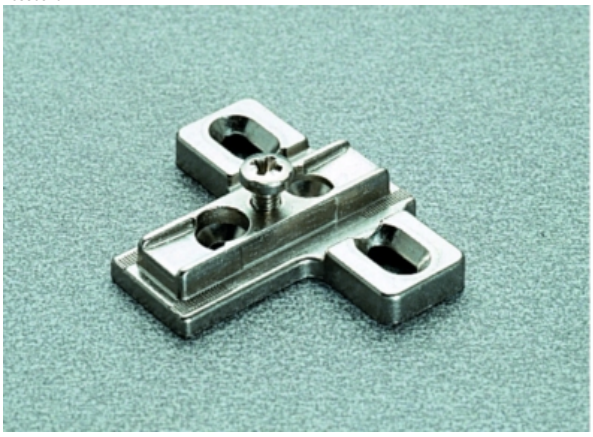

codice	descrizione			u.m.	imb.	m.o.
1.963.854	basi 6zv c/vite f. 28 x 32	mm. 0 nich.	zama avvitare	pz	50	1*
2.054.681	basi 6zv c/vite f. 28 x 32	mm. 3 nich.	zama avvitare	pz	50	600*
1.263.022	basi 6zv c/vite f. 28 x 32	mm. 6 nich.	zama avvitare	pz	50	600

Basi a farfalla in acciaio stampato con fissaggio a vite.Tre fori di fissaggio alla spalla.La regolazione verticale +/- 2 mm. è realizzata attraverso le asole di fissaggio alla spalla.
Predisposte con fori per viti truciolare.

16830580



codice	descrizione			u.m.	imb.	m.o.
5.748.440	basi 6lv c/vite f. 28 x 32	mm. 0 nich.	lamiera avvitare	pz	50	600
2.245.324	basi 6lv c/vite f. 28 x 32	mm. 3 nich.	lamiera avvitare	pz	50	600

GALIMBERTI FERRAMENTA
www .galimbertiferramenta.com

BASI CERNIERE SERIE S INCLINABILI

Basi a farfalla in zama con fissaggio a vite ed inclinazione variabile.Opportunamente accoppiate ai diversi colli delle cerniere offrono innumerevoli soluzioni per il montaggio di ante ad angolo.
Predisposte con fori per viti truciolare.

16830900

per montaggi speciali



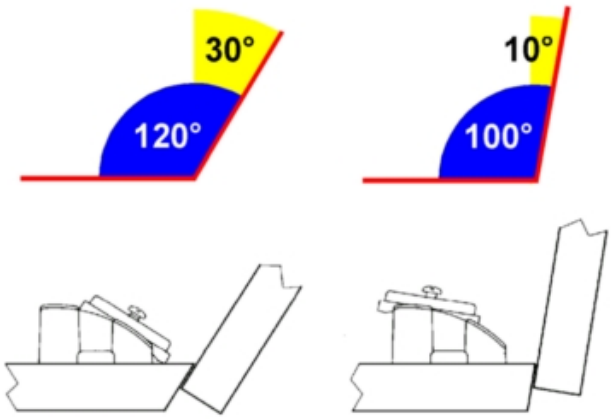

codice	descrizione			u.m.	imb.	m.o.
4.544.517	basi 9zv c/vite inclinabili	+10°/+30° nich.	zama avvitare	pz	50	1

Basi a farfalla in zama con fissaggio a vite ed inclinazione variabile.Opportunamente accoppiate ai diversi colli delle cerniere offrono innumerevoli soluzioni per il montaggio di ante ad angolo.
Predisposte con fori per viti truciolare.

16830910

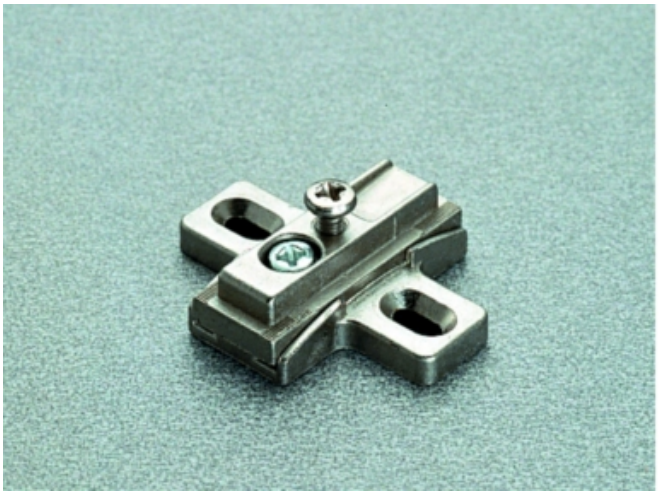

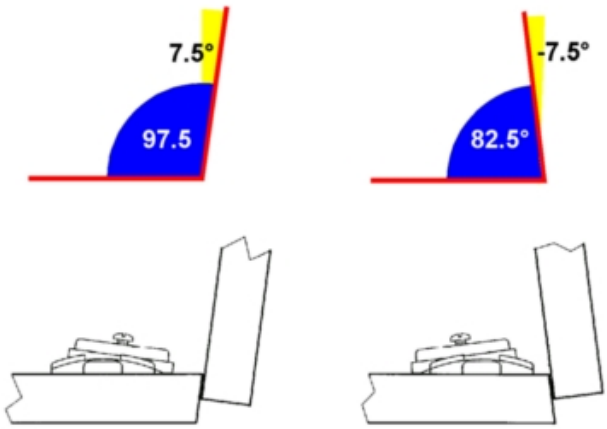

codice	descrizione			u.m.	imb.	m.o.
5.157.372	basi 9zv c/vite inclinabili	-7.5°/+7.5°nich.	zama avvitare	pz	50	1

Basi a farfalla in zama con fissaggio a vite ed inclinazione fissa 15°.Opportunamente accoppiate ai diversi colli delle cerniere offrono innumerevoli soluzioni per il montaggio di ante ad angolo.
Predisposte con fori per viti truciolare.

GALIMBERTI FERRAMENTA
www .galimbertiferramenta.com

16830920

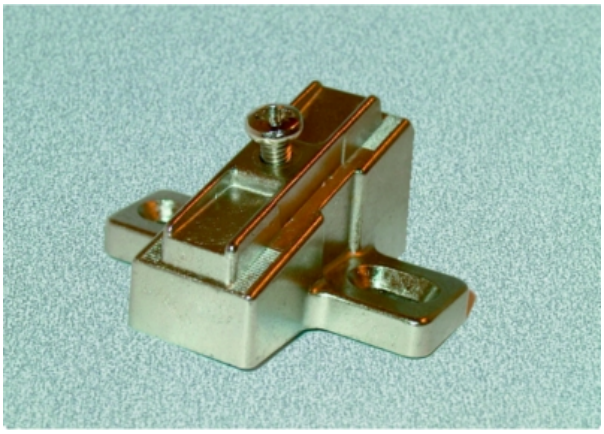

codice	descrizione			u.m.	imb.	m.o.
8.166.654	basi 9zv c/vite inclinate	+/- 15° nich.	zama avvitare	pz	50	600

GALIMBERTI FERRAMENTA
www .galimbertiferramenta.com

BASI DIALCLIP

Basetta in acciaio reversibile per cerniere Dialclip.
Regolazione verticale mediante eccentrico.
Interasse 32 mm., modulo 37.

16940800



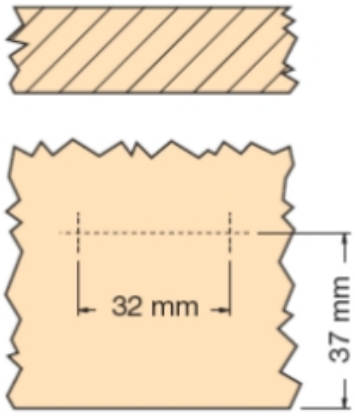

codice	descrizione			u.m.	imb.	m.o.
2.997.506	basi dialclip croce ev	acc. mm. 5 nich.	da avvitare c/eccentr	pz	50	1

Basetta in zama per cerniere Dialclip con foro per terza vite.
Regolazione verticale mediante eccentrico.
Interasse 32 mm., modulo 37.

16940810



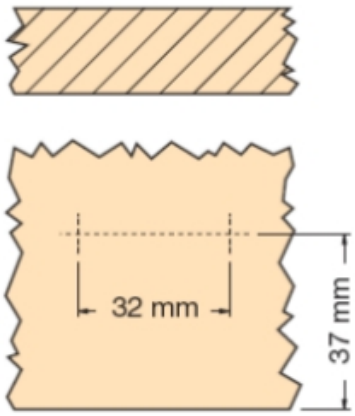

codice	descrizione			u.m.	imb.	m.o.
7.439.315	basi dialclip croce ev	zama mm. 5 nich.	da avvitare c/eccentr	pz	50	250
5.079.247	basi dialclip croce ev	zama mm. 7 nich.	da avvitare c/eccentr	pz	50	1

GALIMBERTI FERRAMENTA
www .galimbertiferramenta.com

CERNIERE INVISIBILI

Scodellini in nylon e perni monoblocco in ottone trattato.

15950010

apertura 180°



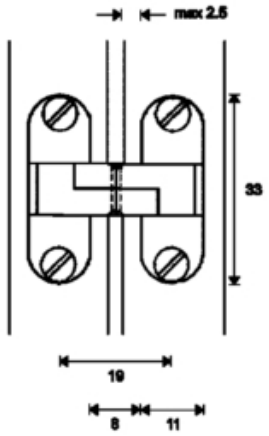

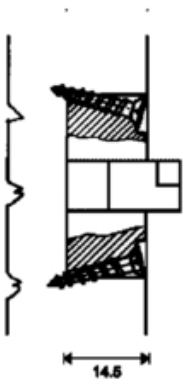

codice	descrizione			u.m.	imb.	m.o.
3.691.427	cerniere ceam 2020 ny	33 x 11 bianco	invisibili	pz	20	1
8.644.862	cerniere ceam 2020 ny	33 x 11 marrone	invisibili	pz	20	20
5.563.494	cerniere ceam 2020 ny	33 x 11 nero	invisibili	pz	20	20

Scodellini in nylon e perni monoblocco in ottone trattato.

15950020



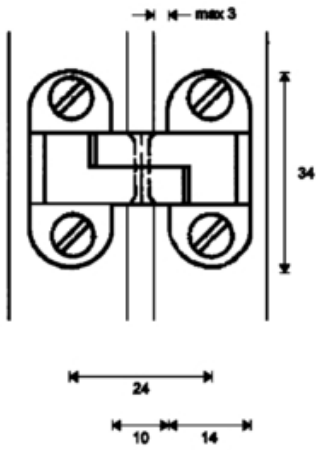

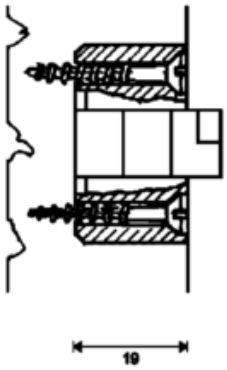

codice	descrizione			u.m.	imb.	m.o.
4.731.726	cerniere ceam 2022 ny	34 x 14 bianco	invisibili	pz	50	50
6.581.312	cerniere ceam 2022 ny	34 x 14 marrone	invisibili	pz	50	50
4.517.665	cerniere ceam 2022 ny	34 x 14 nero	invisibili	pz	50	1

Realizzata in nylon e acciaio con perni a lamelle.

15950030



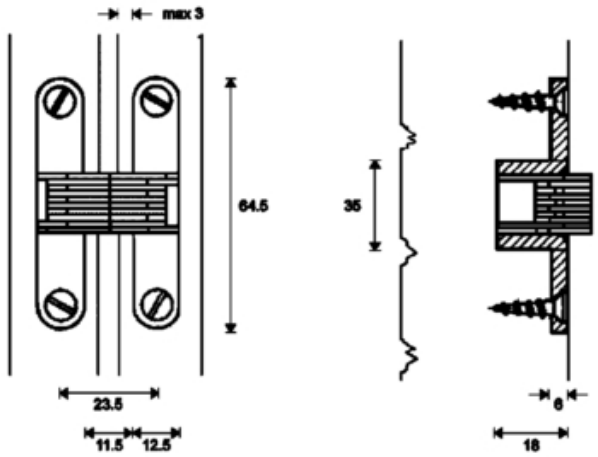

codice	descrizione			u.m.	imb.	m.o.
8.761.613	cerniere ceam 499 ny	64.5x12.5 bronz.	invisibili	pz	50	1
2.832.685	cerniere ceam 499 ny	64.5x12.5 nich.	invisibili	pz	50	1
1.762.228	cerniere ceam 499 ny	64.5x12.5 ott.to	invisibili	pz	50	1

Interamente realizzate in acciaio con snodi a lamelle.

articolo	a	b	c	d	e	f	g	h
501	3.5	79.5	28	29	11	18	2.5	24
502	3	65	28	23	10	13	2	20
503	2	42	16	19	9	10	1.8	16
497	4	39	12	24	12	12	1.5	17

Le misure sono indicate in mm.

15950045



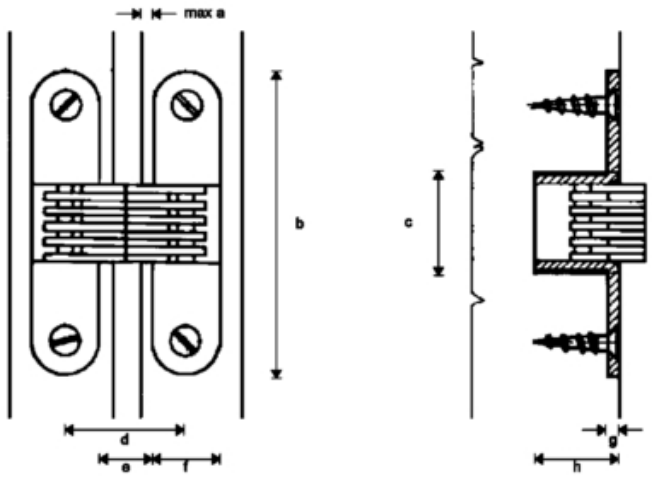

codice	descrizione			u.m.	imb.	m.o.
5.603.305	cerniere ceam 497 acciaio	39 x 12 nich.	invisibili	pz	20	1
2.732.404	cerniere ceam 497 acciaio	39 x 12 ott.to	invisibili	pz	20	1
2.428.482	cerniere ceam 501 acciaio	80 x 18 bronzo	invisibili	pz	20	1
2.398.372	cerniere ceam 501 acciaio	80 x 18 nich.	invisibili	pz	20	1
1.585.834	cerniere ceam 501 acciaio	80 x 18 ott.to	invisibili	pz	20	1
3.820.230	cerniere ceam 502 acciaio	65 x 13 nich.	invisibili	pz	20	1
9.977.167	cerniere ceam 502 acciaio	65 x 13 ott.to	invisibili	pz	20	1
1.172.881	cerniere ceam 503 acciaio	42 x 10 nich.	invisibili	pz	20	1

GALIMBERTI FERRAMENTA
www .galimbertiferramenta.com

CERNIERE INVISIBILI BROSS

Realizzate con fusione in zama con bielle multiple in acciaio.
Indicate per sportelli e porte anche particolarmente pesanti.

articolo	a	b	c	d	e	f	g	h
831	6.5	116.5	66	44	18.4	25.8	11.6	36.8
830	5	95.6	52	32.8	13.26	19.6	9.5	27.5
829	3.5	70	35	27	11	16	7	23

Le misure sono indicate in mm.

Per applicazioni con carichi elevati si consiglia l'utilizzo di più cerniere posizionate nella parte superiore dell'anta.

16060050

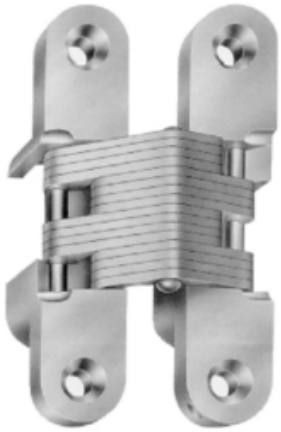

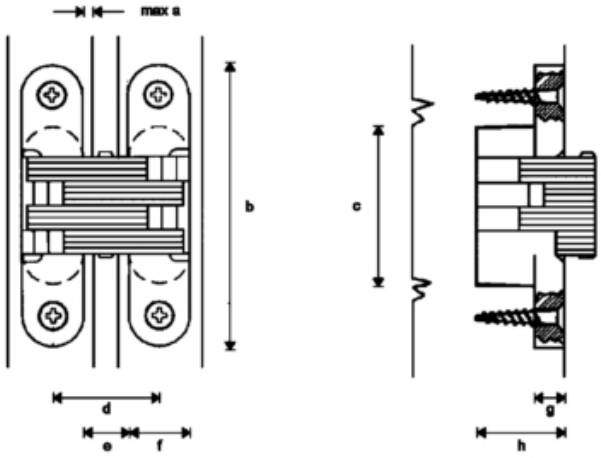

codice	descrizione			u.m.	imb.	m.o.
4.404.422	cerniere bross 829	69.8x15.9 bronz	invisibili	pz	20	1
1.098.167	cerniere bross 829	69.8x15.9 nich.	invisibili	pz	20	1
5.880.652	cerniere bross 829	69.8x15.9 ott.o	invisibili	pz	20	1
5.399.024	cerniere bross 830	95.6x19.6 bronz	invisibili	pz	20	1
8.820.532	cerniere bross 830	95.6x19.6 nich.	invisibili	pz	20	1
1.564.266	cerniere bross 830	95.6x19.6 ott.o	invisibili	pz	20	1
3.092.767	cerniere bross 831	116.5x25.8 nich.	invisibili	pz	4	1
9.578.203	cerniere bross 831	116.5x25.8 ott.o	invisibili	pz	4	1

Realizzate con fusione in zama con bielle monoblocco in acciaio.
Indicate per sportelli anche particolarmente pesanti.

articolo	a	b	c	d	e	f	g	h
828	3	50	25	24	10	14	4.5	18.5

Le misure sono indicate in mm.

Per applicazioni con carichi elevati si consiglia l'utilizzo di più cerniere posizionate nella parte superiore dell'anta.

16060055



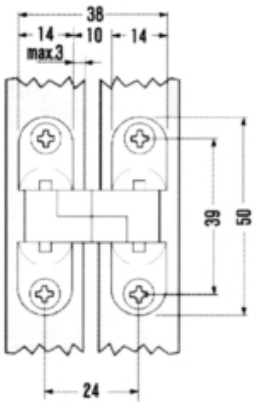

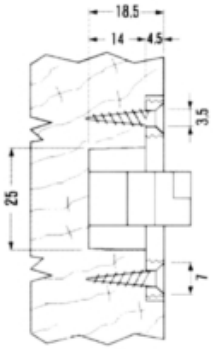

codice	descrizione			u.m.	imb.	m.o.
4.048.879	cerniere bross 828	50 x 14 bronz.	invisibili	pz	20	1
5.824.786	cerniere bross 828	50 x 14 nich.	invisibili	pz	20	1
5.930.029	cerniere bross 828	50 x 14 oro	invisibili	pz	20	1

GALIMBERTI FERRAMENTA
www .galimbertiferramenta.com

CERNIERE INVISIBILI CILINDRICHE

Interamente realizzate in ottone con perni a lamelle.
Si incassano in un foro cilindrico.

Tabella parametri di foratura

15950040

apertura 180°





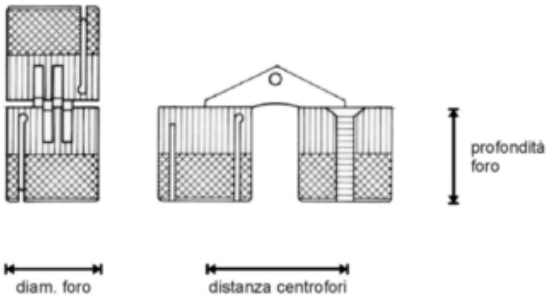

codice	descrizione			u.m.	imb.	m.o.
9.606.517	cerniere cilindriche ot	diam. mm. 10	invisibili	pz	48	1
1.466.522	cerniere cilindriche ot	diam. mm. 12	invisibili	pz	48	1
3.562.826	cerniere cilindriche ot	diam. mm. 14	invisibili	pz	24	1
1.358.322	cerniere cilindriche ot	diam. mm. 16	invisibili	pz	24	1
3.316.320	cerniere cilindriche ot	diam. mm. 18	invisibili	pz	24	1

Carcassa realizzata in materiale plastico e meccanismo con lamelle in acciaio
Si incassano in un foro cilindrico.

Tabella parametri di foratura

15950042

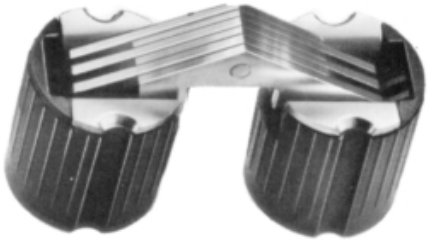

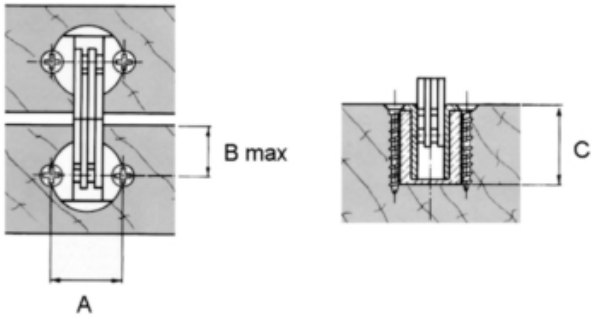

codice	descrizione			u.m.	imb.	m.o.
7.563.553	cerniere cilindriche pl	mm. 12 marrone	invisibili	pz	50	50
8.460.622	cerniere cilindriche pl	mm. 14 marrone	invisibili	pz	50	50

GALIMBERTI FERRAMENTA
www .galimbertiferramenta.com

CERNIERE LATERALI

Cerniere invisibili con applicazione laterale: non richiedono lavorazioni sulla testa del pannello.
Scodellini in nylon e perni monoblocco in ottone trattato.

Cerniere H mm.	14	17
Quota A mm.	14	17
Quota B mm.	da 19 a 20	da 22 a 23
Quota C mm.	da 16 a 17	da 19 a 20

Incassando parzialmente la testa è possibile utilizzare pannelli di spessori intermedi.

15950050

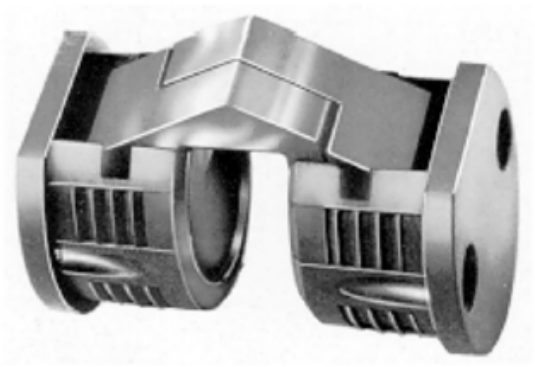

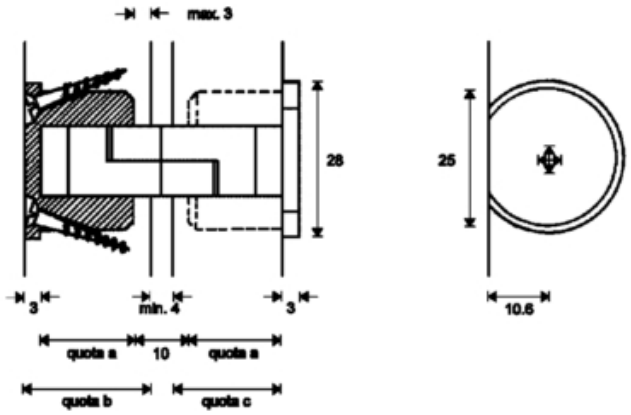

codice	descrizione			u.m.	imb.	m.o.
7.703.294	cerniere laterali	mm. 25 h 14 b.co	invisibili 2000	pz	50	50
8.178.046	cerniere laterali	mm. 25 h 14 nero	invisibili 2000	pz	50	50
1.999.396	cerniere laterali	mm. 25 h 17 b.co	invisibili 2001	pz	50	50
1.782.424	cerniere laterali	mm. 25 h 17 nero	invisibili 2001	pz	50	50

GALIMBERTI FERRAMENTA
www .galimbertiferramenta.com

CERNIERE SEPA

Realizzata interamente in ottone.Speciale articolazione invisibile di alta precisione.

15950060

apertura 180°



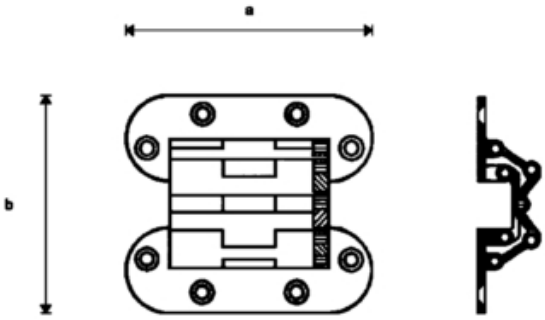

codice	descrizione			u.m.	imb.	m.o.
9.942.523	cerniere sepa ot b.t.	mm. 52 x 45 oro	invisibili spine inox	pz	50	1*

GALIMBERTI FERRAMENTA
www .galimbertiferramenta.com

CERNIERE PRAMETA 500

Cerniere con scodellino a grande angolo di apertura da fissare sulla testa della spalla.
Non hanno nessun ingombro all'interno del mobile: permettono l'inserimento di elementi interni (cassettiere o ripiani estraibili) senza richiedere la predisposizione di nessun distanziale.
Possibilità di regolazione laterale e frontale.
Utilizzabili con antine di spessore massimo mm. 19.
Per ante di altezza superiore ad 80 cm. si consiglia l'utilizzo di 3 cerniere.

16170050

apertura 100°

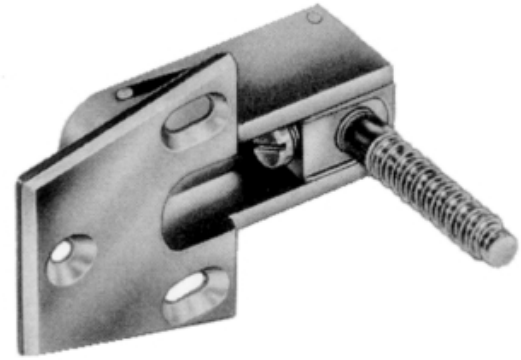

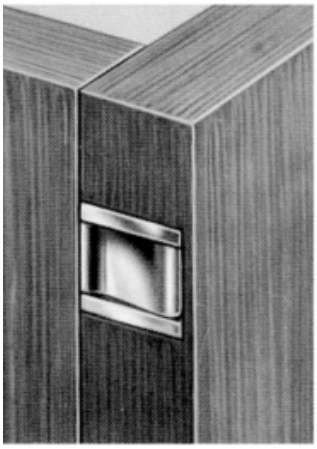

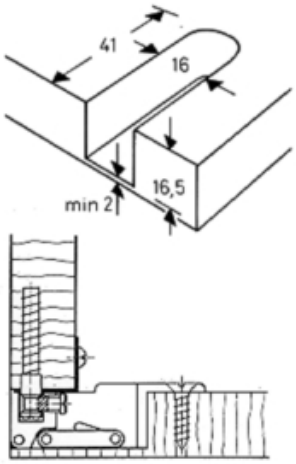

codice	descrizione			u.m.	imb.	m.o.
6.388.430	cerniere prameta 580	mm. 19 nich.	apertura 100°	pz	20	1

Piastrine in materiale plastico per l'applicazione delle cerniere Prameta 580 su spalle sottili.

16170051



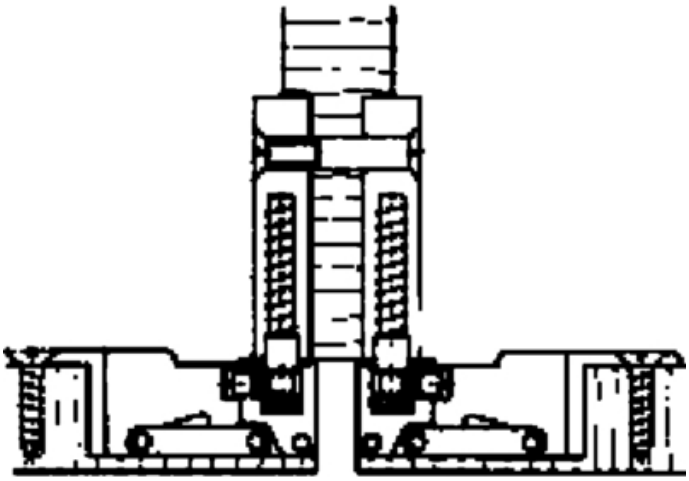

codice	descrizione			u.m.	imb.	m.o.
2.588.797	basi cerniere prameta 580	bs bianco	plastica	pz	20	20

Cerniere con scodellino con apertura 180°.
Ridotto ingombro all'interno del mobile.
Possibilità di regolazione laterale e frontale.
Utilizzabili con antine di spessore massimo mm. 19.
Per ante di altezza superiore ad 80 cm. si consiglia l'utilizzo di 3 cerniere.

GALIMBERTI FERRAMENTA
www .galimbertiferramenta.com

16170055

apertura 180°

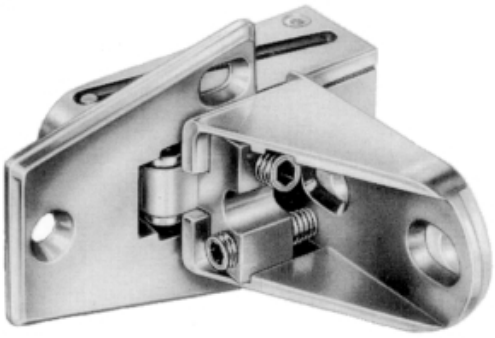

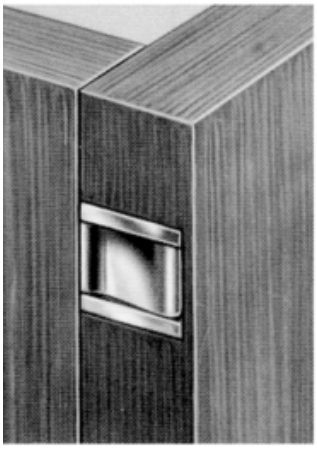

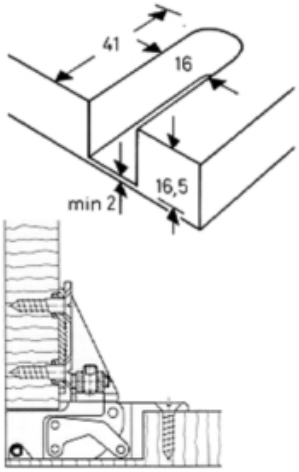

codice	descrizione			u.m.	imb.	m.o.
8.968.791	cerniere prameta 591	mm. 19 nich.	apertura 180°	pz	20	1

GALIMBERTI FERRAMENTA
www .galimbertiferramenta.com

CERNIERE PROFILATE NODO ESTERNO

Cerniere profilate in ottone a nodo esterno.Permettono di aprire in modo completo ante di spessore fino a mm. 20.Per ante affiancate utilizzare il modello doppio.

16280010

apertura 270°

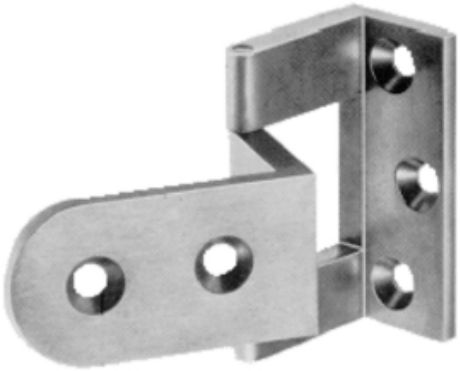



codice	descrizione			u.m.	imb.	m.o.
6.036.645	cerniere 315 nodo est. mm. 20	semplici nich.	ot profilato satinato	pz	20	20
7.472.008	cerniere 315 nodo est. mm. 20	semplici satinat	ot profilato satinato	pz	20	1

GALIMBERTI FERRAMENTA
www .galimbertiferramenta.com

CERNIERE RUSTO

Cerniera con scodellino a nodo esterno barocco

16170012

apertura 180°

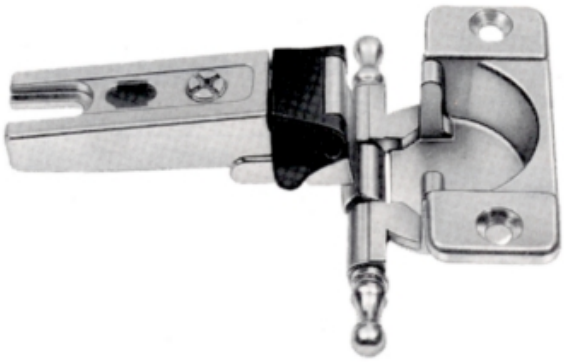

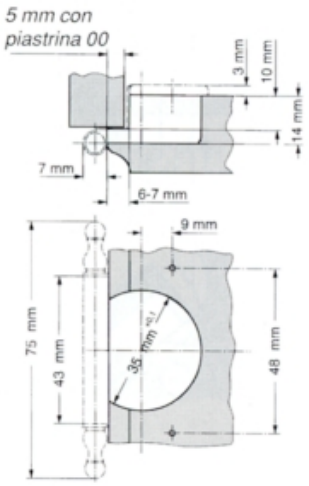

codice	descrizione			u.m.	imb.	m.o.
7.138.683	cerniere rusto new	bronzate	s/basi	pz	25	1
4.729.402	cerniere rusto new	oro lucido	s/basi	pz	50	250

16170014



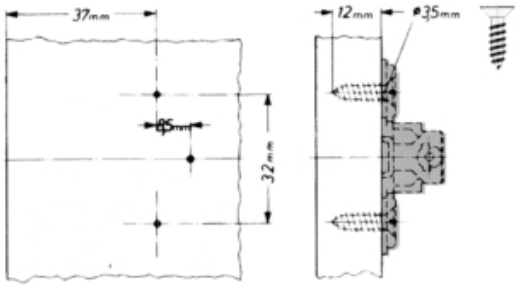

codice	descrizione			u.m.	imb.	m.o.
3.521.663	basi rusto new	mm. 0 bronzate	a farfalla	pz	50	1
4.100.584	basi rusto new	mm. 0 oro lucido	a farfalla	pz	50	250

GALIMBERTI FERRAMENTA
www .galimbertiferramenta.com

CERNIERE SHOWCASE

Cerniere per ante in cristallo applicabili su spalle in cristallo: ideali per mobili espositori.
Possibilità di montaggio in luce (con 3 mm. di fuga laterale) o in battuta.
Meccanismo di rotazione con fulcro esterno; interamente realizzata in metallo con perno di rotazione in acciaio.
Placche di finitura esterna con alto livello di finitura.
Idonee per cristalli con spessore da 4 ad 8 mm.
Regolazione verticale +/- 1mm.
Regolazione laterale fino a 2 mm.
Molla di chiusura.

16170200

Apertura 180°

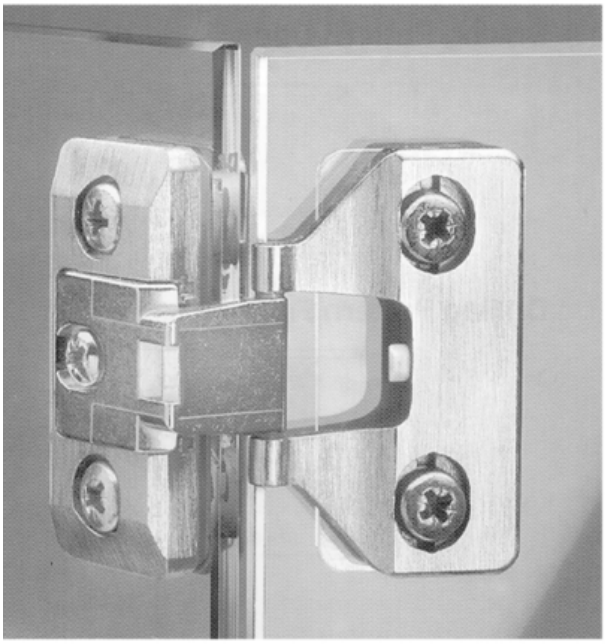

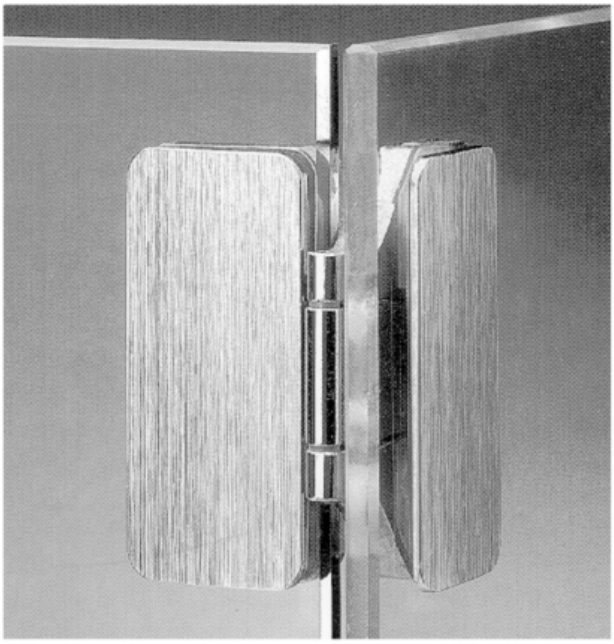

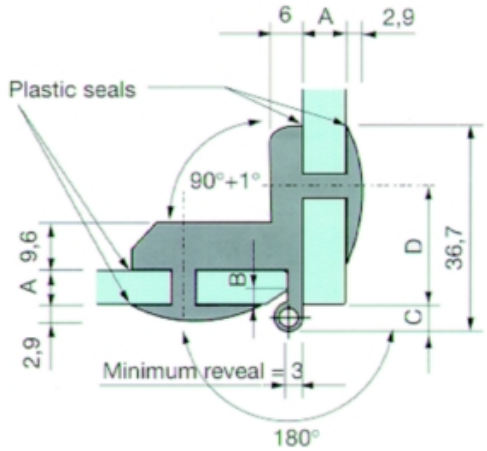

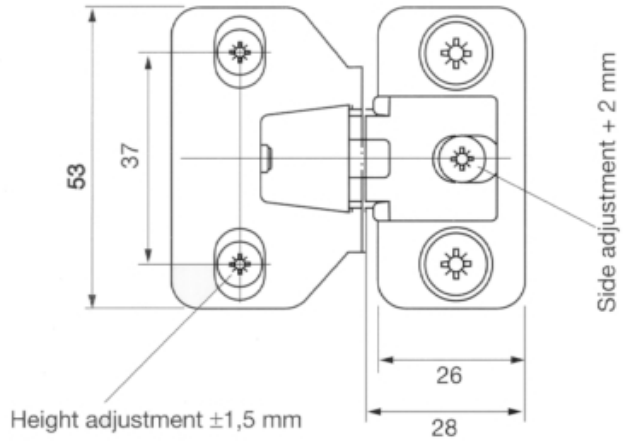

codice	descrizione			u.m.	imb.	m.o.
6.450.724	cerniere showcase vetro/vetro	0/180° nich.	apertura 180° c/molla	pz	20	1
9.124.042	cerniere showcase vetro/vetro	0/180° oro luc.	apertura 180° c/molla	pz	20	20

Versione per il montaggio di ante in cristallo su spalle in legno.

GALIMBERTI FERRAMENTA
www .galimbertiferramenta.com

16170220

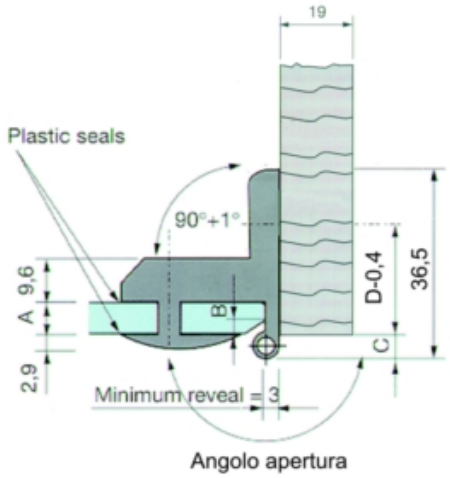

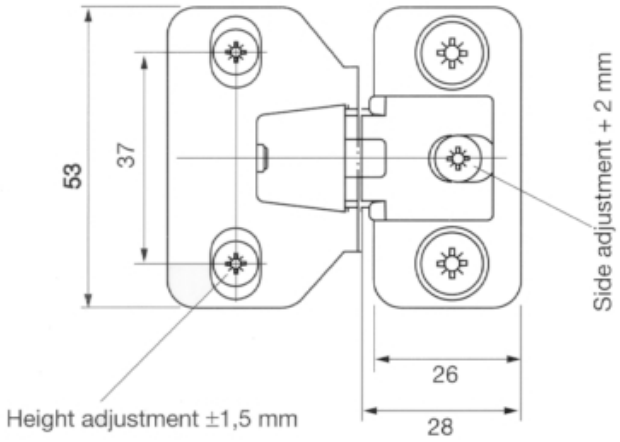

codice	descrizione			u.m.	imb.	m.o.
9.582.750	cerniere showcase legno/vetro	0/180° nich.	apertura 180° c/molla	pz	50	50

GALIMBERTI FERRAMENTA
www .galimbertiferramenta.com

CERNIERE ANTE A LIBRO

La speciale forma assimmetrica permette un maggior grado di apertura dell'anta incernierata anche con antine della stessa misura: indispensabili se si utilizzano cerniere 110° sulla prima semianta.

24860900

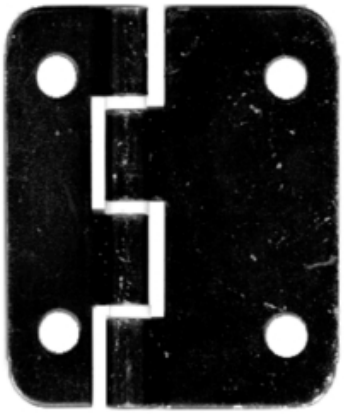

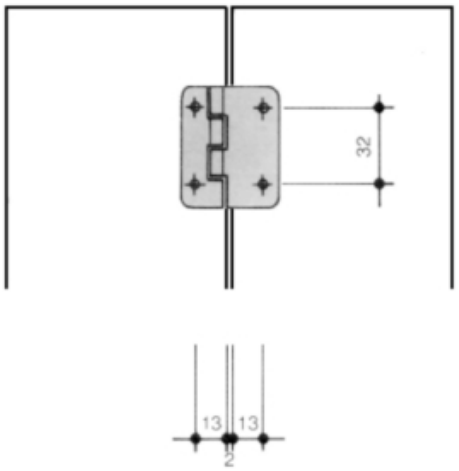

codice	descrizione			u.m.	imb.	m.o.
5.833.054	cerniere 880 assimmetriche	50 x 41 zinc.	ante a libro	pz	50	1

Cerniere per ante a libro con centro di rotazione spostabile.
Regolazioni indipendenti della fuga e dell'allineamento verticale.
Foratura simmetrica delle ante.
Si inseriscono in un foro diam. 35 mm. con centroforo 15 mm. dal filo dell'anta.
Realizzate in zama nichelata.

24860905



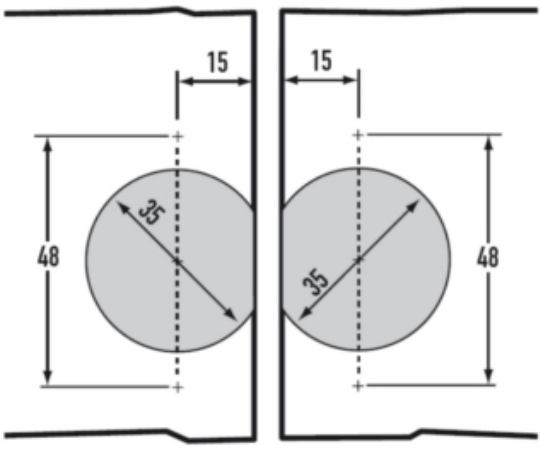

codice	descrizione			u.m.	imb.	m.o.
8.816.252	cerniere 875 regolabili c/mol.	foro mm. 35 nich	ante a libro	pz	20	1

GALIMBERTI FERRAMENTA
www .galimbertiferramenta.com

CERNIERE EASY ON

Cerniera a molla utilizzabile sia per ante in battuta che per ante in luce.
Si applica con viti senza alcuna foratura sull'anta.

17140020

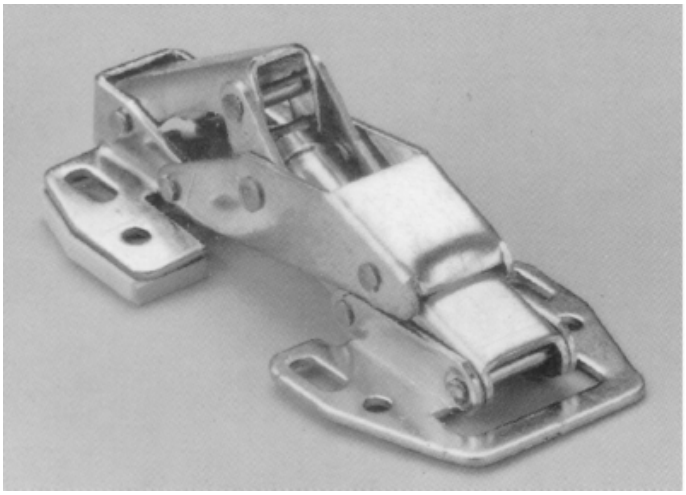

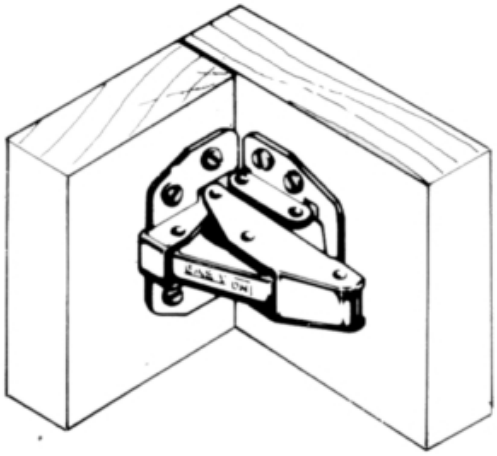

codice	descrizione			u.m.	imb.	m.o.
8.039.125	cerniere 314 easy-on	zinc.	c/molla s/viti	pz	20	1*

GALIMBERTI FERRAMENTA
www .galimbertiferramenta.com

CERNIERE PARAVENTO

Interamente realizzate in acciaio.
Con due fulcri di rotazione: si aprono in ambedue le opposte direzioni.

18040010



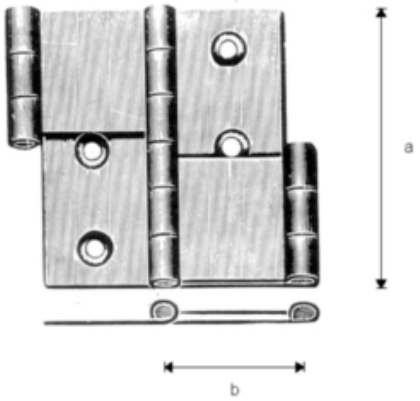

codice	descrizione		u.m.	imb.	m.o.
7.209.093	cerniere paravento fe s/molla	40 x 20 ott.te	pz	48	1
2.991.054	cerniere paravento fe s/molla	50 x 25 ott.te	pz	24	1
2.098.555	cerniere paravento fe s/molla	60 x 30 ott.te	pz	24	1
9.257.504	cerniere paravento fe s/molla	70 x 35 ott.te	pz	24	1

GALIMBERTI FERRAMENTA
www .galimbertiferramenta.com

CERNIERE PER BATTUTE ANGOLARI

Interamente realizzate in metallo.Scodellino diametro mm. 35 e profondità mm. 13.Apertura 135°.Regolazioni multidimensionali indipendenti (frontale, laterale e verticale) fino a mm. 3 in ogni direzione.I pannelli devono essere di spessore compreso tra mm. 16 e mm. 22. Richiedono la predisposizione di due fori (su anta e su spalla) diametro mm. 35 con centro foro a mm. 7 dal filo interno della battuta.

17110010

per mobili con battute a 45°

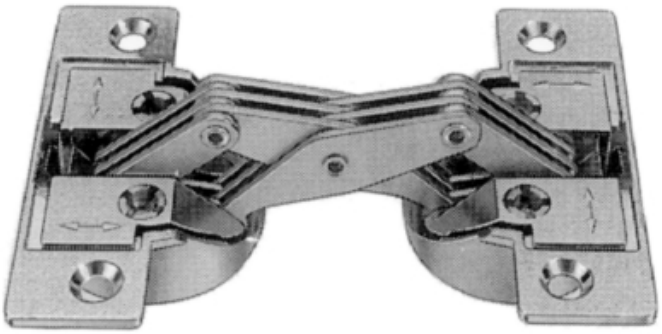

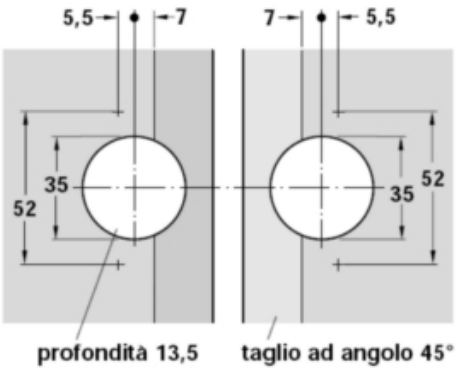

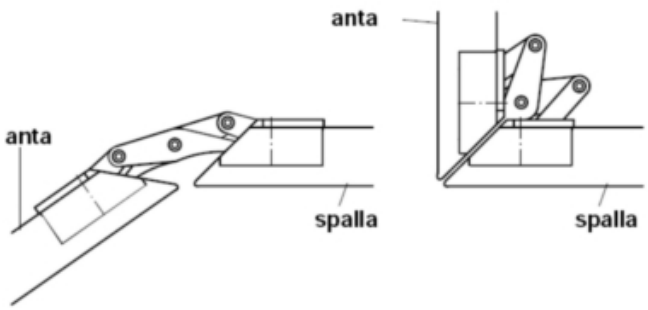

codice	descrizione			u.m.	imb.	m.o.
3.813.171	cerniere gs 45°	135° nich.	x ante smussate 45°	pz	20	1*

Apertura 90° senza alcun ingombro delle bielle: particolarmente indicata per ribaltine.Regolazioni multidimensionali indipendenti (frontale, laterale e verticale) fino a mm. 3 in ogni direzione.I pannelli devono essere di spessore compreso tra mm. 16 e mm. 22.Richiedono la predisposizione di due fori (su anta e su spalla) diametro mm. 35 con centro foro a mm. 7 dal filo interno della battuta.

Nota: l'utilizzo in abbinamento con uno snodo frenato garantisce il massimo livello di sicurezza anche nel caso di ribalte con sbalzo elevato o peso discreto.

GALIMBERTI FERRAMENTA
www .galimbertiferramenta.com

17110020

per mobili con battute a 45°

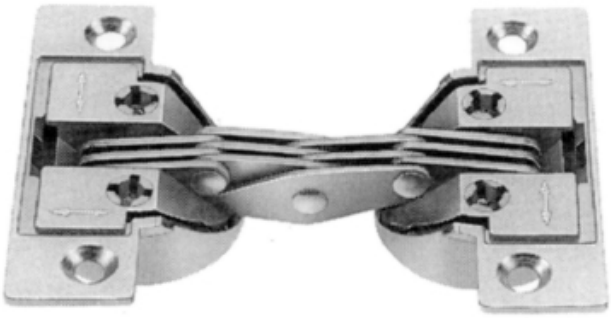

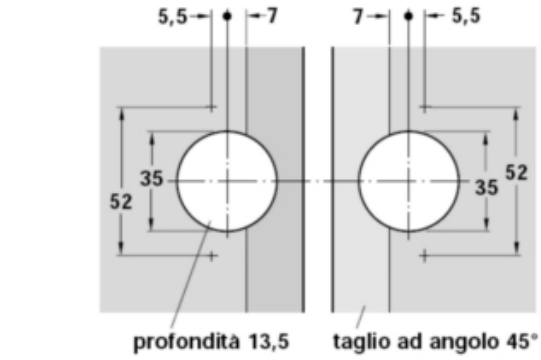

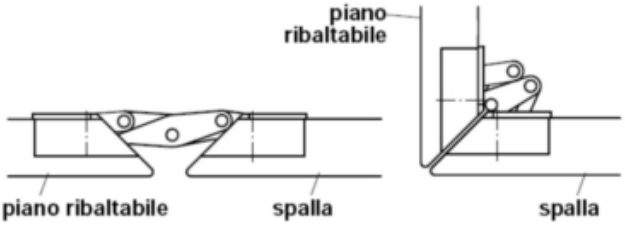

codice	descrizione			u.m.	imb.	m.o.
1.247.565	cerniere gs 45°	90° nich.	x ante smussate 45°	pz	20	100

GALIMBERTI FERRAMENTA
www .galimbertiferramenta.com

17110025

per mobili con battute a 22,5°



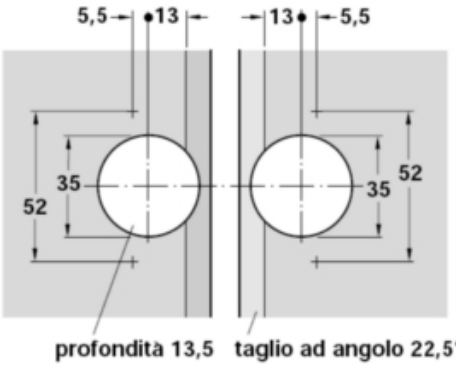

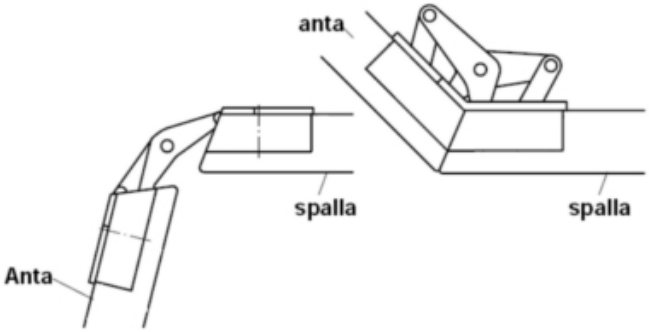

codice	descrizione			u.m.	imb.	m.o.
2.497.839	cerniere gs 22.5°	120° nich.	x ante smussate 22.5°	pz	4	4

GALIMBERTI FERRAMENTA
www .galimbertiferramenta.com

CERNIERE PER FRONTALI ANTE RIENTRANTI

Cerniere per il montaggio di pannelli di tamponamento per ante rientranti.
Permettono di:
- fissare uno sportello di chiusura del vano di rientro in testa all'anta rientrante;
- unire le seminante delle ante a libro rientranti con un elemento centrale che consente la chiusura del vano di rientro.

Il sistema a molla premontato produce il bloccaggio della posizione a 90° e mantiene l’allineamento tra ante e pannello.
Il braccio piatto consente un notevole risparmio di spazio quando si inserisce l'anta nel vano di rientro tra la spalla e la controspalla.

GALIMBERTI FERRAMENTA
www .galimbertiferramenta.com

17110150

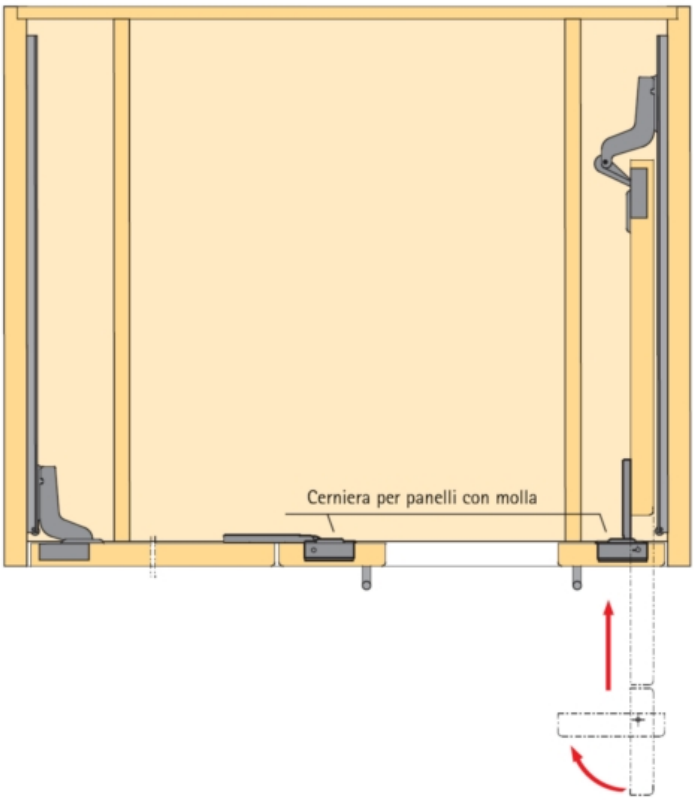

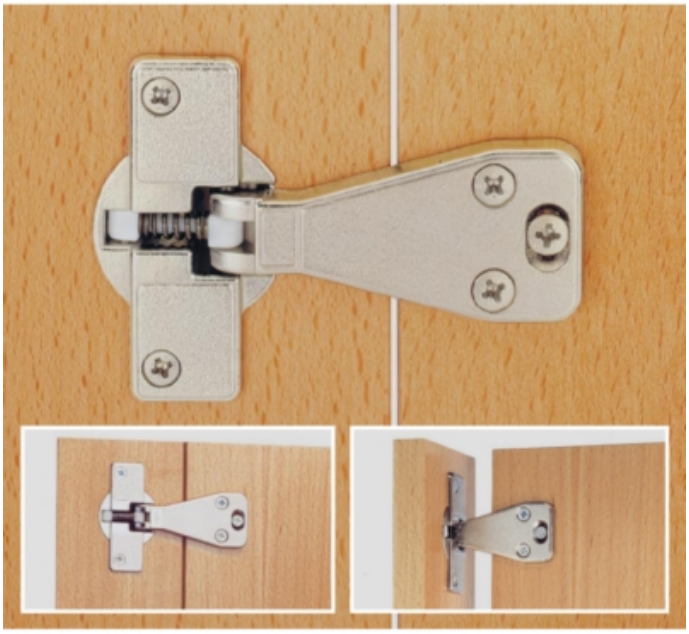

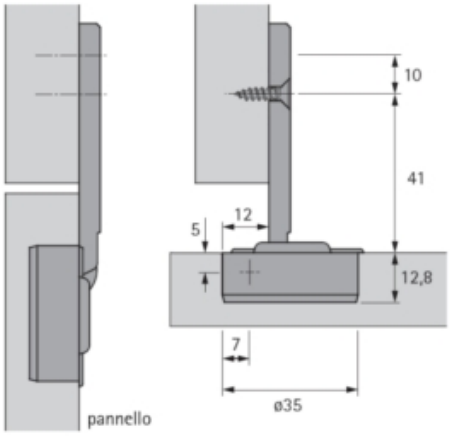

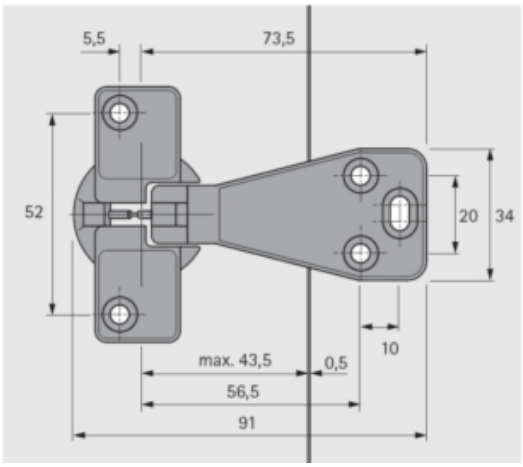

codice	descrizione			u.m.	imb.	m.o.
2.997.001	cerniere 895 ante rientranti	nich.	c/molla	pz	10	1*

GALIMBERTI FERRAMENTA
www .galimbertiferramenta.com

CERNIERE PER PIANI PIEGHEVOLI

Cerniere automatiche con molla per piani pieghevoli.
A piano esteso si piega e fa da supporto al piano.

17140030



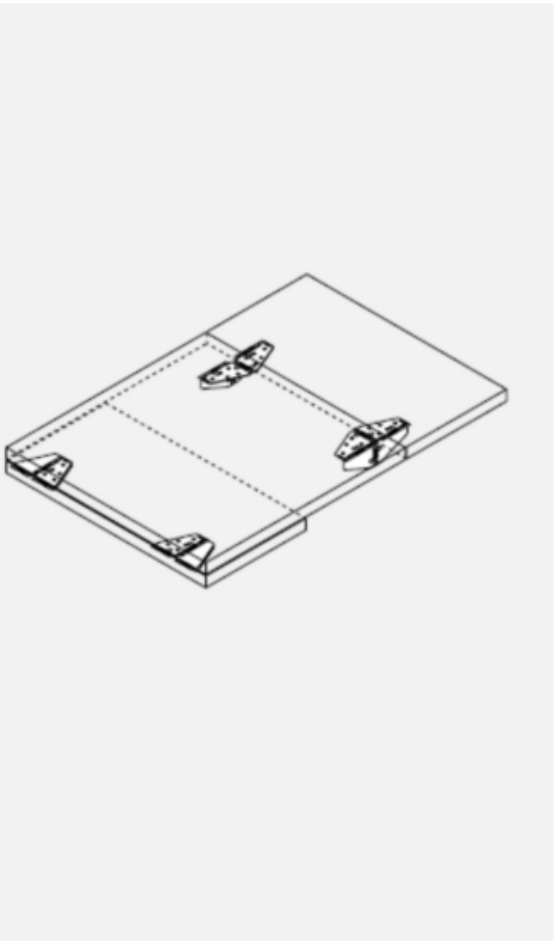

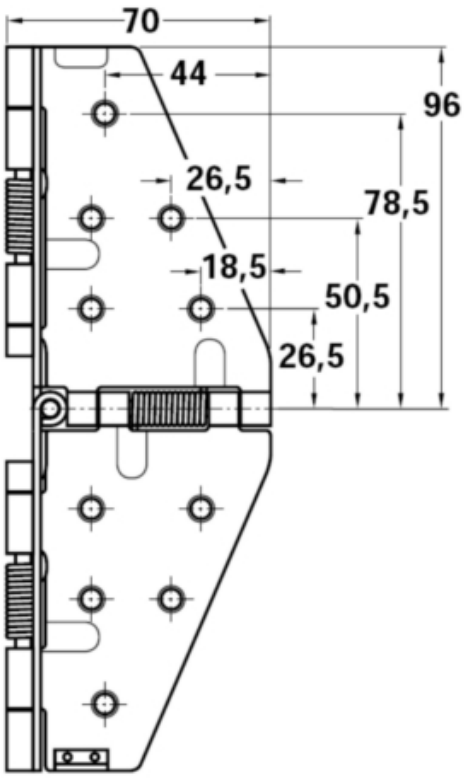

codice	descrizione			u.m.	imb.	m.o.
6.533.311	cerniere butterfly	mm. 192x140 trop	2 assi ortogonali	pz	8	1

GALIMBERTI FERRAMENTA
www .galimbertiferramenta.com

CERNIERE PER RIBALTINE

Cerniere per ante a ribalta realizzate in zama nichelata.
Non hanno nessun ingombro all'interno del mobile e, in posizione aperta, mantengono a filo il piano del mobile e quello dello sportello.
Richiedono la predisposizione di due fori diam. 35 mm. e profondità 12 mm. con centro foro a mm. 8,5 dal filo dell'anta e del mobile.
Possibilità di regolazione nelle 3 dimensioni.
In funzione dei diversi spessori della ribaltina è necessario lasciare una certa fuga tra la ribaltina e l'antina (o il pannello) che sta sotto, come specificato nella tabella che segue:

Spessore ribaltina mm.	16	17	18	19	20
Fuga minima mm.	2	3	4	5	6

Nota: l'utilizzo in abbinamento con uno snodo frenato garantisce il massimo livello di sicurezza anche nel caso di ribalte con sbalzo elevato o peso discreto.

17110100

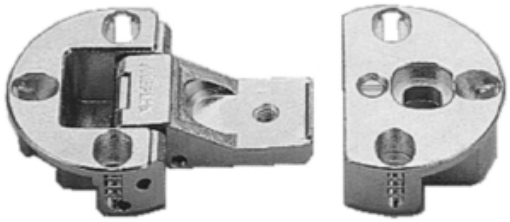

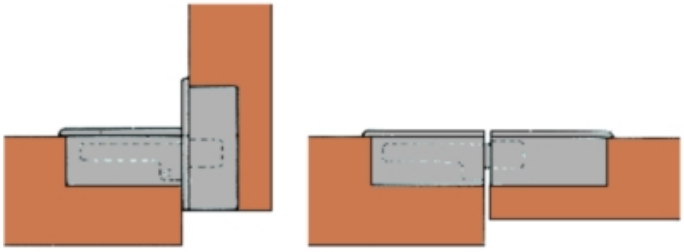

codice	descrizione			u.m.	imb.	m.o.
9.487.093	cerniere rrb 35	nich.	x ribaltine	pz	40	1*

GALIMBERTI FERRAMENTA
www .galimbertiferramenta.com

CERNIERE CRISTALLI A LIBRO

Cerniere a libro per ante in cristallo.
Realizzate in ottone.

17710016

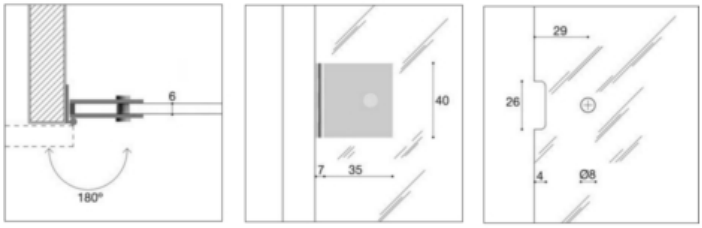





codice	descrizione			u.m.	imb.	m.o.
3.286.425	cerniere 305 b cristalli	40 x 35 nich. s.		pz	50	1

GALIMBERTI FERRAMENTA
www .galimbertiferramenta.com

CERNIERE CRISTALLI A PERNO

Cerniere a perno per cristalli.
Realizzate in metallo pressofuso.

17710025



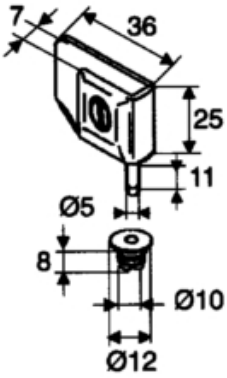

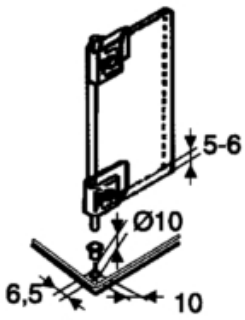

codice	descrizione			u.m.	imb.	m.o.
8.748.218	cerniere 570 cristalli mini	nich.	c/guarnizioni+bussole	cp	50	1

GALIMBERTI FERRAMENTA
www .galimbertiferramenta.com

CERNIERE SERIE 1000 PER CRISTALLI

Cerniere per ante in cristallo con molla di bloccaggio anta in posizione di chiusura.
Realizzate in metallo pressofuso.
Le basi devono essere ordinate a parte.

17820010

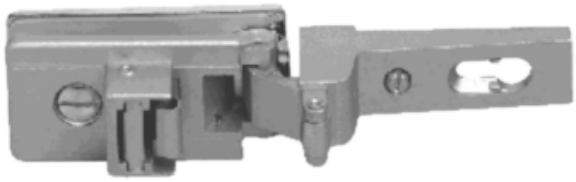

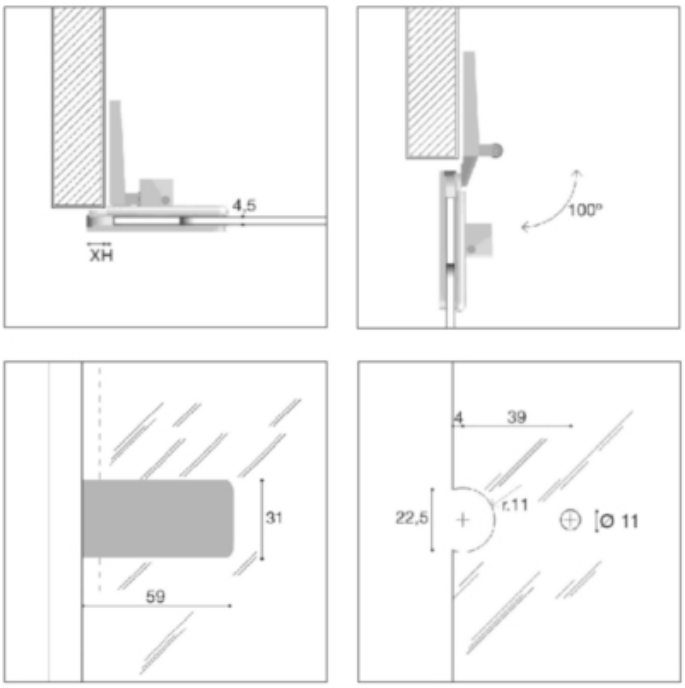

codice	descrizione			u.m.	imb.	m.o.
8.781.772	cerniere 1025 cristalli	mm. 0 nich. sat.	c/placca rettangolare	pz	20	1
4.756.323	cerniere 1025 cristalli	mm. 0 dorato	c/placca rettangolare	pz	20	1

GALIMBERTI FERRAMENTA
www .galimbertiferramenta.com

17820020

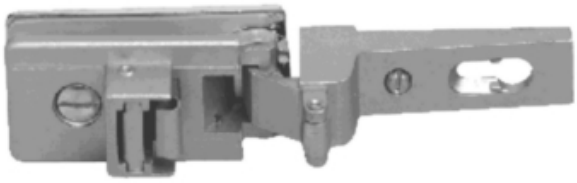

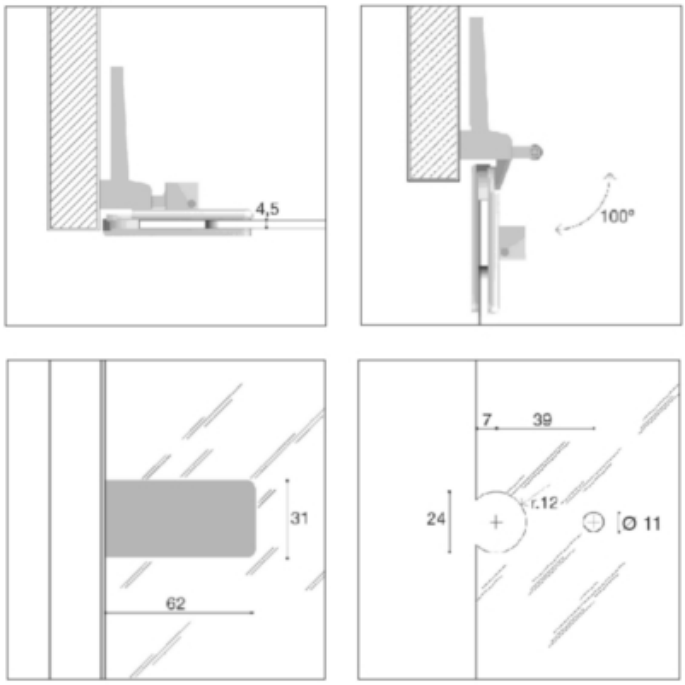

codice	descrizione			u.m.	imb.	m.o.
6.108.090	cerniere 1024 cristalli	mm. 9 bronzo	c/placca rettangolare	pz	200	200*
7.317.101	cerniere 1024 cristalli	mm. 9 nich. sat.	c/placca rettangolare	pz	20	1
2.995.380	cerniere 1024 cristalli	mm. 9 dorato	c/placca rettangolare	pz	20	1

Basi longitudinali in zama con fissaggio a vite per cerniere cristalli serie 1000.

17820030

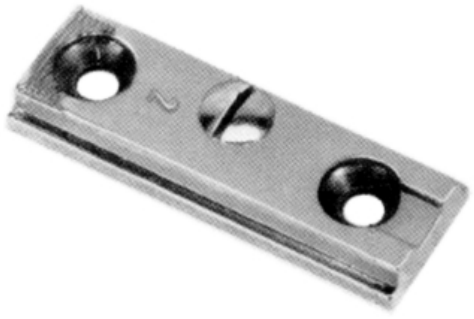

codice	descrizione		u.m.	imb.	m.o.
6.235.239	basi ah longitudinali zm	mm. 2	pz	200	200*
9.090.675	basi ah longitudinali zm	mm. 3	pz	20	20*

GALIMBERTI FERRAMENTA
www .galimbertiferramenta.com

CERNIERE SERIE S PER CRISTALLI

Per ante in cristallo di spessore compreso tra mm. 4 e mm. 6.Ala in acciaio e scodellino in plastica.Sormonto massimo mm. 19.Scodellino diametro mm. 26.Distanza di foratura dal bordo da mm. 5.5 a mm. 6.5.Adatta a tutte le basi serie S con innesto a vite o con innesto rapido a scatto. Regolazione laterale compensata da -1.5 mm. a +4.5 mm. senza alcun distacco dell'antina dalla spalla del mobile.Regolazione frontale fino a +2.8 mm.Regolazione verticale sulla base fino a +-2 mm.

16830300

apertura 94° minicerniera

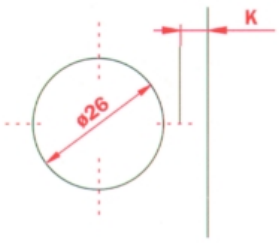

Schema di foratura

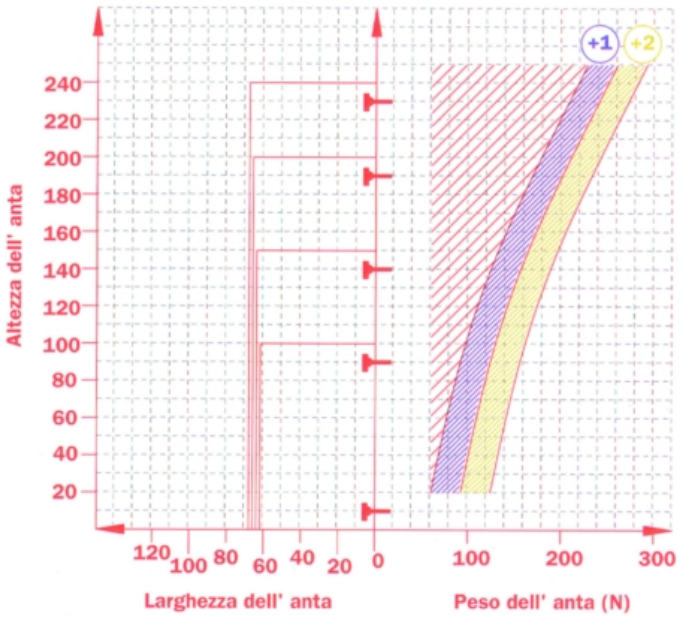



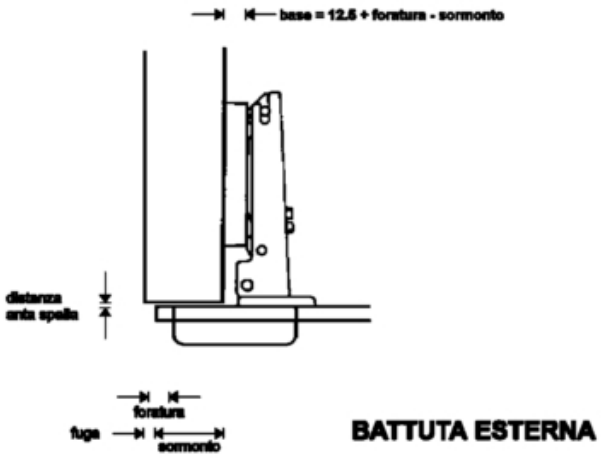

BATTUTA ESTERNA

codice	descrizione			u.m.	imb.	m.o.
5.498.345	cerniere 1707 cristalli 94°	mm. 0 nich.	chiusura automatica	pz	50	1

GALIMBERTI FERRAMENTA
www .galimbertiferramenta.com

16830310

apertura 94° minicerniera



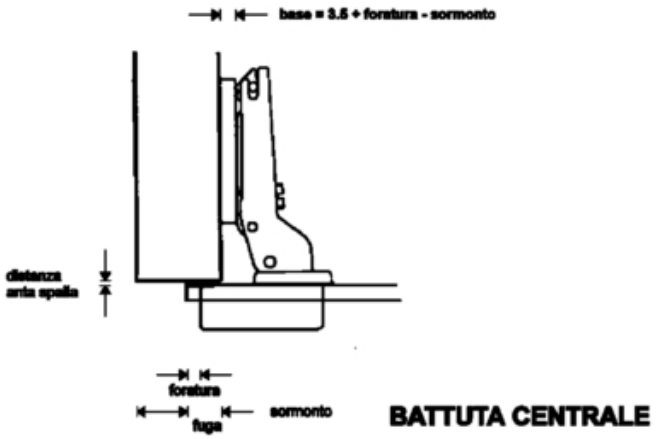

codice	descrizione			u.m.	imb.	m.o.
5.598.250	cerniere 1707 cristalli 94°	mm. 9 nich.	chiusura automatica	pz	50	1

16830320

apertura 94° minicerniera



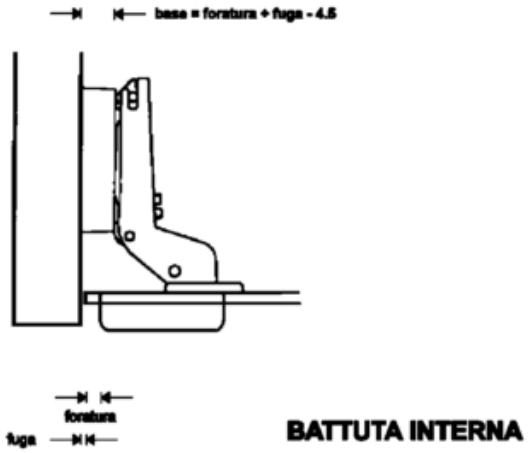

codice	descrizione			u.m.	imb.	m.o.
6.647.933	cerniere 1707 cristalli 94°	mm. 17 nich.	chiusura automatica	pz	50	1

GALIMBERTI FERRAMENTA
www .galimbertiferramenta.com

16830322

apertura 94° minicerniera



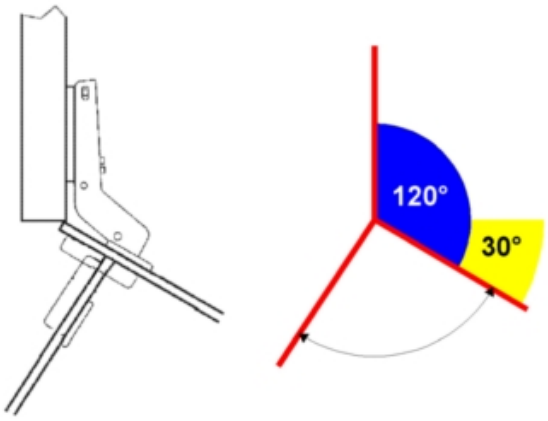

codice	descrizione			u.m.	imb.	m.o.
7.641.602	cerniere 1797 cristalli angolo	e 30° nich.	chiusura automatica	pz	50	150

16830324

apertura 94° minicerniera



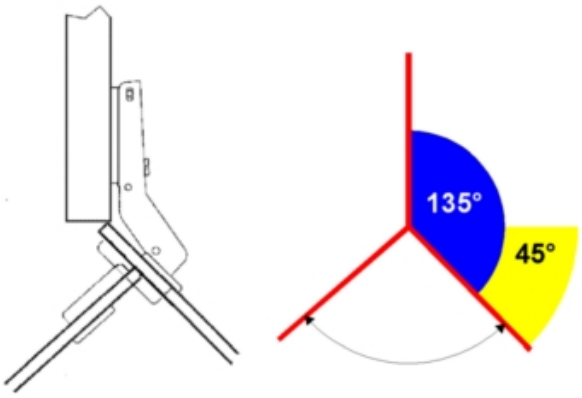

codice	descrizione			u.m.	imb.	m.o.
5.647.026	cerniere 1797 cristalli angolo	m 45° nich.	chiusura automatica	pz	50	150

Utilizzare basi speciali altezza mm. 9 scaricate cod. 5.181.490.

GALIMBERTI FERRAMENTA
www .galimbertiferramenta.com

16830326

apertura 94° minicerniera

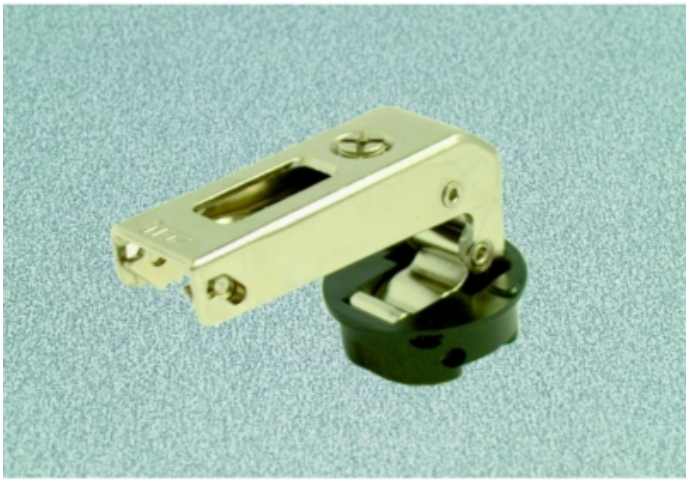

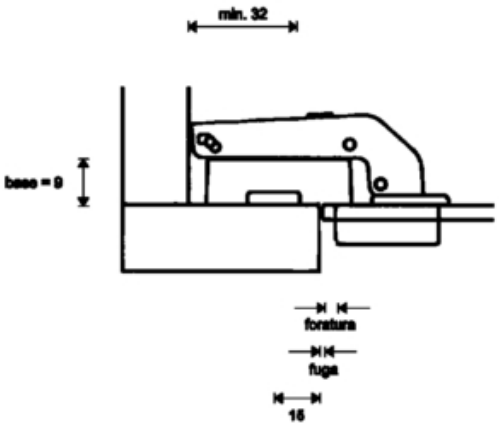

codice	descrizione			u.m.	imb.	m.o.
5.181.490	basi 9zv c/vite scaricate	mm. 9 nich.	zama avvitare	pz	50	1
4.440.208	cerniere 1799 cristalli ctr.lo	n nich.	chiusura automatica	pz	50	150

Cerniere per cristalli da incollare: non richiedono la foratura dell'anta.
Adatta a tutte le basi serie S con innesto a vite o con innesto rapido a scatto.
Regolazione laterale compensata da -1.5 mm. a +4.5 mm. senza alcun distacco dell'antina dalla spalla del mobile.
Regolazione frontale fino a +2.8 mm.Regolazione verticale sulla base fino a +-2 mm.^

16830432

da incollare per cristalli

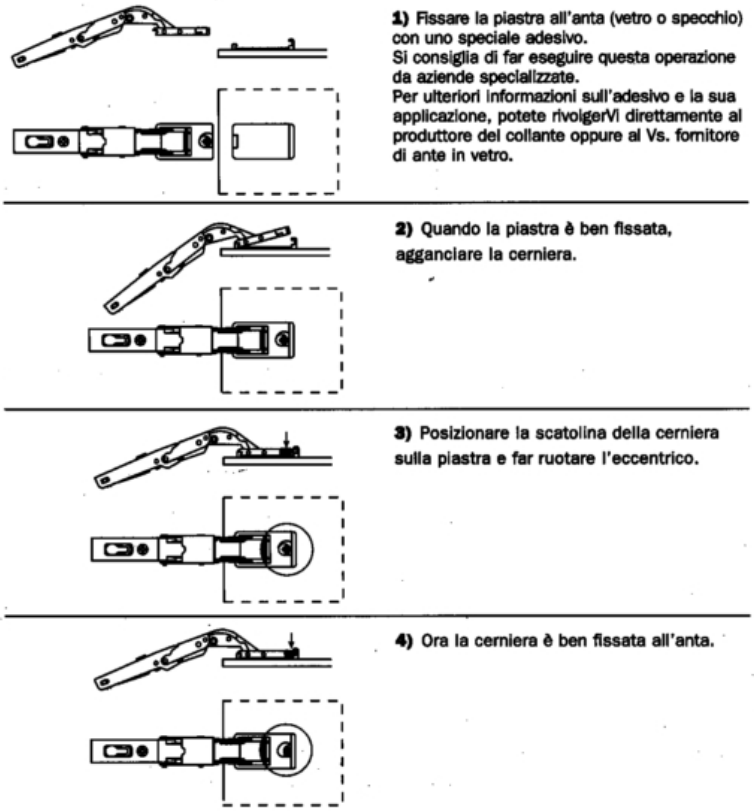

1) Fissare la piastra all'anta (vetro o specchio) con uno speciale adesivo.
Si consiglia di far eseguire questa operazione da aziende specializzate.
Per ulteriori informazioni sull'adesivo e la sua applicazione, potete rivolgerVi direttamente al produttore del collante oppure al Vs. fornitore di ante in vetro.

2) Quando la piastra è ben fissata, agganciare la cerniera.

3) Posizionare la scatolina della cerniera sulla piastra e far ruotare l'eccentrico.

4) Ora la cerniera è ben fissata all'anta.

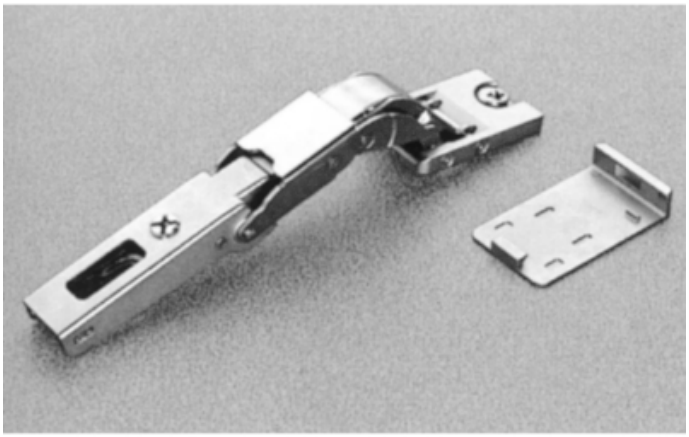

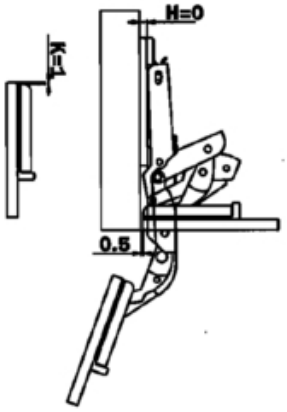

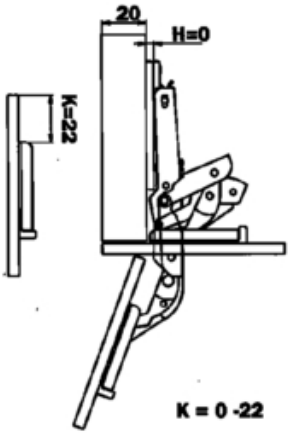

codice	descrizione			u.m.	imb.	m.o.
6.021.245	cerniere 1283 incollare batt.	mm. 0 nich.	chiusura automatica	pz	25	150

CERNIERE A LIBRO

Cerniere a libro per porte.
Realizzate in ottone fuso.
Perno di rotazione in acciaio.

15400010



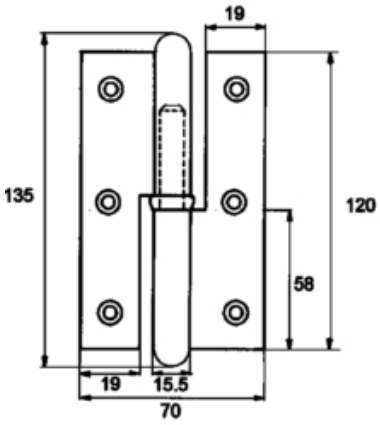

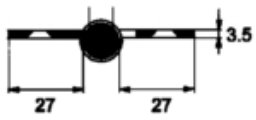

cerniera destra

codice	descrizione			u.m.	imb.	m.o.
1.585.100	cerniere glatt libro piane	120x 70 sx bronz	ottone	pz	12	1*
3.294.222	cerniere passo libro piane	mm. 120 sx oro l	ottone	pz	12	1*
3.857.298	cerniere passo libro zancate	mm. 120 dx oro l	ottone	pz	10	1*

15400020



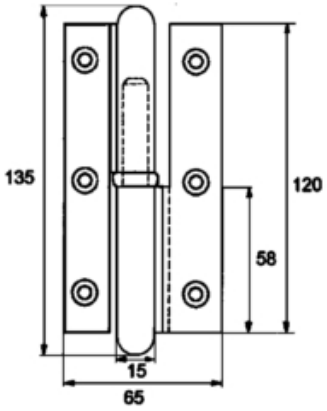

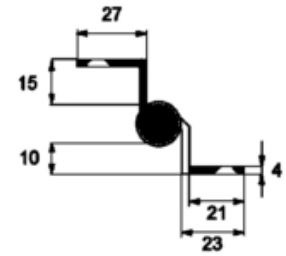

cerniera destra

codice	descrizione			u.m.	imb.	m.o.
3.088.982	cerniere glatt libro zancate	120x 70 sx cromo	ottone	pz	12	1*
6.727.321	cerniere glatt libro zancate	120x 70 dx oro l	ottone	pz	12	1*

GALIMBERTI FERRAMENTA
www .galimbertiferramenta.com

15400050



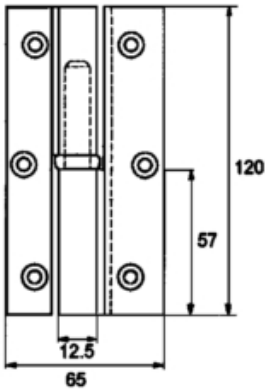

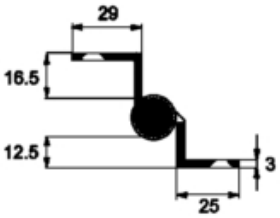

cerniera destra

codice	descrizione			u.m.	imb.	m.o.
2.866.567	cerniere fuxia libro zancate	120x 76 sx cromo	ottone c/cuscinetto	pz	2	40*

GALIMBERTI FERRAMENTA
www .galimbertiferramenta.com

CERNIERE A LIBRO PROFILATE

Cerniere piane a libro profilate per porte.
Realizzate in ottone con perno in acciaio.
Cuscinetto a sfere reggispinta.

15400100



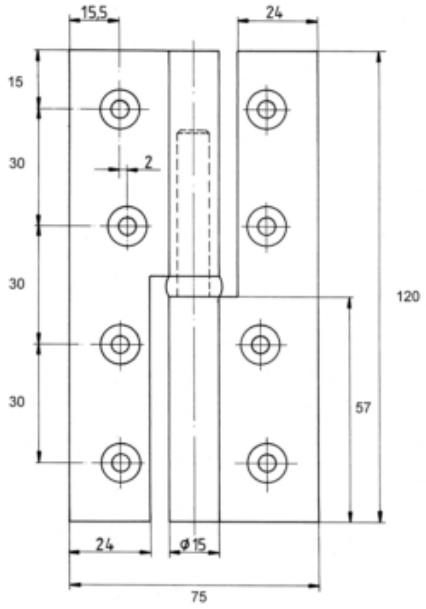

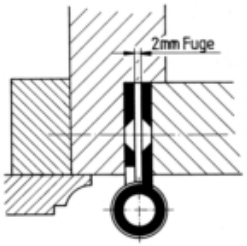

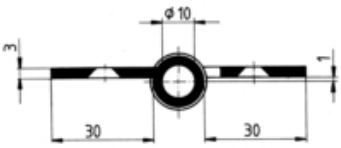

codice	descrizione			u.m.	imb.	m.o.
2.538.204	cerniere mill libro piane ot	120x75 dx cromo	ottone c/cuscinetto	pz	2	1
1.016.147	cerniere mill libro piane ot	120x75 sx cromo	ottone c/cuscinetto	pz	2	1
5.972.562	cerniere mill libro piane ot	120x75 dx cr.op.	ottone c/cuscinetto	pz	2	1
6.549.619	cerniere mill libro piane ot	120x75 sx cr.op.	ottone c/cuscinetto	pz	2	1
8.847.362	cerniere mill libro piane ot	120x75 dx oro l.	ottone c/cuscinetto	pz	2	1
5.519.712	cerniere mill libro piane ot	120x75 sx oro l.	ottone c/cuscinetto	pz	2	1

Cerniere con barocchino piane a libro profilate per porte.
Realizzate in ottone con perno in acciaio.
Cuscinetto a sfere reggispinta.

GALIMBERTI FERRAMENTA
www .galimbertiferramenta.com

15400110



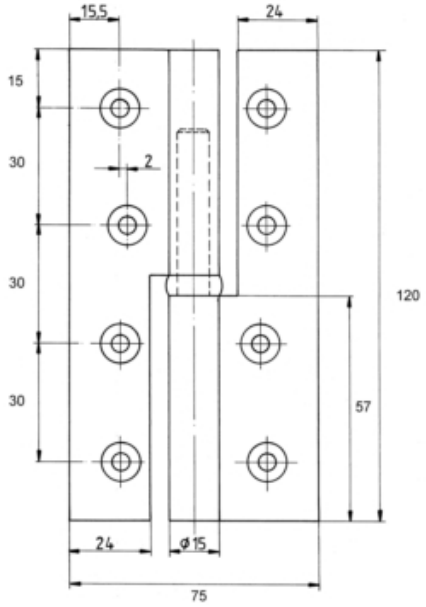



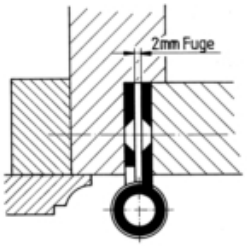

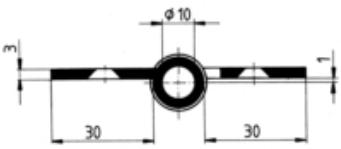

codice	descrizione			u.m.	imb.	m.o.
7.682.766	cerniere stile libro piane	120x65 dx oro l.	ottone c/cuscinetto	pz	2	1
8.428.738	cerniere stile libro piane	120x65 sx oro l.	ottone c/cuscinetto	pz	2	1

Cerniere zancate a libro profilate per porte.
Realizzate in ottone con perno in acciaio.
Cuscinetto a sfere reggispinta.

GALIMBERTI FERRAMENTA
www .galimbertiferramenta.com

15400120



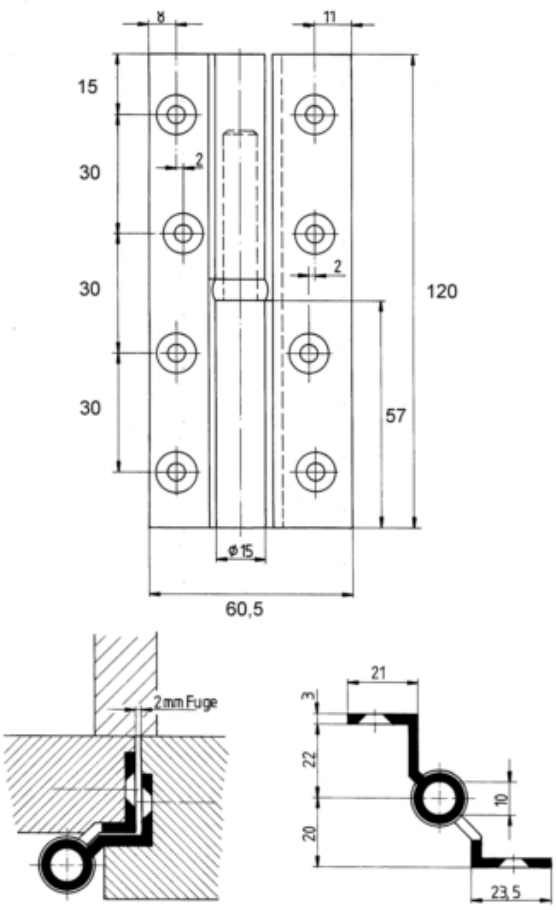

codice	descrizione			u.m.	imb.	m.o.
7.514.494	cerniere mill libro zancate ot	120x60 dx cromo	ottone c/cuscinetto	pz	2	1
7.439.834	cerniere mill libro zancate ot	120x60 sx cromo	ottone c/cuscinetto	pz	2	1
2.430.003	cerniere mill libro zancate ot	120x60 dx cr.op.	ottone c/cuscinetto	pz	2	1
2.829.814	cerniere mill libro zancate ot	120x60 sx cr.op.	ottone c/cuscinetto	pz	2	1
3.407.363	cerniere mill libro zancate ot	120x60 dx oro l.	ottone c/cuscinetto	pz	2	1
4.445.289	cerniere mill libro zancate ot	120x60 sx oro l.	ottone c/cuscinetto	pz	2	1

Cerniere con barocchino zancate a libro profilate per porte.
Realizzate in ottone con perno in acciaio.
Cuscinetto a sfere reggispinta.

GALIMBERTI FERRAMENTA
www .galimbertiferramenta.com

15400130





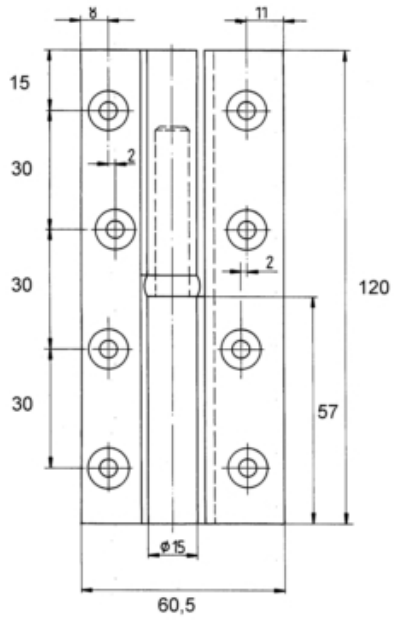

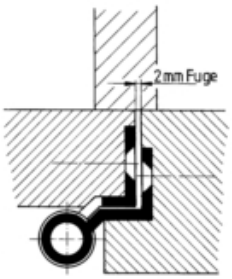

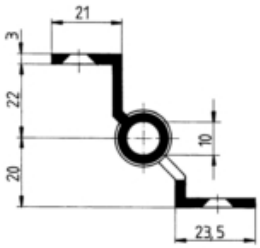

codice	descrizione			u.m.	imb.	m.o.
5.957.958	cerniere stile libro zancate	120x60 dx oro l.	ottone c/cuscinetto	pz	2	1
3.767.559	cerniere stile libro zancate	120x60 sx oro l.	ottone c/cuscinetto	pz	2	1

CERNIERE BOX DOCCIA

Cerniere a doppio battente realizzate in ottone per il fissaggio a parete di pannelli in cristallo.
Apribili in entrabi le direzioni.
Fermo in posizione aperta a 90°.
Idonee per cristalli con spessore da 6 a 10 mm.

16350100

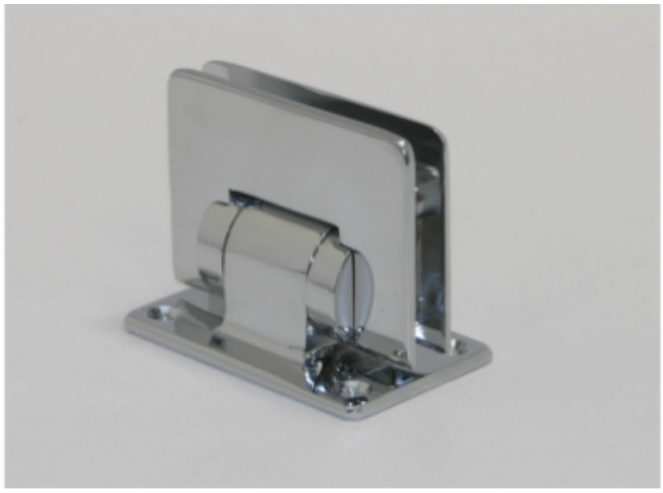

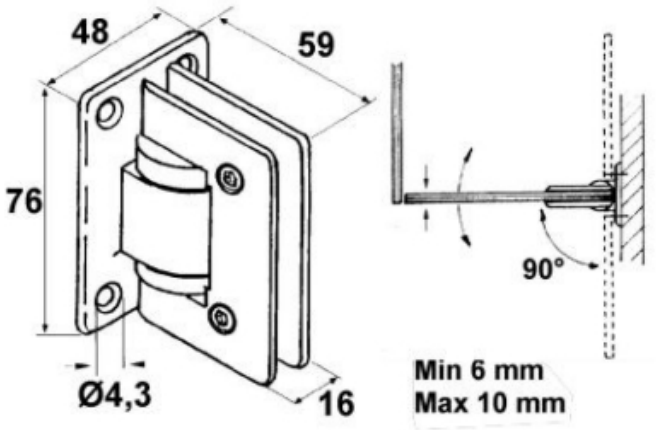

codice	descrizione			u.m.	imb.	m.o.
6.001.445	cerniere shower muro centrate	90° cromo luc.	2 battenti fermo 90°	pz	6	1

Piastre fissa realizzate in ottone per il fissaggio a parete di pannelli in cristallo.
Idonee per cristalli con spessore da 6 a 10 mm.

16350110

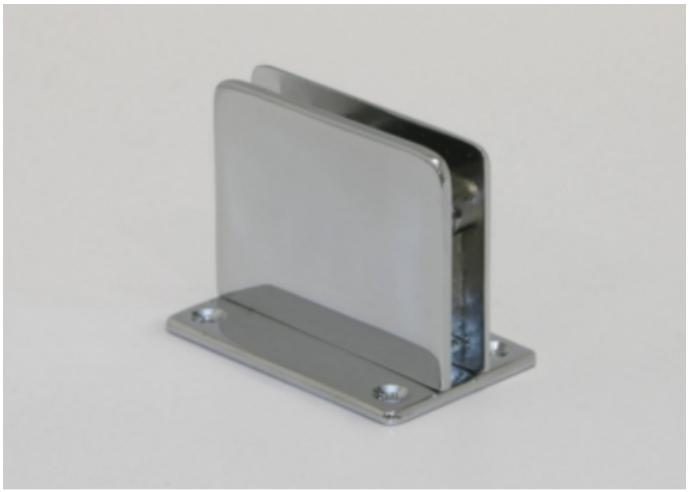

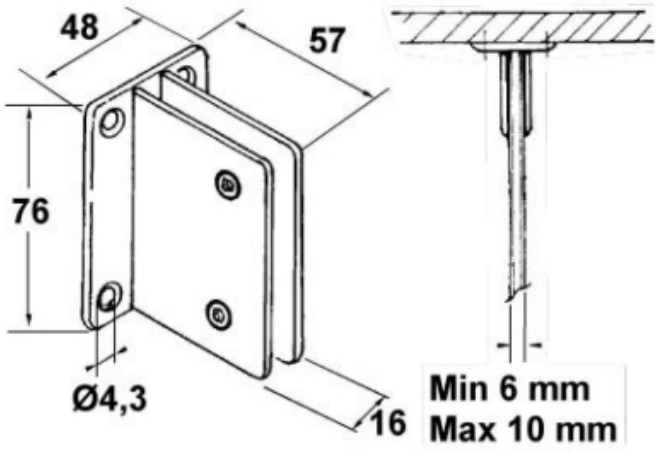

codice	descrizione			u.m.	imb.	m.o.
3.447.932	cerniere shower fisse muro	90° cromo luc.	x pannello fisso	pz	6	6

Cerniere a doppio battente realizzate in ottone per il fissaggio a su altro pannello in linea di pannelli in cristallo.
Apribili in entrabi le direzioni.
Fermo in posizione aperta a 90°.
Idonee per cristalli con spessore da 6 a 10 mm.

16350120



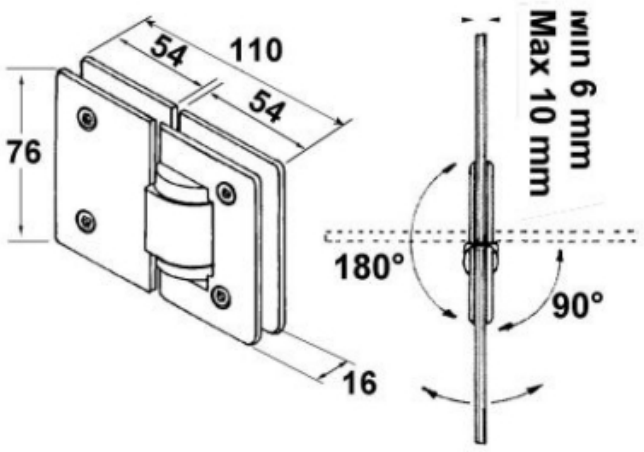

codice	descrizione			u.m.	imb.	m.o.
8.952.851	cerniere shower vetro	180° cromo luc.	2 battenti fermo 90°	pz	4	4

Piastre fissa realizzate in ottone per il fissaggio di pannelli in cristallo ad altri pannelli in linea.
Idonee per cristalli con spessore da 6 a 10 mm.

16350130



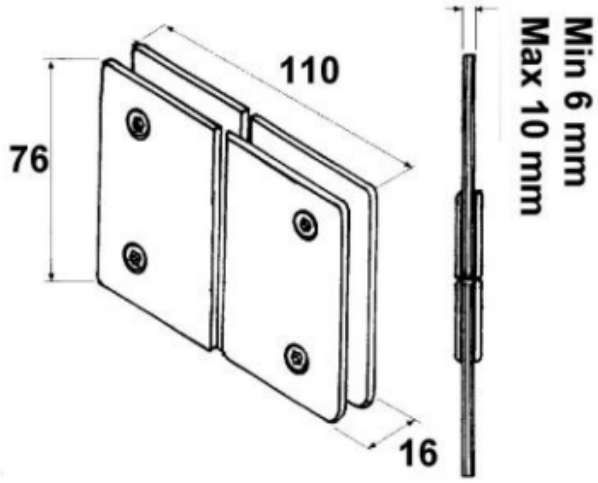

codice	descrizione			u.m.	imb.	m.o.
7.501.418	cerniere shower fisse vetro	180° cromo luc.	x pannello fisso	pz	4	4

GALIMBERTI FERRAMENTA
www .galimbertiferramenta.com

CERNIERE CON MOLLA PER PORTE

Con apertura in due direzioni:Potenza della molla regolabile in funzione delle dimensioni e del peso della porta.

	a	b	c	d
	75	35	28	21
	100	37	33	21

15730010

Cerniere acciaio a doppia azione



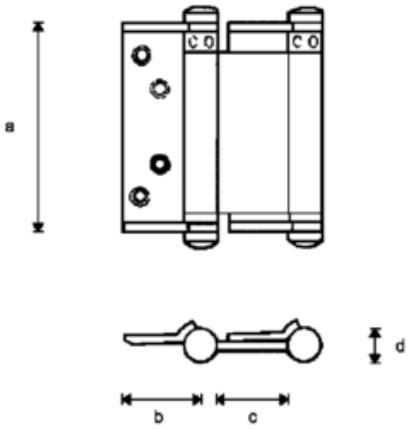

codice	descrizione			u.m.	imb.	m.o.
8.330.444	cerniere bommer acciaio doppie	mm. 75 bronzo	doppia chiusura molla	pa	1	1
7.698.675	cerniere bommer acciaio doppie	mm. 100 bronzo	doppia chiusura molla	pa	1	1
4.065.678	cerniere bommer acciaio doppie	mm. 75 cromo	doppia chiusura molla	pa	1	1
7.369.957	cerniere bommer acciaio doppie	mm. 100 cromo	doppia chiusura molla	pa	1	1
3.303.498	cerniere bommer acciaio doppie	mm. 125 cromo	doppia chiusura molla	pa	1	1
8.128.430	cerniere bommer acciaio doppie	mm. 150 cromo	doppia chiusura	pa	1	1
5.216.734	cerniere bommer acciaio doppie	mm. 75 ottonate	doppia chiusura molla	pa	1	1
3.007.174	cerniere bommer acciaio doppie	mm. 100 ottonate	doppia chiusura molla	pa	1	1
2.962.498	cerniere bommer acciaio doppie	mm. 150 ottonate	doppia chiusura	pa	1	1
3.809.440	cerniere bommer inox doppie	mm. 75	doppia chiusura molla	pa	1	1
4.661.856	cerniere bommer inox doppie	mm. 100	doppia chiusura molla	pa	1	1
3.357.842	cerniere bommer ottone doppie	mm. 75 oro luc.	doppia chiusura molla	pa	1	1
7.502.125	cerniere bommer ottone doppie	mm. 100 oro luc.	doppia chiusura molla	pa	1	1

Con apertura in una sola direzione.
Potenza della molla regolabile in funzione delle dimensioni e del peso della porta.

GALIMBERTI FERRAMENTA
www .galimbertiferramenta.com

15730040

Cerniere acciaio semplici

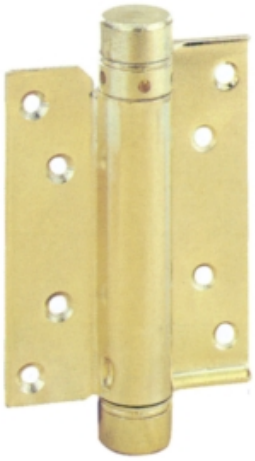

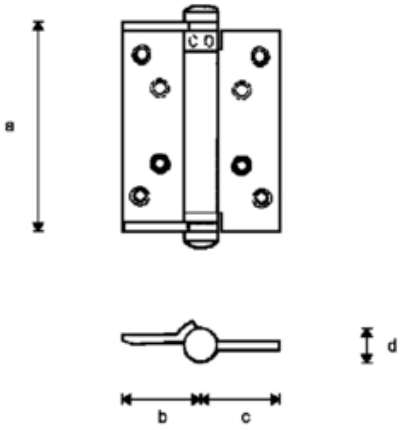

codice	descrizione			u.m.	imb.	m.o.
8.473.585	cerniere bommer acciaio sempl.	mm. 75 bronzo	sempl. chiusura molla	pa	1	1
1.139.785	cerniere bommer acciaio sempl.	mm. 100 cromo	sempl. chiusura molla	pa	1	1

Per porte a vento
Chiude la porta automaticamente
Potenza di chiusura regolabile
Per porte in legno ed alluminio
Massima resa e resistenza alla torsione

15730060

Cerniere alluminio a doppia azione

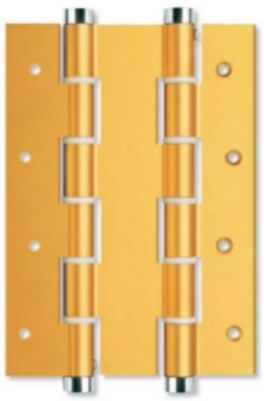

codice	descrizione			u.m.	imb.	m.o.
8.236.296	cerniere bommer allum. doppie	mm.120/40 brill.	bordi quadri	pa	1	1*
8.898.784	cerniere bommer allum. doppie	mm.180/40 brill.	bordi quadri	pa	1	1*
6.987.138	cerniere bommer allum. doppie	mm.120/30 oro	bordi quadri	pa	1	15*
3.763.407	cerniere bommer allum. doppie	mm.120/40 oro	bordi quadri	pa	1	1*
6.253.448	cerniere bommer allum. doppie	mm.180/40 oro	bordi quadri	pa	1	1*

GALIMBERTI FERRAMENTA
www .galimbertiferramenta.com

CERNIERE INVISIBILI BROSS

Realizzate con fusione in zama con bielle multiple in acciaio.
Indicate per sportelli e porte anche particolarmente pesanti.

articolo	a	b	c	d	e	f	g	h
831	6.5	116.5	66	44	18.4	25.8	11.6	36.8
830	5	95.6	52	32.8	13.26	19.6	9.5	27.5
829	3.5	70	35	27	11	16	7	23

Le misure sono indicate in mm.

Per applicazioni con carichi elevati si consiglia l'utilizzo di più cerniere posizionate nella parte superiore dell'anta.

16060050

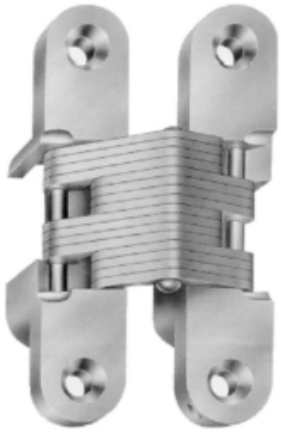

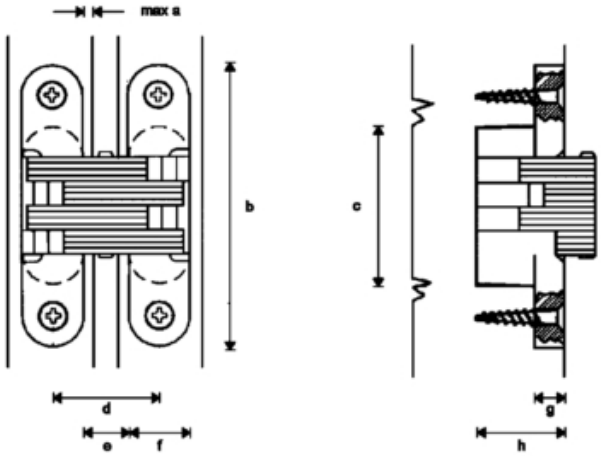

codice	descrizione			u.m.	imb.	m.o.
4.404.422	cerniere bross 829	69.8x15.9 bronz	invisibili	pz	20	1
1.098.167	cerniere bross 829	69.8x15.9 nich.	invisibili	pz	20	1
5.880.652	cerniere bross 829	69.8x15.9 ott.o	invisibili	pz	20	1
5.399.024	cerniere bross 830	95.6x19.6 bronz	invisibili	pz	20	1
8.820.532	cerniere bross 830	95.6x19.6 nich.	invisibili	pz	20	1
1.564.266	cerniere bross 830	95.6x19.6 ott.o	invisibili	pz	20	1
3.092.767	cerniere bross 831	116.5x25.8 nich.	invisibili	pz	4	1
9.578.203	cerniere bross 831	116.5x25.8 ott.o	invisibili	pz	4	1

Basetta regolabile da utilizzare con cerniere Bross 830.
Permette di regolare la posizione della cerniera verticalmente +/- 2mm. e orizzontalemente - 1 mm./+ 3mm.

GALIMBERTI FERRAMENTA
www .galimbertiferramenta.com

16060053



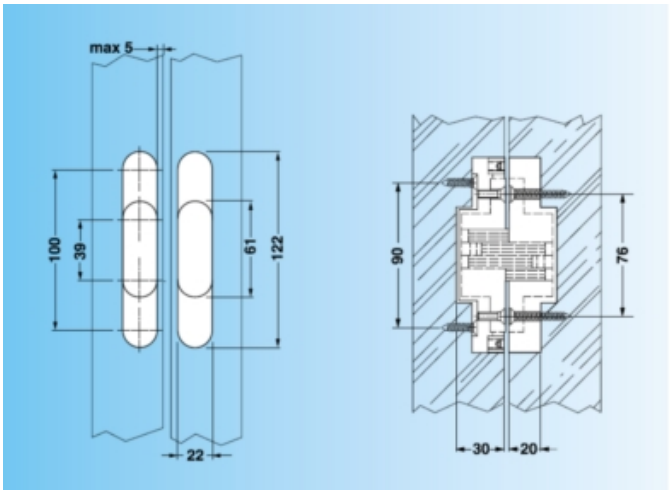

codice	descrizione			u.m.	imb.	m.o.
3.845.776	basi cerniere bross 829	92 x 18 ott.to	set x 1 cerniera	pz	10	1*

Realizzate con fusione in zama con bielle monoblocco in acciaio.
Indicate per sportelli anche particolarmente pesanti.

articolo	a	b	c	d	e	f	g	h
828	3	50	25	24	10	14	4.5	18.5

Le misure sono indicate in mm.

Per applicazioni con carichi elevati si consiglia l'utilizzo di più cerniere posizionate nella parte superiore dell'anta.

16060055



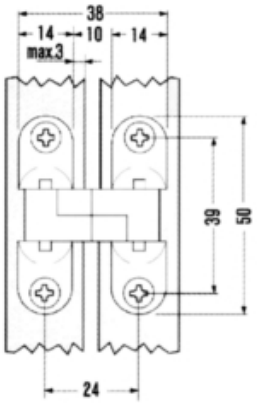

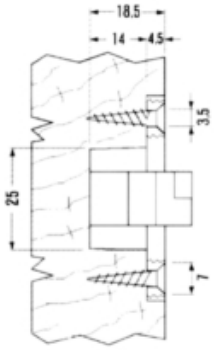

codice	descrizione			u.m.	imb.	m.o.
4.048.879	cerniere bross 828	50 x 14 bronz.	invisibili	pz	20	1
5.824.786	cerniere bross 828	50 x 14 nich.	invisibili	pz	20	1
5.930.029	cerniere bross 828	50 x 14 oro	invisibili	pz	20	1

GALIMBERTI FERRAMENTA
www .galimbertiferramenta.com

CERNIERE INVISIBILI PER PORTE

Cerniere invisibili per porte con scatola in nylon.
Meccanismo a due bielle monoblocco e frontale in acciaio inox.

16060010

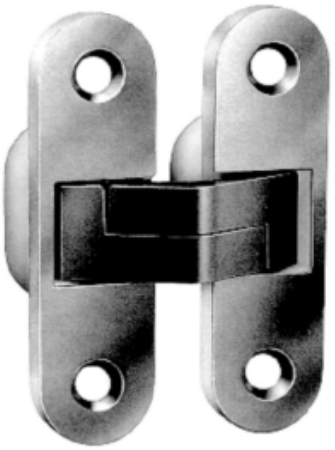

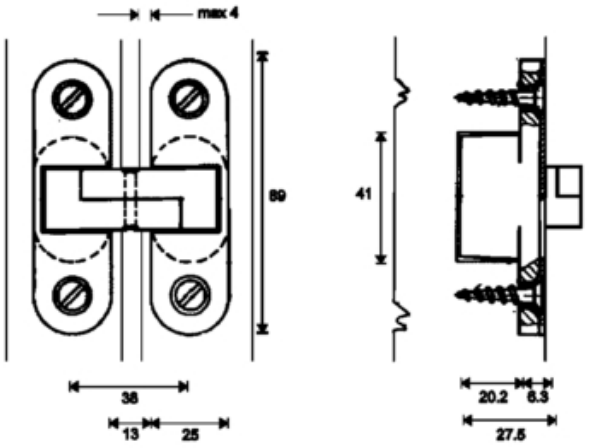

codice	descrizione			u.m.	imb.	m.o.
2.325.255	cerniere ceam 2010	mm. 89 x 25 inox	invisibili	pz	20	1

Cerniere invisibili per porte con scatola in nylon.
Meccanismo a bielle e frontale in acciaio.

16060020

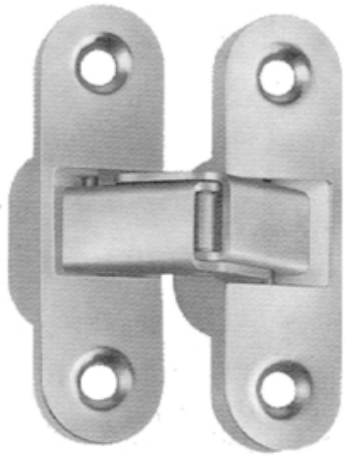

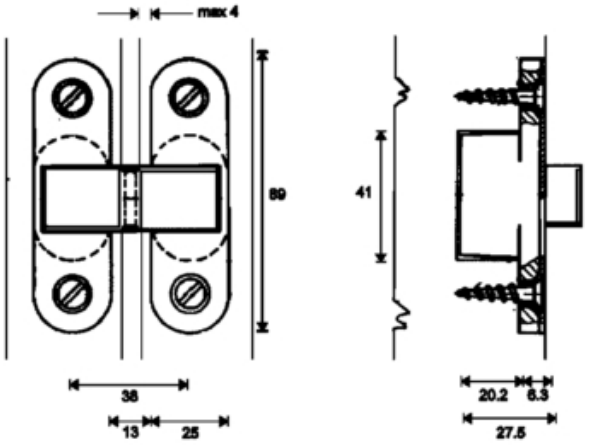

codice	descrizione			u.m.	imb.	m.o.
1.370.928	cerniere ceam 2015 acciaio	mm. 89 x 25 nich	invisibili	pz	20	1
4.776.406	cerniere ceam 2015 acciaio	mm. 89 x 25 ott.	invisibili	pz	20	20

Cerniere invisibili per porte con scatola in nylon.
Meccanismo a bielle scatolate e frontale in acciaio inox.

16060040



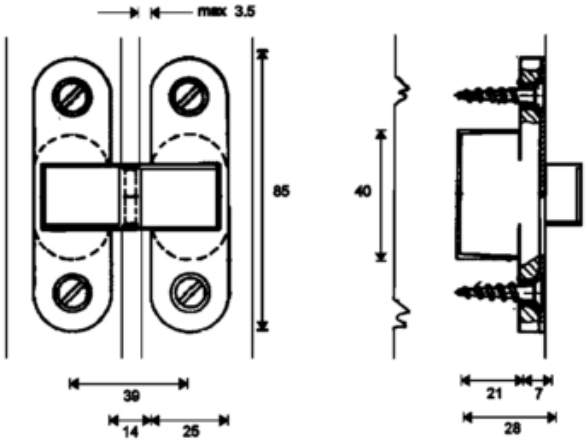

codice	descrizione			u.m.	imb.	m.o.
1.871.357	cerniere inox 66	mm. 85 x 25 inox	invisibili	pz	24	720
4.793.731	cerniere inox 66	mm. 85 x 25 ott.	invisibili	pz	24	1*

Cerniere invisibili per porte con scatola in nylon.
Meccanismo a bielle scatolate e frontale in acciaio inox.
Portata 20 Kg. per cerniera

16060045



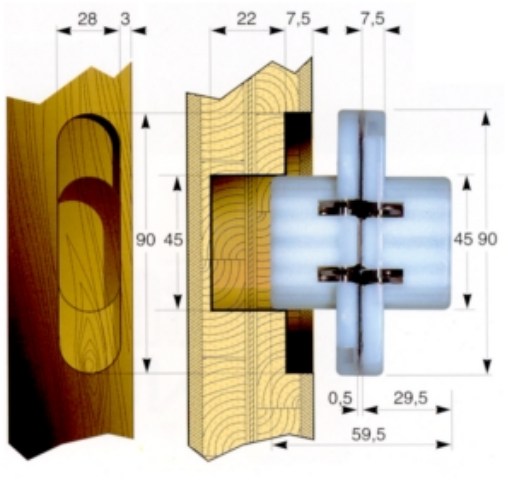

codice	descrizione			u.m.	imb.	m.o.
5.998.807	cerniere inox 78	mm. 90 x 28 inox	invisibili	pz	24	1*

CERNIERE PORTA A PERNO

Estetica, facilità di montaggio e regolazione.
La nuova cerniera invisibile, è stata studiata per essere applicata in modo semplice ed economico su porte sia destre che sinistre.
Le regolazioni si effettuano con porta montata con semplici chiavi a brugola. Agendo sulla femmina è possibile regolare lateralmente la porta fino a +/- 3,0mm mentre il maschio permette una regolazione in profondità di +/- 1,5mm.
Il fulcro di rotazione è costituito da un perno in materiale autolubrificante che garantisce la scorrevolezza ed evita cigolii e manutenzioni nel tempo.
Tecnicamente affidabile, la nuova cerniera invisibile è stata testata a 200.000 cicli con porta da kg.70.

16060905





codice	descrizione			u.m.	imb.	m.o.
7.998.997	cerniere perno regolabile	cir 2 zinc.	x porte - s/cappucci	cp	6	1

Cappucci di copertura delle viti di fissaggio sullo stipite delle cerniere a perno regolabile.
Per ogni coppi di cerniere a perno regolabile sono necessari due cappucci di copertura.

GALIMBERTI FERRAMENTA
www .galimbertiferramenta.com

16060910

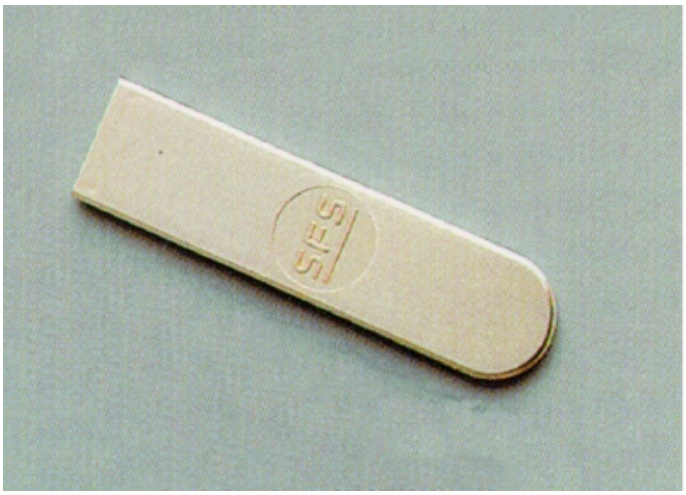

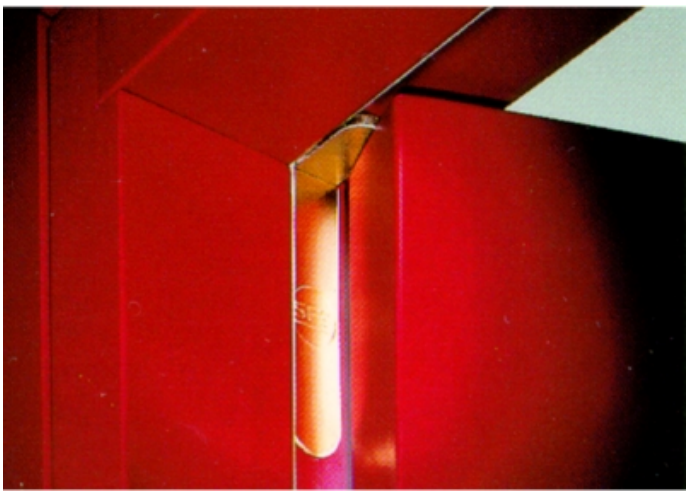

codice	descrizione			u.m.	imb.	m.o.
3.172.667	cappucci cerniere perno regol.	cromo lucido	x cerniere perno cir	pz	12	1
6.243.463	cappucci cerniere perno regol.	oro lucido	x cerniere perno cir	pz	12	1

GALIMBERTI FERRAMENTA
www .galimbertiferramenta.com

INCONTRI PER PORTE

Incontri conici per porte.
Prevengono l'imbarcamento del pannello anche utilizzando solo 2 cerniere.
Posizionamento regolabile per un perfetto incontro della spina con il riscontro montato sullo stipite.
Utilizzabili con cerniere esterne o cerniere invisibili.

00910010





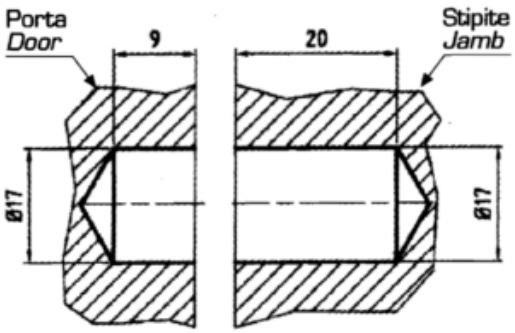

codice	descrizione			u.m.	imb.	m.o.
2.551.500	incontri conici reg. x porte	oro lucido	diam. 17	pz	24	24*

GALIMBERTI FERRAMENTA
www .galimbertiferramenta.com

PERNI A COMPASSO

Cerniere a perno con movimento a compasso con fulcro di rotazione esterno.
Realizzate in ottone.

45760010



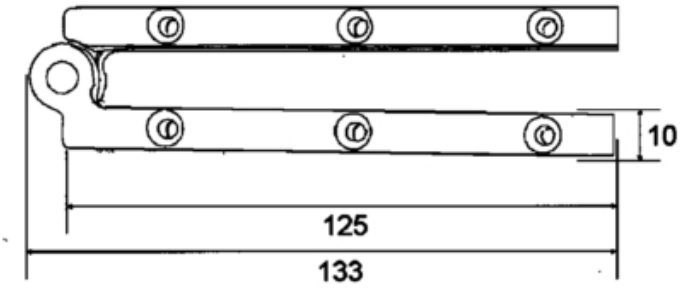

codice	descrizione			u.m.	imb.	m.o.
6.360.092	perni compasso 180° bq ottone	mm. 250 oro luc.	teste quadre	pz	30	30

Cerniere a perno con movimento a compasso con fulcro di rotazione esterno.
Realizzate in ottone.

45760012

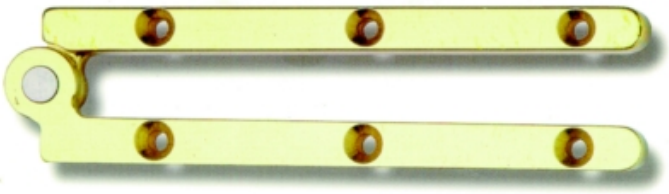

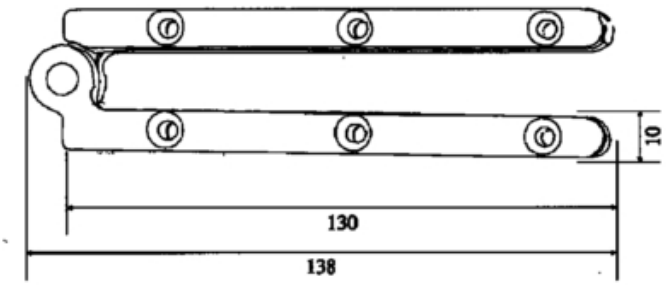

codice	descrizione			u.m.	imb.	m.o.
5.813.216	perni compasso 180° bt ottone	mm. 260 oro luc.	teste stondate	pz	25	1*

GALIMBERTI FERRAMENTA
www .galimbertiferramenta.com

45760015

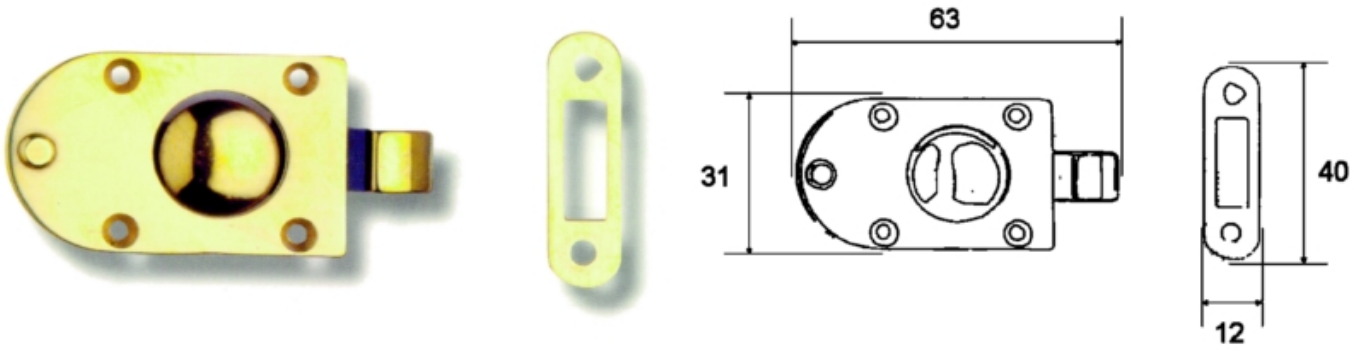

codice	descrizione			u.m.	imb.	m.o.
4.923.329	cricchetti c/pulsante ot	oro lucido	c/contropiastra	pz	50	1

GALIMBERTI FERRAMENTA
www .galimbertiferramenta.com

PERNI FALSA SQUADRA

Cerniere a perno con piastrina a falsa squadra realizzate in acciaio.
Ogni gioco comprende i perni necessari per il montaggio di 2 antine.

45430120

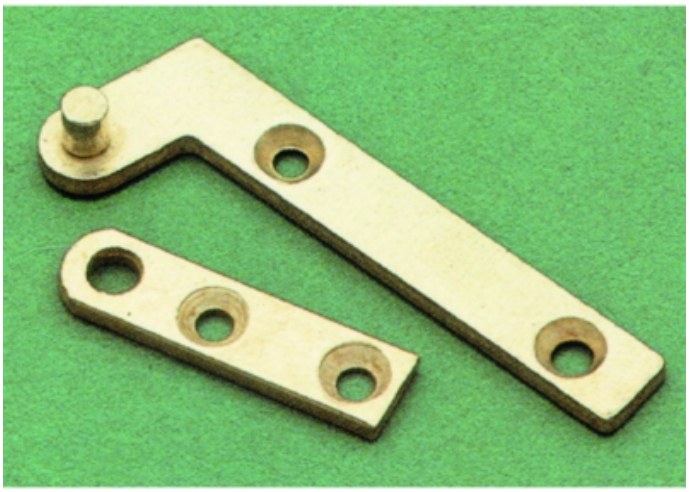

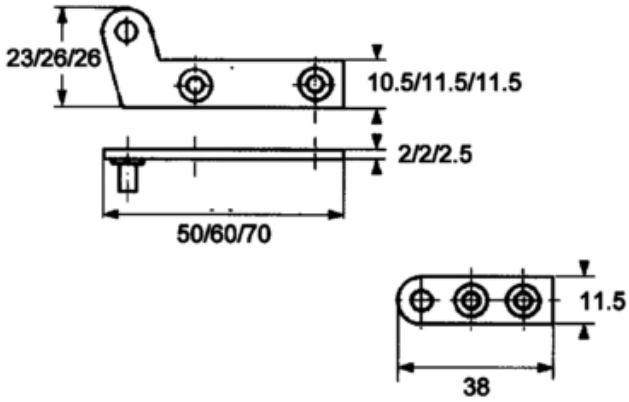

Cerniere a perno con piastrina a falsa squadra realizzate in ottone.
Ogni gioco comprende i perni necessari per il montaggio di 2 antine.

45430121

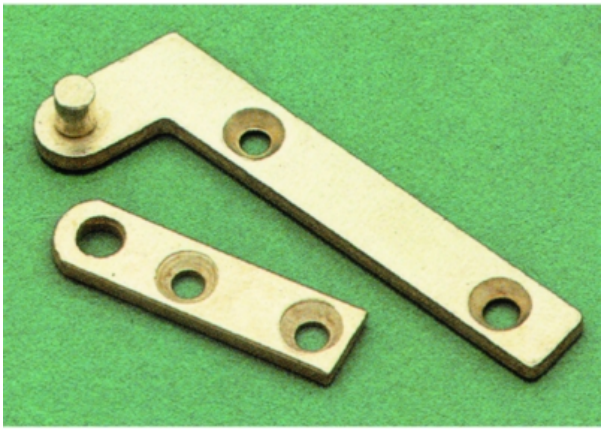

codice	descrizione			u.m.	imb.	m.o.
6.630.034	perni falsa squadra c/piastrin	ot 17 x 53 oro l	ottone	gc	25	25
1.444.001	perni falsa squadra c/piastrin	ot 30 x 80 oro l	ottone	gc	12	12

GALIMBERTI FERRAMENTA
www .galimbertiferramenta.com

PERNI SPIKO

Cerniere con perno a movimento telescopico.
Realizzate in materiale plastico.

45430010

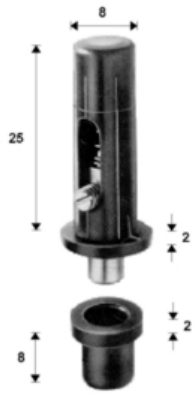

codice	descrizione			u.m.	imb.	m.o.
6.749.750	perni spiko a molla	mm. 8 x 25 noce	c/bussola pl mm. 8	pz	250	1000

GALIMBERTI FERRAMENTA
www .galimbertiferramenta.com

PERNI UNIVERSAL

Cerniere a perno con movimento rototraslatorio realizzate in ottone.
Ogni gioco comprende i perni necessari per il montaggio di 2 antine.

45540050



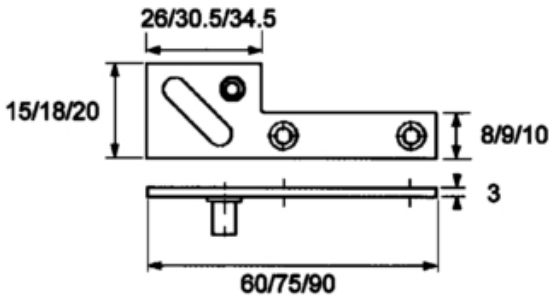

codice	descrizione			u.m.	imb.	m.o.
5.945.269	perni universal ot	mm. 60 oro luc.	ottone	gc	6	1
1.468.533	perni universal ot	mm. 75 oro luc.	ottone	gc	6	1
8.569.967	perni universal ot	mm. 90 oro luc.	ottone	gc	6	1

GALIMBERTI FERRAMENTA
www .galimbertiferramenta.com

CATENELLE RITIENI

Catenelle di trattenimento per sportelli o ribaltine.
Interamente realizzate in ottone.
Con un attacco fisso e uno sganciabile.

28930010



codice	descrizione		u.m.	imb.	m.o.
9.123.809	catene ritieni ot sganciabili	mm. 300 nich.	pz	50	1
5.199.105	catene ritieni ot sganciabili	mm. 300 oro luc.	pz	50	1

Catenelle di trattenimento per sportelli o ribaltine.
Interamente realizzate in ottone.
Con due attacchi fissi.

28930015



codice	descrizione		u.m.	imb.	m.o.
4.924.241	catene ritieni ot fisse	mm. 300 nich.	pz	50	1
9.223.417	catene ritieni ot fisse	mm. 300 oro luc.	pz	50	1

Realizzate in acciaio con un attacco fisso e uno sganciabile.

GALIMBERTI FERRAMENTA
www .galimbertiferramenta.com

28930020



codice	descrizione		u.m.	imb.	m.o.
6.612.504	catene ritieni resegone fe	cm. 25 nich.	pz	100	1

GALIMBERTI FERRAMENTA
www .galimbertiferramenta.com

SNODI A MOLLA

Snodi con pistone a molla per sportelli a salita.
Realizzati in metallo.

Quote di montaggio per apertura a 90°:

Quota	a	b
Modello mm. 150	50	120
Modello mm. 200	70	190
Modello mm. 250	85	245

64680120



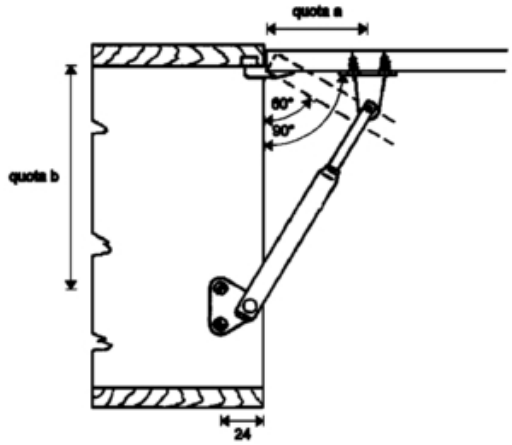

codice	descrizione			u.m.	imb.	m.o.
4.536.246	snodi spring sportelli	mm. 250 zinc.	a molla	pz	50	50

Snodi con pistone a molla maggiorata per carichi pesanti.
Realizzati in metallo.

Quote di montaggio per apertura a 90°:

Quota	a	b
Modello mm. 200	80	180

64680130



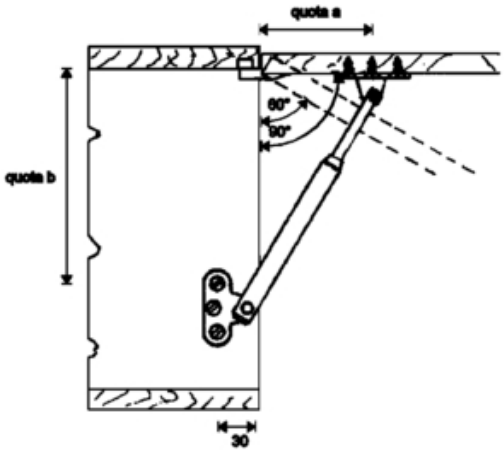

codice	descrizione			u.m.	imb.	m.o.
9.545.212	snodi maxispring sportelli	mm. 200 zinc.	a molla	pz	25	25

GALIMBERTI FERRAMENTA
www .galimbertiferramenta.com

SNODI A SCATTO

Aste snodate a scatto in ottone.Sostengono sportelli a ribalta, anche pesanti.

lunghezza nominale	200	250
quota a	195	245

64860125



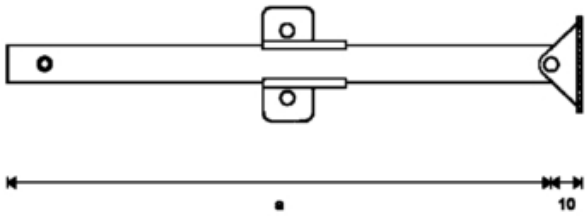

codice	descrizione			u.m.	imb.	m.o.
4.355.243	snodi scatto sportelli	mm. 150 nich.	c/fermo ot	pz	24	24
7.394.935	snodi scatto sportelli	mm. 200 nich.	c/fermo ot	pz	24	1
8.880.604	snodi scatto sportelli	mm. 250 nich.	c/fermo ot	pz	24	1

GALIMBERTI FERRAMENTA
www .galimbertiferramenta.com

SNODI ANTE A LIBRO VERTICALI

Ricambi per snodi ante a libro verticali Salice.
La misura indicata si riferisce all'interasse tra i fori di fissaggio dei pistoni.

64680500



codice	descrizione			u.m.	imb.	m.o.
6.920.555	cerniere parapolvere adesive	trasparente	aste cm. 120	pz	6	1*
3.725.399	cerniere parapolvere adesive	trasparente	rotoli 200 mt.	pz	1	1*
1.308.150	pistoni snodi salice	int. 185 - 400nm	l tot. mm. 200	pz	6	6
6.168.476	pistoni snodi salice	int. 185 - 450nm	l tot. mm. 200	pz	6	6
8.184.382	pistoni snodi salice	int. 230 - 250nm	l tot. mm. 240	pz	6	1
7.997.891	pistoni snodi salice	int. 230 - 350nm	l tot. mm. 240	pz	6	1
8.220.417	pistoni snodi salice	int. 230 - 450nm	l tot. mm. 240	pz	6	1

GALIMBERTI FERRAMENTA
www .galimbertiferramenta.com

SNODI AUTOFRENATI

Snodi con molla regolabile per sportelli a salita con apertura da 0° a 90°.Portata regolabile fino a 5 kg. per snodo.

64680110

braccio autofrenato con molla



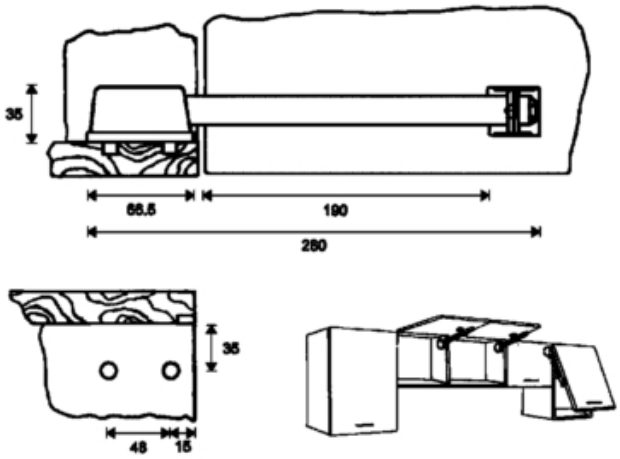

codice	descrizione			u.m.	imb.	m.o.
2.233.659	snodi selfstop sportelli	dx bianco 5 kg.	c/scivolo guida	pz	5	5
2.343.075	snodi selfstop sportelli	sx bianco 5 kg.	c/scivolo guida	pz	5	5

GALIMBERTI FERRAMENTA
www .galimbertiferramenta.com

SNODI AVENTOS A LIBRO

L’anta pensile con il nuovo meccanismo basculante e con il sistema BLUMOTION sembra annullare le leggi della gravità: basta infatti applicare una minima forza per aprire il pensile.
- Qualità di apertura senza paragoni grazie all’ottimale cinematica
- L’anta basculante pensile si arresta nella posizione desiderata
- Frenatura dolce alla chiusura grazie a BLUMOTION
- Utilizzabile con mobili di larghezza da 480 a 1800 mm. e altezza da 480 a 1040 mm.

L’anta pensile con il nuovo meccanismo basculante consente tale risparmio di forze grazie all'esteso know-how Blum ad essa applicato per garantire il perfetto movimento.
L'elaborata tecnologia richiede una minima forza d'apertura e la gravità viene annullata senza fatica.
L'anta basculante pensile può essere mantenuta nella posizione desiderata, fino a quando viene completamente aperta o nuovamente chiusa.
AVENTOS offre nuove possibilità non solo per la funzionalità ma anche nel design.
Grazie alla sua forma semplice ed elegante AVENTOS si integra agevolmente nel corpo del mobile.
Le pregiate placchette contribuiscono a conferire un aspetto moderno all'interno del pensile.
Il processo di chiusura stesso diventa un'esperienza grazie a BLUMOTION integrato.
La basculante pensile si chiude in modo dolce e silenzioso.
Sicurezza antischiacciamento delle dita integrata nel funzionamento della cerniera centralae
La tecnica affinata agisce, nell'insieme, come un'esperienza d'utilizzo completamente nuova e armonica durante l'apertura e la chiusura.
Montaggio rapido e semplice.
Confortevole regolazione tridimensionale di entrambi i frontali.
Ampio e generale programma prodotti per tutte le altezze e larghezze corpi mobile.
Immagine moderna grazie al design delle placchette di copertura.
Possibilità di montaggio della maniglia in qualsiasi posizione dell'anta inferiore (il funzionamento ottimale si ottiene comunque posizionando la manigla nella parte più bassa dell'anta)

Versione Servodrive per apertura e chiusura servoassistita dell'anta (con o senza maniglie di presa)

DIMENSIONAMENTO
Per un corretto funzionamento è necessario scegliere:
- la forza del meccanismo in funzione del peso (incluso il peso dell'eventuale maniglia) e dell'altezza delle ante;
- il numero di meccanismi da impiegare in funzione della larghezza del mobile;
- la lunghezza del braccio applicato al meccanismo in funzione dell'altezza del mobile.

Fattore di carico = altezza del mobile (mm.) x peso delle antine (kg.)

Meccanismo	idoneo per:	Fattore di carico	Altezza mobile
2600 c/480		da 2.600 a 5.750	da 480 a 570 mm.
2600 c/560		da 2.600 a 5.750	da 560 a 710 mm.
2600 c/700		da 2.600 a 5.750	da 700 a 900 mm.
2600 c/760		da 2.600 a 5.750	da 760 a 1040 mm.
5350 c/480		da 5.350 a 10.600	da 480 a 570 mm.
5350 c/560		da 5.350 a 10.600	da 560 a 710 mm.
5350 c/700		da 5.350 a 10.600	da 700 a 900 mm.
5350 c/760		da 5.350 a 10.600	da 760 a 1040 mm.
9000 c/480		da 9.000 a 18.000	da 480 a 570 mm.
9000 c/560		da 9.000 a 18.000	da 560 a 710 mm.
9000 c/700		da 9.000 a 18.000	da 700 a 900 mm.
9000 c/760		da 9.000 a 18.000	da 760 a 1040 mm.

E' possibile utilizzare i meccanismi per fattori di carico più bassi del 50% montando il meccanismo da una sola parte del mobile.
E' possibile utilizzare i meccanismi per fattori di carico più elevati del 50% montando nel mobile una sola parte di un meccanismo aggiuntivo.

FERRAMENTA AGGIUNTIVA NECESSARIA
In base alla tipologia delle ante è necessario utilizzare cerniere e accessori diversi.

2 ante legno:
- 2 basi cerniere Clip Top diritte per il fissaggio degli snodi all'anta
- cerniere clip top 120° senza molla con relative basi in quantità da definire in funzione della larghezza del mobile
- cerniere Aventos legno con relative basi in quantità da definire in funzione della larghezza del mobile

2 ante con telaio alluminio stretto:
- 2 basi Aventos laterali per il fissaggio degli snodi all'anta
- cerniere Clip Top telai 120° senza molla con relative basi in quantità da definire in funzione della larghezza del mobile
- cerniere Aventos Telai in quantità da definire in funzione della larghezza del mobile
- basi Aventos frontali in quantità corrispondente a quella delle cerniere Aventos Telai utilizzate

Anta superiore legno e anta inferiore con telaio alluminio stretto:

GALIMBERTI FERRAMENTA
www .galimbertiferramenta.com

- 2 basi Aventos laterali per il fissaggio degli snodi all'anta
- cerniere clip top 120° senza molla con relative basi in quantità da definire in funzione della larghezza del mobile
- cerniere Aventos Telai con relative basi in quantità da definire in funzione della larghezza del mobile

Anta superiore con telaio in alluminio stretto e anta inferiore legno:
- 2 basi cerniere Clip Top diritte per il fissaggio degli snodi all'anta
- cerniere Clip Top telai 120° senza molla con relative basi in quantità da definire in funzione della larghezza del mobile
- cerniere Aventos legno in quantità da definire in funzione della larghezza del mobile
- basi Aventos frontali in quantità corrispondente a quella delle cerniere Aventos legno utilizzate

GALIMBERTI FERRAMENTA
www .galimbertiferramenta.com

64680700

Aprire non è mai stato così facile







codice	descrizione			u.m.	imb.	m.o.
2.307.367	snodi aventos hf base forza	2600/ 5500	s/bracci s/gusci	cp	4	1
6.164.997	snodi aventos hf base forza	5350/10150	s/bracci s/gusci	cp	4	1
9.103.177	snodi aventos hf base forza	9000/17250	s/bracci s/gusci	cp	4	1
6.006.259	snodi aventos hf gusci std	grigio	x aventos hf	cp	4	1
5.914.401	snodi aventos hf gusci std	bianco	x aventos hf	cp	4	1
4.680.574	snodi aventos hf gusci servodr	grigio	c/2 interr. wireless	cp	4	4
5.209.231	snodi aventos hf gusci servodr	bianco	c/2 interr. wireless	cp	4	1
2.852.430	servodrive aventos h/f-s-l	unita' motrice	c/connett. e cablagg.	pz	4	1

Limitatore di apertura per ridurre il grado di apertura delle ante a 104° quando ci sono ingombri superiori che possono interferire con il movimento le ante.

GALIMBERTI FERRAMENTA
www .galimbertiferramenta.com

64680708



codice	descrizione			u.m.	imb.	m.o.
2.956.800	snodi aventos hf limitatore	angolo 83°	x ridurre apertura	pz	1	1
7.985.829	snodi aventos hf limitatore	angolo 104°	x ridurre apertura	pz	1	1

Cerniere e basi da applicare nella parte superiore del mobile con anta superiore in legno.

64680710



codice	descrizione			u.m.	imb.	m.o.
6.791.254	basi clip diritte zama ev	mm. 0 nich.	da avvitare c/eccentr	pz	50	250*
7.706.509	cerniere clip top 120° s/molla	mm. 0 -19 nich.	special da avvitare	pz	50	1

Cerniere e basi da applicare nella parte superiore del mobile con anta superiore irealizzata con telaio stretto in alluminio.

64680720



codice	descrizione			u.m.	imb.	m.o.
6.791.254	basi clip diritte zama ev	mm. 0 nich.	da avvitare c/eccentr	pz	50	250*
7.323.867	cerniere clip top telai s/mol.	mm. 0 nich.	120° telai alu stret.	pz	50	1

Basi per il fissaggio del braccio dello snodo ad ante inferiori in legno.

GALIMBERTI FERRAMENTA
www .galimbertiferramenta.com

64680730



codice	descrizione			u.m.	imb.	m.o.
6.791.254	basi clip diritte zama ev	mm. 0 nich.	da avvitare c/eccentr	pz	50	250*

Basi per il fissaggio del braccio dello snodo ad ante inferiori realizzate con telai stretti in alluminio.

64680740



codice	descrizione			u.m.	imb.	m.o.
2.417.974	basi aventos libro laterale	sx nich.	x telai alluminio	pz	50	1
2.376.752	basi aventos libro laterale	dx nich.	x telai alluminio	pz	50	1

Cerniere con sganciamento automatico da applicare tra le due ante con anta inferiore in legno.
Nel caso in cui l'anta superiore è in legno per il fissaggio all'anta superiore utilizzare normali basi.
Nel caso in cui l'anta superiore è realizzata con telai stretti in alluminio utilizzare per il fissaggio all'anta superiore basi Aventos frontali.

GALIMBERTI FERRAMENTA
www .galimbertiferramenta.com

64680750





codice	descrizione			u.m.	imb.	m.o.
6.791.254	basi clip diritte zama ev	mm. 0 nich.	da avvitare c/eccentr	pz	50	250*
2.154.589	basi aventos libro frontale	nich.	x telai alluminio	pz	50	1
9.517.707	cerniere aventos legno	nich.	centrale s/molla	pz	50	1

Cerniere con sganciamento automatico da applicare tra le due ante con anta inferiore realizzata con telai stretti in alluminio.
Nel caso in cui l'anta superiore è in legno per il fissaggio all'anta superiore utilizzare normali basi.
Nel caso in cui l'anta superiore è realizzata con telai stretti in alluminio utilizzare per il fissaggio all'anta superiore basi Aventos frontali.

64680760





codice	descrizione			u.m.	imb.	m.o.
6.791.254	basi clip diritte zama ev	mm. 0 nich.	da avvitare c/eccentr	pz	50	250*
2.154.589	basi aventos libro frontale	nich.	x telai alluminio	pz	50	1
6.120.078	cerniere aventos telai	nich.	centrale s/molla	pz	50	1

GALIMBERTI FERRAMENTA
www .galimbertiferramenta.com

SNODI AVENTOS OBLIQUI

Ora il movimento perfetto è possibile anche per l'anta basculante.
L'anta oscilla dolcemente sul corpo.
In questo modo lo spazio di stivaggio è facilmente raggiungibile e la testa si può muovere liberamente.
L´ingombro sopra il corpo mobile viene ridotto al minimo.
Apertura facile, arresto continuo e BLUMOTION integrato in fase di chiusura.
Anche i frontali pesanti si fanno aprire senza sforzo e, una volta in alto, vengono frenati dolcemente grazie a BLUMOTION.
Grazie all'arresto continuo il frontale si ferma in qualunque posizione.
In tal modo si garantisce che la maniglia si trovi sempre in una posizione raggiungibile.
Indipendentemente dal suo peso o dalla forza di spinta il frontale si chiuderà in maniera dolce e silenziosa.
Grazie al suo design semplice ed elegante l'accessorio per l'anta basculante si integra agevolmente all'interno del pensile.
Montaggio e regolazione: rapidi, semplici e comodi
Lo smontaggio e il montaggio del frontale avvengono in poche fasi e anche la regolazione è precisa e semplice.
Versione Servodrive per apertura e chiusura servoassistita dell'anta (con o senza maniglie di presa)

Per assicurare un corretto funzionamento è necessario utilizzare il meccanismo indicato per il peso delle ante che si stanno montando.

	forza G	forza H	forza I
altezza anta	kg.	kg.	kg.
800	4,00 - 7,00	6,00 - 12,25	10,50 - 20,00
775	3,75 - 7,00	6,25 - 12,50	11,00 - 20,25
750	3,50 - 7,25	6,50 - 12,75	11,50 - 20,50
725	3,50 - 7,50	6,75 - 13,00	12,00 - 21,00
700	3,50 - 7,75	6,75 - 13,25	12,50 - 21,50
676	3,50 - 8,00	7,00 - 13,50	13,00 - 21,50
	forza D	forza E	forza F
altezza anta	kg.	kg.	kg.
675	3,00 - 5,25	5,00 - 11,00	9,75 - 19,00
650	3,00 - 5,50	5,25 - 11,25	10,00 - 19,00
625	3,00 - 5,75	5,50 - 11,50	10,25 - 18,75
600	3,00 - 6,00	5,50 - 11,75	10,50 - 18,50
575	3,00 - 6,25	5,75 - 12,00	11,00 - 18,00
550	3,00 - 6,50	6,00 - 12,50	11,50 - 17,25
526	3,00- 6,75	6,25 - 13,00	12,00 - 16,50
	forza A	forza B	forza C
altezza anta	kg.	kg.	kg.
525	2,50 - 4,00	3,25 7,50	7,25 - 15,00
500	2,50 - 4,25	3,50 - 7,75	7,50 - 14,75
475	2,50 - 4,25	3,75 - 8,00	7,75 - 14,00
450	2,25 - 4,25	4,00 - 8,50	8,25 - 13,50
425	2,25 - 4,50	4,25 - 8,75	8,50 - 12,75
400	2,00 - 4,75	4,25 - 9,00	8,75 - 12,00
375	2,00 - 4,75	4,50 - 9,25	9,00 - 11,25
350	2,00 - 5,00	4,50 - 9,50	9,25 - 10,50

I dati tecnici dettagliati sono riporati nella documentazione tecnica specifica del prodotto.
Gli attacchi frontali per l'anta e la barra di sincronizzazione devono essere ordinati a parte.

GALIMBERTI FERRAMENTA
www .galimbertiferramenta.com

64680890



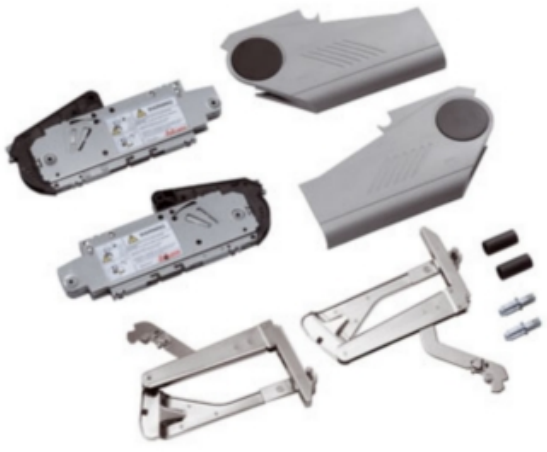

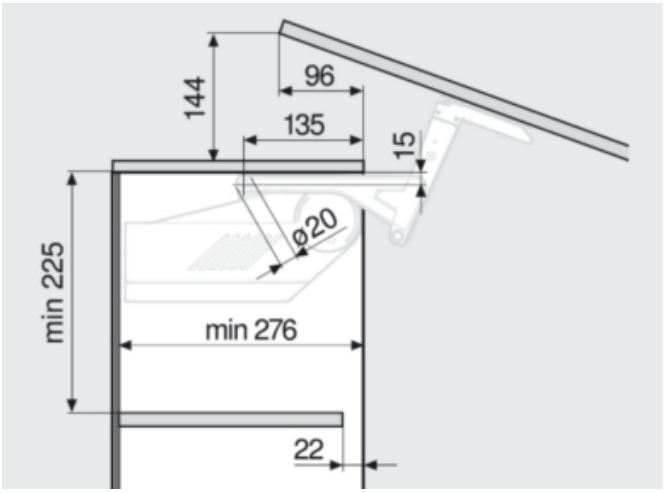

GALIMBERTI FERRAMENTA
www .galimbertiferramenta.com

codice	descrizione			u.m.	imb.	m.o.
2.940.946	snodi aventos hs base forza	20s 2a	s/bracci s/gusci	cp	4	4
7.010.422	snodi aventos hs base forza	20s 2b	s/bracci s/gusci	cp	4	1
8.704.436	snodi aventos hs base forza	20s 2c	s/bracci s/gusci	cp	4	4
6.503.352	snodi aventos hs base forza	20s 2d	s/bracci s/gusci	cp	4	4
2.274.072	snodi aventos hs base forza	20s 2e	s/bracci s/gusci	cp	4	1
1.712.223	snodi aventos hs base forza	20s 2f	s/bracci s/gusci	cp	4	1
2.718.576	snodi aventos hs base forza	20s 2g	s/bracci s/gusci	cp	4	4
5.838.745	snodi aventos hs base forza	20s 2h	s/bracci s/gusci	cp	4	1
7.396.359	snodi aventos hs base forza	20s 2i	s/bracci s/gusci	cp	4	1
7.976.544	snodi aventos hs gusci	grigio	x aventos hs	cp	4	1
2.713.632	snodi aventos hs gusci	bianco	x aventos hs	cp	4	1
2.852.430	servodrive aventos h/f-s-l	unita' motrice	c/connett. e cablagg.	pz	4	1
6.049.782	snodi aventos hs gusci servodr	grigio	c/2 interr. wireless	cp	4	4
4.623.977	snodi aventos hs gusci servodr	bianco	c/2 interr. wireless	cp	4	1

Frontali con fissaggio a scatto per il fissaggio di ante realizzate in legno o con profilati larghi ai bracci degli snodi Aventos.

64680900



codice	descrizione		u.m.	imb.	m.o.
7.028.632	frontali snodi aventos h/s-k-l	x legno	cp	20	1

GALIMBERTI FERRAMENTA
www .galimbertiferramenta.com

SNODI AVENTOS PARALLELI

Ora il movimento perfetto è possibile anche per l'anta a salita parallela al frontale del mobile.
L'anta ad apertura verticale consente un accesso totale all'interno del pensile.
Un programma ridotto per innumerevoli possibilità di impiego.
Aventos HL copre completamente tutte le larghezze e le altezze delle ante e può essere utilizzato senza problemi anche con frontali larghi (è adatto per corpi mobili larghi fino a 180 cm. e lati da 30 a 58 cm.).
Versione Servodrive per apertura e chiusura servoassistita dell'anta (con o senza maniglie di presa)

64680800



codice	descrizione			u.m.	imb.	m.o.
7.215.575	snodi aventos hl base forza	20l 2100	s/bracci s/gusci	cp	4	4
5.989.133	snodi aventos hl base forza	20l 2300	s/bracci s/gusci	cp	4	1
9.026.520	snodi aventos hl base forza	20l 2500	s/bracci s/gusci	cp	4	1
3.610.466	snodi aventos hl base forza	20l 2700	s/bracci s/gusci	cp	4	1
3.312.506	snodi aventos hl base forza	20l 2900	s/bracci s/gusci	cp	4	1
6.012.502	snodi aventos hl gusci	grigio	x aventos hl	cp	4	1
5.331.437	snodi aventos hl gusci	bianco	x aventos hl	cp	4	1
2.852.430	servodrive aventos h/f-s-l	unita' motrice	c/connett. e cablagg.	pz	4	1
2.879.598	snodi aventos hl gusci servodr	grigio	c/2 interr. wireless	cp	4	4
9.798.649	snodi aventos hl gusci servodr	bianco	c/2 interr. wireless	cp	4	4

Frontali con fissaggio a scatto per il fissaggio di ante realizzate in legno o con profilati larghi ai bracci degli snodi Aventos.

GALIMBERTI FERRAMENTA
www .galimbertiferramenta.com

64680830





SOB (spessore cappello del mobile)
F (Fuga)
SFA (Battuta anta laterale)

codice	descrizione			u.m.	imb.	m.o.
7.028.632	frontali snodi aventos h/s-k-l	x legno		cp	20	1

Barra di collegamento da tagliarsi a misura da utilizzare per il montaggio degli snodi Aventos paralleli.

64680850

codice	descrizione			u.m.	imb.	m.o.
2.851.563	snodi aventos hl stabilizz.	cm.106.1 arg.	asta sezione ovale	pz	20	1

GALIMBERTI FERRAMENTA
www .galimbertiferramenta.com

SNODI AVENTOS RIBALTA STANDARD

Nel sistema AVENTOS HK il frontale monopezzo viene sollevato verso l'alto.
L'anta pensile con il nuovo meccanismo basculante e con il sistema BLUMOTION sembra annullare le leggi della gravità: basta infatti applicare una minima forza per aprire il pensile.
L'anta a ribalta standard si apre facilmente, può essere bloccata in qualunque posizione e grazie a BLUMOTION si chiude in modo dolce e silenzioso.
Apertura facile bloccabile in qualsiasi posizione.
Chiusura dolce e silenziosa, grazie a BLUMOTION.
Accesso ottimale allo spazio interno del mobile.
Facilità di montaggio e di regolazione.
Stabilità, anche in caso di frontali larghi.
Lunga durata.
Versione TipOn per apertura meccanica a pressione dell'anta (senza maniglie di presa)
Versione Servodrive per apertura e chiusura servoassistita dell'anta (con o senza maniglie di presa)

DIMENSIONAMENTO
Per un corretto funzionamento è necessario scegliere la forza del meccanismo in funzione del peso (incluso il peso dell'eventuale maniglia) e dell'altezza del'anta

Fattore di carico = altezza del mobile (mm.) x [peso delle antine + 2 x peso della maniglia (kg.)]

GALIMBERTI FERRAMENTA
www .galimbertiferramenta.com

64680940





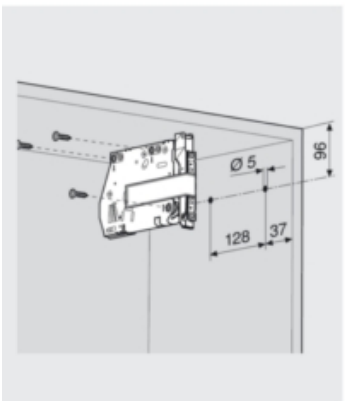

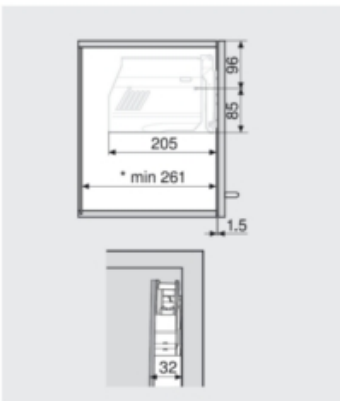

codice	descrizione			u.m.	imb.	m.o.
3.035.054	snodi aventos hk base forza	20k 2300.05	s/frontali s/gusci	cp	4	1
1.127.348	snodi aventos hk base forza	tip-on 20k 2300t	s/frontali s/gusci	cp	4	1

GALIMBERTI FERRAMENTA
www .galimbertiferramenta.com

codice	descrizione			u.m.	imb.	m.o.
2.418.513	snodi aventos hk base forza	20k 2500.05	s/frontali s/gusci	cp	4	1
3.194.706	snodi aventos hk base forza	tip-on 20k 2500t	s/frontali s/gusci	cp	4	1
6.168.759	snodi aventos hk base forza	20k 2700.05	s/frontali s/gusci	cp	4	1
8.878.403	snodi aventos hk base forza	tip-on 20k 2700t	s/frontali s/gusci	cp	4	1
5.298.242	snodi aventos hk base forza	20k 2900.05	s/frontali s/gusci	cp	4	1
7.419.720	snodi aventos hk base forza	tip-on 20k 2900t	s/frontali s/gusci	cp	4	1
7.281.662	snodi aventos hk gusci	grigio	x aventos hk	cp	4	1
6.362.621	snodi aventos hk gusci	bianco	x aventos hk	cp	4	1
1.612.509	snodi aventos hk gusci servodr	grigio	x aventos hk	pz	1	1
6.663.469	snodi aventos hk gusci servodr	bianco	x aventos hk	pz	1	1

Limitatore di apertura per ridurre il grado di apertura dell'anta quando ci sono ingombri superiori che possono interferire con il movimento.

64680945

codice	descrizione			u.m.	imb.	m.o.
4.695.530	snodi aventos hk limitatori	angolo 75°	x ridurre apertura	pz	100	1
1.966.763	snodi aventos hk limitatori	angolo 100°	x ridurre apertura	pz	100	1

Frontali con fissaggio a scatto per il fissaggio di ante realizzate in legno o con profilati larghi ai bracci degli snodi Aventos.

64680950



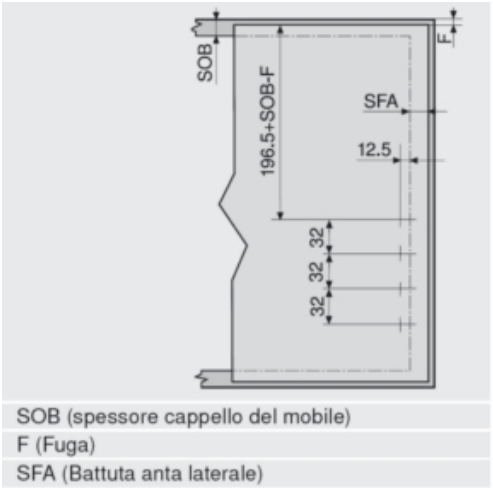

codice	descrizione			u.m.	imb.	m.o.
7.028.632	frontali snodi aventos h/s-k-l	x legno		cp	20	1

Versione compatta del sistema Aventos HK per l'applicazione in mobili poco profondi.

64680960

codice	descrizione			u.m.	imb.	m.o.
3.152.706	snodi aventos hks mini	20k 2b00 grigio	debole s/frontali	cp	4	1
1.128.628	snodi aventos hks mini	20k 2c00 grigio	medio s/frontali	cp	4	1
5.805.853	snodi aventos hks mini	20k 2e00 grigio	forte s/frontali	cp	4	1
9.218.550	snodi aventos hks limitatori	angolo 75°	x ridurre apertura	pz	100	1
9.242.203	snodi aventos hks limitatori	angolo 100°	x ridurre apertura	pz	100	1
6.550.035	snodi aventos hks guscio	bianco dx	x aventos mini	pz	1	1
4.103.943	snodi aventos hks guscio	bianco sx	x aventos mini	pz	1	1

GALIMBERTI FERRAMENTA
www .galimbertiferramenta.com

SNODI CON PISTONE A GAS

Snodi con pistone a funzionamento pneumatico per sportelli a salita.
Assicura un movimento fluido dell'anta abbinato ad un notevole forza di spinta.
Massima semplicità di montaggio.
Per ante di larghezza superiore a 45 cm. si consiglia di utilizzare due snodi.
Lo snodo è fornito con la piastrina per montaggio alla spalla e la piastrina piegata per l'utilizzo con ante in legno.
A richiesta sono fornibili:
- la piastrina diritta per ante con telaio stretto;
- la piastrina supplementare per il fissaggio alla spalla (utilizzo per applicazioni speciali).

64680115

con funzionamento pneumatico



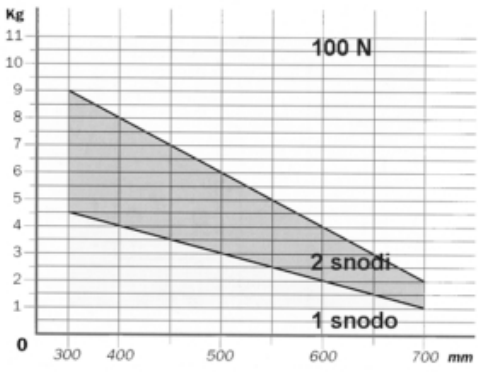

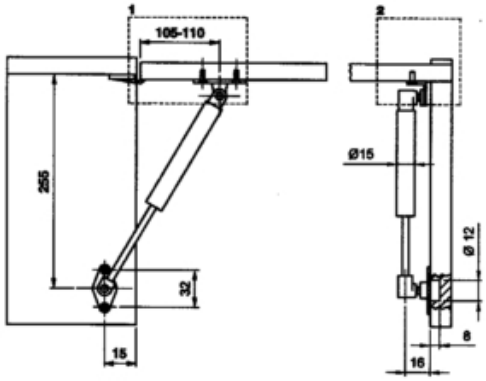

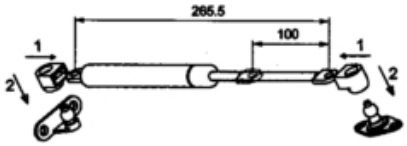

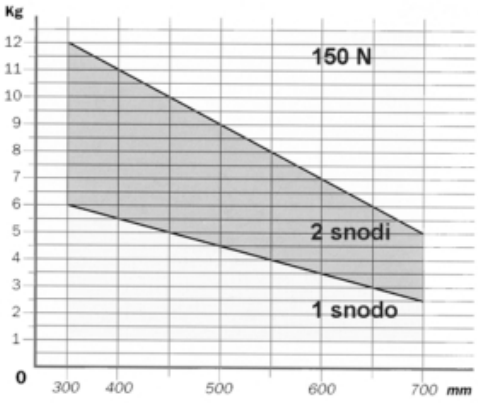

Piastrina standard in dotazione

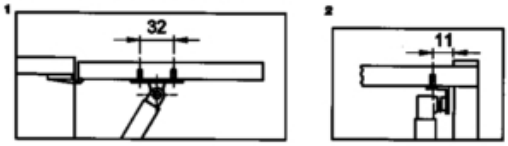

Piastrina opzionale per telai

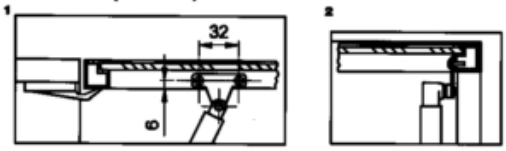

codice	descrizione			u.m.	imb.	m.o.
4.945.512	snodi druck sportelli 100 nm	mm. 265 argento	pneumatici forza 100n	pz	30	1
4.391.784	snodi druck sportelli 150 nm	mm. 265 argento	pneumatici forza 150n	pz	30	1
3.842.096	snodi druck solo piastrina	x spalle nich.		pz	1	1

Snodi con pistone a funzionamento pneumatico per ribaltine a discesa frenata.
Non esercitano forza in compressione, ma esercitano resistenza in estensione.
Massima semplicità di montaggio.
Per ante di larghezza superiore a 45 cm. si consiglia di utilizzare due snodi.
Lo snodo è fornito con la piastrina per montaggio alla spalla e la piastrina piegata per l'utilizzo con ante in legno.
A richiesta sono fornibili:
- la piastrina diritta per ante con telaio stretto;
- la piastrina supplementare per il fissaggio alla spalla (utilizzo per applicazioni speciali).

GALIMBERTI FERRAMENTA
www .galimbertiferramenta.com

64680116

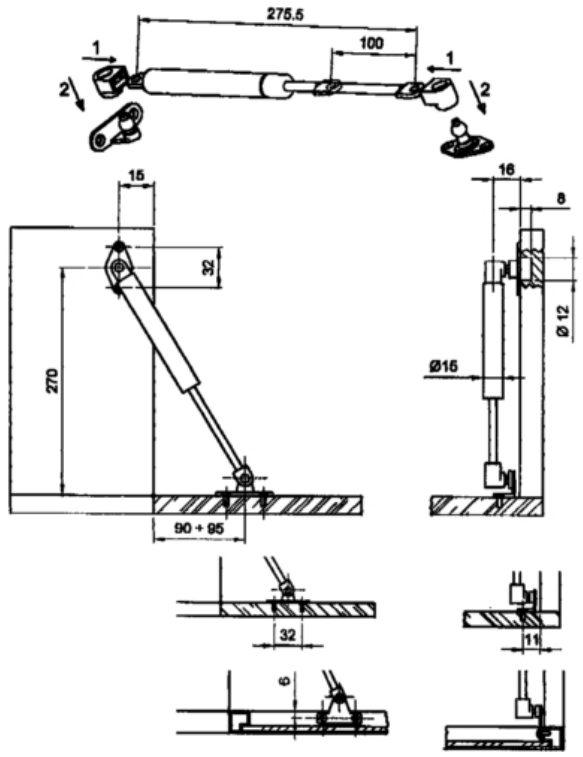

codice	descrizione			u.m.	imb.	m.o.
6.762.971	snodi druck ribaltine 0 nm	mm. 275 argento	pneumatici frenati	pz	30	1
3.842.096	snodi druck solo piastrina	x spalle nich.		pz	1	1

GALIMBERTI FERRAMENTA
www .galimbertiferramenta.com

SNODI DUO

Snodo per sportelli a salita.
Funzione di arresto in posizione aperta regolabile fino a 7.5 kg..
Azione frenante durante la chiusura dell'anta regolabile.
Utilizzablie sia su spalla destra che sinistra.
Apertura massima fino a 110°.
Disponibile in 2 versioni: per ante in legno o per ante con telaio stretto.

NOTE PER IL MONTAGGIO:
Le quote di montaggio e l'indicazione del numero di snodi necessari secondo il peso dell'anta sono indicativi (sono riferiti alla misura delle ante indicate nella tabella).
Le misure precise dipendono dal peso/altezza dell'anta e dal tipo di cerniera utilizzata.
Non lubrificare lo snodo: il lubrificante diminuisce l'azione frenante!

64680070

Peso Anta	1 Kg *(300x300x16)			2 Kg *(450x400x16)			3 Kg *(550x500x16)			4 Kg *(600x500x19)			5 Kg *(750x500x19)			6 Kg *(750x600x19)			7 KG *(850x700x19)			8 Kg *(1000x600x19)		
Altezza	75°	90°	110°	75°	90°	110°	75°	90°	110°	75°	90°	110°	75°	90°	110°	75°	90°	110°	75°	90°	110°	75°	90°	110°
Anta cm	B H	B H	B H	B H	B H	B H	B H	B H	B H	B H	B H	B H	B H	B H	B H	B H	B H	B H	B H	B H	B H	B H	B H	B H
30	1 1	1 1	1 1	1 1	1 1	1 2	1 1	1 1	1 2	1 2	1 2	1 2	1 2	1 2	2 2	2 1	2 2	/ 2	/ 2	/ 2	/ 2	/ 2	/ /	/ /
35	1 1	1 1	1 1	1 1	1 1	2 1	1 1	1 2	1 2	1 2	1 2	2 2	2 1	2 2	2 2	/ 2	2 2	/ 2	/ 2	/ 2	/ /	/ 2	/ /	/ /
40	1 1	1 1	1 1	1 1	1 1	2 1	2 1	2 1	2 2	1 2	1 2	2 2	/ 1	2 2	/ 2	/ 2	/ 2	/ 2	/ 2	/ 2	/ /	/ 2	/ /	/ /
45	1 1	1 1	1 1	1 1	2 1	2 1	2 1	2 2	/ 1	2 2	2 2	/ 2	2 2	2 /	2 /	2 /	/ /	2 /	/ /	/ /	2 /	/ /	/ /	/ /
50	1 1	1 1	2 1	2 1	2 1	/ 1	2 1	2 2	/ 1	2 2	/ 2	/ 2	/ 2	/ 2	/ 2	/ 2	/ /	2 /	/ /	/ /	2 /	/ /	/ /	/ /
55	1 1	2 1	2 1	2 1	2 1	/ 1	2 2	2 2	/ 2	2 2	2 /	2 /	2 /	2 /	/ /	2 /	/ /	/ /	2 /	/ /	/ /	2 /	/ /	/ /
60	1 2	1 2	1 2	1 2	1 2	2 /	1 2	2 /	2 /	2 /	2 /	2 /	2 /	2 /	/ /	2 /	/ /	/ /	2 /	/ /	/ /	/ 2	/ /	/ /
65	1 2	1 2	2 2	2 1	2 2	2 2	/ 2	2 2	/ 2	/ 2	/ 2	/ /	/ 2	/ /	/ /	/ 2	/ /	/ /	/ 2	/ /	/ /	/ /	/ /	/ /
70	1 2	1 2	2 2	1 2	2 /	2 /	2 /	2 /	2 /	2 /	2 /	/ /	2 /	/ /	/ /	/ 2	/ /	/ /	/ 2	/ /	/ /	/ /	/ /	/ /

Il grafico indica il valore limite del peso e dell'altezza dell'anta, angolo di apertura e numero degli snodi. La funzione ottima è ottenuta per la regolazione della vite regolabile.
* Esempio di paragone: Peso/misura Anta.

B	=	Funzione frenare
H	=	Funzione sostenere
/	=	Non funziona
1 bzw. **2**	=	Numero snodi



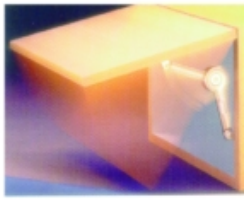



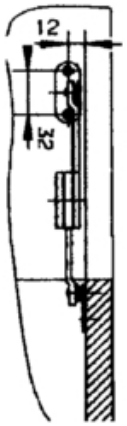

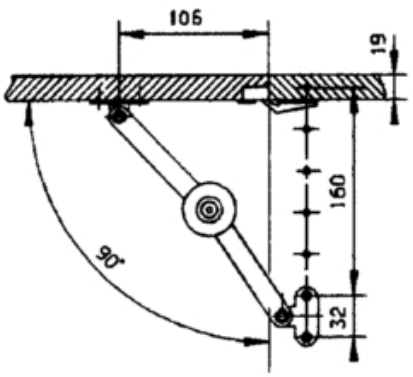

codice	descrizione			u.m.	imb.	m.o.
8.023.483	snodi duo sportelli salita	p. piegata nich.	frenati ante legno	pz	50	1

GALIMBERTI FERRAMENTA
www .galimbertiferramenta.com

SNODI FRIZIONATI

Velocità di discesa regolabile.
Fermo di bloccaggio per antina in posizione aperta.

64680090



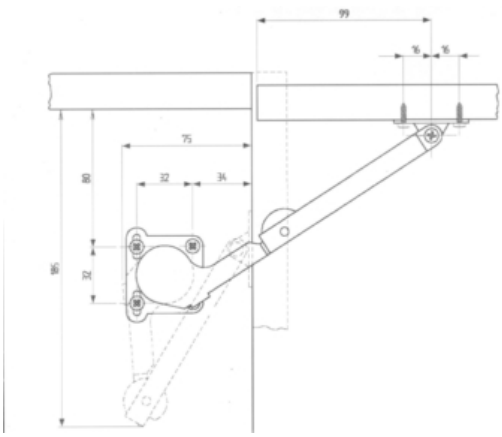

codice	descrizione			u.m.	imb.	m.o.
5.666.973	snodi soft sportelli - salita	600 dx nich.	frenati apertura 90°	pz	10	1
7.139.932	snodi soft sportelli - salita	600 sx nich.	frenati apertura 90°	pz	10	1

GALIMBERTI FERRAMENTA
www .galimbertiferramenta.com

64680092

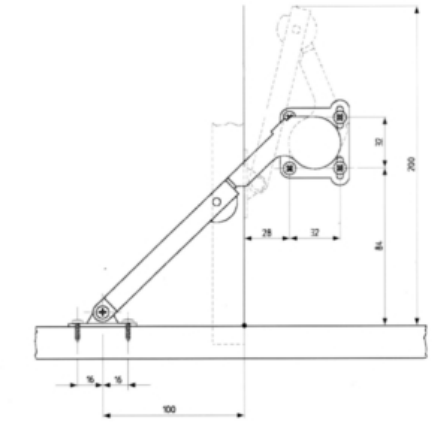

codice	descrizione			u.m.	imb.	m.o.
7.169.656	snodi soft ribaltine - discesa	601 dx nich.	frenati apertura 90°	pz	10	1
1.779.783	snodi soft ribaltine - discesa	601 sx nich.	frenati apertura 90°	pz	10	1

64680094

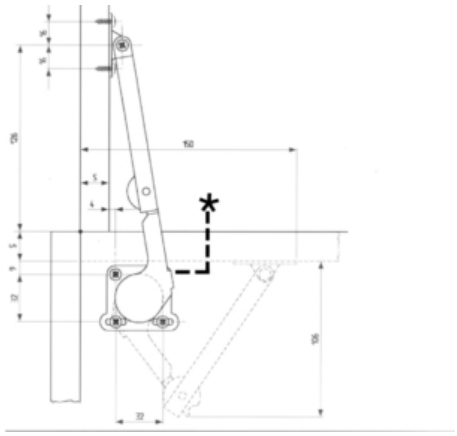

codice	descrizione			u.m.	imb.	m.o.
6.197.070	snodi soft coperchi	602 dx nich.	frenati apertura 90°	pz	10	1
4.875.154	snodi soft coperchi	602 sx nich.	frenati apertura 90°	pz	10	1

Piastrina per l'applicazione dgi snodi soft ad ante con telaio stretto.

64680095

codice	descrizione			u.m.	imb.	m.o.
4.843.160	snodi soft solo piastrina	diritta nich.	x ante telai	pz	1	1

GALIMBERTI FERRAMENTA
www .galimbertiferramenta.com

SNODI MAXI

Snodi pesanti realizzati in metallo per sportelli con apertura a salita.
Utilizzabili per ante di peso fino a 40 Kg. (con due snodi).
Regolazione continua della forza.
Apertura servoappoggiata.
Il funzionamento di autochiusura garantisce la chiusura totale dell'anta.
Si ferma in ogni posizione fino a 110° di apertura.
Per ante di larghezza superiore a cm. 60 si consiglia di utilizzare due snodi.

GALIMBERTI FERRAMENTA
www .galimbertiferramenta.com

64680112

Le portate indicate si riferiscono ad uno snodo, utilizzando due snodi le portate raddoppiano

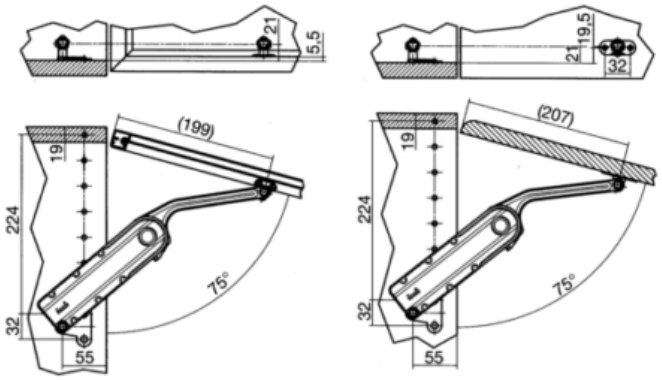

Altezza della porta in mm	Peso della porta Versione **S** in kg
300	14,5 - 20,0
350	12,4 - 17,1
400	10,9 - 15,0
450	9,7 - 13,3
500	8,7 - 12,0
550	7,9 - 10,9
600	7,3 - 10,0
650	6,7 - 9,2
700	6,2 - 8,6
750	5,8 - 8,0
800	5,4 - 7,5
850	5,1 - 7,1
900	4,8 - 6,7
950	4,6 - 6,3
1000	4,4 - 6,0

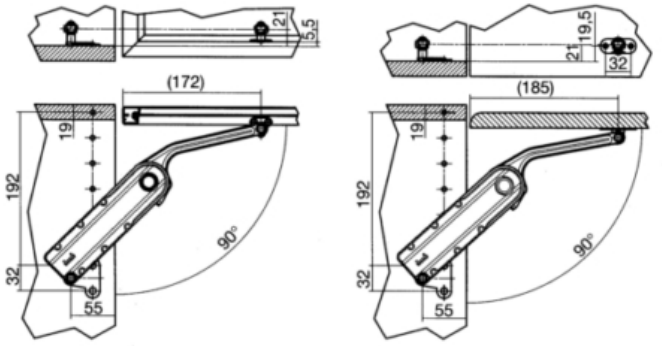

Altezza della porta in mm	Peso della porta Versione **S** in kg
300	10,2 - 15,0
350	8,7 - 12,9
400	7,6 - 11,3
450	6,8 - 10,0
500	6,1 - 9,0
550	5,5 - 8,2
600	5,1 - 7,5
650	4,7 - 6,9
700	4,4 - 6,4
750	4,1 - 6,0
800	3,8 - 5,6
850	3,6 - 5,3
900	3,4 - 5,0
950	3,2 - 4,7
1000	3,1 - 4,5

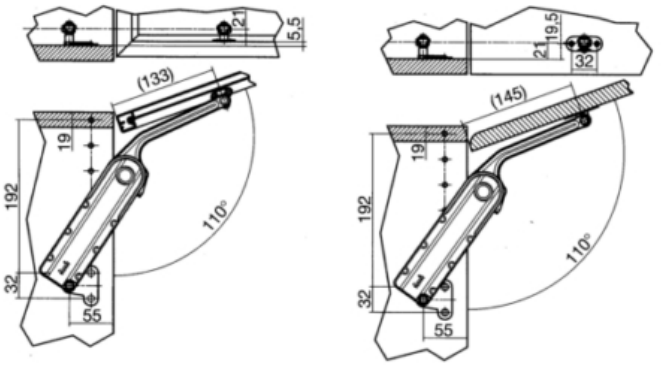

Altezza della porta in mm	Peso della porta Versione **S** in kg
300	7,0 - 11,0
350	6,0 - 9,4
400	5,3 - 8,3
450	4,7 - 7,3
500	4,2 - 6,6
550	3,8 - 6,0
600	3,5 - 5,5
650	3,2 - 5,1
700	3,0 - 4,7
750	2,8 - 4,4
800	2,6 - 4,1
850	2,5 - 3,9
900	2,3 - 3,7
950	2,2 - 3,5
1000	2,1 - 3,3

Per ante pesanti

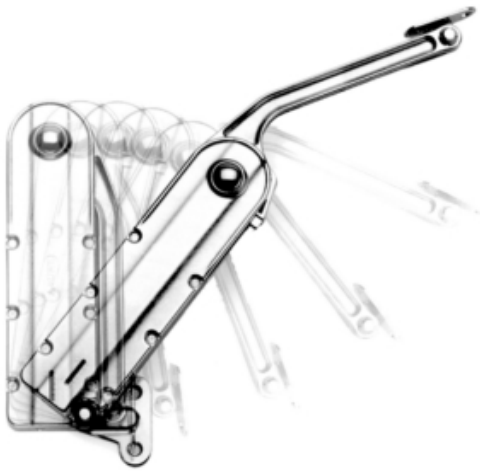

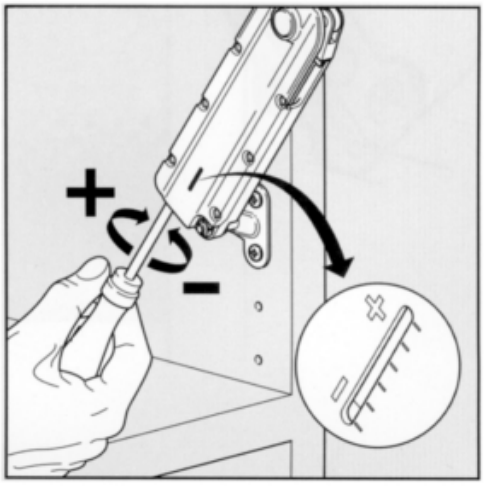

GALIMBERTI FERRAMENTA
www .galimbertiferramenta.com

codice	descrizione			u.m.	imb.	m.o.
7.200.045	snodi maxi sportelli salita	forza c nich.	x ante legno	pz	10	1

GALIMBERTI FERRAMENTA
www .galimbertiferramenta.com

SNODI PER ANTE A PANTOGRAFO

Meccanismo per l'apertura di ante con movimento orizzontale a pantografo.
Permette lo sfruttamento totale del vano, liberandolo completamente dagli ingombri dell'anta e delle tradizionali cerniere.
Può essere applicato sia ad ante in legno che ad ante a telaio nelle configurazioni:
- ad anta singola;
- ad anta doppia (lineare o ad angolo).
Il design pulito e raffinato consente il suo inserimento in ogni tipo di mobile.

Quote di montaggio:

anta cm. 41	L = 367 minimo	X = 242 + A	Y = 20,5 + B
anta cm. 45	L = 398 minimo	X = 273 + A	Y = 20,5 + B
anta cm. 60	L = 475 minimo	X = 348 + A	Y = 20,5 + B

N.B. La barra di collegamento tra lo snodo superiore e quello inferiore deve essere ordinata a parte.

GALIMBERTI FERRAMENTA
www .galimbertiferramenta.com

64680650





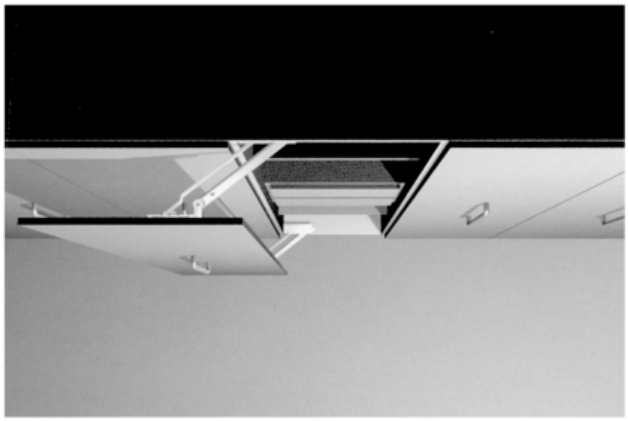

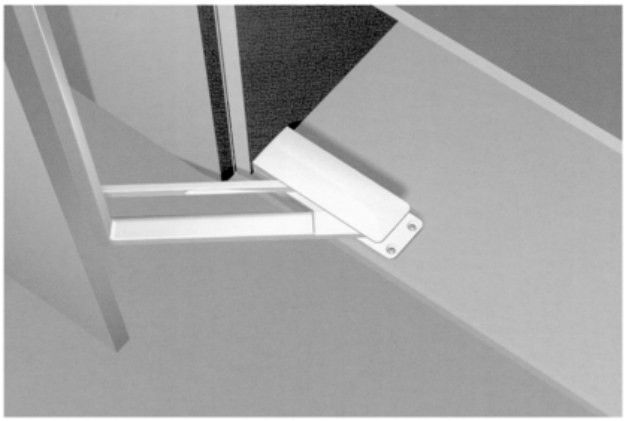

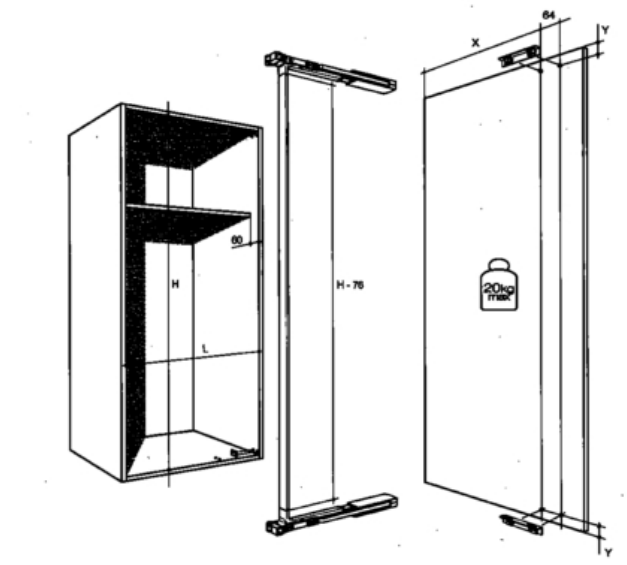

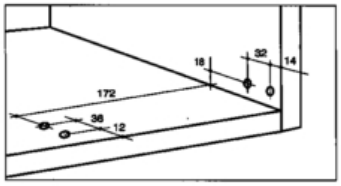

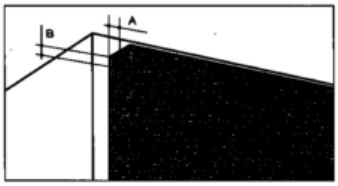

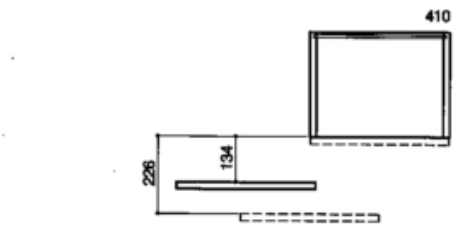

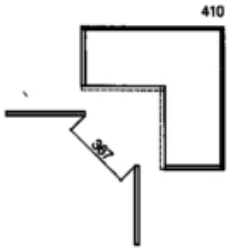

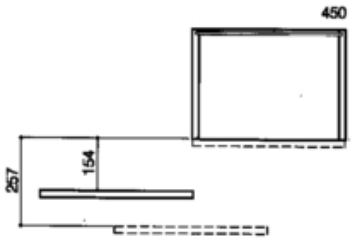

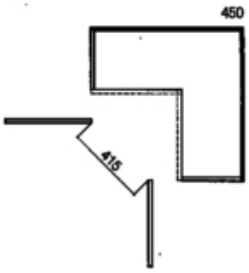

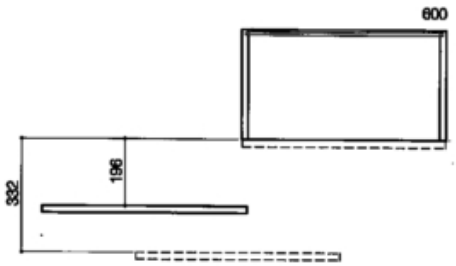

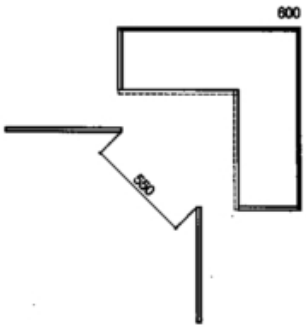

codice	descrizione		u.m.	imb.	m.o.
3.054.352	accessori snodi pegaso	barra cm. 300	pz	1	1

GALIMBERTI FERRAMENTA
www .galimbertiferramenta.com

SNODI PER ANTE BASCULANTI

Pistoni pneumatici di ricambio per snodi Vela.

64680646

codice	descrizione			u.m.	imb.	m.o.
8.825.827	pistoni snodi vela	200 nm	dx + sx	cp	1	1
7.295.324	pistoni snodi vela	250 nm	dx + sx	cp	1	1
2.105.352	pistoni snodi vela	300 nm	dx + sx	cp	1	1
1.071.634	pistoni snodi vela	350 nm	dx + sx	cp	1	1
4.521.877	pistoni snodi vela	400 nm	dx + sx	cp	1	1
2.120.645	pistoni snodi vela	450 nm	dx + sx	cp	1	1
2.050.898	pistoni snodi vela	500 nm	dx + sx	cp	1	1

GALIMBERTI FERRAMENTA
www .galimbertiferramenta.com

SNODI PER LETTI

55220500



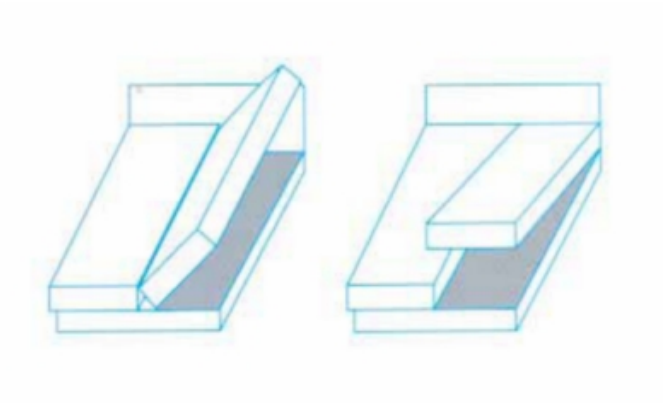

codice	descrizione			u.m.	imb.	m.o.
1.665.826	snodi trapezio x letti	singolo	c/pistone pneumatico	cp	1	1

55220510



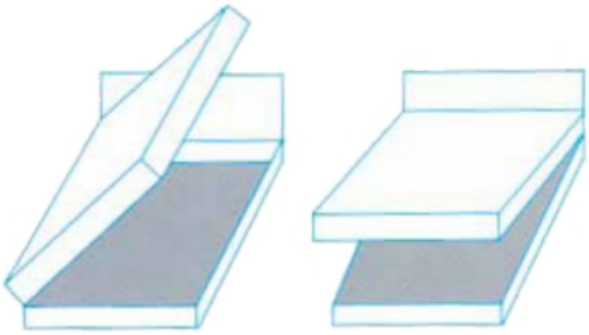

codice	descrizione			u.m.	imb.	m.o.
2.421.285	snodi trapezio x letti	matrimoniale	c/pistone pneumatico	cp	1	1

GALIMBERTI FERRAMENTA
www .galimbertiferramenta.com

SNODI PER RIBALTE

Per ribaltine con apertura fino a 90°.Forza frenante regolabile.La calamita assicura una perfetta chiusura dell'anta.

64460010

snodi frenati con calamita di chiusura



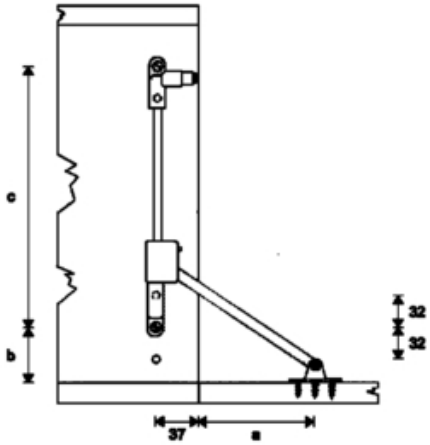

codice	descrizione			u.m.	imb.	m.o.
9.499.683	snodi magnetik ribaltine	mm. 256 sx nich.	frenati c/calamita	pz	25	25

GALIMBERTI FERRAMENTA
www .galimbertiferramenta.com

SNODI REGGIRIPIANI

Snodi per ripiani ribaltabili con montaggio completamente incassato.
Meccanismo automatico di bloccaggio in posizione di apertura facilmente sganciabile.
Interamente realizzati in ottone.

64680150

per ripiani ribaltabili



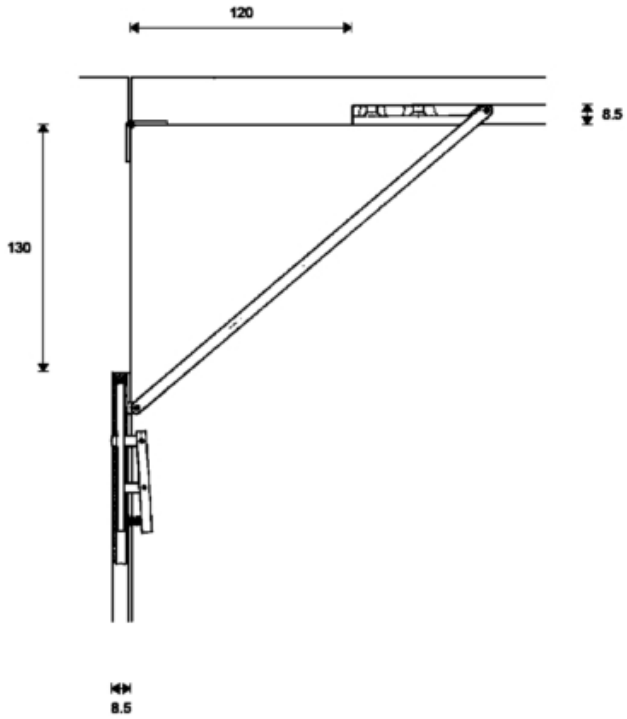

codice	descrizione			u.m.	imb.	m.o.
6.658.205	snodi reggipiani a scatto ot	mm. 380 oro luc.	da incasso	pz	12	1

GALIMBERTI FERRAMENTA
www .galimbertiferramenta.com

SNODI RITIENI

Fermi snodati in acciaio.Adatti per trattenere gambe di cavalletti e piccole ribaltine o coperchi.

29830030

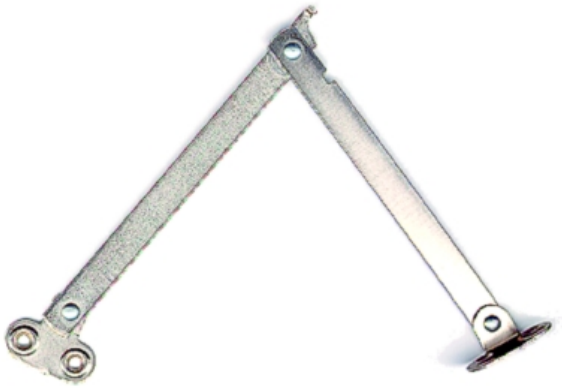

codice	descrizione			u.m.	imb.	m.o.
4.503.941	snodi ritieni c/fermo fe maxi	mm. 250 dx zinc.	mm. 15 x 2	pz	24	24
1.371.161	snodi ritieni c/fermo fe maxi	mm. 250 sx zinc.	mm. 15 x 2	pz	24	24
1.398.663	snodi ritieni c/fermo fe	mm. 200 dx zinc.	mm. 10 x 1.5	pz	24	1
4.850.021	snodi ritieni c/fermo fe	mm. 250 dx zinc.	mm. 10 x 1.5	pz	24	1
9.285.309	snodi ritieni c/fermo fe	mm. 200 sx zinc.	mm. 10 x 1.5	pz	24	1
1.660.104	snodi ritieni c/fermo fe	mm. 250 sx zinc.	mm. 10 x 1.5	pz	24	1

GALIMBERTI FERRAMENTA
www .galimbertiferramenta.com

SERRATURE E CHIUSURE

GALIMBERTI FERRAMENTA
www .galimbertiferramenta.com

CALAMITE A SCATTO

Calamite regolabili con movimento telescopico a scatto con basetta da avvitare.
Corsa di spostamento 13 mm.
Magnete al neodimio forza 5 kg.

11110000

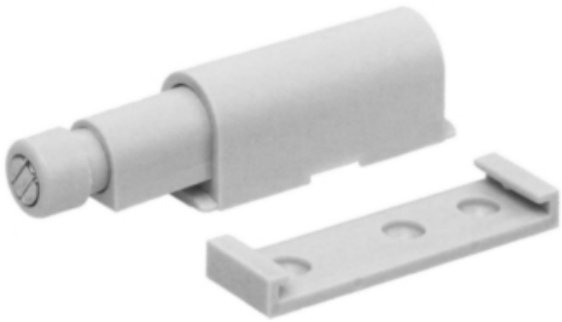

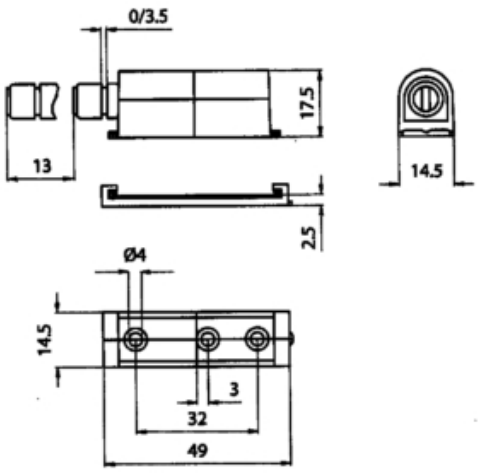

codice	descrizione			u.m.	imb.	m.o.
9.428.102	calamite scatto esterne slim	corsa 13 bianco	da avvitare s/incont.	pz	100	100
1.520.064	calamite scatto esterne slim	corsa 13 grigio	da avvitare s/incont.	pz	100	1
5.306.473	calamite scatto esterne slim	corsa 13 marrone	da avvitare s/incont.	pz	100	100

Calamite regolabili con movimento telescopico a scatto con basetta da avvitare.
Corsa di spostamento 39 mm.
Magnete al neodimio forza 5 kg.

11110002

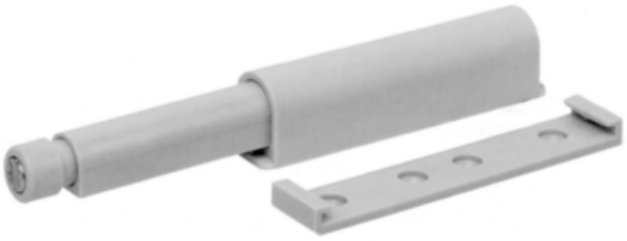

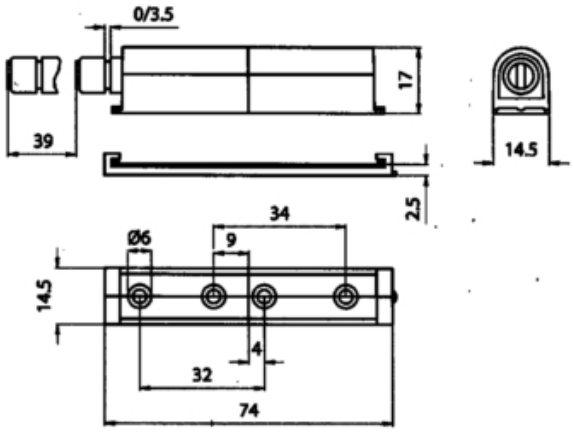

codice	descrizione			u.m.	imb.	m.o.
3.740.798	calamite scatto esterne slim	corsa 39 bianco	da avvitare s/incont.	pz	50	1
8.723.574	calamite scatto esterne slim	corsa 39 grigio	da avvitare s/incont.	pz	50	1

Calamite con movimento telescopico a scatto da incassare.

GALIMBERTI FERRAMENTA
www .galimbertiferramenta.com

11110022



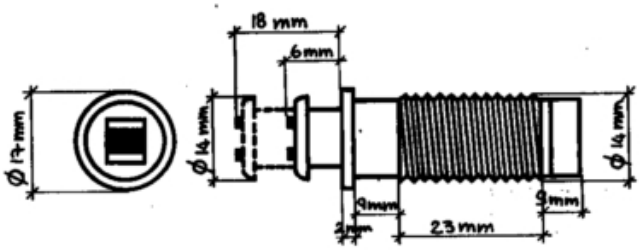

codice	descrizione			u.m.	imb.	m.o.
5.544.172	calamite scatto incasso	k 6 nero	s/incontri	pz	100	100

GALIMBERTI FERRAMENTA
www .galimbertiferramenta.com

CALAMITE ESTERNE

Calamite con guscio in materiale plastico.

11220050



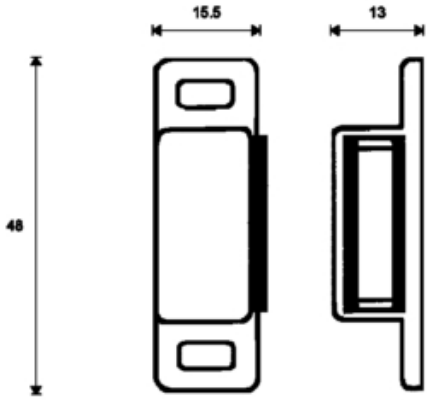

codice	descrizione			u.m.	imb.	m.o.
6.163.778	calamite 782 esterne	k 4 bianco	c/incontri	pz	100	1
9.121.843	calamite 782 esterne	k 4 nero	c/incontri	pz	100	1

11220060

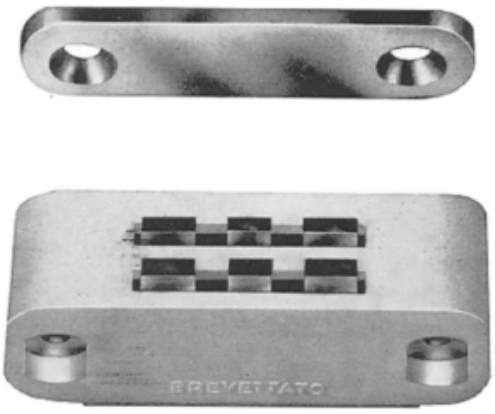

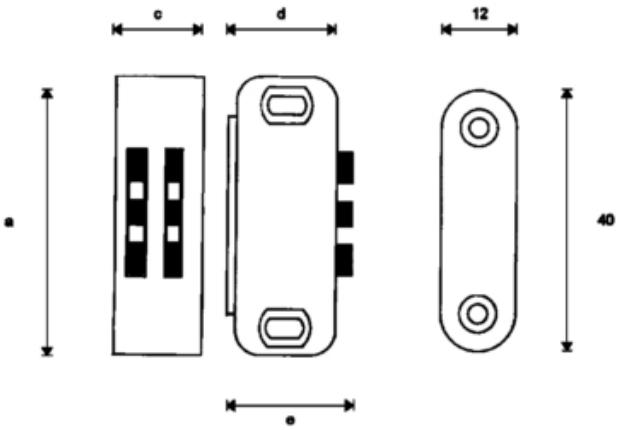

codice	descrizione			u.m.	imb.	m.o.
6.729.233	calamite uc12 esterne kg. 5.0	40 x 15 bianco	c/incontri	pz	12	1
4.032.809	calamite uc12 esterne kg. 5.0	40 x 15 marrone	c/incontri	pz	12	1
4.331.520	calamite uc12 esterne kg. 5.0	40 x 15 nero	c/incontri	pz	12	1
7.584.190	calamite uc14 esterne kg. 7.0	45 x 18 bianco	c/incontri	pz	12	1
1.176.490	calamite uc14 esterne kg. 7.0	45 x 18 marroni	c/incontri	pz	12	1
2.275.949	calamite uc14 esterne kg. 7.0	45 x 18 nere	c/incontri	pz	12	1
2.127.170	calamite uc20 esterne kg. 14.0	74 x 20 bianco	c/incontri	pz	12	1
1.766.820	calamite uc20 esterne kg. 14.0	74 x 20 marroni	c/incontri	pz	12	1

GALIMBERTI FERRAMENTA
www .galimbertiferramenta.com

CALAMITE FLAT

Magneti neodimio ad elevata trazione di forma cilindrica con foro svasato per facilitare il fissaggio tramite una vite.
Se si intende applicare due magneti contrapposti è necessario utilizzare due magneti con orientamento (N/S) della svasatura opposto.

11220090

magneti neodimio

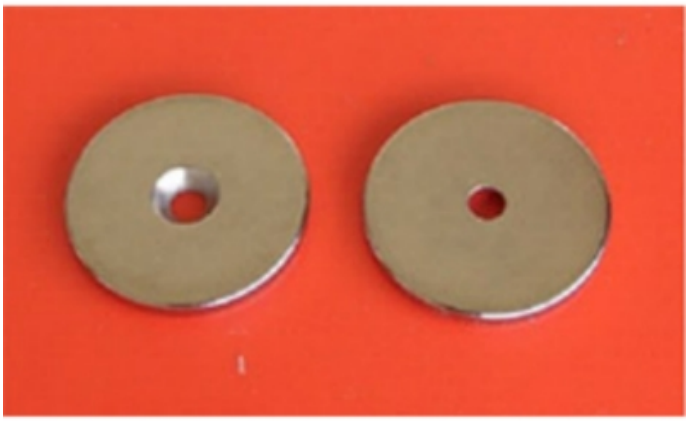

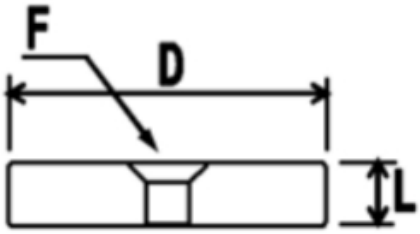

codice	descrizione			u.m.	imb.	m.o.
9.381.803	calamite flat tonde c/foro sv	d 20 h 3 n	neodimio	pz	216	1
8.165.268	calamite flat tonde c/foro sv	d 20 h 3 s	neodimio	pz	216	1

Magneti neodimio ad elevata trazione di forma cilindrica.

11220100

magneti neodimio

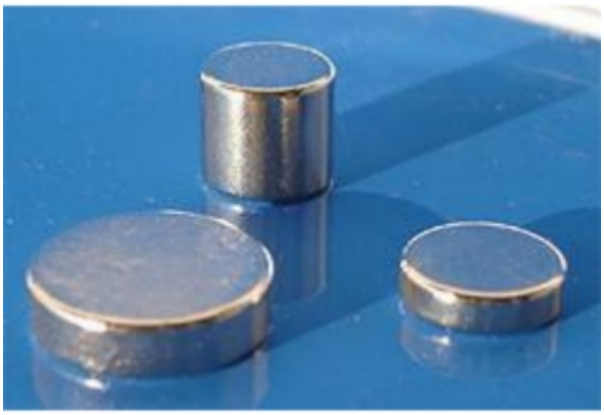

codice	descrizione			u.m.	imb.	m.o.
5.472.765	calamite flat tonde	d 6 h 6 nich.	neodimio	pz	216	1
8.759.696	calamite flat tonde	d 10 h 6 nich.	neodimio	pz	216	1

GALIMBERTI FERRAMENTA
www .galimbertiferramenta.com

CALAMITE INCASSO TONDE

Calamite con corpo cilindrico in materiale plastico.

11220070



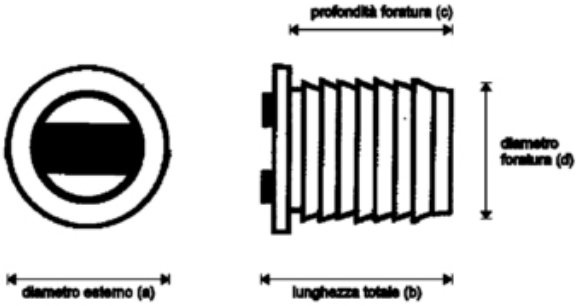

codice	descrizione			u.m.	imb.	m.o.
9.366.169	calamite incasso tonde	12 x 17 bianco	s/incontri	pz	100	100
3.053.720	calamite incasso tonde	9 x 14 bianco	s/incontri	pz	100	100
2.542.683	calamite incasso tonde	9 x 14 nero	s/incontri	pz	100	1
2.490.007	calamite incasso tonde	12 x 17 nero	s/incontri	pz	100	1
2.010.366	calamite incasso tonde	14 x 17 nero	s/incontri	pz	100	1

GALIMBERTI FERRAMENTA
www .galimbertiferramenta.com

CALAMITE PER PORTE

Calamite con magnete extra-forte.

11220030

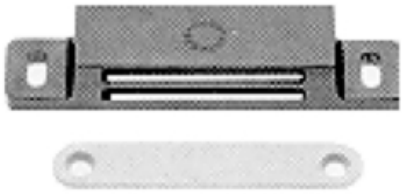

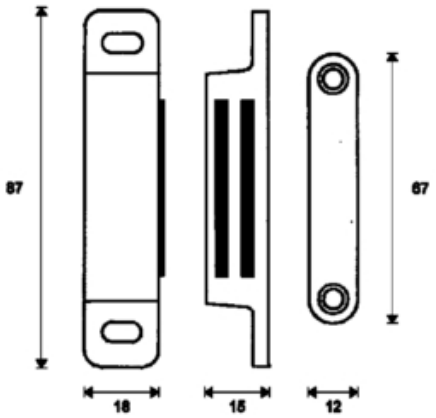

codice	descrizione			u.m.	imb.	m.o.
3.596.326	calamite 652 esterne kg. 12	bianco	c/incontri	pz	25	1
6.381.059	calamite 652 esterne kg. 12	marrone	c/incontri	pz	25	1

11220040

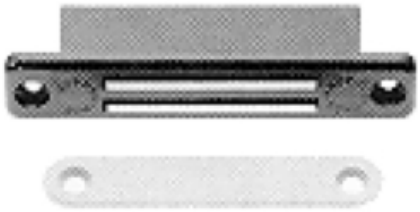

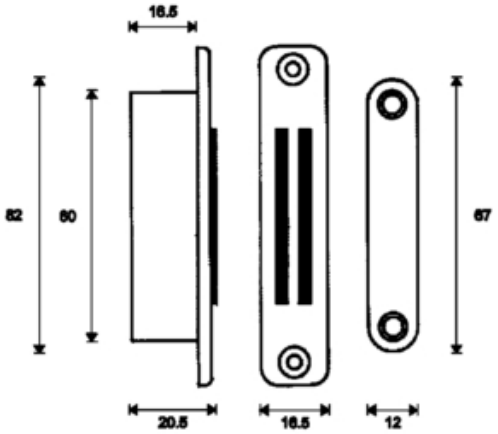

codice	descrizione			u.m.	imb.	m.o.
8.259.554	calamite 650 incasso kg. 12	bianco	c/incontri	pz	25	1
1.517.521	calamite 650 incasso kg. 12	marrone	c/incontri	pz	25	1

GALIMBERTI FERRAMENTA
www .galimbertiferramenta.com

CALAMITE REGOLABILI

Calamite da avvitare con dispositivo di regolazione per un contatto perfetto con gli incontri.

11220010



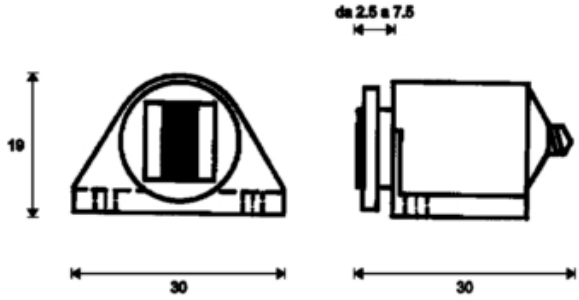

codice	descrizione			u.m.	imb.	m.o.
1.379.846	calamite 640 esterne regolab.	k 10 bianco	s/incontri	pz	100	1
1.795.257	calamite 640 esterne regolab.	k 10 marrone	s/incontri	pz	100	1
5.007.073	calamite 640 esterne regolab.	k 10 nero	s/incontri	pz	100	1

11220020



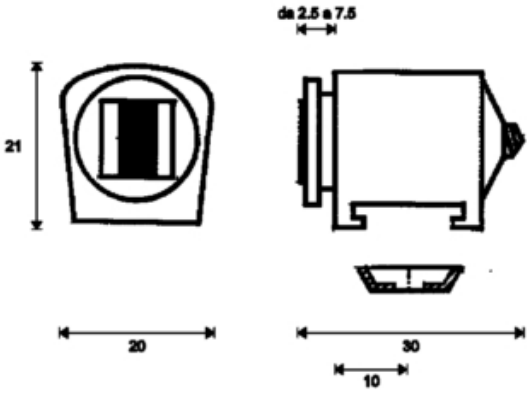

codice	descrizione			u.m.	imb.	m.o.
1.721.447	calamite 644 esterne regolabil	k 10 bianco	s/incontri	pz	100	500
1.792.812	calamite 644 esterne regolabil	k 10 marrone	s/incontri	pz	100	500
5.913.848	calamite 644 esterne regolab.	k 10 nero	s/incontri	pz	100	500

GALIMBERTI FERRAMENTA
www .galimbertiferramenta.com

INCONTRI PER CALAMITE

Incontri per calamite in acciaio zincato.

11220600



codice	descrizione		u.m.	imb.	m.o.
3.702.437	incontri calamite ovali 2 fori	mm. 35 x 12 zinc	pz	100	1

11220610



codice	descrizione		u.m.	imb.	m.o.
6.246.952	incontri calamite tondi 1 foro	mm. 15 zinc.	pz	100	1

11220620



codice	descrizione		u.m.	imb.	m.o.
6.565.282	incontri calamite zeta chiodo	mm. 15 zinc.	pz	100	1*

GALIMBERTI FERRAMENTA
www .galimbertiferramenta.com

CATENACCI A LEVA

Catenacci per porte da incassare a filo con dispositivo di estrazione del catenaccio a leva.
Realizzati in acciaio ottonato.
Si inseriscono in una fresata larga 16 mm. profonda 12 mm.

14520010



codice	descrizione			u.m.	imb.	m.o.
9.747.876	catenacci leva incasso mm. 16	mm. 150 nich.	acciaio	pz	20	1
2.736.389	catenacci leva incasso mm. 16	mm. 200 nich.	acciaio	pz	20	1
3.060.421	catenacci leva incasso mm. 16	mm. 300 nich.	acciaio	pz	20	1
2.387.611	catenacci leva incasso mm. 16	mm. 400 nich.	acciaio	pz	20	1
1.899.337	catenacci leva incasso mm. 16	mm. 500 nich.	acciaio	pz	20	1
9.614.819	catenacci leva incasso mm. 16	mm. 150 ott.to	acciaio	pz	20	1
7.998.454	catenacci leva incasso mm. 16	mm. 200 ott.to	acciaio	pz	20	1
2.859.606	catenacci leva incasso mm. 16	mm. 250 ott.to	acciaio	pz	20	1
1.440.607	catenacci leva incasso mm. 16	mm. 300 ott.to	acciaio	pz	20	1
7.605.000	catenacci leva incasso mm. 16	mm. 400 ott.to	acciaio	pz	20	1
5.848.201	catenacci leva incasso mm. 16	mm. 500 ott.to	acciaio	pz	20	1

GALIMBERTI FERRAMENTA
www .galimbertiferramenta.com

CATENACCIOLI A CANNONE

Catenaccioli in acciaio con catenaccio cilindrico e blocco del catenaccio in posizione aperta o chiusa.

14630010

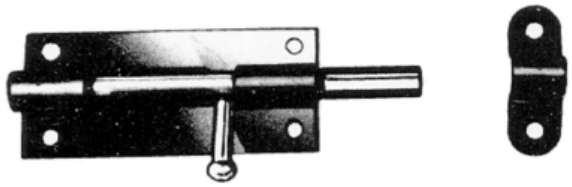

codice	descrizione		u.m.	imb.	m.o.
9.366.626	catenaccioli cannone fe	mm. 60 nero	pz	24	1
2.098.012	catenaccioli cannone fe	mm. 120 nero	pz	24	1

Catenaccioli in ottone profilato con catenaccio cilindrico e blocco del catenaccio in posizione aperta o chiusa.

14630020

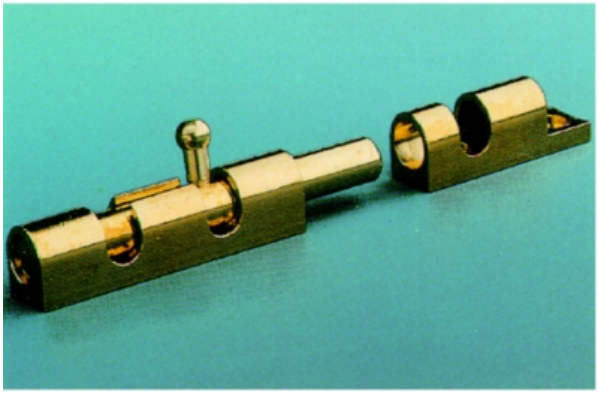

codice	descrizione			u.m.	imb.	m.o.
3.294.574	catenaccioli cannone ot 9x12	mm. 80 oro luc.	mm. 47/33 diam. 6	pz	50	50
1.938.968	catenaccioli cannone ot 13x15	mm. 100 oro luc.	mm. 60/40 diam. 9	pz	24	1

GALIMBERTI FERRAMENTA
www .galimbertiferramenta.com

CATENACCIOLI A SCATTO

Catenaccioli con dispositivo di estrazione a molla del catenaccio comandato da un pulsante che si aziona automaticamente battendo contro il fermantina in dotazione quando l'antina viene chiusa.
Permettono di realizzare ante doppie con chiusura a chiave senza necessità di alcun profilo di battuta.

14740010

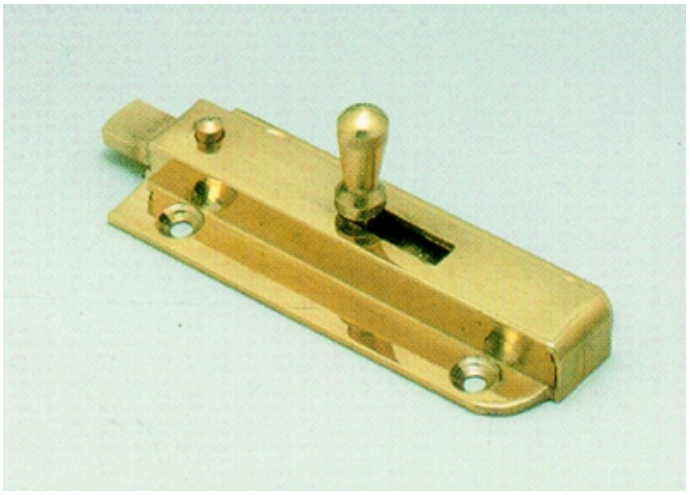

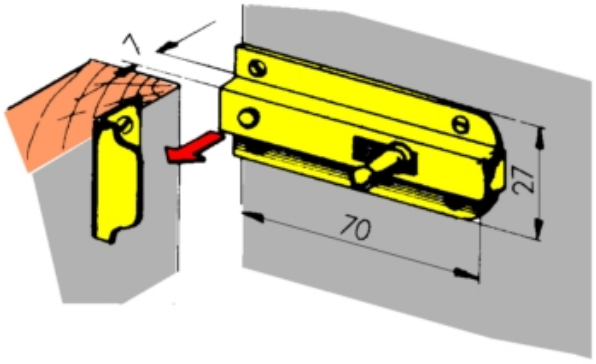

codice	descrizione		u.m.	imb.	m.o.
1.061.802	catenaccioli scatto ot	mm. 70 nich.	pz	20	1
1.406.252	catenaccioli scatto ot	mm. 70 oro luc.	pz	20	1

GALIMBERTI FERRAMENTA
www .galimbertiferramenta.com

CATENACCIOLI A TRAVERSO

Catenaccioli con movimento lineare realizzati interamente in ottone profilato.

14630030

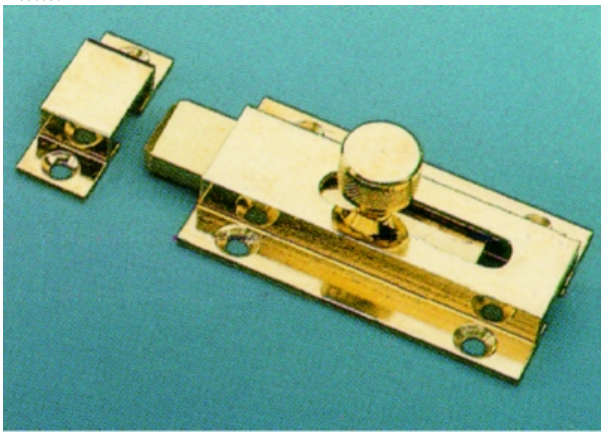

codice	descrizione			u.m.	imb.	m.o.
3.981.955	catenaccioli traverso ot	mm. 80 oro luc.	c/incontro	pz	12	1
6.863.227	catenaccioli traverso ot	mm. 100 oro luc.	c/incontro	pz	12	1

GALIMBERTI FERRAMENTA
www .galimbertiferramenta.com

CATENACCIOLI AD INCASTRO

Catenaccioli a traverso di ridotte dimensioni realizzati in ottone profilato.
Possono essere utilizzati per il bloccaggio di antine dall'interno del mobile.

14630022

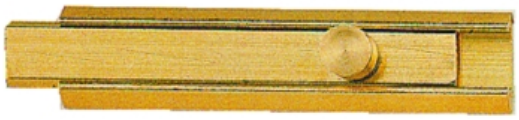

codice	descrizione		u.m.	imb.	m.o.
5.554.652	catenaccioli incastro ot	mm. 70 oro luc.	pz	50	1

Catenaccioli a traverso di ridotte dimensioni realizzati in metallo con carcassa esterna in materiale plastico.
Possono essere utilizzati per il bloccaggio di antine dall'interno del mobile.

14630025

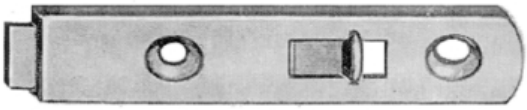

codice	descrizione		u.m.	imb.	m.o.
7.863.394	catenaccioli incastro pl	mm. 70 bianco	pz	150	150

GALIMBERTI FERRAMENTA
www .galimbertiferramenta.com

TARGETTES

Catenaccioli con catenaccio comandato attraverso un pomolo con movimento a rotazione.

69410010



codice	descrizione		u.m.	imb.	m.o.
8.097.675	targettes fe	mm. 25 zinc.nero	pz	12	1

GALIMBERTI FERRAMENTA
www .galimbertiferramenta.com

SERRATURE EXTR

Sistema completo di serrature per mobili con cilindro estraibile ed intercambiabile.
Consente di:
- gestire il problema della chiusura di mobili diversi separatamente dalla gestione delle combinazioni di chiusura;
- avere la massima autonomia e flessibilità nella gestione delle combinazioni di chiusura delle serrature;
- utilizzare serrature standard invece di attendere la produzione di serrature speciali con combinazioni corrispondenti alle specifiche esigenze del momento;
- aumentare il grado di sicurezza grazie alla possibilità modificare le combinazioni di chiusura di mobili già in opera senza necessità di smontare le serrature.
Il sistema prevede anche una chiave maestra che permette di aprire tutte le serrature della serie.
Per il montaggio del cilindro nel corpo della serratura non sono necessari utensili.
Per lo smontaggio del cilindro dal corpo serratura (possibile solo a serratura aperta) è necessario utilizzare una speciale chiave di smontaggio.

Il cilindro è realizzato in metallo con lamelle in ottone e molle in bronzo fosforoso.
Ogni cilindro è fornito con 2 chiavi.

Il cilindro consigliato per serrature ad unica cifratura (KA) è quello con cifratura 2100.

GALIMBERTI FERRAMENTA
www .galimbertiferramenta.com

21080010

Sistema di serrature per mobili con cilindro estraibile



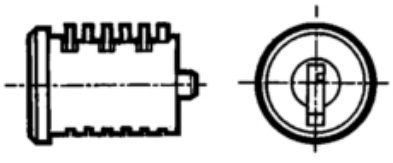

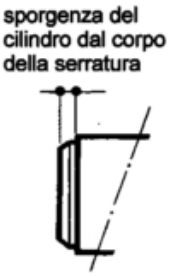

codice	descrizione		u.m.	imb.	m.o.
8.332.400	cilindri extr mk1	2001 nich.	pz	10	1
5.394.692	cilindri extr mk1	2002 nich.	pz	10	1
9.943.575	cilindri extr mk1	2003 nich.	pz	10	1
5.657.681	cilindri extr mk1	2004 nich.	pz	10	1
3.928.103	cilindri extr mk1	2005 nich.	pz	10	1
2.005.256	cilindri extr mk1	2006 nich.	pz	10	1
5.683.222	cilindri extr mk1	2007 nich.	pz	10	1
8.625.595	cilindri extr mk1	2008 nich.	pz	10	1
3.844.250	cilindri extr mk1	2009 nich.	pz	10	1
6.942.441	cilindri extr mk1	2010 nich.	pz	10	1
3.017.678	cilindri extr mk1	2011 nich.	pz	10	1
6.091.842	cilindri extr mk1	2012 nich.	pz	10	1
4.692.928	cilindri extr mk1	2013 nich.	pz	10	1
9.607.767	cilindri extr mk1	2014 nich.	pz	10	1
5.513.338	cilindri extr mk1	2015 nich.	pz	10	1
2.018.140	cilindri extr mk1	2016 nich.	pz	10	1
6.326.906	cilindri extr mk1	2017 nich.	pz	10	1
7.039.164	cilindri extr mk1	2018 nich.	pz	10	1
5.348.411	cilindri extr mk1	2019 nich.	pz	10	1
6.289.386	cilindri extr mk1	2020 nich.	pz	10	1
2.309.873	cilindri extr mk1	2021 nich.	pz	10	1
4.166.450	cilindri extr mk1	2022 nich.	pz	10	1
3.773.826	cilindri extr mk1	2023 nich.	pz	10	1
5.932.689	cilindri extr mk1	2024 nich.	pz	10	1
3.561.362	cilindri extr mk1	2025 nich.	pz	10	1
7.978.050	cilindri extr mk1	2026 nich.	pz	10	1
5.833.023	cilindri extr mk1	2027 nich.	pz	10	1
6.601.713	cilindri extr mk1	2028 nich.	pz	10	1
3.104.910	cilindri extr mk1	2029 nich.	pz	10	1
8.061.379	cilindri extr mk1	2030 nich.	pz	10	1
5.255.528	cilindri extr mk1	2031 nich.	pz	10	1
7.297.823	cilindri extr mk1	2032 nich.	pz	10	1
7.275.913	cilindri extr mk1	2033 nich.	pz	10	1
4.361.947	cilindri extr mk1	2034 nich.	pz	10	1
6.727.482	cilindri extr mk1	2035 nich.	pz	10	1
1.365.733	cilindri extr mk1	2036 nich.	pz	10	1
1.844.122	cilindri extr mk1	2037 nich.	pz	10	1
7.204.869	cilindri extr mk1	2038 nich.	pz	10	1
2.550.251	cilindri extr mk1	2039 nich.	pz	10	1
7.093.272	cilindri extr mk1	2040 nich.	pz	10	1

GALIMBERTI FERRAMENTA
www .galimbertiferramenta.com

codice	descrizione		u.m.	imb.	m.o.
3.928.271	cilindri extr mk1	2042 nich.	pz	10	1
2.630.663	cilindri extr mk1	2043 nich.	pz	10	1
9.951.921	cilindri extr mk1	2044 nich.	pz	10	1
7.795.237	cilindri extr mk1	2045 nich.	pz	10	1
3.711.002	cilindri extr mk1	2046 nich.	pz	10	1
2.067.957	cilindri extr mk1	2047 nich.	pz	10	1
3.849.309	cilindri extr mk1	2048 nich.	pz	10	1
2.895.512	cilindri extr mk1	2049 nich.	pz	10	1
2.956.954	cilindri extr mk1	2050 nich.	pz	10	1
8.145.062	cilindri extr mk1	2051 nich.	pz	10	1
7.815.713	cilindri extr mk1	2052 nich.	pz	10	1
2.889.757	cilindri extr mk1	2053 nich.	pz	10	1
8.058.294	cilindri extr mk1	2054 nich.	pz	10	1
3.826.416	cilindri extr mk1	2055 nich.	pz	10	1
5.947.935	cilindri extr mk1	2056 nich.	pz	10	1
8.888.396	cilindri extr mk1	2057 nich.	pz	10	1
7.813.535	cilindri extr mk1	2058 nich.	pz	10	1
1.026.566	cilindri extr mk1	2059 nich.	pz	10	1
9.235.489	cilindri extr mk1	2060 nich.	pz	10	1
5.234.677	cilindri extr mk1	2061 nich.	pz	10	1
6.399.719	cilindri extr mk1	2062 nich.	pz	10	1
2.163.512	cilindri extr mk1	2063 nich.	pz	10	1
9.068.759	cilindri extr mk1	2064 nich.	pz	10	1
1.639.124	cilindri extr mk1	2065 nich.	pz	10	1
1.023.787	cilindri extr mk1	2066 nich.	pz	10	1
3.478.585	cilindri extr mk1	2067 nich.	pz	10	1
1.594.843	cilindri extr mk1	2068 nich.	pz	10	1
6.164.850	cilindri extr mk1	2069 nich.	pz	10	1
8.706.928	cilindri extr mk1	2070 nich.	pz	10	1
6.370.596	cilindri extr mk1	2071 nich.	pz	10	1
7.228.230	cilindri extr mk1	2072 nich.	pz	10	1
1.433.319	cilindri extr mk1	2073 nich.	pz	10	1
8.536.686	cilindri extr mk1	2074 nich.	pz	10	1
8.185.679	cilindri extr mk1	2075 nich.	pz	10	1
8.963.666	cilindri extr mk1	2076 nich.	pz	10	1
3.227.633	cilindri extr mk1	2077 nich.	pz	10	1
4.988.588	cilindri extr mk1	2078 nich.	pz	10	1
3.212.905	cilindri extr mk1	2079 nich.	pz	10	1
4.385.400	cilindri extr mk1	2080 nich.	pz	10	1
4.513.575	cilindri extr mk1	2081 nich.	pz	10	1
4.416.142	cilindri extr mk1	2082 nich.	pz	10	1
7.703.676	cilindri extr mk1	2083 nich.	pz	10	1
4.694.175	cilindri extr mk1	2084 nich.	pz	10	1
6.423.421	cilindri extr mk1	2085 nich.	pz	10	1
1.695.922	cilindri extr mk1	2086 nich.	pz	10	1
4.762.737	cilindri extr mk1	2087 nich.	pz	10	1
6.506.964	cilindri extr mk1	2088 nich.	pz	10	1
1.665.345	cilindri extr mk1	2089 nich.	pz	10	1
1.691.788	cilindri extr mk1	2090 nich.	pz	10	1
3.796.825	cilindri extr mk1	2091 nich.	pz	10	1
9.078.574	cilindri extr mk1	2092 nich.	pz	10	1
3.772.249	cilindri extr mk1	2093 nich.	pz	10	1
1.017.243	cilindri extr mk1	2094 nich.	pz	10	1
4.217.916	cilindri extr mk1	2095 nich.	pz	10	1
3.880.319	cilindri extr mk1	2096 nich.	pz	10	1
7.572.869	cilindri extr mk1	2097 nich.	pz	10	1
8.522.771	cilindri extr mk1	2098 nich.	pz	10	1
1.203.035	cilindri extr mk1	2099 nich.	pz	10	1

GALIMBERTI FERRAMENTA
www .galimbertiferramenta.com

codice	descrizione			u.m.	imb.	m.o.
8.195.388	cilindri extr mk1	2100 nich.		pz	100	1
4.336.204	cilindri extr mk1	2001 ott.ti	c/ghiera ott.ta	pz	10	1
7.759.192	cilindri extr mk1	2002 ott.ti	c/ghiera ott.ta	pz	10	1
3.274.590	cilindri extr mk1	2003 ott.ti	c/ghiera ott.ta	pz	10	1
8.706.980	cilindri extr mk1	2004 ott.ti	c/ghiera ott.ta	pz	10	1
9.782.556	cilindri extr mk1	2005 ott.ti	c/ghiera ott.ta	pz	10	1
3.216.873	cilindri extr mk1	2006 ott.ti	c/ghiera ott.ta	pz	10	1
8.519.122	cilindri extr mk1	2007 ott.ti	c/ghiera ott.ta	pz	10	1
4.288.701	cilindri extr mk1	2008 ott.ti	c/ghiera ott.ta	pz	10	1
4.944.164	cilindri extr mk1	2009 ott.ti	c/ghiera ott.ta	pz	10	1
9.948.976	cilindri extr mk1	2010 ott.ti	c/ghiera ott.ta	pz	10	1
6.351.465	cilindri extr mk1	2011 ott.ti	c/ghiera ott.ta	pz	10	1
2.387.307	cilindri extr mk1	2012 ott.ti	c/ghiera ott.ta	pz	10	10
8.387.356	cilindri extr mk1	2013 ott.ti	c/ghiera ott.ta	pz	10	10
5.081.110	cilindri extr mk1	2014 ott.ti	c/ghiera ott.ta	pz	10	10
5.536.634	cilindri extr mk1	2015 ott.ti	c/ghiera ott.ta	pz	10	10
6.555.610	cilindri extr mk1	2016 ott.ti	c/ghiera ott.ta	pz	10	10
6.623.487	cilindri extr mk1	2017 ott.ti	c/ghiera ott.ta	pz	10	10
7.687.815	cilindri extr mk1	2018 ott.ti	c/ghiera ott.ta	pz	10	10
4.853.626	cilindri extr mk1	2019 ott.ti	c/ghiera ott.ta	pz	10	10
9.324.015	cilindri extr mk1	2020 ott.ti	c/ghiera ott.ta	pz	10	10
3.444.863	cilindri extr mk1	2060 ott.ti	c/ghiera ott.ta	pz	10	1
9.013.391	cilindri extr mk1	2100 ott.ti	c/ghiera ott.ta	pz	10	1

Pomolo con cilindro compatibile con tutte le serrature della serie Extr.

Il pomolo è realizzato in metallo con inserti in gomma.
Il cilindro è realizzato in metallo con lamelle in ottone e molle in bronzo fosforoso.
Ogni pomolo è fornito con 2 chiavi.

Il pomolo consigliato per serrature ad unica cifratura (KA) è quello con cifratura 2100.

GALIMBERTI FERRAMENTA
www .galimbertiferramenta.com

21080020



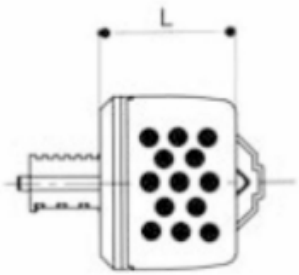

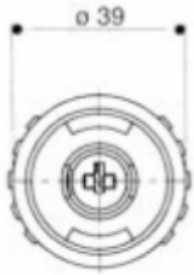

codice	descrizione			u.m.	imb.	m.o.
3.418.581	pomoli extr fisso	nich.	c/inserti gomma neri	pz	10	1
1.231.519	pomoli extr c/cilindro mk1	2001 nich.	c/inserti gomma neri	pz	10	1
5.929.672	pomoli extr c/cilindro mk1	2002 nich.	c/inserti gomma neri	pz	10	1
1.536.942	pomoli extr c/cilindro mk1	2003 nich.	c/inserti gomma neri	pz	10	1
5.076.413	pomoli extr c/cilindro mk1	2004 nich.	c/inserti gomma neri	pz	10	1
4.605.201	pomoli extr c/cilindro mk1	2005 nich.	c/inserti gomma neri	pz	10	1
9.217.478	pomoli extr c/cilindro mk1	2006 nich.	c/inserti gomma neri	pz	10	1
3.217.450	pomoli extr c/cilindro mk1	2007 nich.	c/inserti gomma neri	pz	10	1
5.260.157	pomoli extr c/cilindro mk1	2008 nich.	c/inserti gomma neri	pz	10	1
8.599.018	pomoli extr c/cilindro mk1	2009 nich.	c/inserti gomma neri	pz	10	1
6.258.733	pomoli extr c/cilindro mk1	2010 nich.	c/inserti gomma neri	pz	10	1
1.143.799	pomoli extr c/cilindro mk1	2011 nich.	c/inserti gomma neri	pz	10	1
4.141.501	pomoli extr c/cilindro mk1	2012 nich.	c/inserti gomma neri	pz	10	1
5.910.786	pomoli extr c/cilindro mk1	2013 nich.	c/inserti gomma neri	pz	10	1
1.199.529	pomoli extr c/cilindro mk1	2014 nich.	c/inserti gomma neri	pz	10	1
5.324.743	pomoli extr c/cilindro mk1	2015 nich.	c/inserti gomma neri	pz	10	1
6.866.235	pomoli extr c/cilindro mk1	2016 nich.	c/inserti gomma neri	pz	10	1
6.228.910	pomoli extr c/cilindro mk1	2017 nich.	c/inserti gomma neri	pz	10	1
4.086.161	pomoli extr c/cilindro mk1	2018 nich.	c/inserti gomma neri	pz	10	1
6.565.374	pomoli extr c/cilindro mk1	2019 nich.	c/inserti gomma neri	pz	10	1
8.979.063	pomoli extr c/cilindro mk1	2020 nich.	c/inserti gomma neri	pz	10	1
7.787.850	pomoli extr c/cilindro mk1	2100 nich.	c/inserti gomma neri	pz	10	1

Chiavi con impugnatura snodata in materiale plastico.
Rispondono alle norme antinfortunistiche.
Utilizzabili con i cilindri per serrature extr.

GALIMBERTI FERRAMENTA
www .galimbertiferramenta.com

21080025

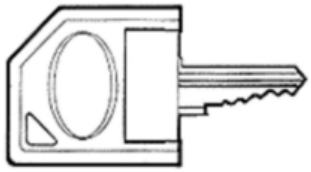

codice	descrizione		u.m.	imb.	m.o.
4.553.045	chiavi cilindri extr snodate	2001 nere	pz	20	1
1.901.894	chiavi cilindri extr snodate	2002 nere	pz	20	1
7.865.978	chiavi cilindri extr snodate	2003 nere	pz	20	1
9.493.155	chiavi cilindri extr snodate	2004 nere	pz	20	1
8.458.490	chiavi cilindri extr snodate	2005 nere	pz	10	1
3.881.286	chiavi cilindri extr snodate	2006 nere	pz	10	1
1.781.229	chiavi cilindri extr snodate	2007 nere	pz	20	1
1.739.619	chiavi cilindri extr snodate	2008 nere	pz	20	1
6.742.423	chiavi cilindri extr snodate	2009 nere	pz	20	1
3.046.517	chiavi cilindri extr snodate	2010 nere	pz	20	1
1.827.767	chiavi cilindri extr snodate	2011 nere	pz	20	1
8.481.351	chiavi cilindri extr snodate	2012 nere	pz	20	1
6.081.393	chiavi cilindri extr snodate	2013 nere	pz	20	1
5.193.929	chiavi cilindri extr snodate	2014 nere	pz	20	1
4.635.611	chiavi cilindri extr snodate	2015 nere	pz	20	1
6.919.399	chiavi cilindri extr snodate	2016 nere	pz	20	1
2.761.893	chiavi cilindri extr snodate	2017 nere	pz	20	1
8.797.889	chiavi cilindri extr snodate	2018 nere	pz	20	1
7.129.988	chiavi cilindri extr snodate	2019 nere	pz	20	1
1.031.461	chiavi cilindri extr snodate	2020 nere	pz	20	1
4.823.933	chiavi cilindri extr snodate	2021 nere	pz	20	1
4.004.837	chiavi cilindri extr snodate	2022 nere	pz	20	1
8.328.519	chiavi cilindri extr snodate	2023 nere	pz	20	1
6.760.847	chiavi cilindri extr snodate	2024 nere	pz	20	1
3.004.852	chiavi cilindri extr snodate	2025 nere	pz	20	1
9.262.140	chiavi cilindri extr snodate	2026 nere	pz	20	1
1.314.878	chiavi cilindri extr snodate	2027 nere	pz	20	1
2.383.767	chiavi cilindri extr snodate	2028 nere	pz	20	1
6.075.057	chiavi cilindri extr snodate	2029 nere	pz	20	1
2.370.507	chiavi cilindri extr snodate	2030 nere	pz	20	1
2.104.096	chiavi cilindri extr snodate	2031 nere	pz	20	1
3.798.928	chiavi cilindri extr snodate	2032 nere	pz	20	1
6.244.491	chiavi cilindri extr snodate	2033 nere	pz	20	1
4.847.816	chiavi cilindri extr snodate	2034 nere	pz	20	1
3.218.372	chiavi cilindri extr snodate	2035 nere	pz	20	1
4.745.525	chiavi cilindri extr snodate	2036 nere	pz	20	20
9.160.323	chiavi cilindri extr snodate	2037 nere	pz	20	20
6.492.458	chiavi cilindri extr snodate	2038 nere	pz	20	20
5.071.531	chiavi cilindri extr snodate	2039 nere	pz	20	20
7.316.234	chiavi cilindri extr snodate	2040 nere	pz	20	20
3.453.100	chiavi cilindri extr snodate	2041 nere	pz	20	20
4.937.517	chiavi cilindri extr snodate	2042 nere	pz	20	20
2.393.759	chiavi cilindri extr snodate	2043 nere	pz	20	20
6.145.736	chiavi cilindri extr snodate	2044 nere	pz	20	20

GALIMBERTI FERRAMENTA
www .galimbertiferramenta.com

codice	descrizione		u.m.	imb.	m.o.
4.992.714	chiavi cilindri extr snodate	2045 nere	pz	20	20
6.161.125	chiavi cilindri extr snodate	2046 nere	pz	20	20
1.384.444	chiavi cilindri extr snodate	2047 nere	pz	20	20
1.761.474	chiavi cilindri extr snodate	2048 nere	pz	20	20
6.860.004	chiavi cilindri extr snodate	2049 nere	pz	20	20
1.891.799	chiavi cilindri extr snodate	2050 nere	pz	20	20
1.484.700	chiavi cilindri extr snodate	2051 nere	pz	20	20
2.925.516	chiavi cilindri extr snodate	2052 nere	pz	20	20
3.068.069	chiavi cilindri extr snodate	2053 nere	pz	20	20
8.502.322	chiavi cilindri extr snodate	2054 nere	pz	20	20
1.238.914	chiavi cilindri extr snodate	2055 nere	pz	20	20
9.345.430	chiavi cilindri extr snodate	2056 nere	pz	20	20
3.108.970	chiavi cilindri extr snodate	2057 nere	pz	20	20
7.448.003	chiavi cilindri extr snodate	2058 nere	pz	20	20
1.711.257	chiavi cilindri extr snodate	2059 nere	pz	20	20
7.270.468	chiavi cilindri extr snodate	2060 nere	pz	20	20
7.251.740	chiavi cilindri extr snodate	2061 nere	pz	20	20
2.270.920	chiavi cilindri extr snodate	2062 nere	pz	20	20
5.415.359	chiavi cilindri extr snodate	2063 nere	pz	20	20
5.924.165	chiavi cilindri extr snodate	2064 nere	pz	20	20
1.025.002	chiavi cilindri extr snodate	2065 nere	pz	20	20
4.956.440	chiavi cilindri extr snodate	2066 nere	pz	20	20
2.161.464	chiavi cilindri extr snodate	2067 nere	pz	20	20
2.466.507	chiavi cilindri extr snodate	2068 nere	pz	20	20
6.627.171	chiavi cilindri extr snodate	2069 nere	pz	20	20
6.300.203	chiavi cilindri extr snodate	2070 nere	pz	20	20
8.474.353	chiavi cilindri extr snodate	2071 nere	pz	20	20
2.458.274	chiavi cilindri extr snodate	2072 nere	pz	20	20
5.934.669	chiavi cilindri extr snodate	2073 nere	pz	20	20
9.312.043	chiavi cilindri extr snodate	2074 nere	pz	20	20
2.101.927	chiavi cilindri extr snodate	2075 nere	pz	20	20
1.249.422	chiavi cilindri extr snodate	2076 nere	pz	20	20
4.204.671	chiavi cilindri extr snodate	2077 nere	pz	20	20
4.001.232	chiavi cilindri extr snodate	2078 nere	pz	20	20
4.427.575	chiavi cilindri extr snodate	2079 nere	pz	20	20
2.624.402	chiavi cilindri extr snodate	2080 nere	pz	20	20
4.001.416	chiavi cilindri extr snodate	2081 nere	pz	20	20
9.028.302	chiavi cilindri extr snodate	2082 nere	pz	20	20
1.768.428	chiavi cilindri extr snodate	2083 nere	pz	20	20
8.876.041	chiavi cilindri extr snodate	2084 nere	pz	20	20
3.184.028	chiavi cilindri extr snodate	2085 nere	pz	20	20
1.027.037	chiavi cilindri extr snodate	2086 nere	pz	20	20
6.837.426	chiavi cilindri extr snodate	2087 nere	pz	20	20
5.328.772	chiavi cilindri extr snodate	2088 nere	pz	20	20
1.557.503	chiavi cilindri extr snodate	2089 nere	pz	20	20
6.941.192	chiavi cilindri extr snodate	2090 nere	pz	20	20

Chiave di estrazione per lo smontaggio dei cilindri e dei pomoli estraibilie Extr.

GALIMBERTI FERRAMENTA
www .galimbertiferramenta.com

21080030

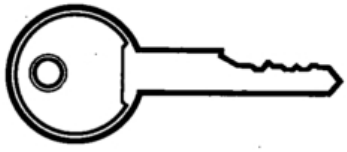

codice	descrizione			u.m.	imb.	m.o.
2.343.983	chiavi cilindri extr	x smontaggio	universale	pz	10	1

Chiave maestra Mk1 utilizzabile per l'apertura di tutte le serrature Extr con cilindro standard serie Mk1.

21080040

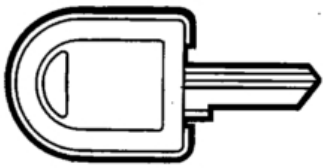

codice	descrizione			u.m.	imb.	m.o.
6.974.398	chiavi cilindri extr	master key mk1		pz	10	1

Corpo serratura con catenaccio diritto a movimento verticale.
Cartella in nylon con trattamento galvanico.
Rotazione chiave 180° con doppia uscita (aperto/chiuso).

Il cilindro (o il pomolo) cifrati devono essere ordinati a parte.

GALIMBERTI FERRAMENTA
www .galimbertiferramenta.com

21080060



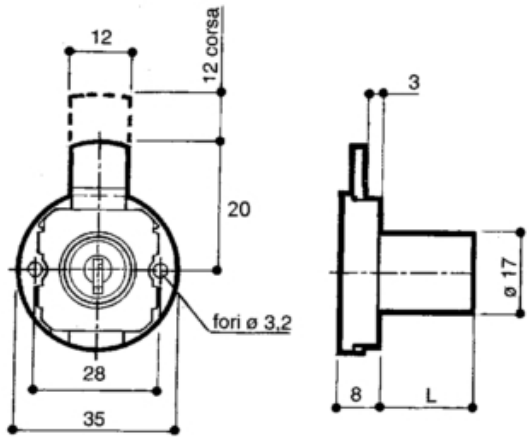

codice	descrizione			u.m.	imb.	m.o.
6.876.999	serrature extr 910	mm. 21 nich.	solo corpo s/cilindro	pz	10	1
3.537.619	serrature extr 910	mm. 26 nich.	solo corpo s/cilindro	pz	10	1
8.429.452	serrature extr 910	mm. 31 nich.	solo corpo s/cilindro	pz	10	1

Corpo serratura con catenaccio a doppia piega con movimento verticale.
Cartella in nylon con trattamento galvanico.
Rotazione chiave 180° con doppia uscita (aperto/chiuso).

Il cilindro (o il pomolo) cifrati devono essere ordinati a parte.

21080065

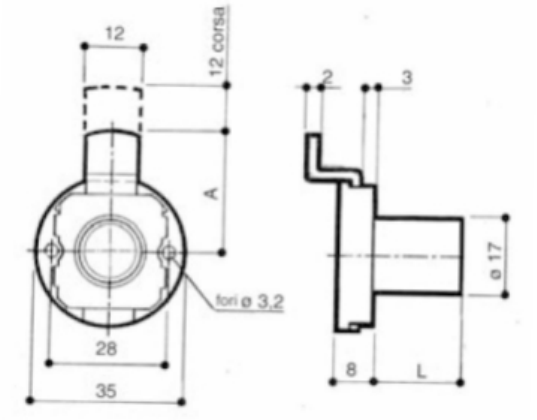

codice	descrizione			u.m.	imb.	m.o.
3.789.643	serrature extr 930	mm. 21 vert.nich	solo corpo s/cilindro	pz	10	1

Corpo serratura con catenaccio diritto a movimento orizzontale.
Cartella in nylon con trattamento galvanico.
Rotazione chiave 180° con doppia uscita (aperto/chiuso).

Il cilindro (o il pomolo) cifrati devono essere ordinati a parte.

GALIMBERTI FERRAMENTA
www .galimbertiferramenta.com

21080070



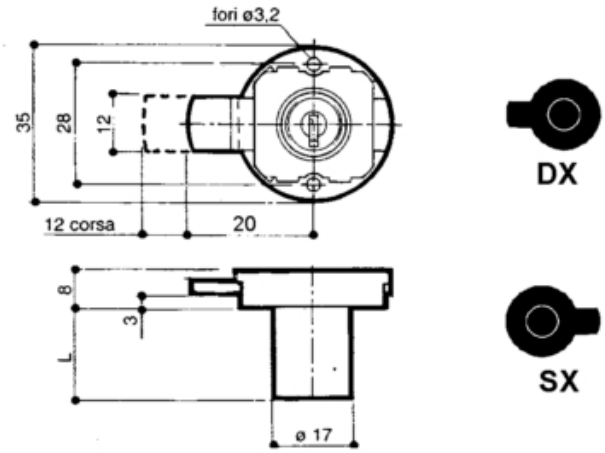

codice	descrizione			u.m.	imb.	m.o.
1.992.410	serrature extr 915	mm. 21 dx nich.	solo corpo s/cilindro	pz	10	1
2.289.489	serrature extr 915	mm. 26 dx nich.	solo corpo s/cilindro	pz	10	1
3.186.084	serrature extr 915	mm. 21 sx nich.	solo corpo s/cilindro	pz	10	1
6.401.955	serrature extr 915	mm. 26 sx nich.	solo corpo s/cilindro	pz	10	1

Corpo serratura con catenaccio con doppia piega a movimento a rotazione.
Interamente realizzata in metallo.
Rotazione chiave 180° con doppia uscita (aperto/chiuso).

Il cilindro (o il pomolo) cifrati devono essere ordinati a parte.

21080075



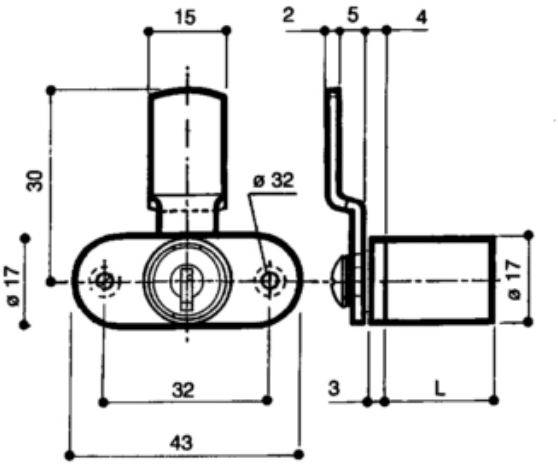

codice	descrizione			u.m.	imb.	m.o.
3.245.613	serrature extr 980	mm. 21 dx nich.	solo corpo s/cilindro	pz	10	1

Corpo serratura ad aste rotanti con catenaccio laterale.
Cartella stretta realizzata in metallo.
Rotazione chiave 180° con doppia uscita (aperto/chiuso).
Ad ogni serratura è necessario abbinare:
- il set accessori (che comprende i cavallotti guida aste ed i ganci con i relativi pioli scentarti),
- le aste tonde (nella lunghezza adatta).

Il cilindro (o il pomolo) cifrati devono essere ordinati a parte.

GALIMBERTI FERRAMENTA
www .galimbertiferramenta.com

21080080

Aste rotanti

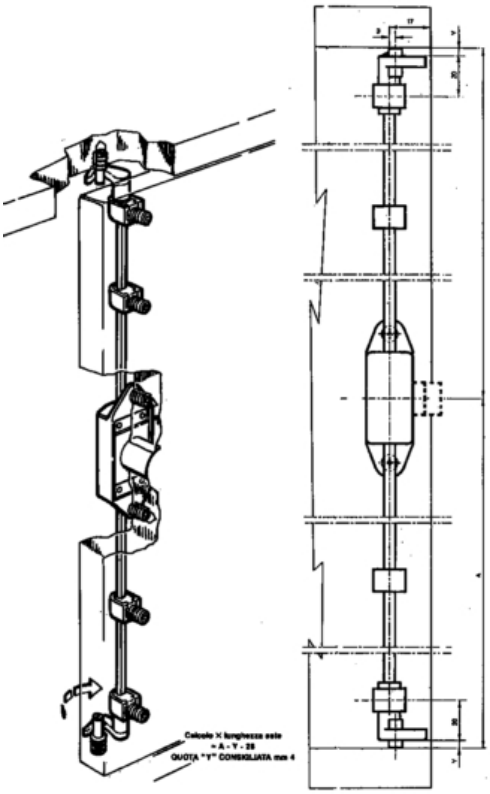



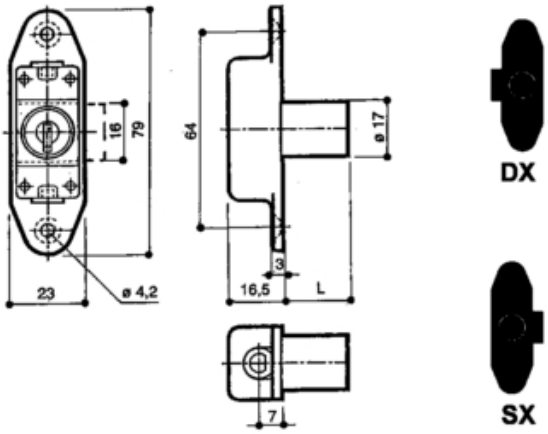

codice	descrizione			u.m.	imb.	m.o.
1.528.220	accessori aste rotanti extr	nich.	da avvitare	cf	50	1
5.201.105	aste tonde fe mm. 6 x 5	cm. 200 nich.		pz	25	1
9.326.705	serrature extr 923 aste rotant	mm. 21 dx nich.	solo corpo s/cilindro	pz	10	1
9.317.826	serrature extr 923 aste rotant	mm. 26 dx nich.	solo corpo s/cilindro	pz	10	1
3.928.158	serrature extr 923 aste rotant	mm. 31 dx nich.	solo corpo s/cilindro	pz	10	1
4.154.679	serrature extr 923 aste rotant	mm. 21 sx nich.	solo corpo s/cilindro	pz	10	1
8.811.615	serrature extr 923 aste rotant	mm. 26 sx nich.	solo corpo s/cilindro	pz	10	1
1.549.652	serrature extr 923 aste rotant	mm. 31 sx nich.	solo corpo s/cilindro	pz	10	1

Corpo serratura ad aste rotanti con catenaccio laterale.
Cartella realizzata materiale plastico rivestito in metallo.
Rotazione chiave 180° con doppia uscita (aperto/chiuso).
Ad ogni serratura è necessario abbinare:
- il set accessori (che comprende i cavallotti guida aste ed i ganci con i relativi pioli scentarti),
- le aste tonde (nella lunghezza adatta).

Il cilindro (o il pomolo) cifrati devono essere ordinati a parte.

GALIMBERTI FERRAMENTA
www .galimbertiferramenta.com

21080085

Aste rotanti

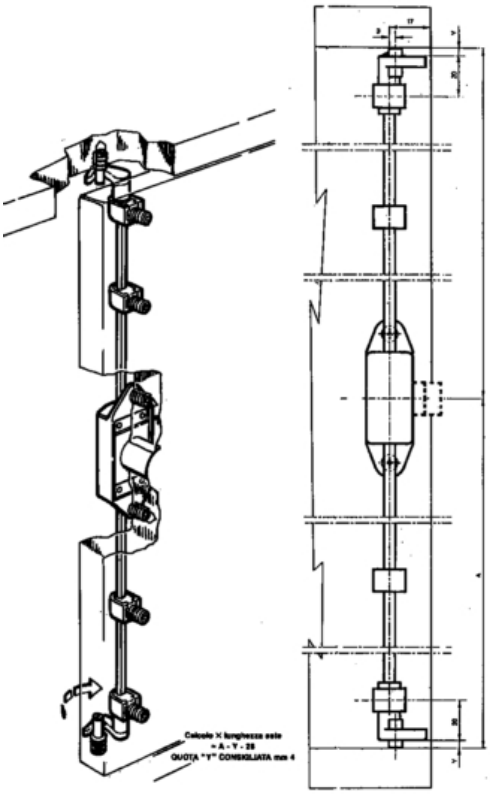



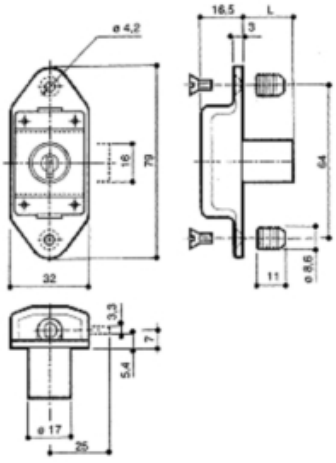





codice	descrizione			u.m.	imb.	m.o.
1.528.220	accessori aste rotanti extr	nich.	da avvitare	cf	50	1
5.201.105	aste tonde fe mm. 6 x 5	cm. 200 nich.		pz	25	1
3.820.902	serrature extr 927 aste rotant	mm. 21 dx nich.	solo corpo s/cilindro	pz	20	1

Corpo serratura ad aste con movimento verticale.
Cartella realizzata materiale plastico.
Rotazione chiave 180° con doppia uscita (aperto/chiuso).
Ad ogni serratura è necessario abbinare:
-i cavallotti guidaaste;
- le aste piatte (nella lunghezza adatta).

Il cilindro (o il pomolo) cifrati devono essere ordinati a parte.

GALIMBERTI FERRAMENTA
www .galimbertiferramenta.com

21080087

Aste con movimento verticale



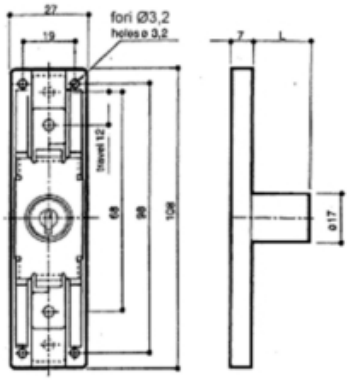

codice	descrizione			u.m.	imb.	m.o.
7.867.583	cavallotti aste piatte pl	12 x 2 nero	mm. 28 x 12 h 7	pz	100	1
7.997.327	serrature extr 925 aste vert.	mm. 21 dx nich.	solo corpo s/cilindro	pz	10	20
3.210.772	serrature extr 925 aste vert.	mm. 26 dx nich.	solo corpo s/cilindro	pz	10	20

Corpo serratura con catenaccio diritto lungo a movimento verticale per la chiusura centralizzata di cassettiere con serratura montata sul fianco.
Cartella in nylon con trattamento galvanico.
Rotazione chiave 180° con doppia uscita (aperto/chiuso).
Ad ogni serratura è necessario abbinare:
- i cavallotti guida asta,
- i pioli (in quantità pari ai cassetti da chiudere).

Il cilindro (o il pomolo) cifrati devono essere ordinati a parte.

GALIMBERTI FERRAMENTA
www .galimbertiferramenta.com

21080090

Chiusure centralizzate laterali

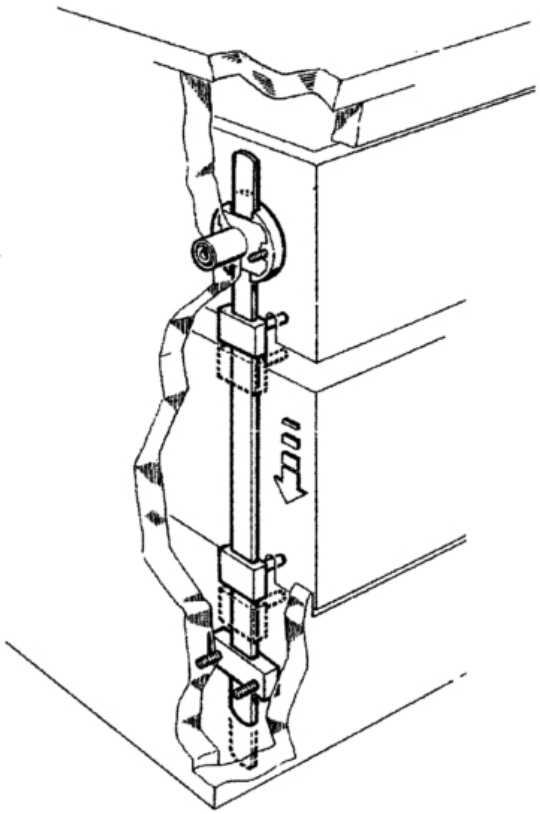



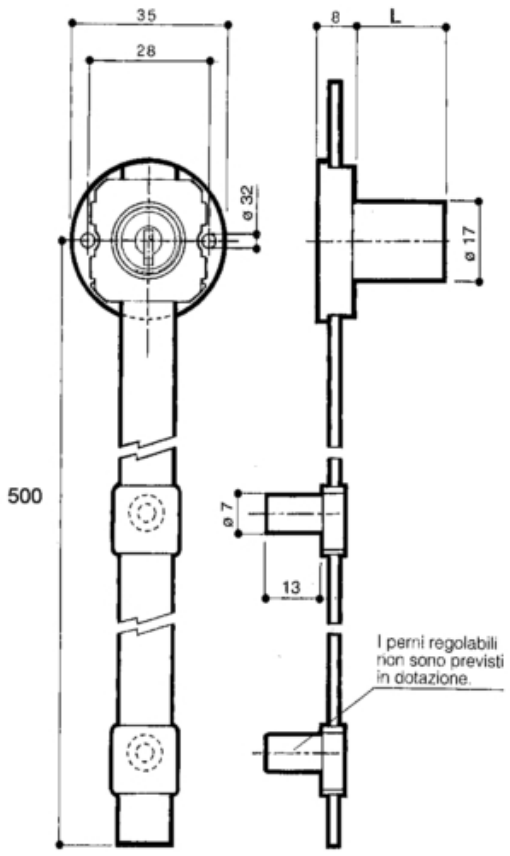

codice	descrizione			u.m.	imb.	m.o.
7.867.583	cavallotti aste piatte pl	12 x 2 nero	mm. 28 x 12 h 7	pz	100	1

GALIMBERTI FERRAMENTA
www .galimbertiferramenta.com

codice	descrizione		u.m.	imb.	m.o.
8.938.824	pioli serrature extr	c/grano	pz	100	1

Corpo serratura con piastrina orizzontale per la chiusura centralizzata di cassettiere con serratura montata sul frontale.
Rotazione chiave 180° con doppia uscita (aperto/chiuso).
Ad ogni serratura è necessario abbinare:
- l'asta piatta con 2 pioli lunghi,
- i cavallotti guida asta,
- i pioli in plastica (in quantità pari ai cassetti da chiudere),
oppure:
- l'asta laminata,
- i pioli fe con rondella per la trasmissione del movimento della serratura all'asta (in genere 2 pioli della lunghezza massima),
- i pioli fe con rondella per il bloccaggio dei cassetti (nella lunghezza idonea e in quantità pari ai cassetti da chiudere),
- i cavallotti guida asta (se si preferisce evitare di incassare l'asta nella spalla del mobile).

Il cilindro (o il pomolo) cifrati devono essere ordinati a parte.

GALIMBERTI FERRAMENTA
www .galimbertiferramenta.com

21080100

Chiusure centralizzate frontali

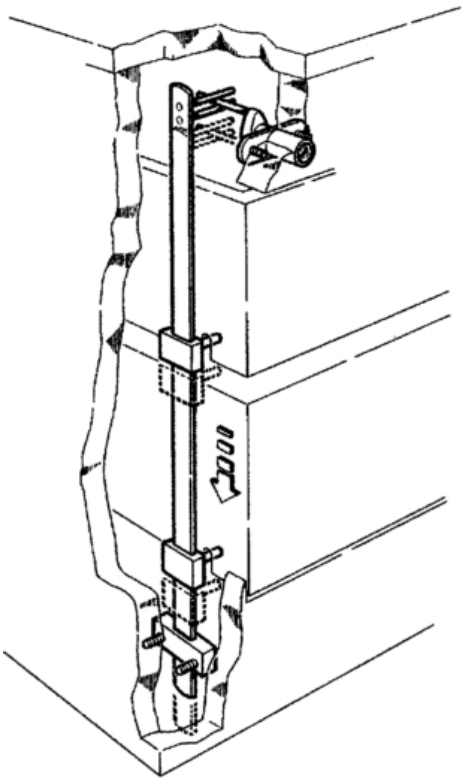



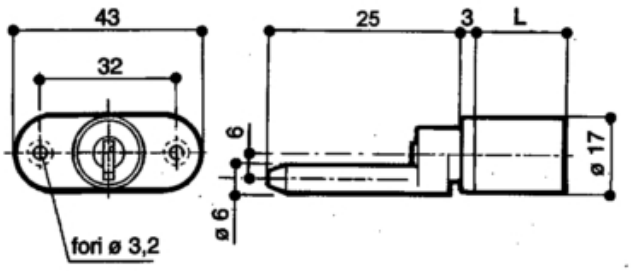

codice	descrizione			u.m.	imb.	m.o.
1.342.345	serrature extr 975 orizzontale	mm. 21 nich.	solo corpo s/cilindro	pz	10	1

Corpo serratura con piastrina verticale per la chiusura centralizzata di cassettiere con serratura montata sul frontale.
Rotazione chiave 180° con doppia uscita (aperto/chiuso).
Ad ogni serratura è necessario abbinare:
- l'asta piatta con 2 pioli lunghi,
- i cavallotti guida asta,
- i pioli in plastica (in quantità pari ai cassetti da chiudere),

oppure:
- l'asta laminata,
- i pioli fe con rondella per la trasmissione del movimento della serratura all'asta (in genere 2 pioli della lunghezza massima),
- i pioli fe con rondella per il bloccaggio dei cassetti (nella lunghezza idonea e in quantità pari ai cassetti da chiudere),
- i cavallotti guida asta (se si preferisce evitare di incassare l'asta nella spalla del mobile).

Il cilindro (o il pomolo) cifrati devono essere ordinati a parte.

GALIMBERTI FERRAMENTA
www .galimbertiferramenta.com

21080110

Chiusure centralizzate frontali



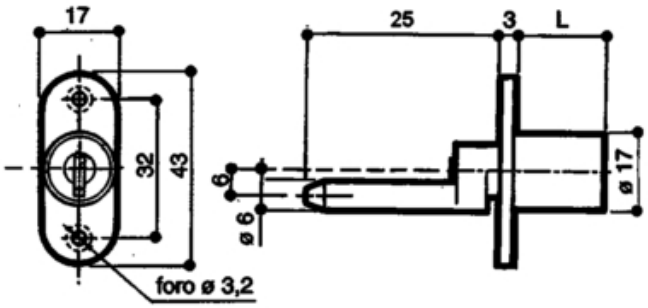

codice	descrizione			u.m.	imb.	m.o.
6.885.946	serrature extr 975 verticale	mm. 21 nich.	solo corpo s/cilindro	pz	10	1

Corpo serratura con mezza piastrina orizzontale per la chiusura centralizzata di cassettiere con serratura montata sul frontale.
Rotazione chiave 180° con doppia uscita (aperto/chiuso).
Ad ogni serratura è necessario abbinare:
- l'asta piatta con 2 pioli lunghi,
- i cavallotti guida asta,
- i pioli in plastica (in quantità pari ai cassetti da chiudere),

oppure:
- l'asta laminata,
- i pioli fe con rondella per la trasmissione del movimento della serratura all'asta (in genere 2 pioli della lunghezza massima),
- i pioli fe con rondella per il bloccaggio dei cassetti (nella lunghezza idonea e in quantità pari ai cassetti da chiudere),
- i cavallotti guida asta (se si preferisce evitare di incassare l'asta nella spalla del mobile).

Il cilindro (o il pomolo) cifrati devono essere ordinati a parte.

21080115

Chiusure centralizzate frontali



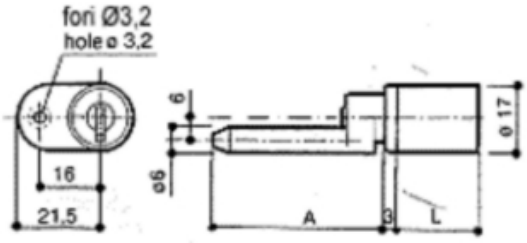

codice	descrizione			u.m.	imb.	m.o.
7.766.954	serrature extr 976 1/2 oriz.sx	mm. 21 nich.	solo corpo s/cilindro	pz	10	1

Aste piatte con pioli lunghi e relativi accessori da abbinare alle serrature Ext 975/976.

GALIMBERTI FERRAMENTA
www .galimbertiferramenta.com

21080120



codice	descrizione			u.m.	imb.	m.o.
1.435.825	aste piatte 2 perni mm. 13x2.5	cm. 50 fe zinc.	x serr. cassettiere	pz	10	1
3.341.308	aste piatte 2 perni mm. 13x2.5	cm. 100 fe zinc.	x serr. cassettiere	pz	10	1
4.191.445	cavallotti aste piatte fe	14 x 3 zincati	mm. 35 x 20 h 6	pz	100	1

Aste laminate e relativi accessori da abbinare alle serrature Ext 975/976.

21080130

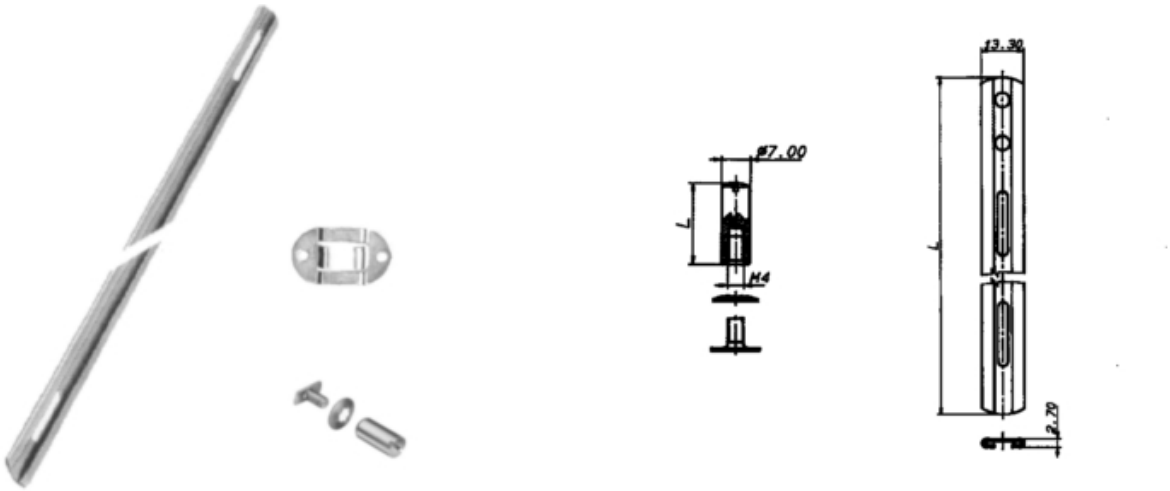

codice	descrizione			u.m.	imb.	m.o.
4.191.445	cavallotti aste piatte fe	14 x 3 zincati	mm. 35 x 20 h 6	pz	100	1
4.314.240	pioli fe c/rondella e vite 839	mm. 10	x aste laminate	pz	100	1*

Corpo serratura con catenaccio a pulsante con gancio utilizzabile per ante scorrevoli
Rotazione chiave 180° con doppia uscita (aperto/chiuso).

Il cilindro (o il pomolo) cifrati devono essere ordinati a parte.

21080140

Ante scorrevoli



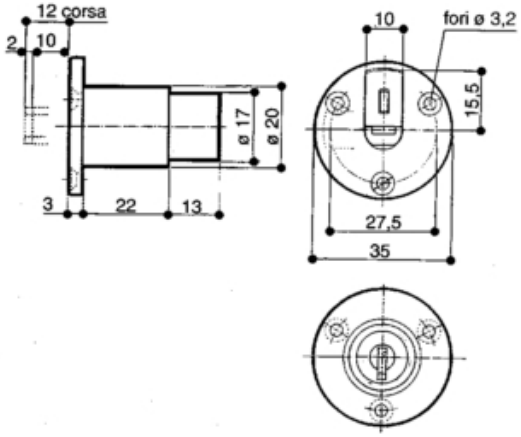

codice	descrizione			u.m.	imb.	m.o.
3.537.329	serrature extr 9178	mm. 21 nich.	solo corpo s/cilindro	pz	10	1

Corpo serratura con catenaccio a pulsante utilizzabile per elementi scorrevoli.
Rotazione chiave 180° con doppia uscita (aperto/chiuso).

Il cilindro (o il pomolo) cifrati devono essere ordinati a parte.

21080150



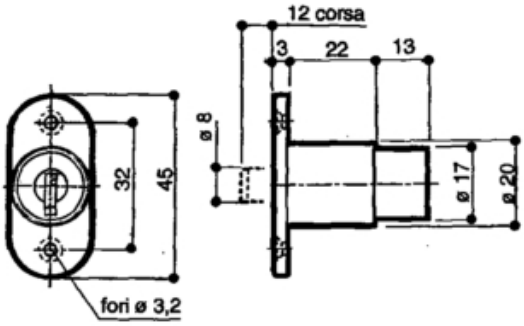

codice	descrizione			u.m.	imb.	m.o.
3.961.650	serrature extr 9124	mm. 21 nich.	solo corpo s/cilindro	pz	10	1

Accessori per l'applicazione della serratura Extr 910 ad ante ad unico battente realizzate in cristallo.

Il corpo serratura ed cilindro cifrato devono essere ordinati a parte.

GALIMBERTI FERRAMENTA
www .galimbertiferramenta.com

21080180

Ante in cristallo



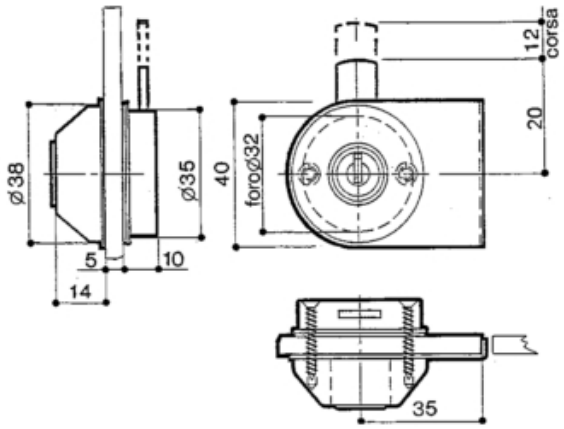

codice	descrizione			u.m.	imb.	m.o.
5.757.695	placche serrature extr	x 1 anta nich.	c/accessori	pz	20	1
6.876.999	serrature extr 910	mm. 21 nich.	solo corpo s/cilindro	pz	10	1

Accessori per l'applicazione della serratura Extr 910 ad ante a doppio battente realizzate in cristallo.

Il corpo serratura ed cilindro cifrato devono essere ordinati a parte.

21080190



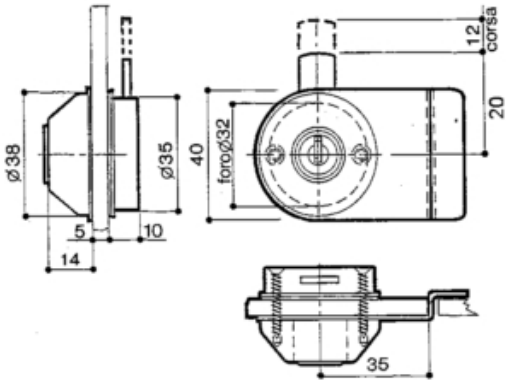

codice	descrizione			u.m.	imb.	m.o.
6.116.873	placche serrature extr	x 2 ante nich.	c/accessori	pz	20	1
6.876.999	serrature extr 910	mm. 21 nich.	solo corpo s/cilindro	pz	10	1

GALIMBERTI FERRAMENTA
www .galimbertiferramenta.com

CHIUDIPORTA A MOLLA

20350020



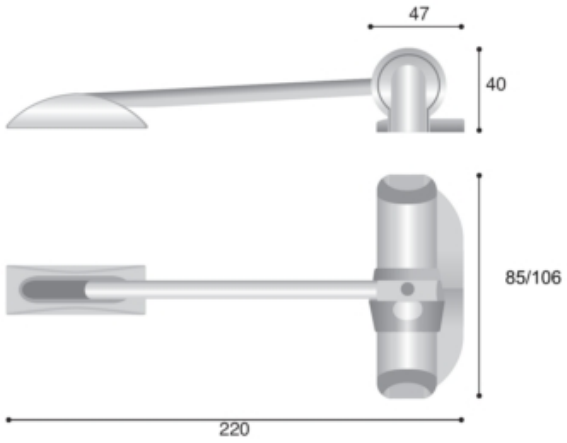

codice	descrizione			u.m.	imb.	m.o.
1.342.611	chiudiporta modern a molla	mm. 85 argento	asta cm.22 forza std	pz	1	1
7.468.056	chiudiporta modern a molla	mm. 106 argento	asta cm.22 forza dop.	pz	1	1

GALIMBERTI FERRAMENTA
www .galimbertiferramenta.com

CHIUDIPORTA PER PORTE SCORREVOLI

Kit chiudiporta a molla applicabile alle porte scorrevoli montate esterno parete.

20350500

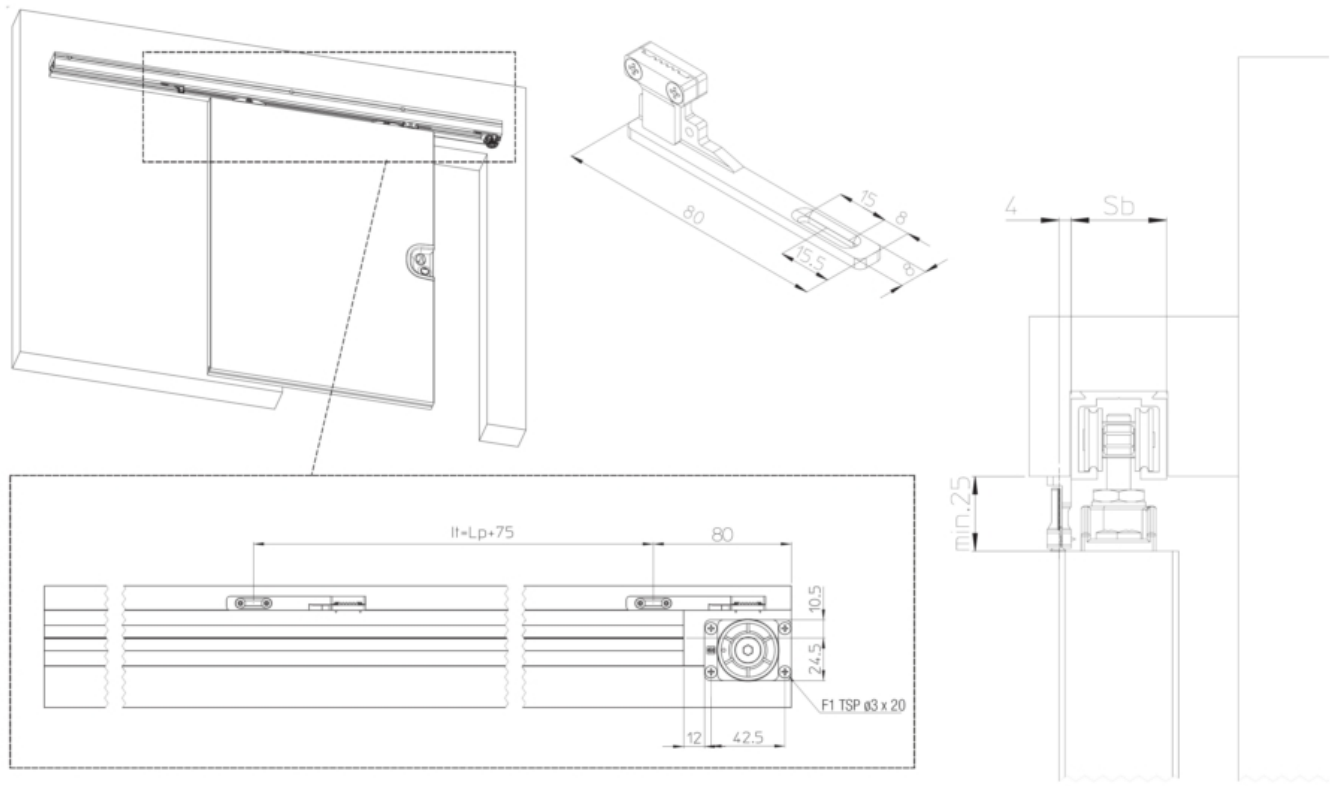

codice	descrizione		u.m.	imb.	m.o.
3.949.153	chiudiporta porte scorrevoli	esterne	pz	1	1

Kit chiudiporta a molla applicabile alle porte scorrevoli montate in cassonetto con controtelaio.

GALIMBERTI FERRAMENTA
www .galimbertiferramenta.com

20350510

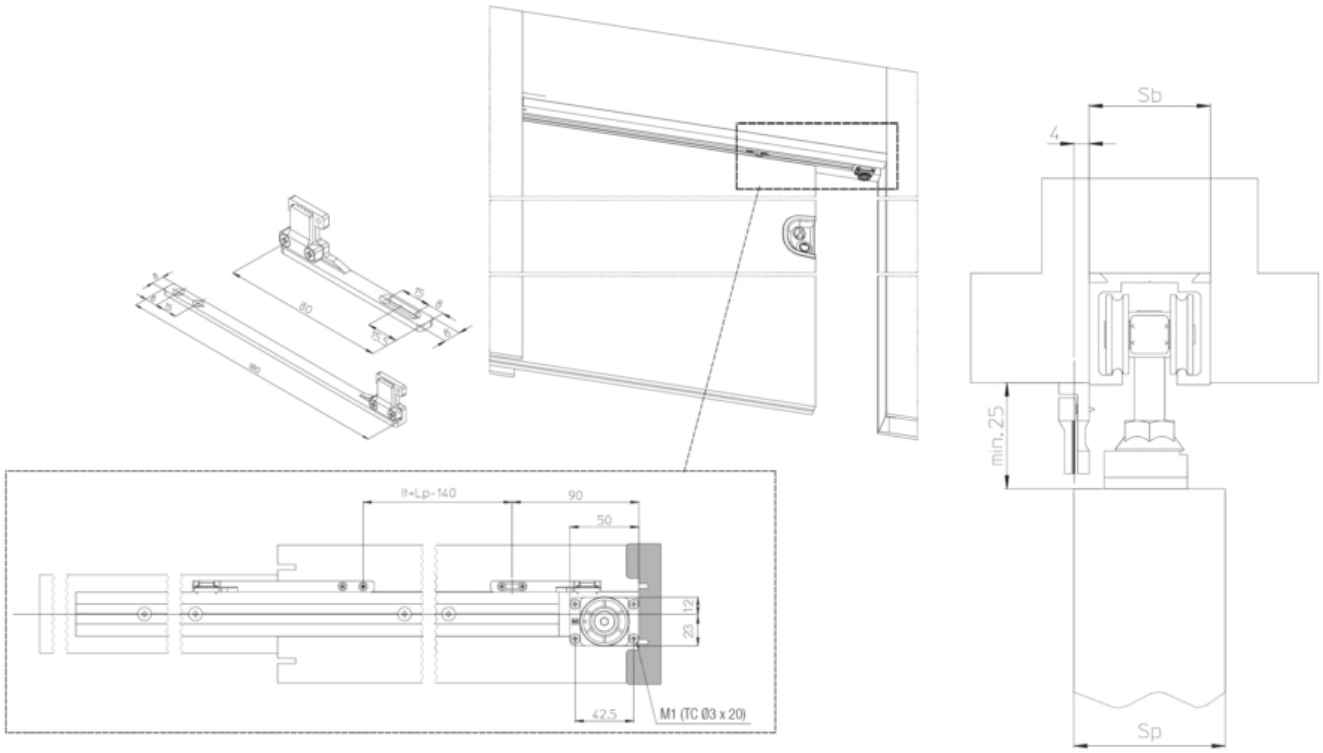

codice	descrizione		u.m.	imb.	m.o.
2.319.285	chiudiporta porte scorrevoli	c/cassonetto	pz	1	1

GALIMBERTI FERRAMENTA
www .galimbertiferramenta.com

CHIUSURE A LEVA

Realizzate in acciaio nichelato.Carico massimo di lavoro: 550 N.Carico massimo di tensione: 1500 N.

20570010



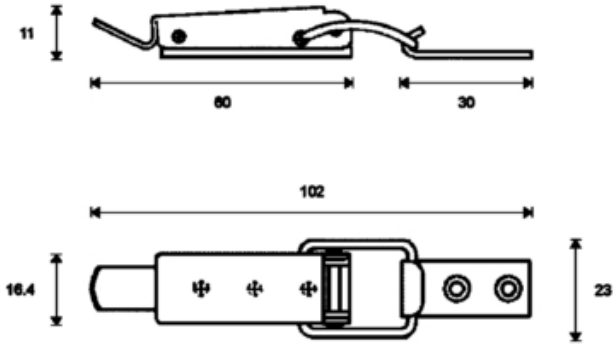

codice	descrizione			u.m.	imb.	m.o.
4.975.243	chiusure a leva	tipo d nich.	c/incontri	pz	150	1

Realizzate in acciaio nichelato.Carico massimo di lavoro: 1000 N.Carico massimo di tensione: 2500 N.

20570020



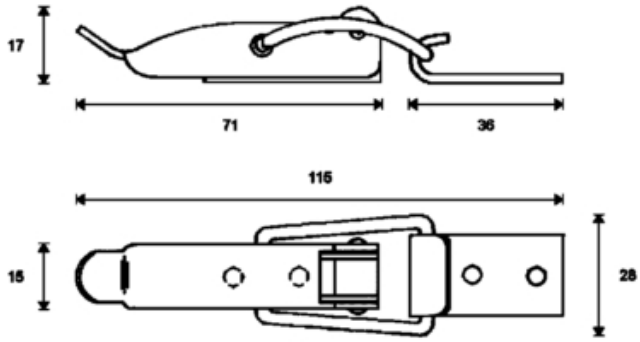

codice	descrizione			u.m.	imb.	m.o.
6.442.040	chiusure a leva	tipo g nich.	c/incontri	pz	50	1

GALIMBERTI FERRAMENTA
www .galimbertiferramenta.com

CRICCHETTI A MOLLA

Cricchetti a molla in acciaio con incontro in materiale plastico.

23870010

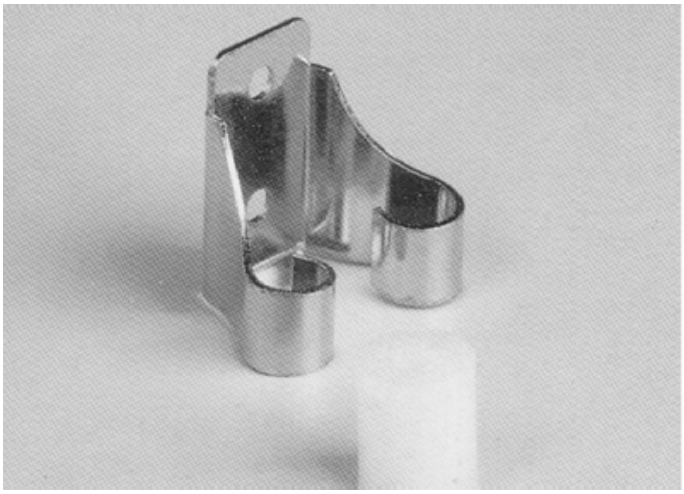

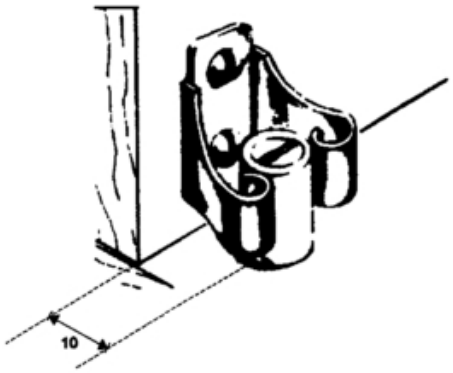

codice	descrizione			u.m.	imb.	m.o.
9.370.241	cricchetti chip a molla	nich.	190	pz	100	1

GALIMBERTI FERRAMENTA
www .galimbertiferramenta.com

CRICCHETTI A PULSANTE

23870020

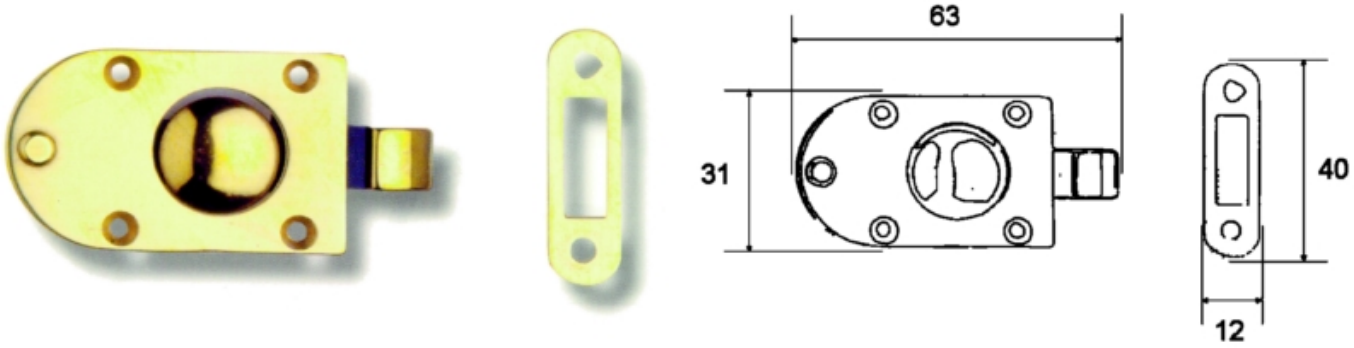

codice	descrizione			u.m.	imb.	m.o.
4.923.329	cricchetti c/pulsante ot	oro lucido	c/contropiastra	pz	50	1

GALIMBERTI FERRAMENTA
www .galimbertiferramenta.com

CRICCHETTI A RULLI

Cricchetto con rullo in gomma.

23980100



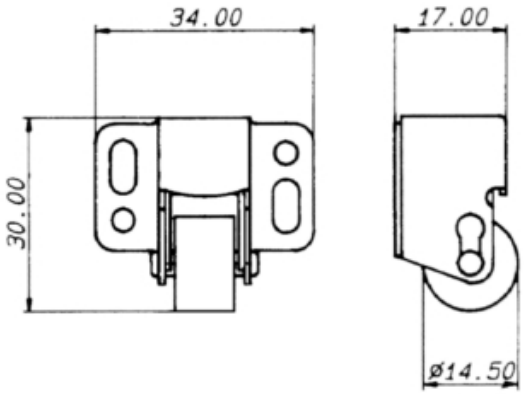

codice	descrizione			u.m.	imb.	m.o.
3.352.069	cricchetti rullo gomma	zinc.	999 c/incontro a	pz	100	1

23980110

codice	descrizione			u.m.	imb.	m.o.
9.160.835	cricchetti 2 rulli	bianco/nich.	195	pz	100	1

GALIMBERTI FERRAMENTA
www .galimbertiferramenta.com

CRICCHETTI A SFERE

Cricchetti a due sfere realizzati in ottone profilato.
Incontro senza punta per applicazione frontale.

24090010

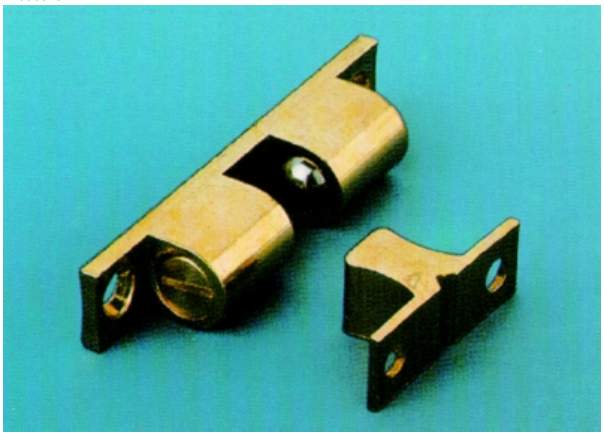

codice	descrizione			u.m.	imb.	m.o.
2.768.892	cricchetti klapo ot frontali	mm. 9 x 49	2 sfere esterni	pz	50	1

Cricchetti a due sfere realizzati in ottone profilato.
Incontro con punta per applicazione laterale.

24090012

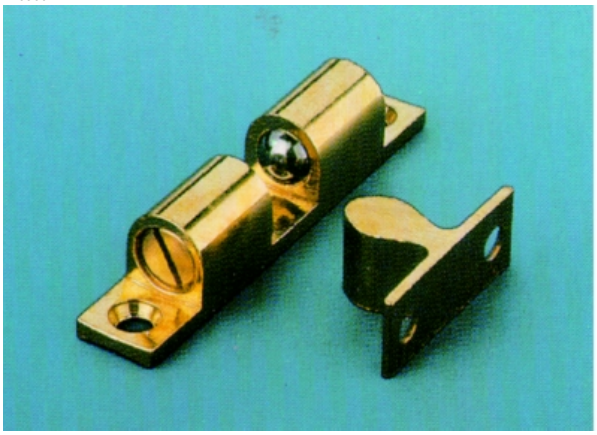

codice	descrizione			u.m.	imb.	m.o.
3.672.143	cricchetti klapo ot laterali	mm. 9 x 49	2 sfere esterni	pz	50	50

Cricchetti con sfera in acciaio e corpo cilindrico in acciao stampato.

GALIMBERTI FERRAMENTA
www .galimbertiferramenta.com

24090030

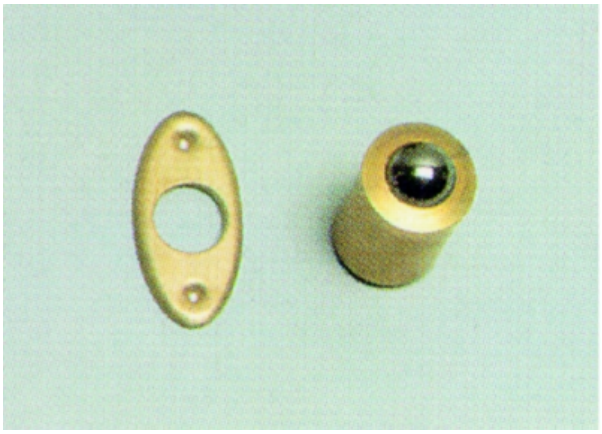

codice	descrizione			u.m.	imb.	m.o.
5.782.789	cricchetti 1 sfera acciaio fe	mm. 9 ott.to		pz	200	1*

Cricchetti con sfera in acciaio e corpo cilindrico in ottone tornito.

24090035

codice	descrizione			u.m.	imb.	m.o.
5.475.025	cricchetti 1 sfera acciaio ot	mm. 11	torniti	pz	100	100
3.406.755	cricchetti 1 sfera acciaio ot	mm. 12.5	torniti	pz	100	100
9.521.117	cricchetti 1 sfera acciaio ot	mm. 14	torniti	pz	100	100

GALIMBERTI FERRAMENTA
www .galimbertiferramenta.com

CRICCHETTI A SPINTA

Si applicano sulla struttura del mobile.Esercitando una leggera pressione sull'anta si libera il meccanismo a molla che permette l'apertura dello sportello.

24200010

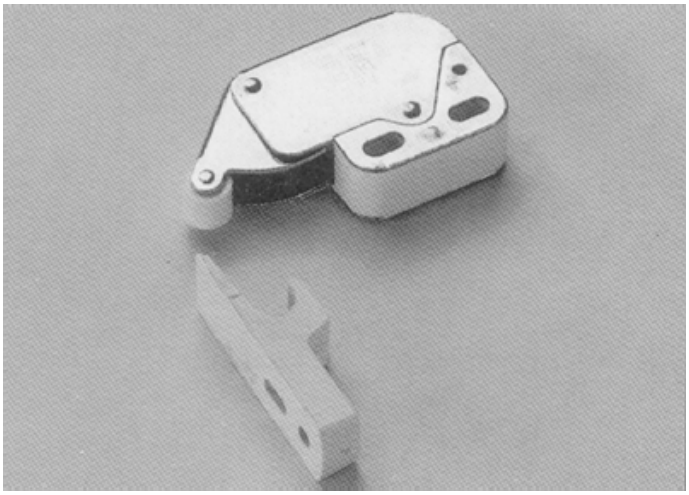

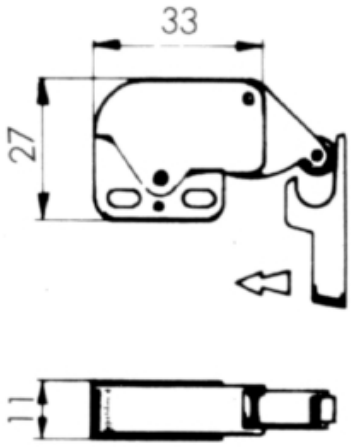

codice	descrizione		u.m.	imb.	m.o.
2.546.162	cricchetti mini latch a spinta	bianco/nich.	pz	50	1
1.150.919	cricchetti mini latch a spinta	marrone/nich.	pz	50	1
3.283.486	cricchetti mini latch a spinta	nero/nich.	pz	50	1
6.047.207	cricchetti mini latch a spinta	nero/zinc.nero	pz	50	50

Cricchetti a spinta idonei per il bloccaggio di antine e cassetti su mezzi in movimento (barche e camper).
Applicabile in qualsiasi posizione.

24200060



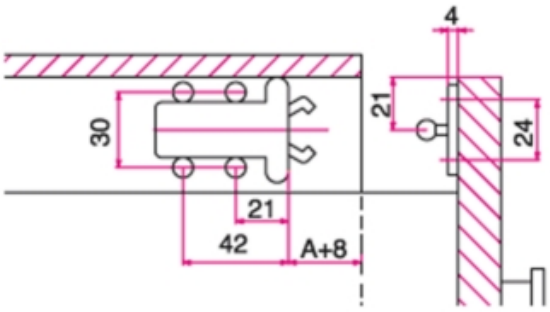

codice	descrizione		u.m.	imb.	m.o.
1.638.615	cricchetti fantan a spinta	bianco	pz	50	1

GALIMBERTI FERRAMENTA
www .galimbertiferramenta.com

VA E VIENI

Cricchetti va e vieni a con catenaccio a molla con rullo.

23980015



codice	descrizione			u.m.	imb.	m.o.
2.768.267	cricchetti va e vieni rullo fe	mm. 100x16 nich.	regolabili c/incontro	pz	12	1

GALIMBERTI FERRAMENTA
www .galimbertiferramenta.com

LUCCHETTI

Lucchetti in ottone satinato con molle in acciaio inossidabile e arco in acciaio temperato, ramato e nichelato.

	a	b	l	diam. arco
mm. 20	20	19	11	3.5
mm. 25	25	26	14.5	4.5
mm. 30	30	28.5	16.8	5
mm. 40	40	33	22	6
mm.50	50	40	32	8
mm. 60	60	47	34.5	10

39050010



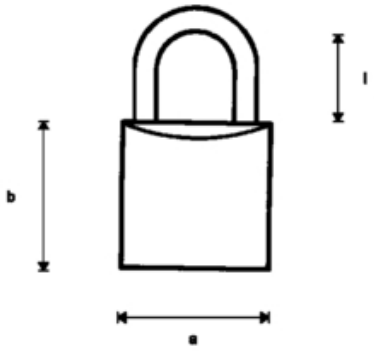

codice	descrizione		u.m.	imb.	m.o.
5.146.086	lucchetti ot arco standard	mm. 20	pz	12	1
6.725.433	lucchetti ot arco standard	mm. 25	pz	6	1
2.211.848	lucchetti ot arco standard	mm. 30	pz	6	1
2.456.898	lucchetti ot arco standard	mm. 40	pz	6	1
6.498.009	lucchetti ot arco standard	mm. 50	pz	6	1
7.429.453	lucchetti ot arco standard	mm. 60	pz	6	1

GALIMBERTI FERRAMENTA
www .galimbertiferramenta.com

ACCESSORI SERRATURE AD ASTE ROTANTI

Perni scentrati con filetto 6ma da utilizzare con serrature ad aste rotanti.

61820052



codice	descrizione			u.m.	imb.	m.o.
3.476.338	perni aggancio scentrati	6ma nich.	d 7.5 x 15 - 6ma x 8	pz	200	1

Perni con piastrina da avvitare da utilizzare con serrature ad aste rotanti.

61820054



codice	descrizione			u.m.	imb.	m.o.
4.142.843	perni aggancio scentrati	c/piastra zinc.	da avvitare	pz	100	1

GALIMBERTI FERRAMENTA
www .galimbertiferramenta.com

CARIGLIONI AD ASTE

Serratura da incassare 1 leva in acciaio.
Funzionamento con rotazione della chiave a 360°.

62920010

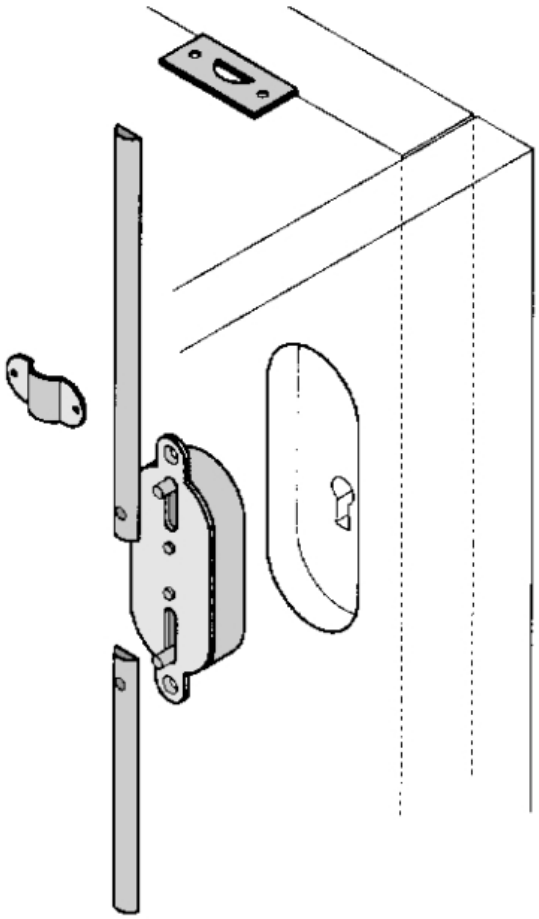

Da incassare



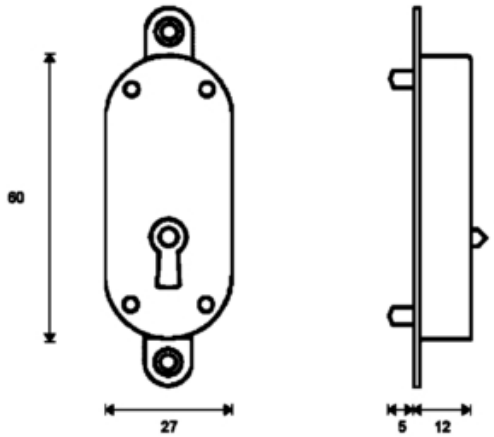

codice	descrizione			u.m.	imb.	m.o.
6.518.035	serrature 102 1 leva	dx c/orecc.	a stringa s/chiave	pz	20	1

Funzionamento con rotazione della chiave a 360°.

GALIMBERTI FERRAMENTA
www .galimbertiferramenta.com

62920012



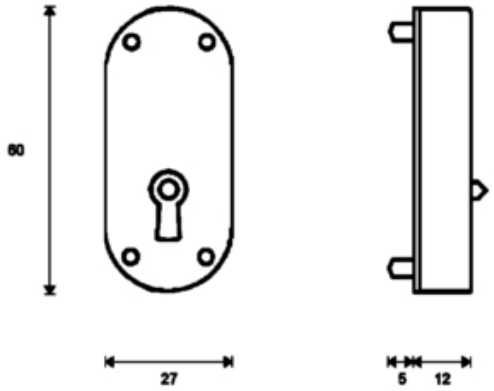

codice	descrizione			u.m.	imb.	m.o.
1.517.088	serrature 100 1 leva	dx	a stringa s/chiave	pz	20	1
9.285.255	serrature 100 1 leva	sx	a stringa s/chiave	pz	20	20

Aste in acciaio per serrature ad aste a movimento verticale.
Forature sulle due teste.

62920020



codice	descrizione			u.m.	imb.	m.o.
8.550.415	aste m.tonde 2 fori mm. 7 x 3	cm. 150 zincate		pz	100	1

Piastrine guida aste per aste mezzetonde.

62920022



codice	descrizione			u.m.	imb.	m.o.
8.749.659	cavallotti aste m.tonde fe	grezzi	x aste cariglioni	pz	500	1

GALIMBERTI FERRAMENTA
www .galimbertiferramenta.com

Pozzeti con rullino per aste mezzetonde.

62920024



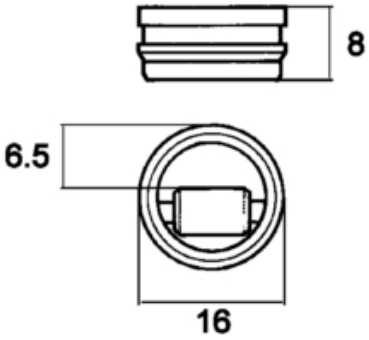

codice	descrizione			u.m.	imb.	m.o.
9.203.617	pozzetti a rullo ot	mm. 16		pz	250	1

GALIMBERTI FERRAMENTA
www .galimbertiferramenta.com

SERRATURE ASTE ROTANTI A LEVA

Serratura ad 1 leva ad aste rotanti con catenaccio laterale.
Cartella realizzata materiale plastico rivestito in metallo.
Rotazione chiave 360° con doppia uscita (aperto/chiuso).
Ad ogni serratura è necessario abbinare:
- il set accessori (che comprende i cavallotti guida aste ed i ganci con i relativi pioli scentarti),
- le aste tonde (nella lunghezza adatta).

61820030



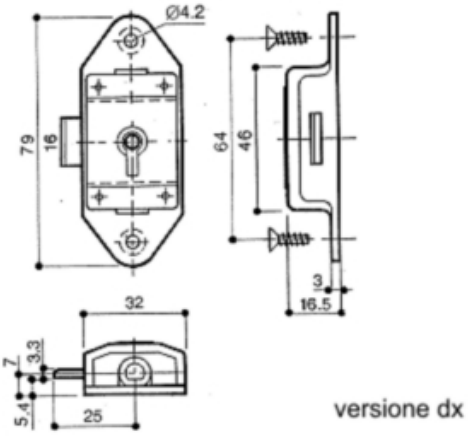

codice	descrizione			u.m.	imb.	m.o.
1.528.220	accessori aste rotanti extr	nich.	da avvitare	cf	50	1
9.360.228	serrature leva 927 aste rotant	dx nich.	1 leva	pz	20	1
2.343.532	serrature leva 927 aste rotant	sx nich.	1 leva	pz	20	1

GALIMBERTI FERRAMENTA
www .galimbertiferramenta.com

SERRATURE EXTR

Corpo serratura ad aste rotanti con catenaccio laterale.
Cartella stretta realizzata in metallo.
Rotazione chiave 180° con doppia uscita (aperto/chiuso).
Ad ogni serratura è necessario abbinare:
- il set accessori (che comprende i cavallotti guida aste ed i ganci con i relativi pioli scentarti),
- le aste tonde (nella lunghezza adatta).

Il cilindro (o il pomolo) cifrati devono essere ordinati a parte.

GALIMBERTI FERRAMENTA
www .galimbertiferramenta.com

21080080

Aste rotanti

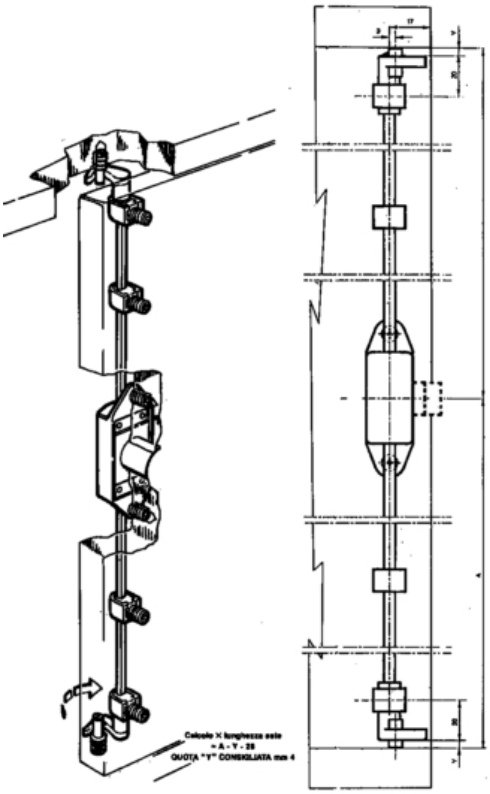



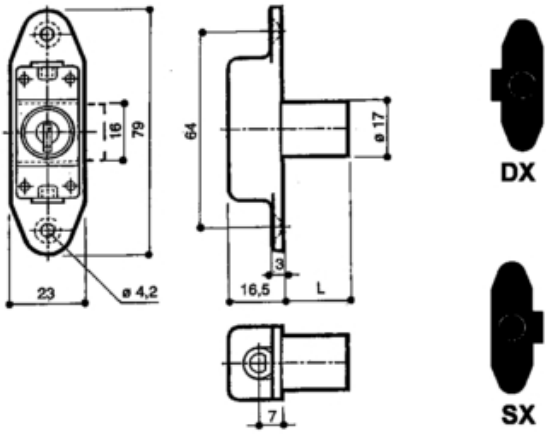

codice	descrizione			u.m.	imb.	m.o.
9.326.705	serrature extr 923 aste rotant	mm. 21 dx nich.	solo corpo s/cilindro	pz	10	1
9.317.826	serrature extr 923 aste rotant	mm. 26 dx nich.	solo corpo s/cilindro	pz	10	1
3.928.158	serrature extr 923 aste rotant	mm. 31 dx nich.	solo corpo s/cilindro	pz	10	1
4.154.679	serrature extr 923 aste rotant	mm. 21 sx nich.	solo corpo s/cilindro	pz	10	1
8.811.615	serrature extr 923 aste rotant	mm. 26 sx nich.	solo corpo s/cilindro	pz	10	1
1.549.652	serrature extr 923 aste rotant	mm. 31 sx nich.	solo corpo s/cilindro	pz	10	1

Corpo serratura ad aste rotanti con catenaccio laterale.
Cartella realizzata materiale plastico rivestito in metallo.
Rotazione chiave 180° con doppia uscita (aperto/chiuso).
Ad ogni serratura è necessario abbinare:
- il set accessori (che comprende i cavallotti guida aste ed i ganci con i relativi pioli scentarti),
- le aste tonde (nella lunghezza adatta).

Il cilindro (o il pomolo) cifrati devono essere ordinati a parte.

GALIMBERTI FERRAMENTA
www .galimbertiferramenta.com

21080085

Aste rotanti

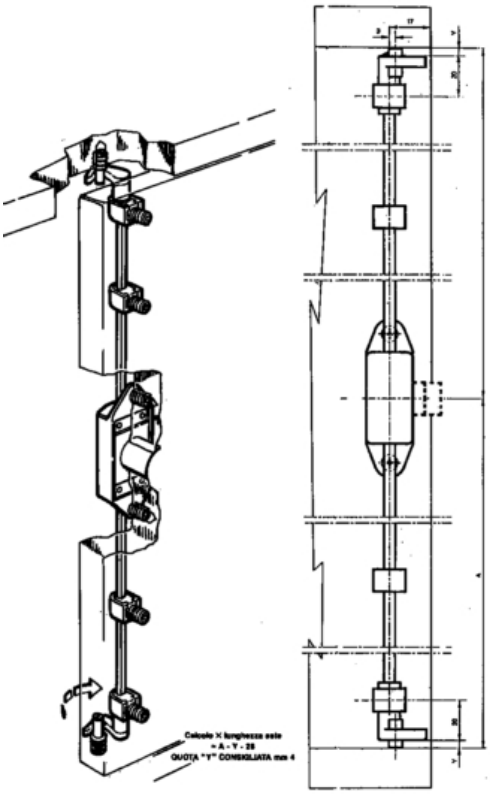



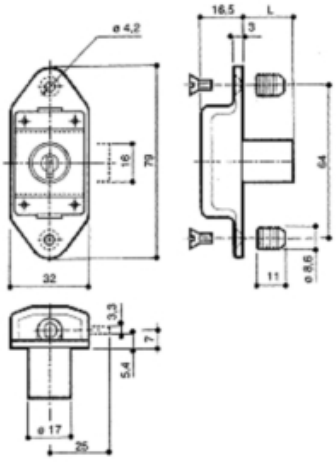





codice	descrizione			u.m.	imb.	m.o.
3.820.902	serrature extr 927 aste rotant	mm. 21 dx nich.	solo corpo s/cilindro	pz	20	1

Corpo serratura ad aste con movimento verticale.
Cartella realizzata materiale plastico.
Rotazione chiave 180° con doppia uscita (aperto/chiuso).
Ad ogni serratura è necessario abbinare:
-i cavallotti guidaaste;
- le aste piatte (nella lunghezza adatta).

Il cilindro (o il pomolo) cifrati devono essere ordinati a parte.

GALIMBERTI FERRAMENTA
www .galimbertiferramenta.com

21080087

Aste con movimento verticale



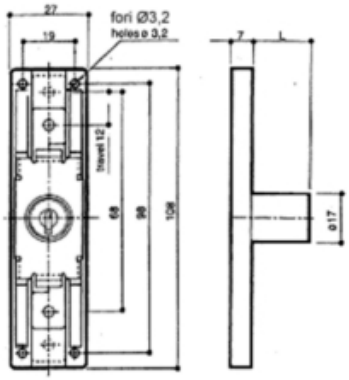

codice	descrizione			u.m.	imb.	m.o.
7.997.327	serrature extr 925 aste vert.	mm. 21 dx nich.	solo corpo s/cilindro	pz	10	20
3.210.772	serrature extr 925 aste vert.	mm. 26 dx nich.	solo corpo s/cilindro	pz	10	20

GALIMBERTI FERRAMENTA
www .galimbertiferramenta.com

SERRATURE ELETTRICHE PER MOBILI

Permettono di godere la sicurezza e la comodità di una chiusura elettrica in qualsiasi tipo di mobile.
Utilizzabili per:
- armadi per atti o documenti,
- armadi per prodotti farmaceutici o chimici,
- cassetti di scrivania,
- vetrine,
- cassette postali e casellari,
- segreti.

Trovano applicazione nell'arredamento per uffici, negozi, laboratori, abitazioni.
Quote di montaggio che rispettano il passo standard 32 mm.
Girando il perno e possibile commutare l'utilizzo con corrente di lavoro o corrente di riposo.

Versione con posizione aperto/chiuso e dispositivo di segnalazione apertura collegabile ad un sistema di allarme.
Per aprire l'antina/cassetto è necessario applicare una trazione.
Alimentazione con corrente continua o alternata a 12/24 Volt.
Girando il perno e possibile commutare l'utilizzo con corrente di lavoro o corrente di riposo.

62760010

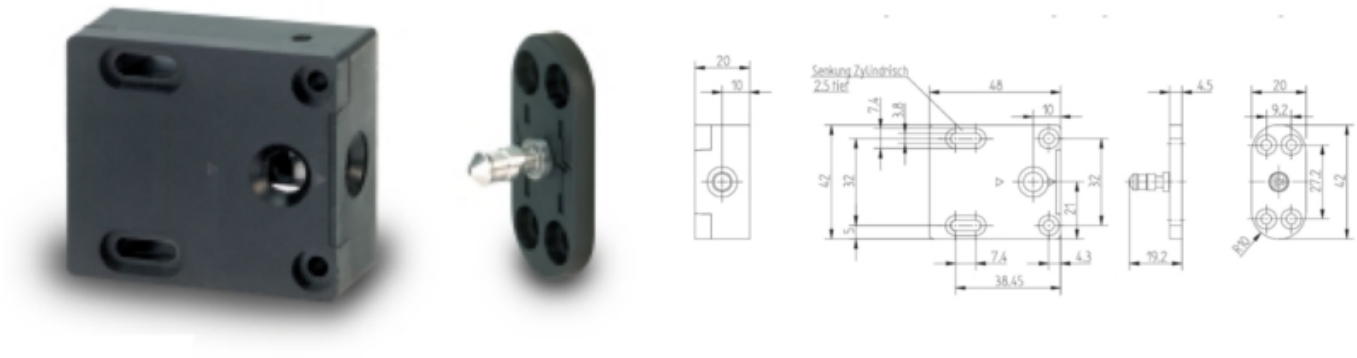

codice	descrizione			u.m.	imb.	m.o.
6.852.627	serrature elettroniche kompact	aperto/chiuso	c/retrosegnalazione	pz	1	1

GALIMBERTI FERRAMENTA
www .galimbertiferramenta.com

ANTIRIBALTAMENTO

Dispositivo di blocco per cassetti che consente l'apertura di un solo cassetto per volta.
Utilizzabile da solo o in abbinamento con serrature a chiusura multipla per cassettiere.

62150310

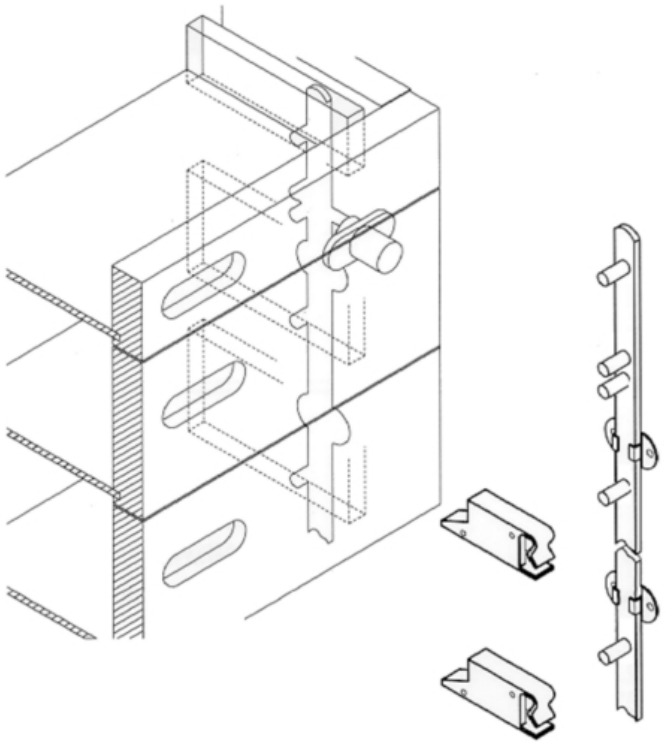

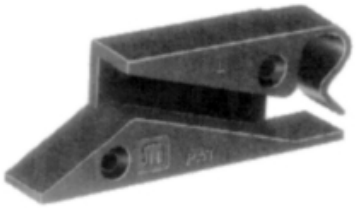

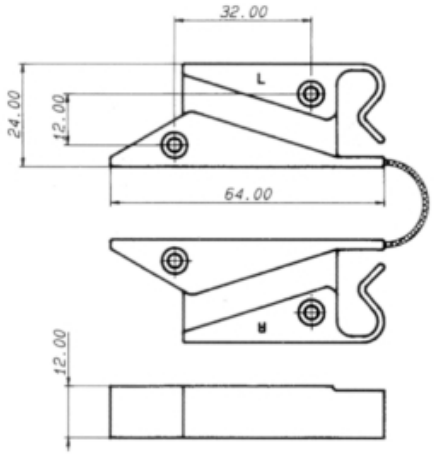

codice	descrizione			u.m.	imb.	m.o.
8.656.049	antiribaltamento 1931 ny	nero	dx + sx x cassettiere	cp	50	1

GALIMBERTI FERRAMENTA
www .galimbertiferramenta.com

62150312



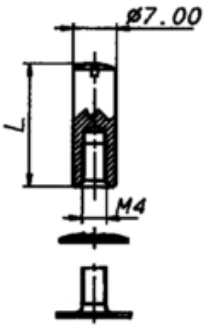

codice	descrizione			u.m.	imb.	m.o.
4.314.240	pioli fe c/rondella e vite 839	mm. 10	x aste laminate	pz	100	1*

62150313



codice	descrizione			u.m.	imb.	m.o.
4.191.445	cavallotti aste piatte fe	14 x 3 zincati	mm. 35 x 20 h 6	pz	100	1

Slitte per dispositivo antiribaltamento applicabili a cassetti realizzati con spondine in acciaio.

62150315

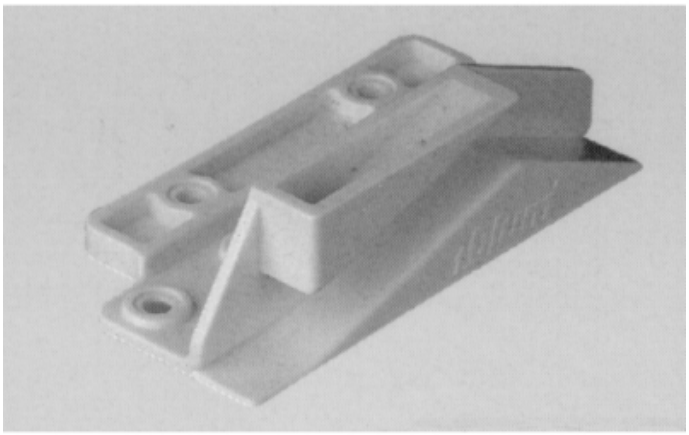

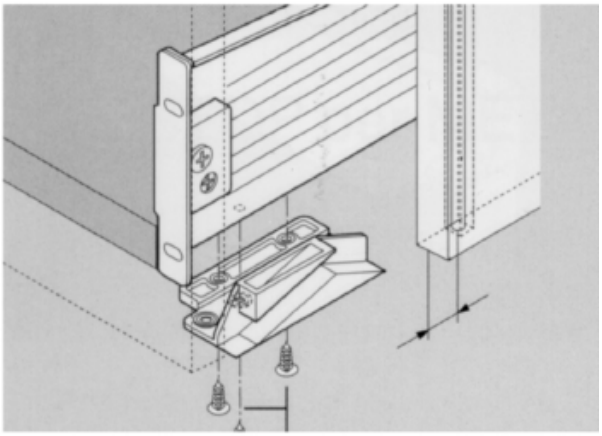

codice	descrizione			u.m.	imb.	m.o.
2.723.525	antiribaltamento spondine	dx cremew.		pz	50	250

Piastrine a molla per il bloccaggio delle aste asntiribaltamento

GALIMBERTI FERRAMENTA
www .galimbertiferramenta.com

62150320

codice	descrizione		u.m.	imb.	m.o.
5.548.217	piastrine bloccaggio aste	mm. 3 nero	pz	200	1

GALIMBERTI FERRAMENTA
www .galimbertiferramenta.com

SERRATURE EXTR

Corpo serratura con piastrina orizzontale per la chiusura centralizzata di cassettiere con serratura montata sul frontale.
Rotazione chiave 180° con doppia uscita (aperto/chiuso).
Ad ogni serratura è necessario abbinare:
- l'asta piatta con 2 pioli lunghi,
- i cavallotti guida asta,
- i pioli in plastica (in quantità pari ai cassetti da chiudere),

oppure:
- l'asta laminata,
- i pioli fe con rondella per la trasmissione del movimento della serratura all'asta (in genere 2 pioli della lunghezza massima),
- i pioli fe con rondella per il bloccaggio dei cassetti (nella lunghezza idonea e in quantità pari ai cassetti da chiudere),
- i cavallotti guida asta (se si preferisce evitare di incassare l'asta nella spalla del mobile).

Il cilindro (o il pomolo) cifrati devono essere ordinati a parte.

GALIMBERTI FERRAMENTA
www .galimbertiferramenta.com

21080100

Chiusure centralizzate frontali

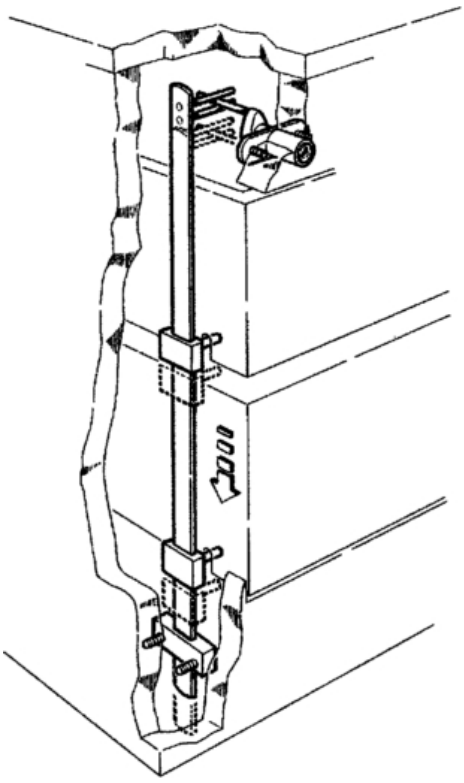



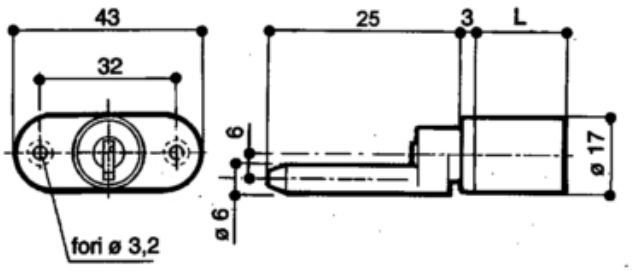

codice	descrizione			u.m.	imb.	m.o.
1.342.345	serrature extr 975 orizzontale	mm. 21 nich.	solo corpo s/cilindro	pz	10	1

Corpo serratura con piastrina verticale per la chiusura centralizzata di cassettiere con serratura montata sul frontale.
Rotazione chiave 180° con doppia uscita (aperto/chiuso).
Ad ogni serratura è necessario abbinare:
- l'asta piatta con 2 pioli lunghi,
- i cavallotti guida asta,
- i pioli in plastica (in quantità pari ai cassetti da chiudere),

oppure:
- l'asta laminata,
- i pioli fe con rondella per la trasmissione del movimento della serratura all'asta (in genere 2 pioli della lunghezza massima),
- i pioli fe con rondella per il bloccaggio dei cassetti (nella lunghezza idonea e in quantità pari ai cassetti da chiudere),
- i cavallotti guida asta (se si preferisce evitare di incassare l'asta nella spalla del mobile).

Il cilindro (o il pomolo) cifrati devono essere ordinati a parte.

GALIMBERTI FERRAMENTA
www .galimbertiferramenta.com

21080110

Chiusure centralizzate frontali



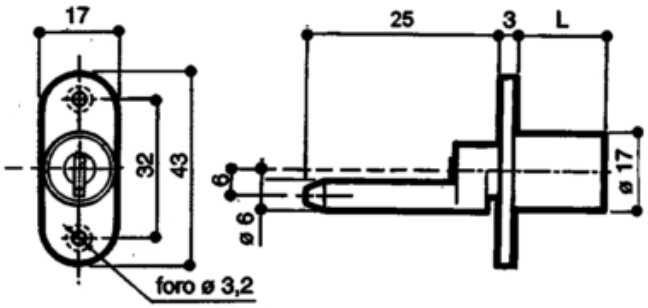

codice	descrizione			u.m.	imb.	m.o.
6.885.946	serrature extr 975 verticale	mm. 21 nich.	solo corpo s/cilindro	pz	10	1

Corpo serratura con mezza piastrina orizzontale per la chiusura centralizzata di cassettiere con serratura montata sul frontale.
Rotazione chiave 180° con doppia uscita (aperto/chiuso).
Ad ogni serratura è necessario abbinare:
- l'asta piatta con 2 pioli lunghi,
- i cavallotti guida asta,
- i pioli in plastica (in quantità pari ai cassetti da chiudere),

oppure:
- l'asta laminata,
- i pioli fe con rondella per la trasmissione del movimento della serratura all'asta (in genere 2 pioli della lunghezza massima),
- i pioli fe con rondella per il bloccaggio dei cassetti (nella lunghezza idonea e in quantità pari ai cassetti da chiudere),
- i cavallotti guida asta (se si preferisce evitare di incassare l'asta nella spalla del mobile).

Il cilindro (o il pomolo) cifrati devono essere ordinati a parte.

21080115

Chiusure centralizzate frontali



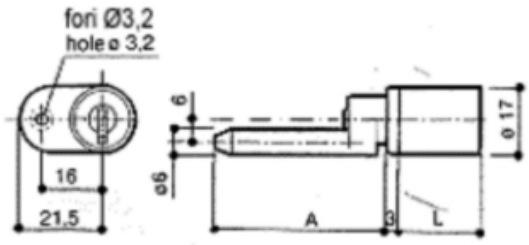

codice	descrizione			u.m.	imb.	m.o.
7.766.954	serrature extr 976 1/2 oriz.sx	mm. 21 nich.	solo corpo s/cilindro	pz	10	1

GALIMBERTI FERRAMENTA
www .galimbertiferramenta.com

SERRATURE FRONTALI A PRESSIONE

Serrature per la chiusura contemporanea di più cassetti ad azionamento frontale con 2 uscite chiave.
Montaggio a pressione con bloccaggio con piastrina elastica.
Scatola in resina.
Specificamente studiate per l'applicazione su cassettiere con struttura metallica.
Per il montaggio richiede la predisposizione di un foro ovale di mm. 29.30 x 13.20.
L'asta ed i pioli di chiusura devono essere ordinati a parte.

62150030

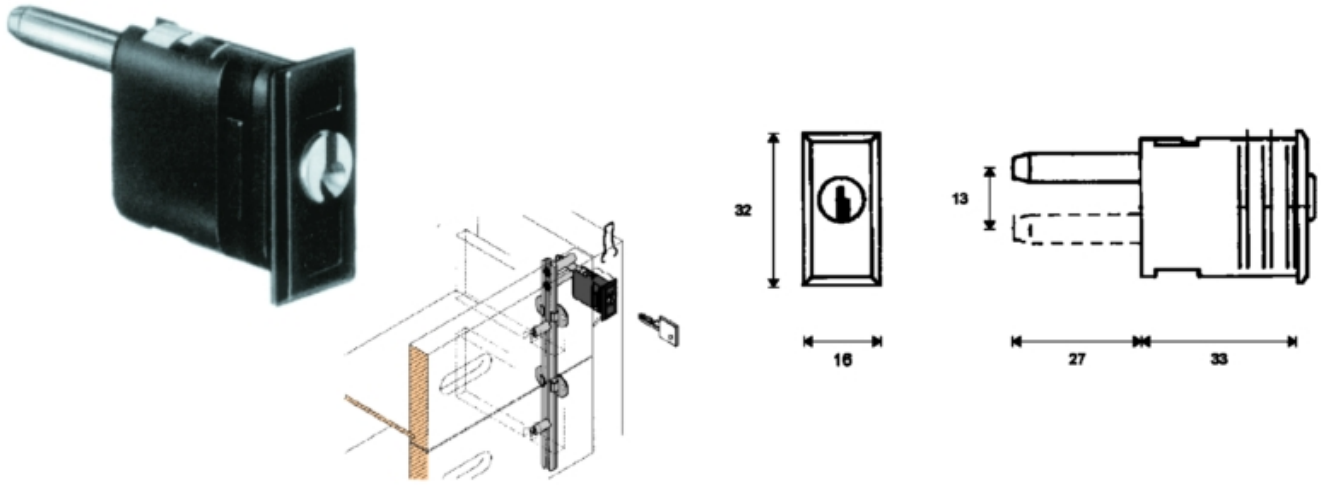

codice	descrizione			u.m.	imb.	m.o.
9.869.561	serrature 00135 kd cilindro	29/13 nich.-nero	verticali cassettiere	pz	20	20

Pioli in acciaio per aste laminate.

62150041



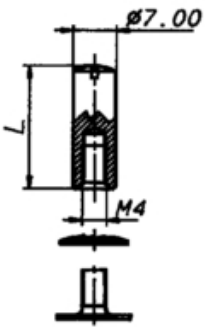

codice	descrizione			u.m.	imb.	m.o.
4.314.240	pioli fe c/rondella e vite 839	mm. 10	x aste laminate	pz	100	1*

Cavallotti guida aste da utilizzare per montaggio esterno delle aste.

GALIMBERTI FERRAMENTA
www .galimbertiferramenta.com

62150042



codice	descrizione			u.m.	imb.	m.o.
4.191.445	cavallotti aste piatte fe	14 x 3 zincati	mm. 35 x 20 h 6	pz	100	1

GALIMBERTI FERRAMENTA
www .galimbertiferramenta.com

SERRATURE FRONTALI DA AVVITARE

Serrature per la chiusura contemporanea di più cassetti.
Cilindro a spine, due uscite chiave.
Interamente realizzate in metallo.
Versione con placchetta posteriore orizzontale.

62150250

Per cassettiere con chiave frontale



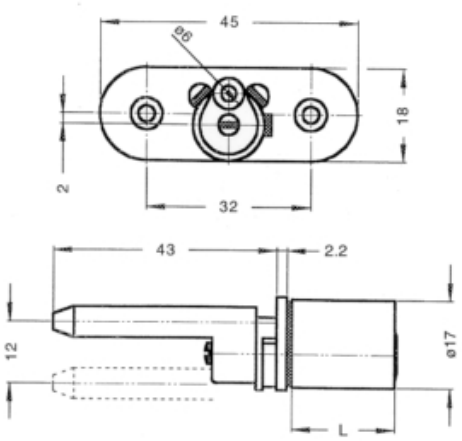

codice	descrizione			u.m.	imb.	m.o.
8.822.710	serrature g 175 ka cil. oriz.	mm 17x20 nich.	orizzont. cassettiere	pz	20	1
7.709.647	serrature g 175 kd cil. oriz.	mm 17x20 nich.	orizzont. cassettiere	pz	20	1

Serrature per la chiusura contemporanea di più cassetti.
Cilindro a spine, due uscite chiave.
Interamente realizzate in metallo.
Versione con placchetta posteriore verticale.

62150255



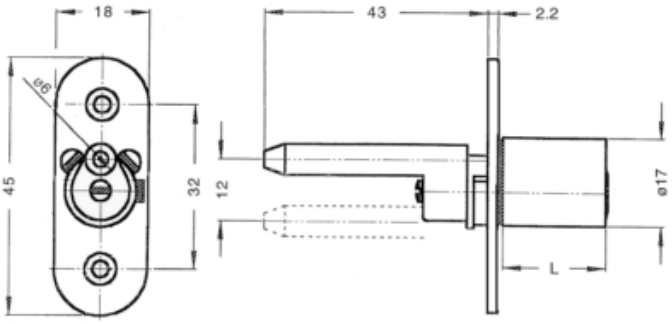

codice	descrizione			u.m.	imb.	m.o.
9.759.589	serrature g 175 kd cil. vert.	mm 17x20 nich.	verticali cassettiere	pz	20	1
7.325.380	serrature g 175 kd cil. vert.	mm 17x25 nich.	verticali cassettiere	pz	20	20

Da utilizzare con serrature a chiusura multipla con chiave frontale.

GALIMBERTI FERRAMENTA
www .galimbertiferramenta.com

62150260



codice	descrizione			u.m.	imb.	m.o.
1.435.825	aste piatte 2 perni mm. 13x2.5	cm. 50 fe zinc.	x serr. cassettiere	pz	10	1
3.341.308	aste piatte 2 perni mm. 13x2.5	cm. 100 fe zinc.	x serr. cassettiere	pz	10	1

Cavallotti guida aste da utilizzare con aste piatte o con aste laminate montate esternamente.

62150261



codice	descrizione			u.m.	imb.	m.o.
4.191.445	cavallotti aste piatte fe	14 x 3 zincati	mm. 35 x 20 h 6	pz	100	1

Pioli in acciaio per aste laminate.

62150264



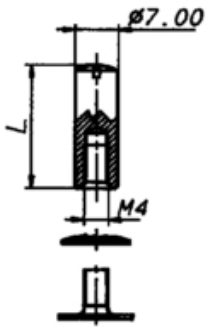

codice	descrizione			u.m.	imb.	m.o.
4.314.240	pioli fe c/rondella e vite 839	mm. 10	x aste laminate	pz	100	1*

GALIMBERTI FERRAMENTA
www .galimbertiferramenta.com

SERRATURE LATERALI

Aste piatte in acciaio per serrature tipo 2S.
I pioli di chiusura e i cavallotti guida aste devono essere ordinati a parte.

62150110



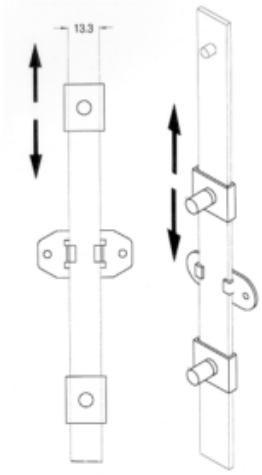

codice	descrizione			u.m.	imb.	m.o.
3.364.437	aste piatte 1 perno mm. 13x2.5	cm. 50 fe zinc.	x serrature 2c	pz	10	1

Cavallotti guida aste per aste piatte.

62150111



codice	descrizione			u.m.	imb.	m.o.
4.191.445	cavallotti aste piatte fe	14 x 3 zincati	mm. 35 x 20 h 6	pz	100	1

GALIMBERTI FERRAMENTA
www .galimbertiferramenta.com

SERRATURE 96

Serrature con cilindro a lamelle da inserire nel profilato portacristalli.

63360010

Per cristalli scorrevoli con profilo in alluminio

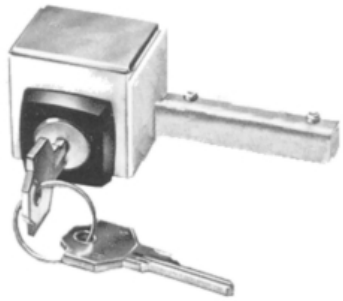

codice	descrizione			u.m.	imb.	m.o.
9.793.798	serrature glass ka cilindro	dx nich.	cristalli scorrevoli	pz	10	1
1.691.764	serrature glass kd cilindro	dx nich.	cristalli scorrevoli	pz	10	1

GALIMBERTI FERRAMENTA
www .galimbertiferramenta.com

SERRATURE A MORSETTO PER CRISTALLI

63250010

codice	descrizione			u.m.	imb.	m.o.
6.274.467	serrature cristalli a morsetto	ka 1 anta arg.	c/pomolo	pz	20	20
4.552.420	serrature cristalli a morsetto	kd 1 anta arg.	c/pomolo	pz	20	20

63250020

codice	descrizione			u.m.	imb.	m.o.
6.690.229	serrature cristalli a morsetto	ka 2 ante arg.	c/pomolo	pz	20	20
9.438.026	serrature cristalli a morsetto	kd 2 ante arg.	c/pomolo	pz	20	20

GALIMBERTI FERRAMENTA
www .galimbertiferramenta.com

SERRATURE A PULSANTE PER CRISTALLI

Serrature in metallo a cilindro con spine con chiusura a pistoncini per cristalli scorrevoli o pannelli molto sottili.
Adatte per spessori da 4 mm. fino ad 8 mm.
Richiedono la predispozione di un foro di diametro mm. 25.
Prodotte in una sola cifratura.
Meccanismo di chiusura ad una uscita chiave.

63360050

Per cristalli scorrevoli



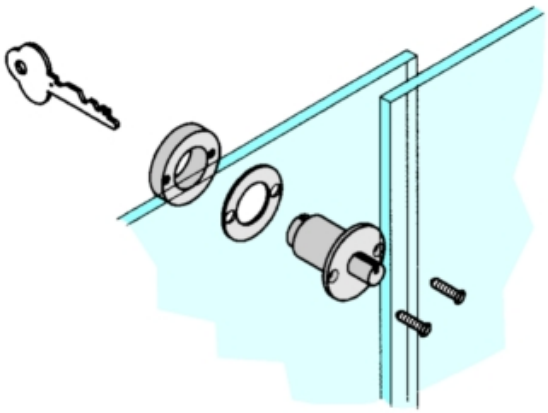

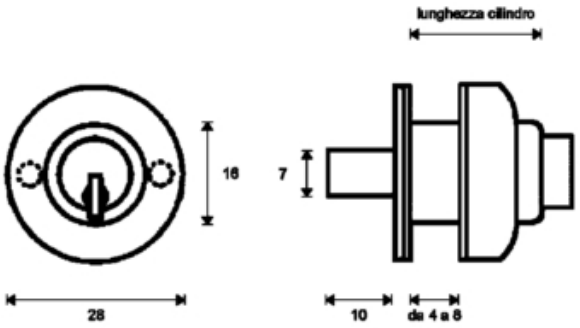

codice	descrizione			u.m.	imb.	m.o.
8.296.870	serrature 1702 cilindro	ottone	x cristalli scorrev.	pz	20	1*

GALIMBERTI FERRAMENTA
www .galimbertiferramenta.com

SERRATURE CON GHIERA FILETTATA

Serrature con cilindro a spine una uscita chiave con catenaccio rotante.
Montaggio con ghiera filettata.
Adatte per antine e cassetti in metallo, legno o cristallo.

Le serrature per cristalli sono forniti completi di:
- doppia guarnizione in gomma,
- doppia rondella;
- ghiera filettata,
- levetta diritta con vite.

L'eventuale placca deve essere ordinata a parte.

Le serrature per legno sono forniti completi di:
- ghiera filettata,
- levetta diritta con vite.

L'eventuale rondella dentata deve essere ordinata a parte.

61250010



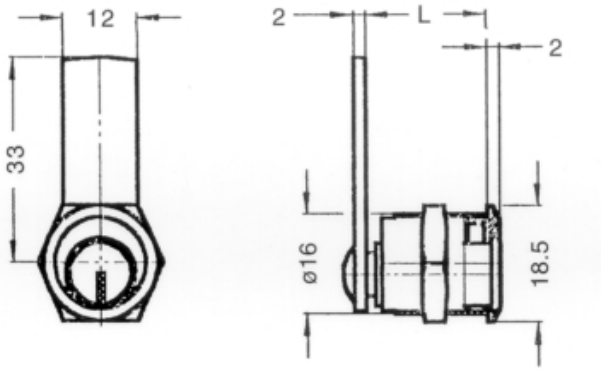

codice	descrizione			u.m.	imb.	m.o.
3.453.896	serrature 216/v kd cilindro	mm. 16 x 20 brz.	x cristalli	pz	20	1*
2.689.210	serrature g 216/l ka cilindro	mm. 16 x 25 nich	x legno/leva mm. 46 int. 39	pz	20	1
1.589.764	serrature g 216/l ka cilindro	mm. 16 x 25 ott.	x legno/leva mm. 46 int. 39	pz	20	20
7.496.516	serrature g 216/v ka cilindro	mm. 16 x 20 nich	x crist./leva mm. 40 int. 33	pz	20	1

Rondelle con punte per l'applicazione delle serrature 216 su ante in legno.
Le punte evitano la rotazione del cilindro nel foro.

61250012



codice	descrizione			u.m.	imb.	m.o.
1.362.237	rondelle c/punte diam. 25	f.16 x 12 zinc.	x serrature 216	pz	200	1*

Placche in metallo per la chiusura di antine in cristallo a battente singolo.
La serratura deve essere ordinata a parte.

GALIMBERTI FERRAMENTA
www .galimbertiferramenta.com

61250014

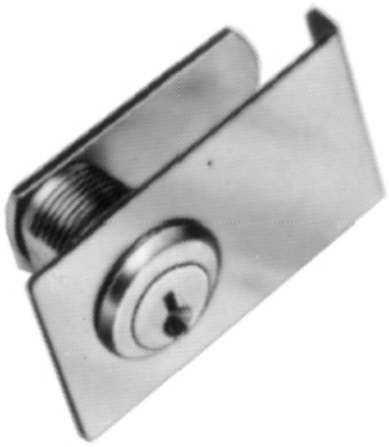

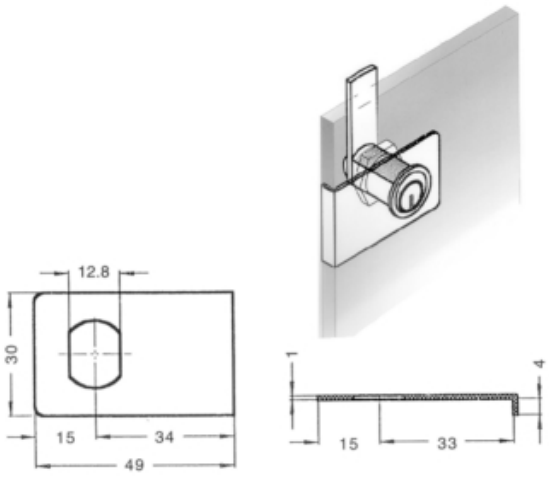

codice	descrizione		u.m.	imb.	m.o.
6.653.002	placche serrature cristalli	x 1 anta bronzat	pz	50	1*

GALIMBERTI FERRAMENTA
www .galimbertiferramenta.com

SERRATURE CON POMOLO PER CRISTALLI

Serrature con pomolo per cristalli.
Catenaccio cilindrico.
Richiedono la foratura del vetro.

61250050

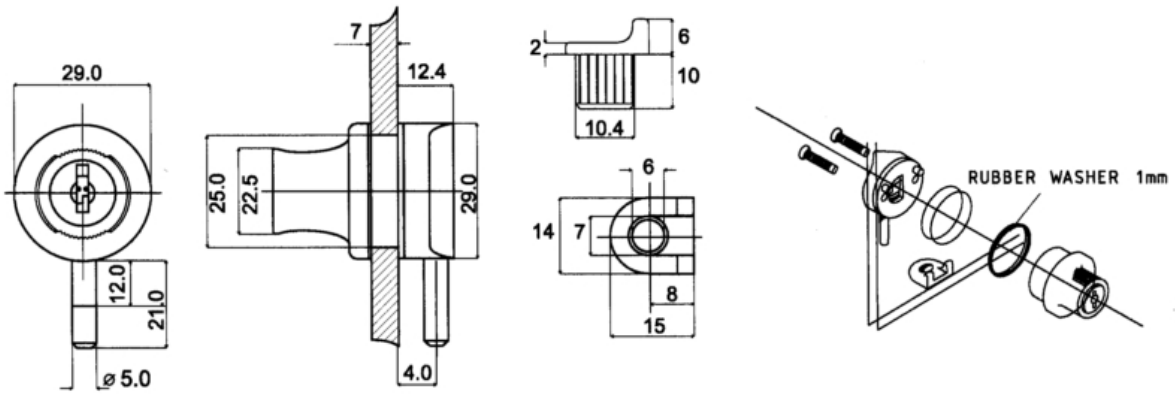



codice	descrizione			u.m.	imb.	m.o.
3.780.565	serrature kristal ka cilindro	c/pomolo cromo l	foro mm.25 vetro mm. 4-6	pz	20	1
2.805.382	serrature kristal kd cilindro	c/pomolo cromo l	foro mm.25 vetro mm. 4-6	pz	20	1

GALIMBERTI FERRAMENTA
www .galimbertiferramenta.com

CONTROBORDI

93190210



codice	descrizione			u.m.	imb.	m.o.
8.868.909	controbordi fe b.t.	68 x 12 ottonati	x serrature x mobili	pz	50	1

GALIMBERTI FERRAMENTA
www .galimbertiferramenta.com

CRICCHETTI BATTUTA ANTE

Cricchetto automatico per bloccarea le ante doppie senza utilizzare profilo di battuta o catenaccio.
L'elemento a gancio è da montare sul battente sinistro, che va chiuso per primo.
Chiudendo l'altro battente il cuneo blocca automaticamente l'altra anta.
Per il bloccaggio a chiave occorre applicare una serratura sul battente destro.

03190010



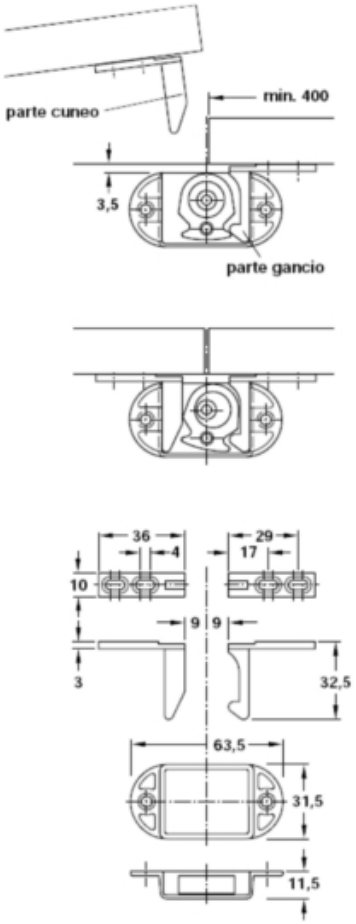

codice	descrizione			u.m.	imb.	m.o.
1.281.842	cricchetti battuta ante	nichelate	blocca ante doppie	pz	20	20

GALIMBERTI FERRAMENTA
www .galimbertiferramenta.com

FERMANTINE

Realizzati in acciaio.
Utili per il bloccaggio delle antine, come incontri per le serrature e come incontri per i pioli di chiusura multipla delle cassettiere.

93190010



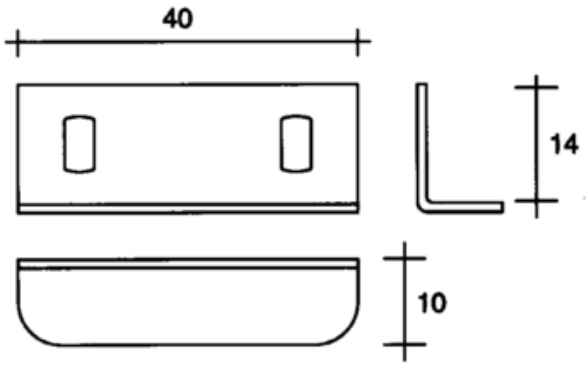

codice	descrizione		u.m.	imb.	m.o.
2.519.425	fermantine ad angolo	nichelate	pz	200	1
8.490.254	fermantine ad angolo	mm. 40 ott.to	pz	200	1*

Fermantine in materiale plastico con due chiodi di fissaggio.

93190050



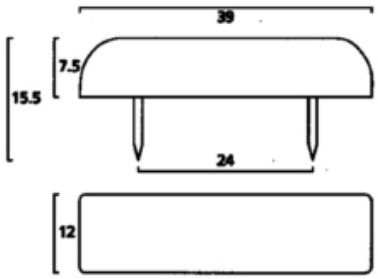

codice	descrizione			u.m.	imb.	m.o.
5.924.523	fermantine pratik 2 chiodi	bianco	mm. 40 x 10 h 8	pz	500	1
3.780.206	fermantine pratik 2 chiodi	noce	mm. 40 x 10 h 8	pz	500	500

GALIMBERTI FERRAMENTA
www .galimbertiferramenta.com

GHIERE

93190100



codice	descrizione		u.m.	imb.	m.o.
3.834.848	ghiere serrature	mm. 17 brun.	pz	100	1*
4.187.608	ghiere serrature	mm. 17 nich.	pz	100	1*
4.642.817	ghiere serrature	mm. 17 ott.te	pz	100	1*

GALIMBERTI FERRAMENTA
www .galimbertiferramenta.com

MAGNETIC LOCK

Serratura invisibile azionabile utilizzando l'apposita chiave magnetica.
Protegge da occhi indiscreti documenti e oggetti personali in ufficio come in casa e permette di proteggere i bambini dai pericoli di cucina, bagno e casa.
La serratura è studiata per essere applicata su antine e cassetti di spessore tra 16 e 29 mm.
Nel caso di cassetti con frontale più ampio è disponibile una speciale prolunga.
Per aprire posizionare la chiave magnetica sulla parte esterna del cassetto o dell'antina, nell'area dove la serratura è stata installata.
Le normali calamite non funzionano: funziona solo la chiave magnetica in dotazione.
La protezione può essere disattivata quando non necessaria: basta premere manualmente lo scrocco e spostare la levetta rossa (con l'avvertenza di non forzare la levetta stessa) per lasciare la serratura in posizione di aperto per tutto il tempo necessario.

62040010





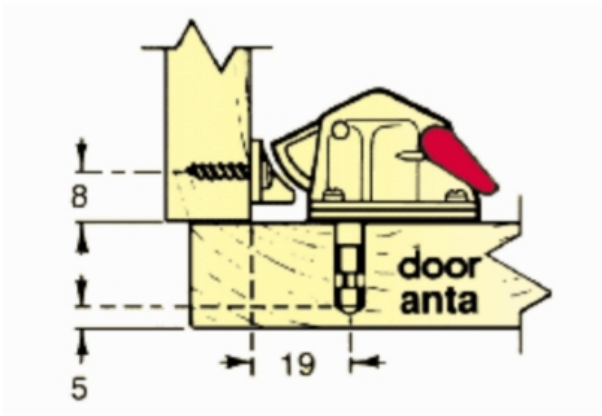

codice	descrizione			u.m.	imb.	m.o.
3.335.642	magnetik lock	pomolo bianco	chiave magnetica	pz	25	1
6.300.098	magnetik lock	serratura bianco	s/pomolo chiave	pz	25	1

GALIMBERTI FERRAMENTA
www .galimbertiferramenta.com

RONDELLE CON PUNTE

Rondelle con punte utilizzabili per il bloccaggio di serrature a cilindro con ghiera filettata.

02970010



codice	descrizione			u.m.	imb.	m.o.
1.362.237	rondelle c/punte diam. 25	f.16 x 12 zinc.	x serrature 216	pz	200	1*
8.660.183	rondelle c/punte diam. 32	f.20 x 17 zinc.	x serrature 320	pz	100	100

SERRATURE A CILINDRO

Serrature interamente realizzate in metallo con cilindro a spine.
Catenaccio diritto con movimento verticale.
Movimento della chiave a 360° con due uscite chiave.
Cartella posteriore nichelata.

62480010



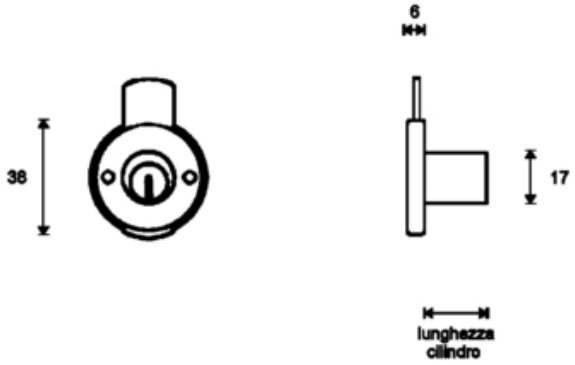

codice	descrizione			u.m.	imb.	m.o.
1.930.405	serrature 1s ka cilindro	mm. 17 x 25 oro	x cassetti	pz	10	1*
3.419.649	serrature 1s kd cilindro	mm. 17 x 30 nich	x cassetti	pz	10	1*
1.556.735	serrature 1s kd cilindro	mm. 17 x 25 oro	x cassetti	pz	10	1*
1.161.229	serrature g 1c ka cilindro	mm. 17 x 20 nich	x cassetti	pz	20	1
4.819.875	serrature g 1c ka cilindro	mm. 17 x 25 nich	x cassetti	pz	20	1
3.884.041	serrature g 1c ka cilindro	mm. 17 x 30 nich	x cassetti	pz	20	20
9.842.502	serrature g 1c ka cilindro	mm. 17 x 35 nich	x cassetti	pz	20	1
3.357.316	serrature g 1c kd cilindro	mm. 17 x 20 nich	x cassetti	pz	20	1
5.850.266	serrature g 1c kd cilindro	mm. 17 x 25 nich	x cassetti	pz	20	1
7.863.622	serrature g 1c kd cilindro	mm. 17 x 30 nich	x cassetti	pz	20	1
4.127.314	serrature g 1c kd cilindro	mm. 17 x 35 nich	x cassetti	pz	20	1

Serrature interamente realizzate in metallo con cilindro a spine.
Catenaccio diritto con movimento orizzontale.
Movimento della chiave a 360° con due uscite chiave.
Possono essere utilzzate sia per antine destre che per antine sinistre.
Cartella posteriore nichelata.

GALIMBERTI FERRAMENTA
www .galimbertiferramenta.com

62480012

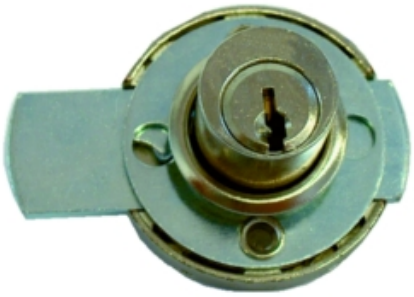

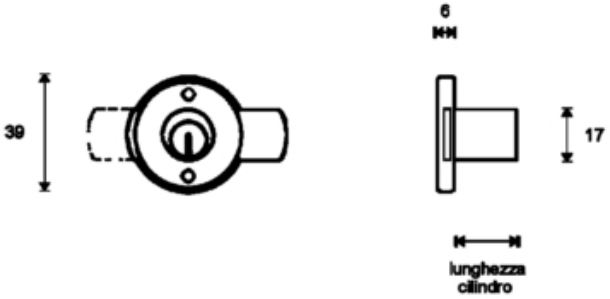

codice	descrizione			u.m.	imb.	m.o.
7.330.360	serrature g 1a ka cilindro	mm. 17 x 20 nich	x antine	pz	20	1
4.436.638	serrature g 1a ka cilindro	mm. 17 x 25 nich	x antine	pz	20	1
6.926.458	serrature g 1a kd cilindro	mm. 17 x 20 nich	x antine	pz	20	1
6.775.254	serrature g 1a kd cilindro	mm. 17 x 25 nich	x antine	pz	20	1

Anelli di spessoramento in materiale plastico per serrature tipo 1S, 2S, 3S.
Permettono di utilizzare cilindri di lunghezza superiore allo spessore del pannello e di arretrare il punto di inserimento del catenaccio rispetto al filo del mobile.

62480025



codice	descrizione			u.m.	imb.	m.o.
1.396.102	spessori serrature a cilindro	mm. 17 pl nero	h 2 mm. diam. mm. 35	pz	200	1

GALIMBERTI FERRAMENTA
www .galimbertiferramenta.com

SERRATURE A GETTONE

Serratura a ritenuta della chiave con funzionamento a moneta da 1 Euro.
Consente la razionalizzazione della gestione degli armadietti di spogliatoi e casellari pubblici.
L'utente trova l'armadio aperto con chiave inserita; può quindi riporre i propri beni e, dopo avere inserito nell'apposita fessura la moneta, richiude l'armadietto ed estrae la chiave.
Successivamente potrà riaprire l'armadietto la cui serratura speciale trattiene la chiave restituendo all'utente la moneta.
Questo sistema non consente di trattenere la chiave dopo l'uso dell'armadietto pena la perdita della moneta.
La serratura, costituita da due parti assemblate, è stampata in nylon speciale, mentre i dispositivi interni sono in alluminio, nylon o in acciaio inossidabile.

62480550



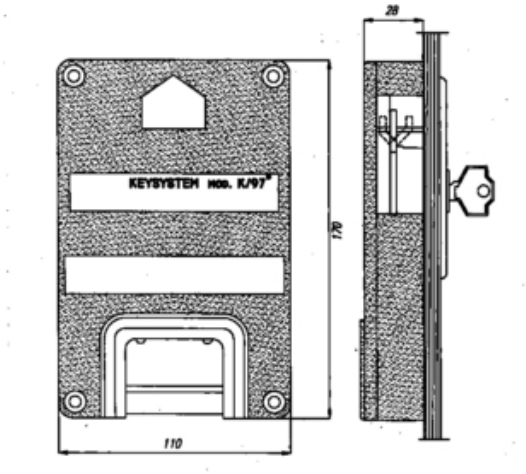

codice	descrizione			u.m.	imb.	m.o.
7.620.638	serrature keysystem	mm. 20 sx nich.	a moneta 1 euro	pz	10	1*

GALIMBERTI FERRAMENTA
www .galimbertiferramenta.com

SERRATURE A PULSANTE

Serrature con cilindro a spine con perno a movimento telescopico indicate per antine scorrevoli in legno.
Meccanismo di chiusura con 2 uscite chiave.
Montaggio esterno con viti.

Cilindro	quota a
mm. 20	11.5
mm. 25	13.5

63140010

Con perno



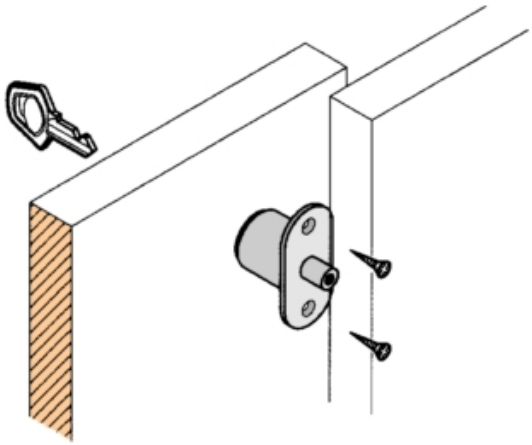

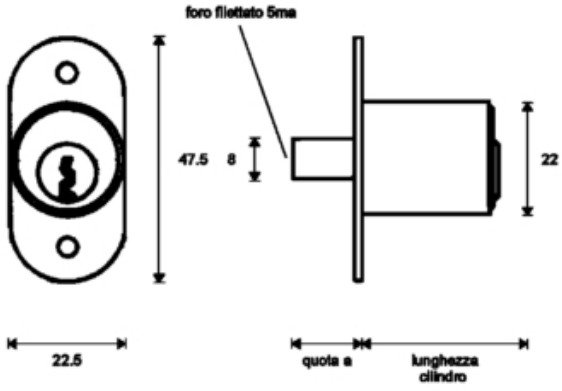

codice	descrizione			u.m.	imb.	m.o.
5.896.547	serrature 1124 ka cilindro	mm. 20 nich.	x ante scorrevoli	pz	20	1
3.731.109	serrature 1124 ka cilindro	mm. 25 nich.	x ante scorrevoli	pz	20	1
2.195.971	serrature 1124 ka cilindro	mm. 20 ottone	x ante scorrevoli	pz	20	1
1.600.001	serrature 1124 kd cilindro	mm. 25 nich.	x ante scorrevoli	pz	20	1
9.499.799	serrature 1124 kd cilindro	mm. 20 nich.	x ante scorrevoli	pz	20	1
8.383.662	serrature 1124 kd cilindro	mm. 20 ottone	x ante scorrevoli	pz	20	1
8.199.072	serrature 1124 kd cilindro	mm. 25 ottone	x ante scorrevoli	pz	20	1

Serrature con cilindro a spine e catenaccio rotante telescopico per la chiusura di ante scorrevoli in legno.
Meccanismo di chiusura con 2 uscite chiave.
Diametro esterno clindro mm. 24, lunghezza mm. 27, movimento telescopico catenaccio mm. 15.

GALIMBERTI FERRAMENTA
www .galimbertiferramenta.com

63140030



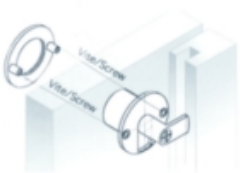

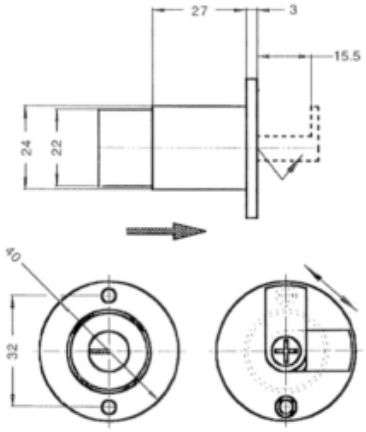

codice	descrizione			u.m.	imb.	m.o.
7.151.194	serrature 178 kd cilindro	nich.	x ante scorrevoli	pz	10	1*

GALIMBERTI FERRAMENTA
www .galimbertiferramenta.com

SERRATURE ARTE POVERA

Serrature da applicare realizzate in ferro.
Meccanismo di chiusura ad 1 leva.

62370500

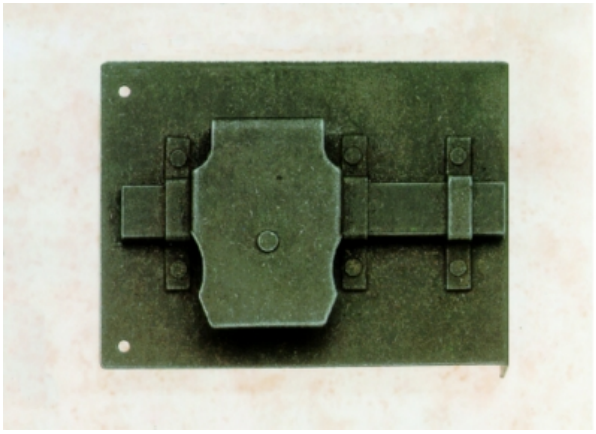

codice	descrizione			u.m.	imb.	m.o.
8.595.584	serrature 74 fe 1 leva redosso	mm. 50 dx	ferro antico	pz	12	1
9.852.907	serrature 74 fe 1 leva redosso	mm. 50 sx	ferro antico	pz	12	1

62370510

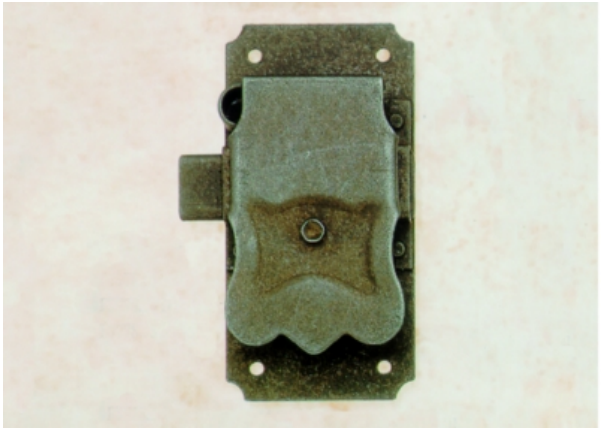

codice	descrizione			u.m.	imb.	m.o.
5.980.161	serrature 78 fe 1 leva redosso	mm. 20/40 dx/sx	ferro antico	pz	12	1

GALIMBERTI FERRAMENTA
www .galimbertiferramenta.com

SERRATURE BOX

Chiusura con levetta rotante azionabile attraverso l'impugnatura.
Foro per l'inserimento di un lucchetto per inibirne l'azionamento.
Si applica in un foro diam. mm. 16,5.

62040040

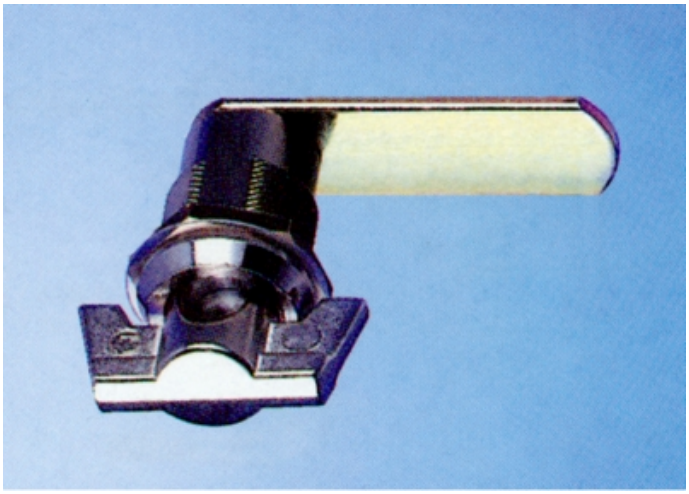

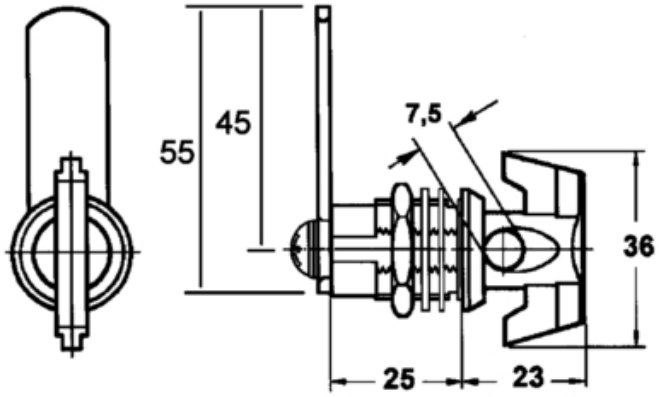

codice	descrizione			u.m.	imb.	m.o.
1.218.602	serrature box lucchettabile	nich.	leva piana mm. 54x16 int. 46	pz	50	1

GALIMBERTI FERRAMENTA
www .galimbertiferramenta.com

SERRATURE CON GHIERA FILETTATA

Serrature con cilindro a spine una uscita chiave con catenaccio rotante.
Montaggio con ghiera filettata.
Adatte per antine e cassetti in metallo, legno o cristallo.

Le serrature per cristalli sono forniti completi di:
- doppia guarnizione in gomma,
- doppia rondella;
- ghiera filettata,
- levetta diritta con vite.

L'eventuale placca deve essere ordinata a parte.

Le serrature per legno sono forniti completi di:
- ghiera filettata,
- levetta diritta con vite.

L'eventuale rondella dentata deve essere ordinata a parte.

61250010



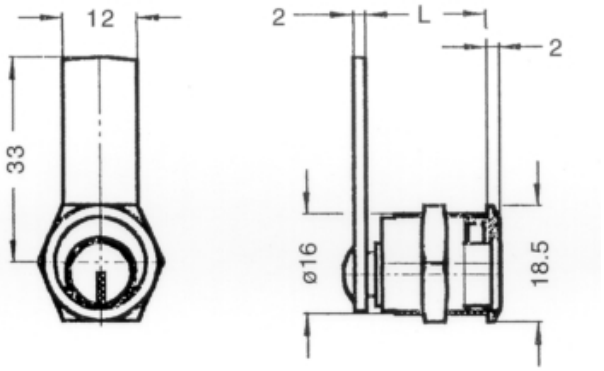

codice	descrizione			u.m.	imb.	m.o.
3.453.896	serrature 216/v kd cilindro	mm. 16 x 20 brz.	x cristalli	pz	20	1*
2.689.210	serrature g 216/l ka cilindro	mm. 16 x 25 nich	x legno/leva mm. 46 int. 39	pz	20	1
1.589.764	serrature g 216/l ka cilindro	mm. 16 x 25 ott.	x legno/leva mm. 46 int. 39	pz	20	20
7.496.516	serrature g 216/v ka cilindro	mm. 16 x 20 nich	x crist./leva mm. 40 int. 33	pz	20	1

Rondelle con punte per l'applicazione delle serrature 216 su ante in legno.
Le punte evitano la rotazione del cilindro nel foro.

61250012



codice	descrizione			u.m.	imb.	m.o.
1.362.237	rondelle c/punte diam. 25	f.16 x 12 zinc.	x serrature 216	pz	200	1*

GALIMBERTI FERRAMENTA
www .galimbertiferramenta.com

SERRATURE DA INFILARE

Serrature da infilare ad 1 leva con bordo stondato in ferro ottonato.
Chiusura con catenaccio a pistoncino tondo
Eventuali incontri o controbordi devono essere ordinati a parte.

62590010





Serratura Sinistra

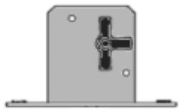

Serratura Destra

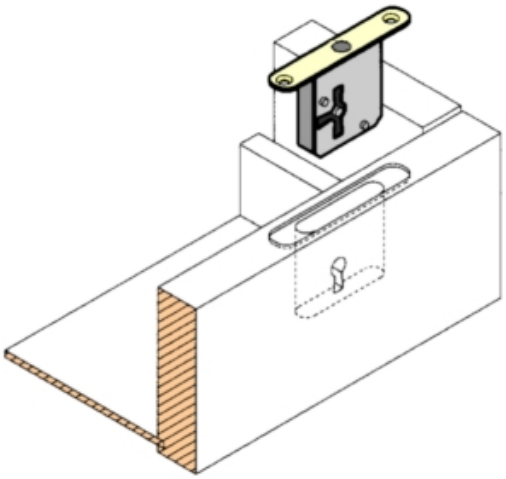

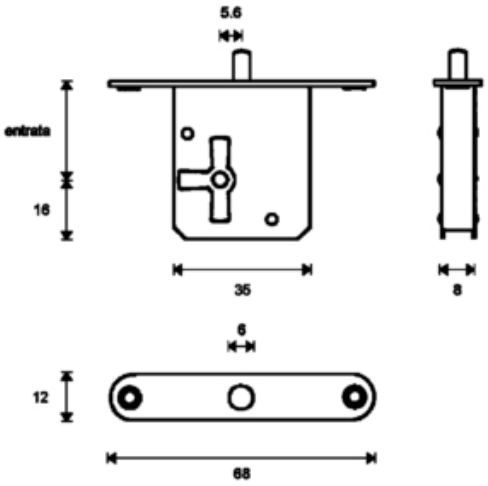

codice	descrizione			u.m.	imb.	m.o.
1.228.809	serrature 22 b.t. fe 1 leva	mm. 20 dx ott.to	cat. tondo s/chiave	pz	12	1
5.488.698	serrature 22 b.t. fe 1 leva	mm. 20 sx ott.to	cat. tondo s/chiave	pz	12	1
2.628.127	serrature 22 b.t. fe 1 leva	mm. 25 dx ott.to	cat. tondo s/chiave	pz	12	1
1.355.000	serrature 22 b.t. fe 1 leva	mm. 25 sx ott.to	cat. tondo s/chiave	pz	12	1
4.556.251	serrature 22 b.t. fe 1 leva	mm. 30 dx ott.to	cat. tondo s/chiave	pz	12	1
4.579.854	serrature 22 b.t. fe 1 leva	mm. 30 sx ott.to	cat. tondo s/chiave	pz	12	1
9.782.501	serrature 22 b.t. fe 1 leva	mm. 35 dx ott.to	cat. tondo s/chiave	pz	12	1
4.316.763	serrature 22 b.t. fe 1 leva	mm. 35 sx ott.to	cat. tondo s/chiave	pz	12	1
7.371.004	serrature 22 b.t. fe 1 leva	mm. 40 dx ott.to	cat. tondo s/chiave	pz	12	1
2.921.181	serrature 22 b.t. fe 1 leva	mm. 40 sx ott.to	cat. tondo s/chiave	pz	12	1
3.889.626	serrature 22 b.t. fe 1 leva	mm. 50 dx ott.to	cat. tondo s/chiave	pz	12	1
2.466.217	serrature 22 b.t. fe 1 leva	mm. 50 sx ott.to	cat. tondo s/chiave	pz	12	1
9.521.445	serrature 22 b.t. fe 1 leva	mm. 60 dx ott.to	cat. tondo s/chiave	pz	12	1
1.412.604	serrature 22 b.t. fe 1 leva	mm. 60 sx ott.to	cat. tondo s/chiave	pz	12	1

Serrature da infilare ad 1 leva con bordo quadro ferro ottonato.
Chiusura con catenaccio rettangolare.
Eventuali incontri o controbordi devono essere ordinati a parte.

GALIMBERTI FERRAMENTA
www .galimbertiferramenta.com

62590020

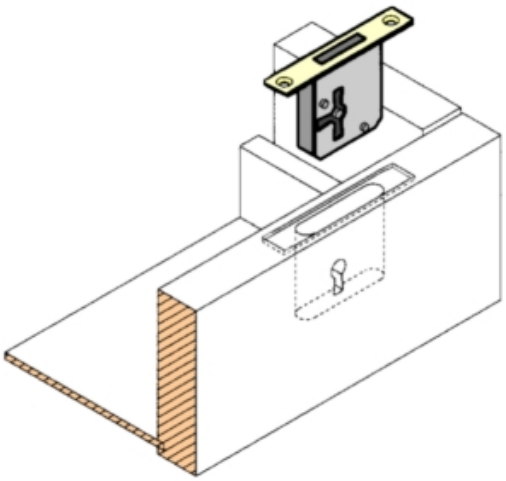

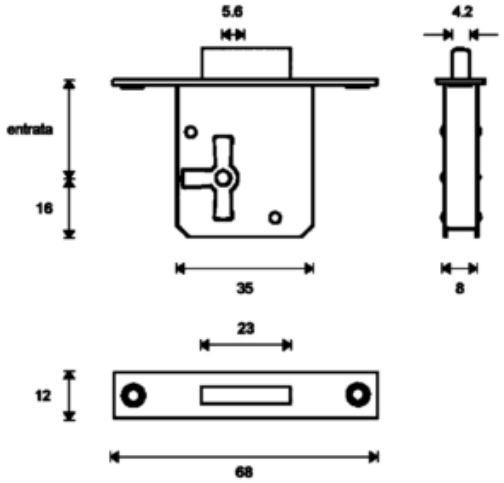

codice	descrizione			u.m.	imb.	m.o.
8.141.873	serrature 24 b.q. fe 1 leva	mm. 15 dx ott.to	cat. quadro s/chiave	pz	12	1
2.561.325	serrature 24 b.q. fe 1 leva	mm. 15 sx ott.to	cat. quadro s/chiave	pz	12	1
1.572.506	serrature 24 b.q. fe 1 leva	mm. 20 dx ott.to	cat. quadro s/chiave	pz	12	1
4.944.430	serrature 24 b.q. fe 1 leva	mm. 20 sx ott.to	cat. quadro s/chiave	pz	12	1
9.408.968	serrature 24 b.q. fe 1 leva	mm. 25 dx ott.to	cat. quadro s/chiave	pz	12	1
4.848.974	serrature 24 b.q. fe 1 leva	mm. 25 sx ott.to	cat. quadro s/chiave	pz	12	12
7.403.699	serrature 24 b.q. fe 1 leva	mm. 30 dx ott.to	cat. quadro s/chiave	pz	12	1
2.689.838	serrature 24 b.q. fe 1 leva	mm. 30 sx ott.to	cat. quadro s/chiave	pz	12	1
2.683.072	serrature 24 b.q. fe 1 leva	mm. 35 dx ott.to	cat. quadro s/chiave	pz	12	12
9.249.769	serrature 24 b.q. fe 1 leva	mm. 35 sx ott.to	cat. quadro s/chiave	pz	12	1
3.859.698	serrature 24 b.q. fe 1 leva	mm. 40 dx ott.to	cat. quadro s/chiave	pz	12	1
5.820.504	serrature 24 b.q. fe 1 leva	mm. 40 sx ott.to	cat. quadro s/chiave	pz	12	1
4.499.701	serrature 24 b.q. fe 1 leva	mm. 45 dx ott.to	cat. quadro s/chiave	pz	12	12
5.499.922	serrature 24 b.q. fe 1 leva	mm. 45 sx ott.to	cat. quadro s/chiave	pz	12	12
4.672.715	serrature 24 b.q. fe 1 leva	mm. 50 dx ott.to	cat. quadro s/chiave	pz	12	1
2.510.019	serrature 24 b.q. fe 1 leva	mm. 50 sx ott.to	cat. quadro s/chiave	pz	12	1
4.328.902	serrature 24 b.q. fe 1 leva	mm. 60 dx ott.to	cat. quadro s/chiave	pz	12	12
1.634.266	serrature 24 b.q. fe 1 leva	mm. 60 sx ott.to	cat. quadro s/chiave	pz	12	12
5.369.133	serrature 24 b.q. fe 1 leva	mm. 70 dx ott.to	cat. quadro s/chiave	pz	12	1
2.820.323	serrature 24 b.q. fe 1 leva	mm. 70 sx ott.to	cat. quadro s/chiave	pz	12	1

Serrature da infilare ad 1 leva con bordo stondato in ferro ottonato.
Chiusura con catenaccio rettangolare.
Eventuali incontri o controbordi devono essere ordinati a parte.

GALIMBERTI FERRAMENTA
www .galimbertiferramenta.com

62590022

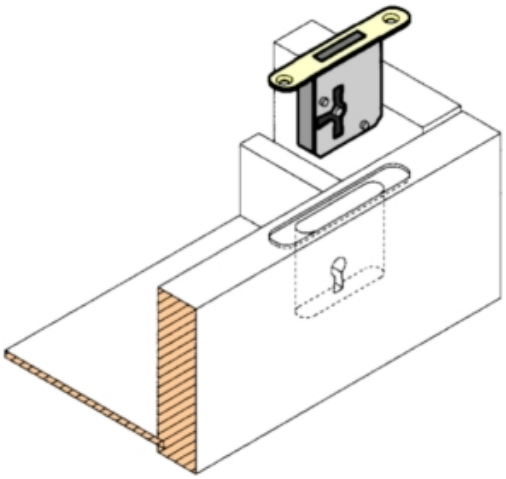

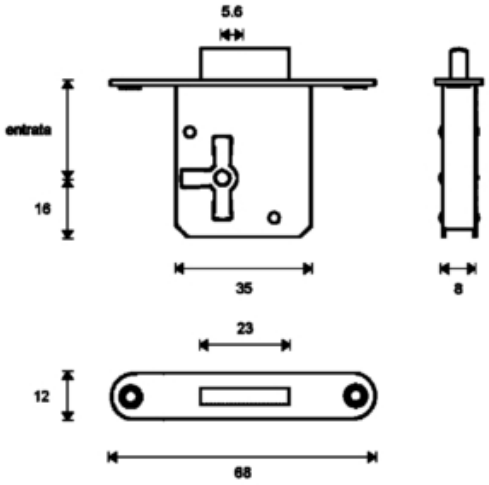

codice	descrizione			u.m.	imb.	m.o.
3.190.623	serrature 24 b.t. fe 1 leva	mm. 15 dx ott.to	cat. quadro s/chiave	pz	12	12
7.996.351	serrature 24 b.t. fe 1 leva	mm. 15 sx ott.to	cat. quadro s/chiave	pz	12	12
5.958.191	serrature 24 b.t. fe 1 leva	mm. 20 dx ott.to	cat. quadro s/chiave	pz	12	12
6.243.906	serrature 24 b.t. fe 1 leva	mm. 20 sx ott.to	cat. quadro s/chiave	pz	12	12
6.359.553	serrature 24 b.t. fe 1 leva	mm. 25 dx ott.to	cat. quadro s/chiave	pz	12	12
4.324.485	serrature 24 b.t. fe 1 leva	mm. 25 sx ott.to	cat. quadro s/chiave	pz	12	12
6.839.185	serrature 24 b.t. fe 1 leva	mm. 30 dx ott.to	cat. quadro s/chiave	pz	12	12
4.904.496	serrature 24 b.t. fe 1 leva	mm. 30 sx ott.to	cat. quadro s/chiave	pz	12	12
7.684.739	serrature 24 b.t. fe 1 leva	mm. 35 dx ott.to	cat. quadro s/chiave	pz	12	12
6.510.862	serrature 24 b.t. fe 1 leva	mm. 35 sx ott.to	cat. quadro s/chiave	pz	12	12
8.683.755	serrature 24 b.t. fe 1 leva	mm. 40 dx ott.to	cat. quadro s/chiave	pz	12	12
2.710.570	serrature 24 b.t. fe 1 leva	mm. 40 sx ott.to	cat. quadro s/chiave	pz	12	12
1.469.790	serrature 24 b.t. fe 1 leva	mm. 45 dx ott.to	cat. quadro s/chiave	pz	12	12
4.406.051	serrature 24 b.t. fe 1 leva	mm. 45 sx ott.to	cat. quadro s/chiave	pz	12	12
9.261.051	serrature 24 b.t. fe 1 leva	mm. 50 dx ott.to	cat. quadro s/chiave	pz	12	12
5.366.156	serrature 24 b.t. fe 1 leva	mm. 50 sx ott.to	cat. quadro s/chiave	pz	12	12
2.898.704	serrature 24 b.t. fe 1 leva	mm. 60 dx ott.to	cat. quadro s/chiave	pz	12	12
9.166.448	serrature 24 b.t. fe 1 leva	mm. 60 sx ott.to	cat. quadro s/chiave	pz	12	12
5.124.107	serrature 24 b.t. fe 1 leva	mm. 70 dx ott.to	cat. quadro s/chiave	pz	12	12
8.564.566	serrature 24 b.t. fe 1 leva	mm. 70 sx ott.to	cat. quadro s/chiave	pz	12	12

GALIMBERTI FERRAMENTA
www .galimbertiferramenta.com

SERRATURE EXTR

Corpo serratura con catenaccio diritto a movimento verticale.
Cartella in nylon con trattamento galvanico.
Rotazione chiave 180° con doppia uscita (aperto/chiuso).

Il cilindro (o il pomolo) cifrati devono essere ordinati a parte.

21080060



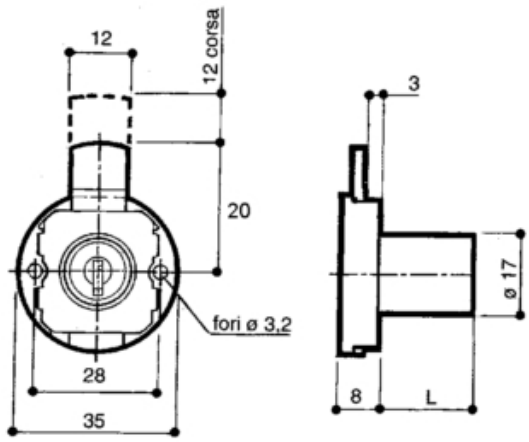

codice	descrizione			u.m.	imb.	m.o.
6.876.999	serrature extr 910	mm. 21 nich.	solo corpo s/cilindro	pz	10	1
3.537.619	serrature extr 910	mm. 26 nich.	solo corpo s/cilindro	pz	10	1
8.429.452	serrature extr 910	mm. 31 nich.	solo corpo s/cilindro	pz	10	1

Corpo serratura con catenaccio diritto a movimento orizzontale.
Cartella in nylon con trattamento galvanico.
Rotazione chiave 180° con doppia uscita (aperto/chiuso).

Il cilindro (o il pomolo) cifrati devono essere ordinati a parte.

21080070



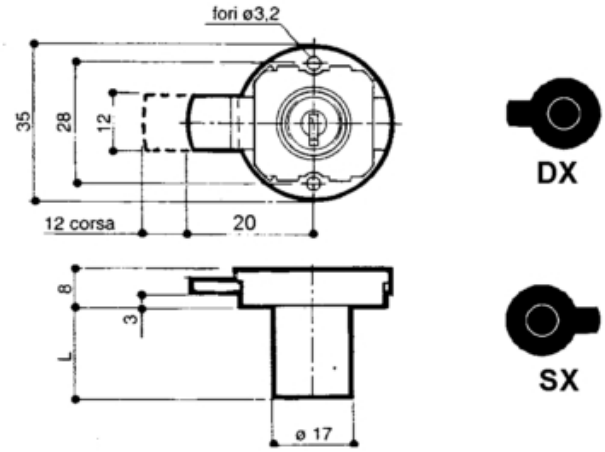

codice	descrizione			u.m.	imb.	m.o.
1.992.410	serrature extr 915	mm. 21 dx nich.	solo corpo s/cilindro	pz	10	1
2.289.489	serrature extr 915	mm. 26 dx nich.	solo corpo s/cilindro	pz	10	1
3.186.084	serrature extr 915	mm. 21 sx nich.	solo corpo s/cilindro	pz	10	1
6.401.955	serrature extr 915	mm. 26 sx nich.	solo corpo s/cilindro	pz	10	1
3.457.443	serrature extr 915	mm. 31 sx nich.	solo corpo s/cilindro	pz	10	1

Corpo serratura con catenaccio a pulsante con gancio utilizzabile per ante scorrevoli
Rotazione chiave 180° con doppia uscita (aperto/chiuso).

GALIMBERTI FERRAMENTA
www .galimbertiferramenta.com

Il cilindro (o il pomolo) cifrati devono essere ordinati a parte.

21080140

Ante scorrevoli



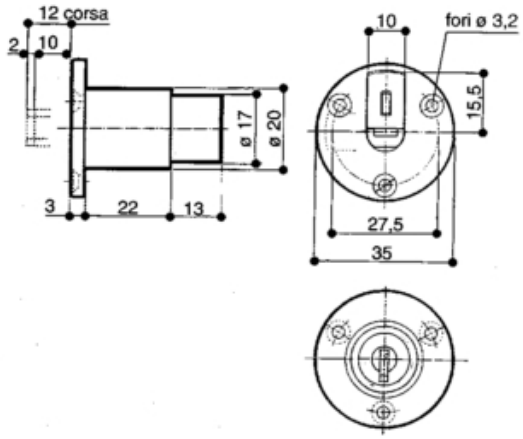

codice	descrizione			u.m.	imb.	m.o.
3.537.329	serrature extr 9178	mm. 21 nich.	solo corpo s/cilindro	pz	10	1

Corpo serratura con catenaccio a pulsante utilizzabile per elementi scorrevoli.
Rotazione chiave 180° con doppia uscita (aperto/chiuso).

Il cilindro (o il pomolo) cifrati devono essere ordinati a parte.

21080150



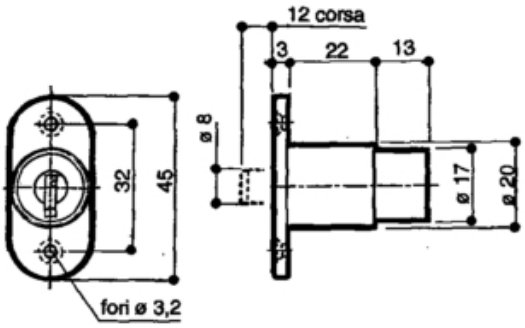

codice	descrizione			u.m.	imb.	m.o.
3.961.650	serrature extr 9124	mm. 21 nich.	solo corpo s/cilindro	pz	10	1

GALIMBERTI FERRAMENTA
www .galimbertiferramenta.com

SPESSORI

Anelli di spessoramento in materiale plastico per serrature tipo 1S, 2S, 3S.
Permettono di utilizzare cilindri di lunghezza superiore allo spessore del pannello e di arretrare il punto di inserimento del catenaccio rispetto al filo del mobile.

93190120



codice	descrizione			u.m.	imb.	m.o.
1.396.102	spessori serrature a cilindro	mm. 17 pl nero	h 2 mm. diam. mm. 35	pz	200	1

CILINDRI A PROFILO

Cilindri in ottone profilato con leva tonda azionabili da entrambi i lati.

62870140

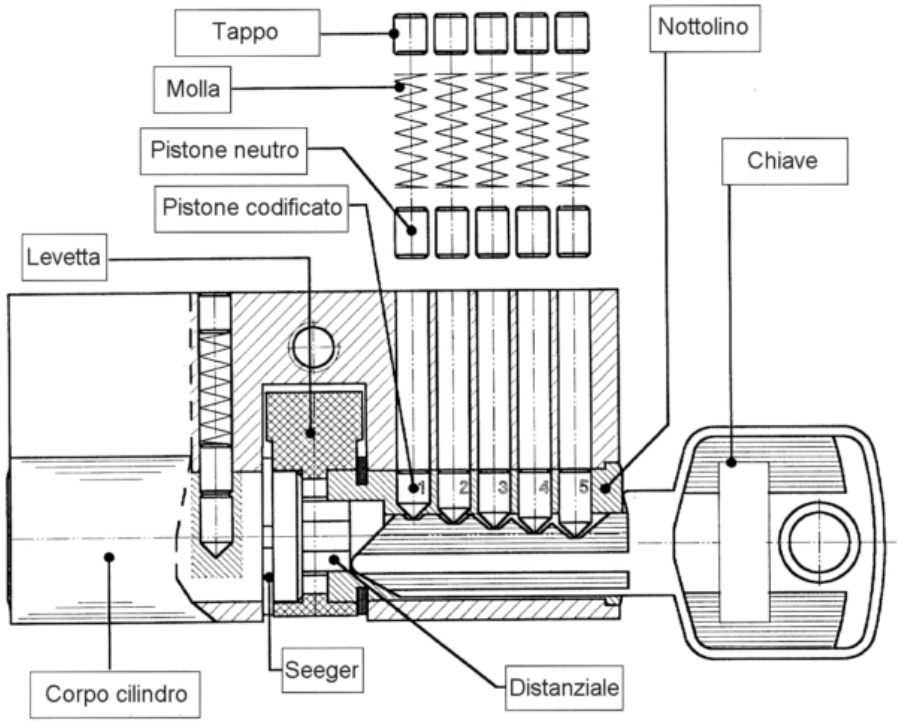



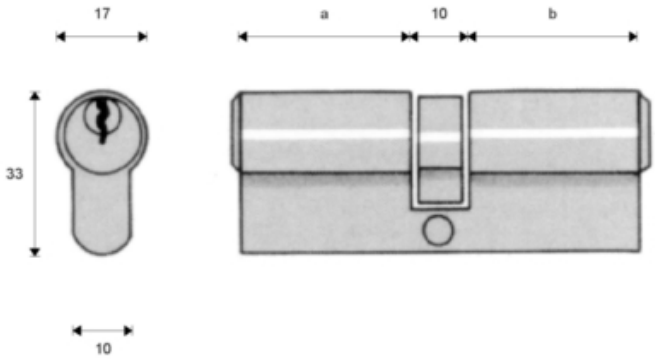

codice	descrizione			u.m.	imb.	m.o.
2.888.453	cilindri leva tonda doppi ot	kd 25/10/30 nich	c/3 chiavi	pz	1	1*
1.270.082	cilindri leva tonda doppi ot	kd 30/10/60 nich	c/3 chiavi	pz	1	1*

GALIMBERTI FERRAMENTA
www .galimbertiferramenta.com

CILINDRI EUROSTAR

Cilindri doppi a profilo con chiave piatta.
Levetta con profilo din.
Forniti con 5 chiavi a collo lungo adatte per sistemi di protezione del cilindro.
Movimento frizionato: è possibile azionare la chiave anche se c'è un'altra chiave inserita dalla parte opposta del cilindro.
Le misure indicate sono riferite alla misura totale del cilindro e ai due interassi del centro levetta.

62870200



codice	descrizione			u.m.	imb.	m.o.
6.926.786	cilindri eurostar doppi kd	l 60 30/30 nich	c/5 chiavi piatte	pz	12	1*
2.965.949	cilindri eurostar doppi kd	l 80 30/50 nich	c/5 chiavi piatte	pz	12	1*
2.920.993	cilindri eurostar doppi kd	l 85 30/55 nich	c/5 chiavi piatte	pz	12	1*
2.619.972	cilindri eurostar doppi kd	l 90 30/60 nich	c/5 chiavi piatte	pz	12	1*
2.548.708	cilindri eurostar doppi kd	l 100 30/70 nich	c/5 chiavi piatte	pz	12	1*
1.116.359	cilindri eurostar doppi kd	l 80 35/45 nich	c/5 chiavi piatte	pz	12	1*
2.170.206	cilindri eurostar doppi kd	l 85 35/50 nich	c/5 chiavi piatte	pz	12	1*
5.877.805	cilindri eurostar doppi kd	l 90 35/55 nich	c/5 chiavi piatte	pz	12	1*
3.677.094	cilindri eurostar doppi kd	l 95 35/60 nich	c/5 chiavi piatte	pz	12	1*
5.177.714	cilindri eurostar doppi kd	l 100 35/65 nich	c/5 chiavi piatte	pz	12	1*
7.725.593	cilindri eurostar doppi kd	l 80 40/40 nich	c/5 chiavi piatte	pz	12	1*
5.555.796	cilindri eurostar doppi kd	l 90 40/50 nich	c/5 chiavi piatte	pz	12	1*
4.084.259	cilindri eurostar doppi kd	l 100 40/60 nich	c/5 chiavi piatte	pz	12	1*
4.638.063	cilindri eurostar doppi kd	l 110 40/70 nich	c/5 chiavi piatte	pz	12	1*
2.213.965	cilindri eurostar doppi kd	l 120 40/80 nich	c/5 chiavi piatte	pz	12	1*
9.587.540	cilindri eurostar doppi kd	l 100 50/50 nich	c/5 chiavi piatte	pz	12	1*
7.901.805	cilindri eurostar doppi kd	l 110 50/60 nich	c/5 chiavi piatte	pz	12	1*

Mezzicilindri a profilo con chiave piatta.
Levetta con profilo din.
Forniti con 5 chiavi a collo lungo adatte per sistemi di protezione del cilindro.
Movimento frizionato: è possibile azionare la chiave anche se c'è un'altra chiave inserita dalla parte opposta del cilindro.
Le misure indicate sono riferite alla misura totale del cilindro e ai due interassi del centro levetta.

GALIMBERTI FERRAMENTA
www .galimbertiferramenta.com

62870220



codice	descrizione			u.m.	imb.	m.o.
5.886.814	cilindri eurostar mezzi kd	l 45 35/10 nich	c/5 chiavi piatte	pz	12	1*

GALIMBERTI FERRAMENTA
www .galimbertiferramenta.com

POMOLI COMBINA

Combina reinterpreta in modo rivoluzionario il concept, la forma e l'ergonomia del pomolo utilizzando però lo stesso meccanismo PremiApri che da 35 anni apre con successo milioni di porte nel mondo.
Quello che nella linea Nova era un pulsante si è trasformato: in Combina tutta la parte superiore, basculante, agisce come un grande tasto.
Ora dunque per azionare il meccanismo PremiApri e aprire la porta basta impugnare il pomolo ed esercitare una leggera pressione: l'ergonomia ne risulta ancor più facilitata e assolutamente intuitiva.
In più questo tasto, che è disponibile in un ampia gamma di colori e finiture
(anche personalizzabili) da abbinare a piacimento al corpo inferiore (anch'esso prodotto in molteplici finiture), è intercambiabile e offre una possibilità inedita: cambiare volto al pomolo con una semplicissima sostituzione.

Funzione K13: chiave esterna e nottolino interno
Funzione K12: Nottolino interno, segnaletore libero/occupato, apribile dall'esteno con moneta o cacciavite.

I pulsanti colorati devono essere ordinati separatamente dal pomolo.
Per ogni coppi di pomoli sono necessari 2 pulsanti.

Lo scrocco e il controbordo non sono fornito con la coppia di pomoli e devono essere ordinati a parte.

62850040



codice	descrizione			u.m.	imb.	m.o.
5.800.766	pomoli c/pulsante combina	tasti cromo luc.	set 1 pomolo	pz	5	5
2.074.115	pomoli c/pulsante combina	tasti grigio ch.	set 1 pomolo	pz	5	5
6.336.004	pomoli c/pulsante combina	tasti grigio s.	set 1 pomolo	pz	5	1
8.849.335	pomoli c/pulsante combina	k12 argento	solo corpo s/access.	pz	1	1
2.722.450	pomoli c/pulsante combina	k13 argento	solo corpo s/access.	pz	1	1
7.951.107	pomoli c/pulsante combina	k17 argento	solo corpo s/access.	pz	1	1
2.886.541	pomoli c/pulsante combina	tasti nero	set 1 pomolo	pz	5	1
1.502.114	pomoli c/pulsante combina	tasti oro lucido	set 1 pomolo	pz	5	5

Scrocchi tubolari standard per serrature Combina.

GALIMBERTI FERRAMENTA
www .galimbertiferramenta.com

62850055

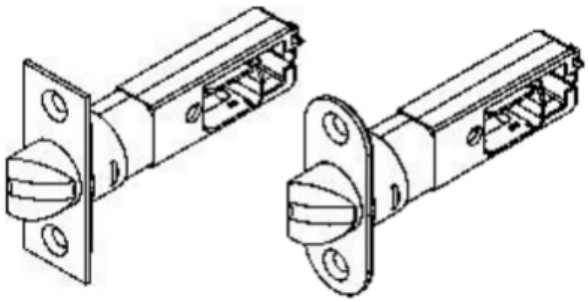

codice	descrizione			u.m.	imb.	m.o.
7.690.846	scrocchi tubolari standard	b.t. mm. 80	x premi&apri/combina	pz	1	1
1.975.833	scrocchi tubolari standard	b.t. mm. 60	x premi&apri/combina	pz	20	1

Scrocchi tubolari con dispositivo antiscasso per serrature Combina.

62850058

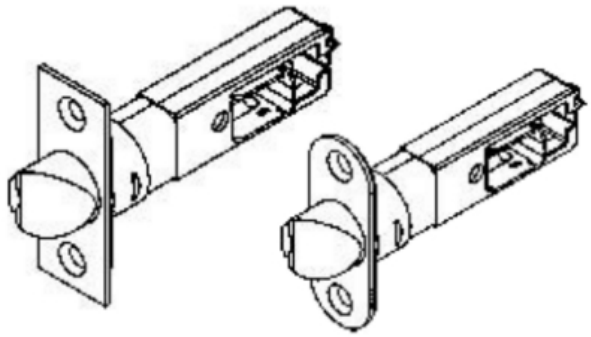

codice	descrizione			u.m.	imb.	m.o.
3.092.002	scrocchi tubolari antiscasso	b.t. mm. 80	x premi&apri/combina	pz	1	1

Placche con scrocco per applicare le serrature Combina a porte in cristallo.
Applicabile su porte in cristallo di spessore 10/12 mm. praticando un foro diametro mm. 46 alla distanza di mm. 69 dal filo della porta.

62850060

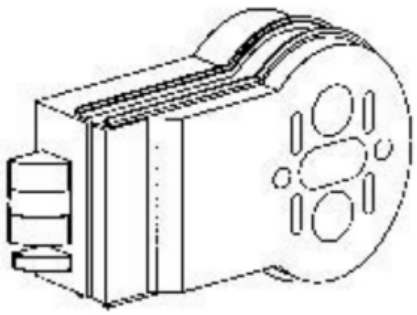

codice	descrizione			u.m.	imb.	m.o.
2.246.628	scrocchi c/placca antiscasso	x cristalli arg.	x premi&apri/combina	pz	1	1

Controbordo standard per serrature Combina

GALIMBERTI FERRAMENTA
www .galimbertiferramenta.com

62850065

codice	descrizione			u.m.	imb.	m.o.
1.743.616	controbordi pomoli c/pulsante	argento	x premi&apri/combina	pz	1	1

GALIMBERTI FERRAMENTA
www .galimbertiferramenta.com

POMOLI PREMI & APRI

Premi & Apri è una serratura estremamente collaudata, robusta e facile da installare, semplice nel funzionamento.
Pulsante e frontale nero, in resina acetalica.
A richiesta sono fornibili con sistema di chiave maestra,

Premi & Apri 13:
Bloccabile o sbloccabile dall'esterno con chiave, dall'interno con nottolino.
Il bloccaggio avviene contemporaneamente sui due pulsanti.

Gli scrocchi non sono inclusi nella serratura e devono essere ordinati a parte.

62850010

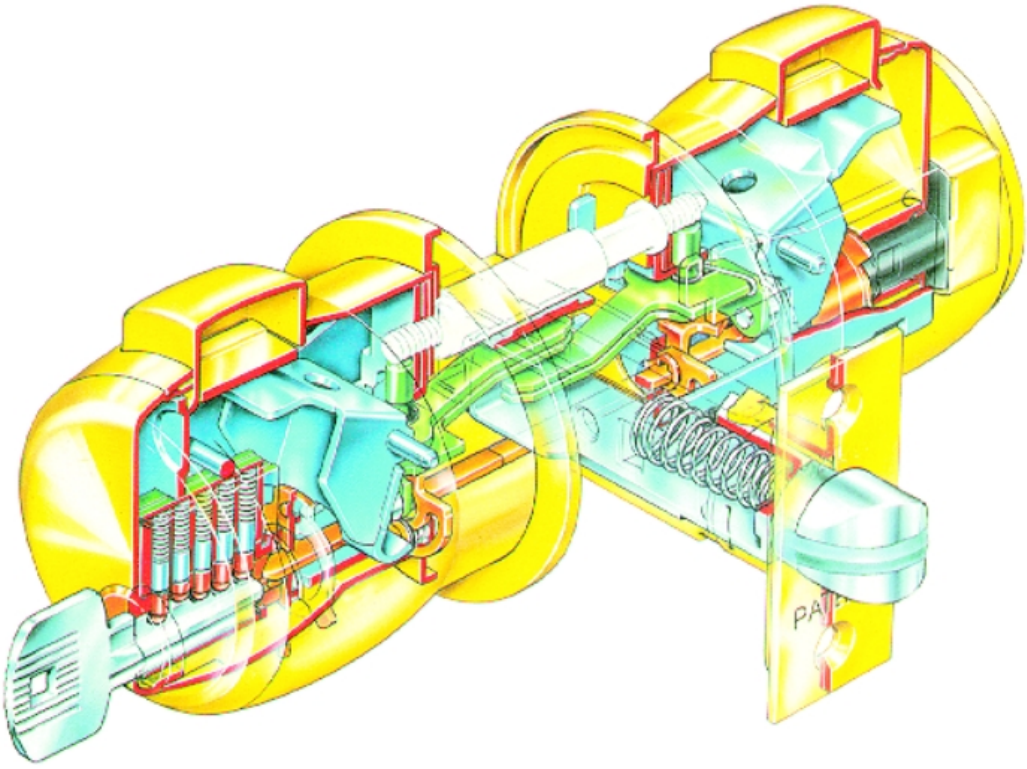

La perfetta sintesi tra forma e funzione

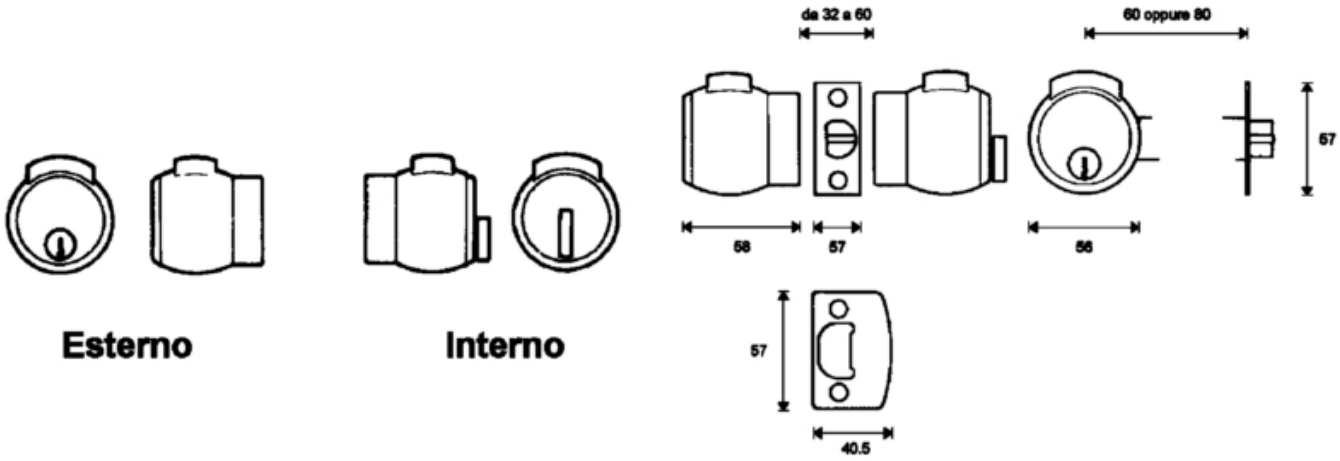

codice	descrizione			u.m.	imb.	m.o.
8.734.938	pomoli c/pulsante premi&apri	13n ottone luc.	s/scrocco c/incontro	pz	20	1*

Scrocchi per serrature Premi & Apri per porte in legno o alluminio con spessore da mm. 32 a mm. 60 praticando un foro diametro mm. 22 per l'alloggiamento dello scrocco e uno diametro mm. 40 per il fissaggio dei pomoli.

GALIMBERTI FERRAMENTA
www .galimbertiferramenta.com

Le quote A e B devono essere contenute tra mm. 16 e mm. 30.
Per valori superiori utilizzare le apposite prolunghe.

62850020

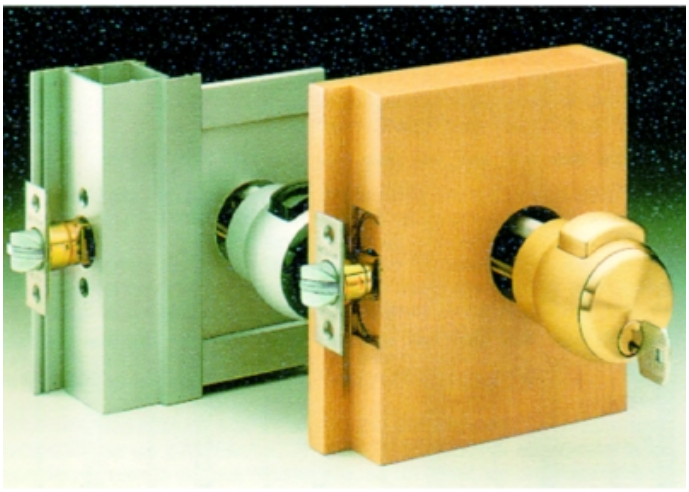

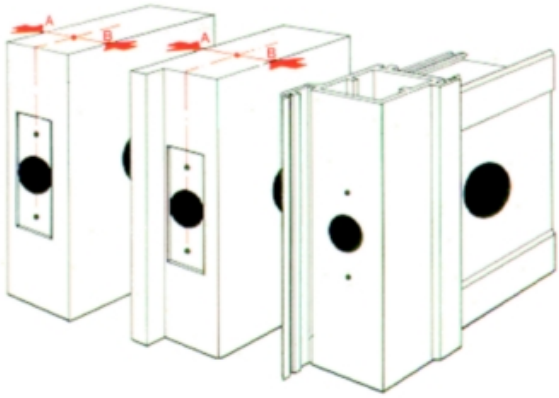

codice	descrizione			u.m.	imb.	m.o.
7.690.846	scrocchi tubolari standard	b.t. mm. 80	x premi&apri/combina	pz	1	1
3.092.002	scrocchi tubolari antiscasso	b.t. mm. 80	x premi&apri/combina	pz	1	1
1.975.833	scrocchi tubolari standard	b.t. mm. 60	x premi&apri/combina	pz	20	1

Permettono l'applicazione delle serrature Premi & Apri anche in quelle porte che hanno lo scrocco installato in posizioni che comportano valori A o B fino a 120 mm.

62850022

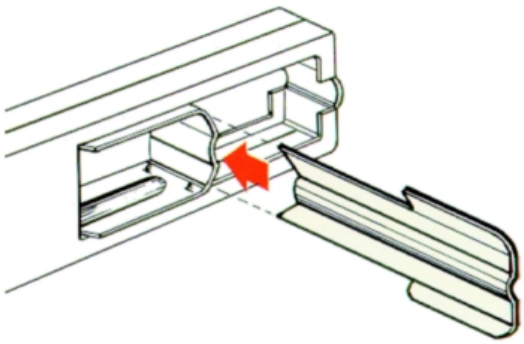

codice	descrizione			u.m.	imb.	m.o.
1.731.606	prolunghe slitte premi & apri	doppie	x porte mm. 70	pz	1	1*
8.722.003	prolunghe slitte premi & apri	semplici	x porte mm. 70	pz	1	1*

Placche con scrocco per serrature Premi & Apri per cristalli
Applicabile su porte in cristallo di spessore 10/12 mm. praticando un foro diametro mm. 46 alla distanza di mm. 69 dal filo della porta.

GALIMBERTI FERRAMENTA
www .galimbertiferramenta.com

62850025

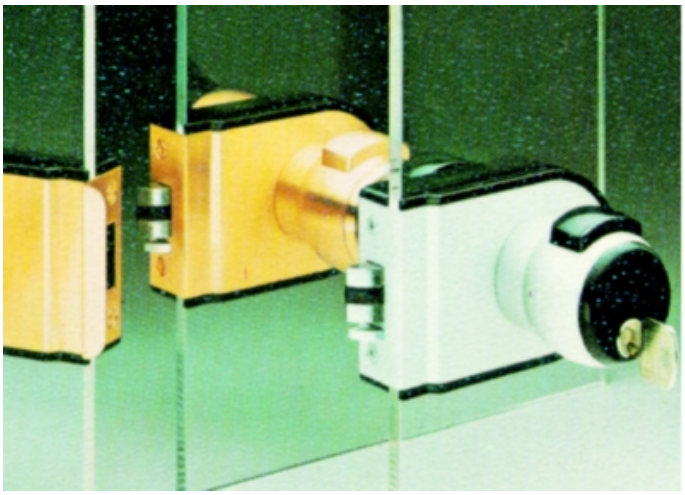

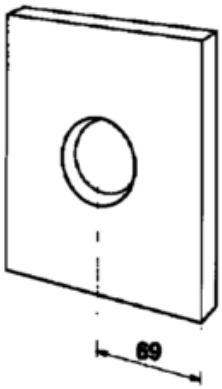

codice	descrizione			u.m.	imb.	m.o.
1.737.813	scrocchi c/placca antiscasso	x cristalli nero	x premi&apri/combina	pz	1	1*

GALIMBERTI FERRAMENTA
www .galimbertiferramenta.com

SERRATURE MEDIANA

Serrature da incasso con solo scrocco centrale in poliammide indeformabile per porte interne in legno.
Le posizioni di scrocco, quadro–maniglia e chiave, consentono il capovolgimento della serratura nell'incasso.
Nella tipologia a filo è così possibile ottenere ante e montanti telaio ambidestri, riducendo notevolmente le scorte a magazzino sia dei pannelli che dei telai.
I materiali utilizzati apportano elevata resistenza all'usura e massima silenziosità in chiusura.
Versione con chiave.
Interasse 90 mm.
Frontale: larghezza 18 mm.
Scrocco: in poliammide reversibile, bombato su entrambi i lati per evitare scuotimenti della porta, sistema di aggancio brevettato QUICK LATCH®
Costruzione: Semplificazione dei meccanismi interni che apportano maggior affidabilità, durata e silenziosità alla serratura.
Corpo della serratura completamente chiuso sui bordi, per evitare infiltrazioni di trucioli e polvere nei meccanismi interni.
Cassa e coperchio in lamiera di acciaio zincato.
Scrocco in poliammide.

62870070



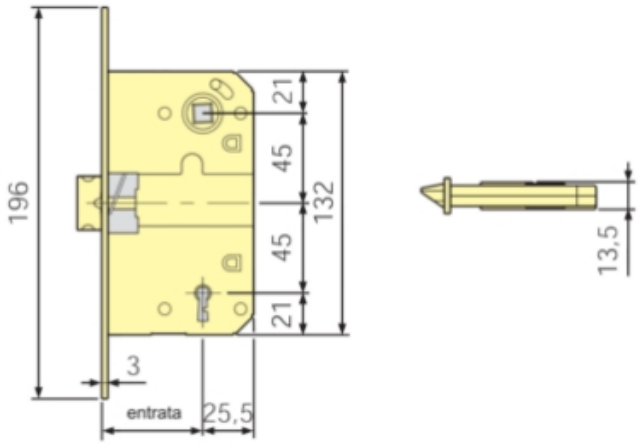

codice	descrizione			u.m.	imb.	m.o.
4.097.181	serrature mediana bt 18 chiave	mm. 50 cromo op.	int. 90 s/gacce	pz	8	1
6.694.425	serrature mediana bt 18 chiave	mm. 50 nich.	int. 90 s/gacce	pz	8	1
1.265.316	serrature mediana bt 18 chiave	mm. 50 ottonato	int. 90 s/gacce	pz	8	1

Serrature da incasso con solo scrocco centrale in poliammide indeformabile per porte interne in legno.
Le posizioni di scrocco, quadro–maniglia e chiave, consentono il capovolgimento della serratura nell'incasso.
Nella tipologia a filo è così possibile ottenere ante e montanti telaio ambidestri, riducendo notevolmente le scorte a magazzino sia dei pannelli che dei telai.
I materiali utilizzati apportano elevata resistenza all'usura e massima silenziosità in chiusura.
Versione con doppio quadro per nottolino bagno.
Interasse 96 mm.
Frontale: larghezza 18 mm.
Scrocco: in poliammide reversibile, bombato su entrambi i lati per evitare scuotimenti della porta, sistema di aggancio brevettato QUICK LATCH®
Costruzione: Semplificazione dei meccanismi interni che apportano maggior affidabilità, durata e silenziosità alla serratura.
Corpo della serratura completamente chiuso sui bordi, per evitare infiltrazioni di trucioli e polvere nei meccanismi interni.
Cassa e coperchio in lamiera di acciaio zincato.
Scrocco in poliammide.

GALIMBERTI FERRAMENTA
www .galimbertiferramenta.com

62870072



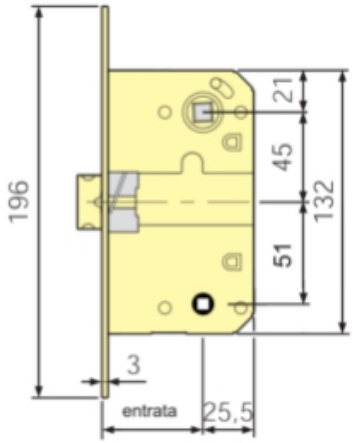

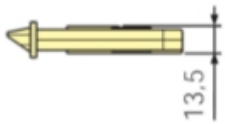

codice	descrizione			u.m.	imb.	m.o.
2.601.816	serrature mediana bt 18 bagno	mm. 50 cromo op.	int. 90 s/gacce	pz	8	1
5.750.009	serrature mediana bt 18 bagno	mm. 50 nich.	int. 90 s/gacce	pz	8	1
4.055.150	serrature mediana bt 18 bagno	mm. 50 ottonato	int. 90 s/gacce	pz	8	1

Serrature da incasso con solo scrocco centrale in poliammide indeformabile per porte interne in legno.
Le posizioni di scrocco, quadro–maniglia e chiave, consentono il capovolgimento della serratura nell'incasso.
Nella tipologia a filo è così possibile ottenere ante e montanti telaio ambidestri, riducendo notevolmente le scorte a magazzino sia dei pannelli che dei telai.
I materiali utilizzati apportano elevata resistenza all'usura e massima silenziosità in chiusura.
Versione con foro per cilindro.
Interasse 85 mm.
Frontale: larghezza 18 mm.
Scrocco: in poliammide reversibile, bombato su entrambi i lati per evitare scuotimenti della porta, sistema di aggancio brevettato QUICK LATCH®
Costruzione: Semplificazione dei meccanismi interni che apportano maggior affidabilità, durata e silenziosità alla serratura.
Corpo della serratura completamente chiuso sui bordi, per evitare infiltrazioni di trucioli e polvere nei meccanismi interni.
Cassa e coperchio in lamiera di acciaio zincato.
Scrocco in poliammide.

62870074



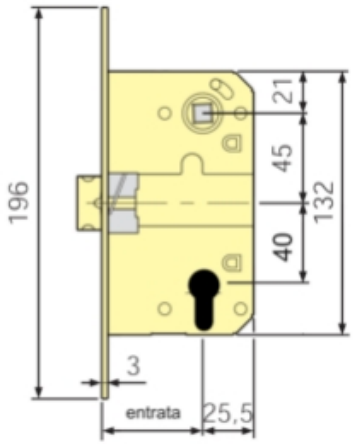

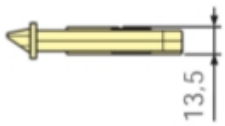

codice	descrizione			u.m.	imb.	m.o.
9.551.152	serrature mediana bt 18 cilind	mm. 50 cromo op.	s/cilindro s/gacce	pz	8	1
7.584.534	serrature mediana bt 18 cilind	mm. 50 nich.	s/cilindro s/gacce	pz	8	1
8.714.831	serrature mediana bt 18 cilind	mm. 50 ottonato	s/cilindro s/gacce	pz	8	1

Incontri per scrocco serrature Mediana.

GALIMBERTI FERRAMENTA
www .galimbertiferramenta.com

62870080



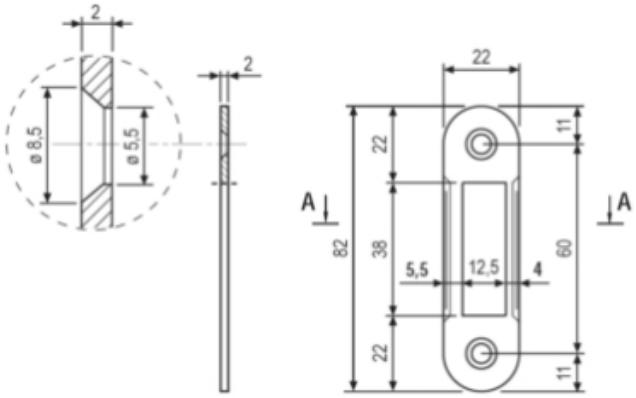

codice	descrizione		u.m.	imb.	m.o.
7.862.205	gacce mediana bt	22 x 82 crom.op	pz	50	1
6.705.763	gacce mediana bt	22 x 82 nich.	pz	50	1
6.759.001	gacce mediana bt	22 x 82 ott.to	pz	50	1

Incontri con invito per scrocco serrtaure Mediana

62870082



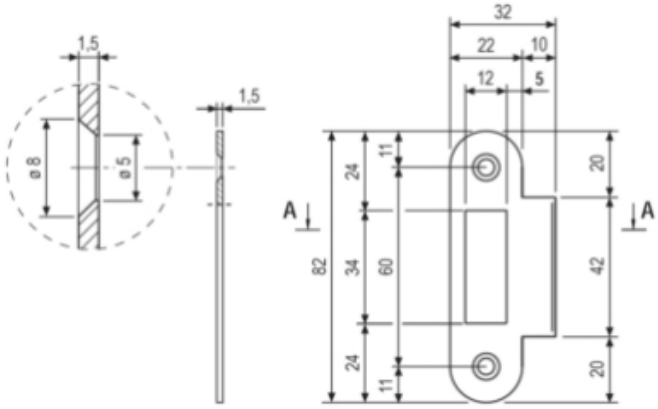

codice	descrizione		u.m.	imb.	m.o.
4.151.661	gacce mediana bt c/invito q	22 x 82 crom.op	pz	50	50
5.219.285	gacce mediana bt c/invito q	22 x 82 nich.	pz	50	50
8.582.492	gacce mediana bt c/invito q	22 x 82 ott.to	pz	50	50

GALIMBERTI FERRAMENTA
www .galimbertiferramenta.com

SERRATURE PATENT

Serrature da infilare per porte con scrocco maniglia reversibile e catenaccio comandato da chiave con movimento a leve.
Bordo in acciaio o in ottone lucidato a specchio.
Le gacce devono essere ordinate a parte.

62870010

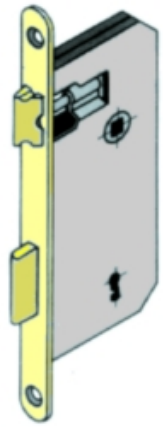

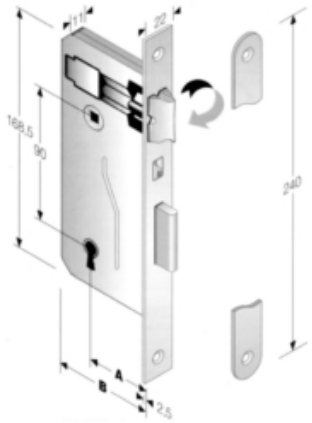

codice	descrizione			u.m.	imb.	m.o.
4.712.503	serrature patent cilindro b.q.	fe mm. 50 ott.te	s/cilindro	pz	1	1*

Gacce diritte da montare a filo per serrature Patent.

62870020

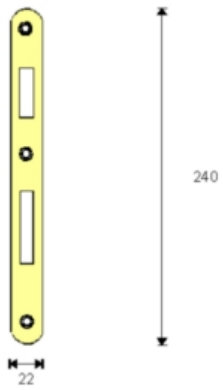

codice	descrizione		u.m.	imb.	m.o.
5.877.119	gacce patent ot b.t.	22 x 240 oro luc	pz	50	1*

Gacce con dente di invito per serrature Patent.

GALIMBERTI FERRAMENTA
www .galimbertiferramenta.com

62870022

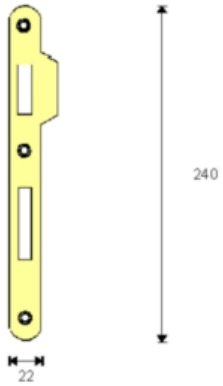

codice	descrizione			u.m.	imb.	m.o.
4.067.139	gacce patent fe b.t. c/invito	22 x 240 bronz.	22/34 x 240	pz	50	1*
3.891.339	gacce patent fe b.t. c/invito	22 x 240 cromo l	22/34 x 240	pz	50	1*

62870024

codice	descrizione			u.m.	imb.	m.o.
6.494.469	gacce patent fe b.q. c/angolo	bronzato	24 x 180	pz	50	1*

Serratura da incasso con scrocco e catenaccio per porte interne in legno.
Interasse: 90 mm
Frontale: in acciaio larghezza 22 mm bordo tondo
Versione con chiave.
Scrocco: reversibile, bombato su entrambi i lati per evitare scuotimenti della porta.
Caratteristiche:
- corpo della serratura completamente chiuso sui bordi, per evitare infiltrazioni di trucioli e polvere nei meccanismi interni.
- cassa e coperchio in lamiera di acciaio zincato.
- scrocco e catenaccio nello stesso materiale del frontale

62870050



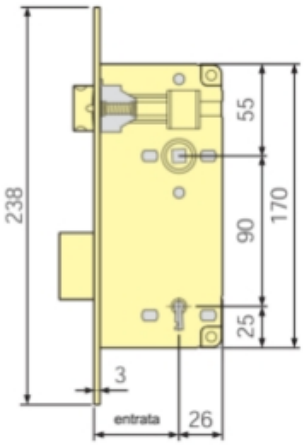



codice	descrizione			u.m.	imb.	m.o.
8.228.079	serrature patent bt 22 chiave	mm. 50 bronzate	int. 90 s/gacce	pz	8	1
8.973.689	serrature patent bt 22 chiave	mm. 25 cromo op.	int. 90 s/gacce	pz	8	50
4.079.712	serrature patent bt 22 chiave	mm. 40 cromo op.	int. 90 s/gacce	pz	8	50
5.305.384	serrature patent bt 22 chiave	mm. 50 cromo op.	int. 90 s/gacce	pz	8	1
9.724.730	serrature patent bt 22 chiave	mm. 50 nich.	int. 90 s/gacce	pz	8	1
1.442.922	serrature patent bt 22 chiave	mm. 50 ottonato	int. 90 s/gacce	pz	8	1

Serratura da incasso con scrocco e catenaccio per porte interne in legno.
Interasse: 90 mm
Frontale: in acciaio larghezza 22 mm bordo tondo
Versione con doppio quadro per nottolino bagno.
Scrocco: reversibile, bombato su entrambi i lati per evitare scuotimenti della porta.
Caratteristiche:

- corpo della serratura completamente chiuso sui bordi, per evitare infiltrazioni di trucioli e polvere nei meccanismi interni.
- cassa e coperchio in lamiera di acciaio zincato.
- scrocco e catenaccio nello stesso materiale del frontale

62870052



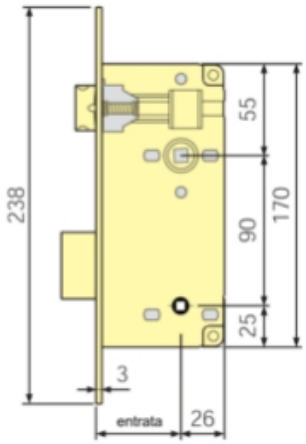



codice	descrizione			u.m.	imb.	m.o.
8.738.028	serrature patent bt 22 bagno	mm. 50 cromo op.	int. 90 s/gacce	pz	8	1
5.571.604	serrature patent bt 22 bagno	mm. 50 nich.	int. 90 s/gacce	pz	8	1
5.398.522	serrature patent bt 22 bagno	mm. 50 oro luc.	int. 90 s/gacce	pz	8	1

Serratura da incasso con scrocco e catenaccio per porte interne in legno.
Interasse: 90 mm
Frontale: in acciaio larghezza 22 mm bordo tondo
Versione per cilindro con rientro delle scrocco azionabile con la chaive.
Scrocco: reversibile, bombato su entrambi i lati per evitare scuotimenti della porta.
Caratteristiche:
- corpo della serratura completamente chiuso sui bordi, per evitare infiltrazioni di trucioli e polvere nei meccanismi interni.
- cassa e coperchio in lamiera di acciaio zincato.
- scrocco e catenaccio nello stesso materiale del frontale

62870054



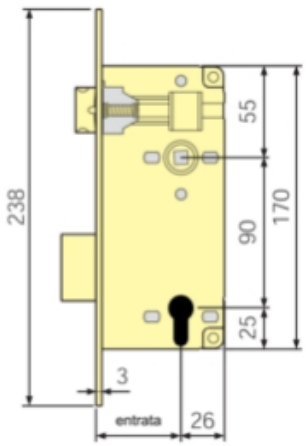



codice	descrizione			u.m.	imb.	m.o.
1.145.373	serrature patent bt 22 cilindr	mm. 50 ottonato	s/cilindro s/gacce	pz	8	1*

Incontri per scrocco e catenaccio serrature Patent.

62870060



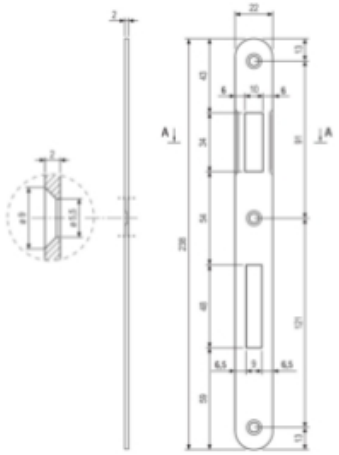

codice	descrizione		u.m.	imb.	m.o.
4.503.590	gacce patent bt	22 x 238 bronz.	pz	50	1
6.739.720	gacce patent bt	22 x 238 crom.op	pz	50	1
1.043.501	gacce patent bt	22 x 238 nich.	pz	50	1
7.273.469	gacce patent bt	22 x 238 ott.to	pz	50	1

Incontri con invito per scrocco e catenaccio serrature Patent.

62870062



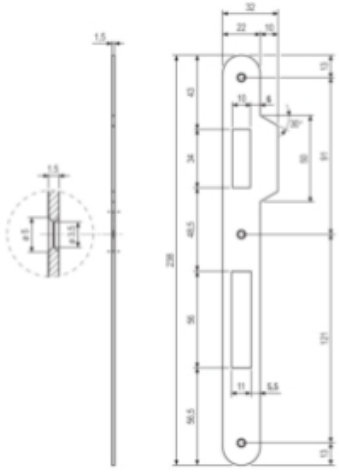

codice	descrizione		u.m.	imb.	m.o.
8.972.743	gacce patent bt c/invito	22 x 238 bronz.	pz	50	1
9.655.133	gacce patent bt c/invito	22 x 238 crom.op	pz	50	1
4.273.387	gacce patent bt c/invito	22 x 238 nich.	pz	50	1
4.943.600	gacce patent bt c/invito	22 x 238 ott.to	pz	50	1

GALIMBERTI FERRAMENTA
www .galimbertiferramenta.com

SERRATURE PATENT PER CILINDRO

Gacce diritte da montare a filo per serrature Unipatent.

62870110

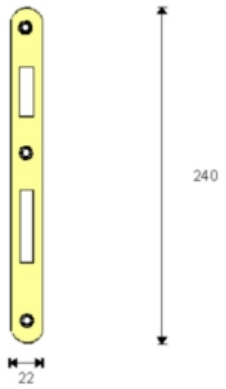

codice	descrizione			u.m.	imb.	m.o.
7.684.142	gacce unipatent fe b.t.	18 x 240 nich.	x serr. c/cilindro	pz	50	50*
7.907.548	gacce unipatent ot b.t.	22 x 240 oro luc	x serr. c/cilindro	pz	50	1*

Gacce con dente di invito per serrature Unipatent.

62870112

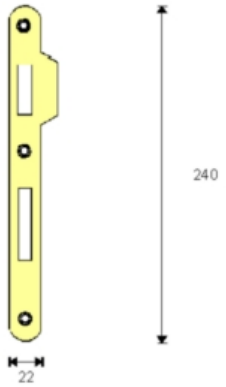

codice	descrizione			u.m.	imb.	m.o.
7.422.560	gacce unipatent fe b.t. c/invi	22 x 222 nichel	x serr. c/cilindro	pz	50	1*

GALIMBERTI FERRAMENTA
www .galimbertiferramenta.com

SERRATURE PORTE SCORREVOLI

Gacce speciali da utilizzare per il montaggio delle serrature a gancio su porte a libro.

62830018



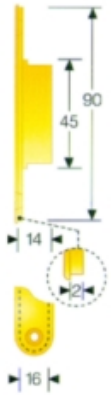

codice	descrizione			u.m.	imb.	m.o.
6.815.417	gacce porte libro	cromo luc.	x serrature gancio	pz	50	1*

Maniglie tonde per porte scorrevoli con foro per chiave patent.
Utilizzabili con serrature porte scorrevoli con chiave.
Per ogni serratura sono necessarie due maniglie.

62830045

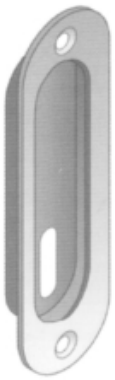

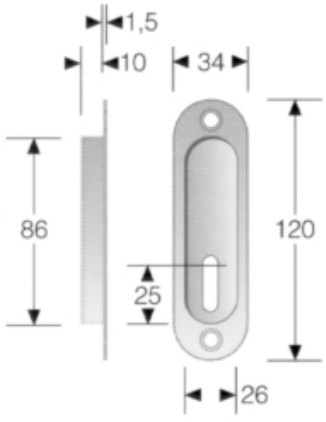

codice	descrizione			u.m.	imb.	m.o.
8.273.598	maniglie scorri ovali	chiave cromo luc	ottone foro 26 x 96 h 10	pz	12	1*
6.995.706	maniglie scorri ovali	chiave oro luc.	ottone foro 26 x 96 h 10	pz	12	1*

Maniglie tonde per porte scorrevoli.

62830050



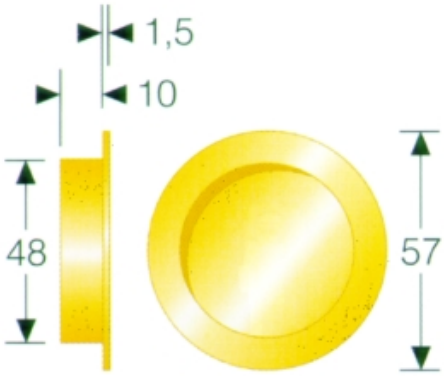

codice	descrizione			u.m.	imb.	m.o.
8.652.973	maniglie scorri tonde	cieche cromo luc	ottone foro d 48 h 10	pz	12	1*

Maniglie ovali per porte scorrevoli.

62830055

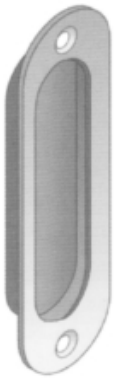

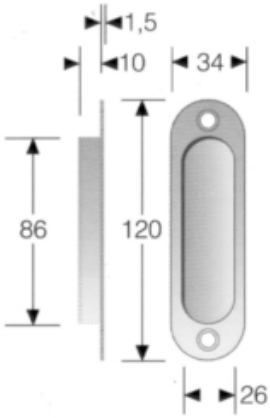

codice	descrizione			u.m.	imb.	m.o.
1.573.824	maniglie scorri ovali	cieche cromo sat	ottone foro 26 x 96 h 10	pz	12	1
2.474.946	maniglie scorri ovali	cieche oro luc.	ottone foro 26 x 96 h 10	pz	12	1

Maniglie da applicare sulla testa della porta per il trascinamento di porte scorrevoli incassate nel muro.

GALIMBERTI FERRAMENTA
www .galimbertiferramenta.com

62830100





codice	descrizione			u.m.	imb.	m.o.
1.250.862	maniglie scorri trascin.df	cromo luc.	ottone foro d 25 h 22	pz	12	1
3.621.899	maniglie scorri trascin.df	cromo sat.	ottone foro d 25 h 22	pz	12	1
3.809.426	maniglie scorri trascin.df	oro luc.	ottone foro d 25 h 22	pz	12	1

GALIMBERTI FERRAMENTA
www .galimbertiferramenta.com

GUIDE E DISPOSITIVI ESTRAIBILI

GALIMBERTI FERRAMENTA
www .galimbertiferramenta.com

ACCESSORI GUIDE TANDEM

Supporti posteriori per l'impiego delle guide Tandem su piani senza sponda posteriore.
Per ogni piano estraibile è necessario utilizzare due supporti.

34650022

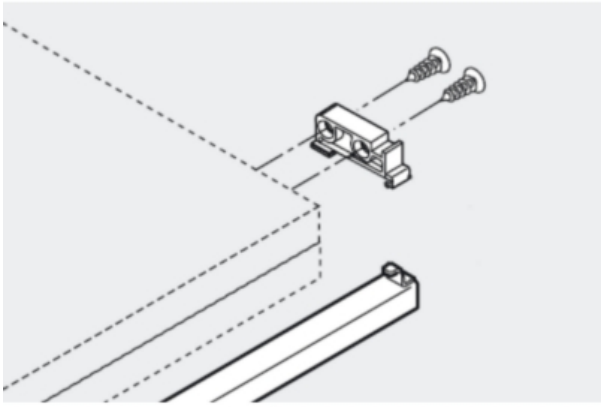

codice	descrizione			u.m.	imb.	m.o.
4.476.115	guide blum 566h tandem	cm. 65 zinc.	telescop. s/frontali	pa	6	6
2.492.933	guide blum 566h tandem	cm. 70 zinc.	telescop. s/frontali	pa	6	6

Distanziali realizzati in materiale plastico compatibili con le piastre di fissaggio delle guide Tandem e Tandembox.

34650024

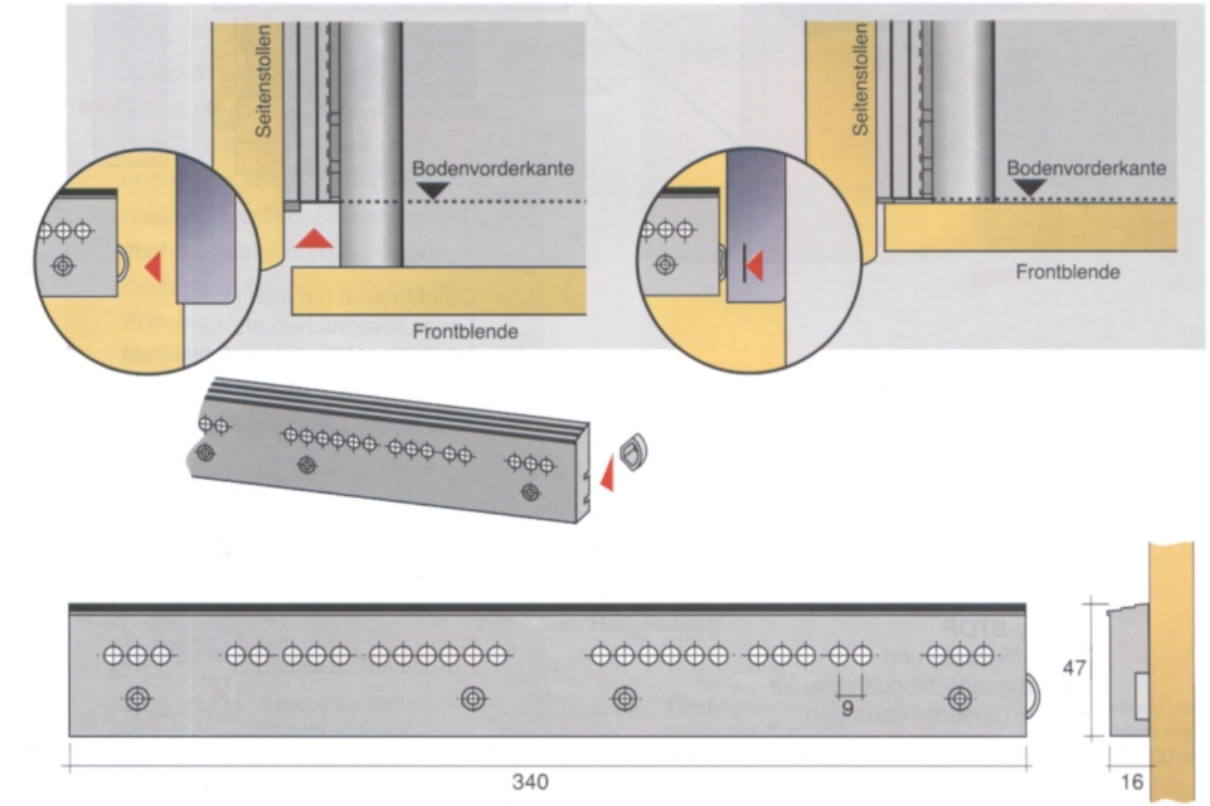

codice	descrizione		u.m.	imb.	m.o.
1.062.625	distanziali guide tandem	mm. 15 grigio	pz	2	1

Permettono il facile montaggio del cassetto.Sistema integrato di regolazione in altezza fino a +4 mm. per ottenere fughe regolari.Compensazione delle tolleranze di larghezza: i cassetti vengono guidati in modo fisso da un lato e flessibile dall'altro per compensare le tolleranze in larghezza.Un meccanismo ad incastro nell'aggancio garantisce le compensazioni della profondità.Per un semplice montaggio si consiglia l'utilizzo dell'apposita dima cod. 4.331.537.

GALIMBERTI FERRAMENTA
www .galimbertiferramenta.com

34650025

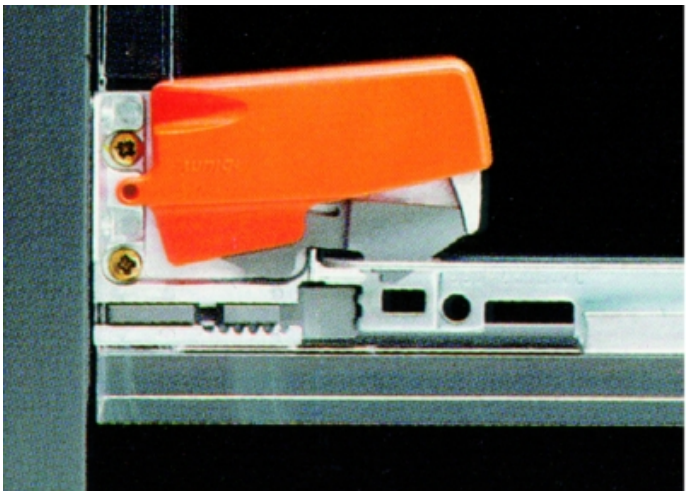

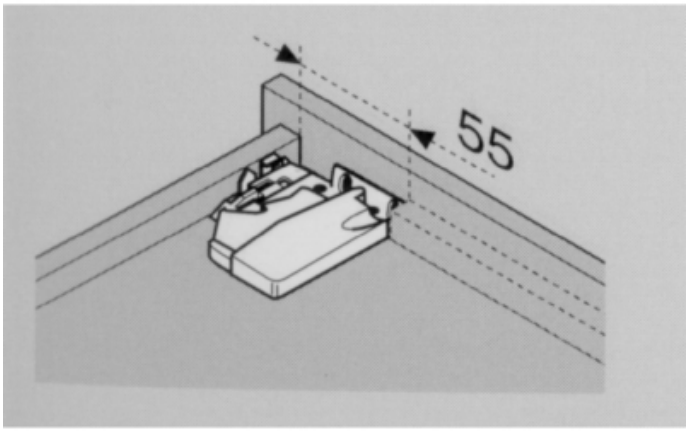

codice	descrizione		u.m.	imb.	m.o.
6.438.401	frontali guide blum 550 tandem	t51.1700 sx	pz	100	1
9.513.723	frontali guide blum 550 tandem	t51.1700 dx	pz	100	1

Utilizzabile:
- per determinare la posizione di foratura di ganci posteriori,
- per determinare la posizione di fissaggio dei frontali di fissaggio del cassetto alla guida,
- per determinare la posizione di foratura sulla spalla del mobile.

34650027

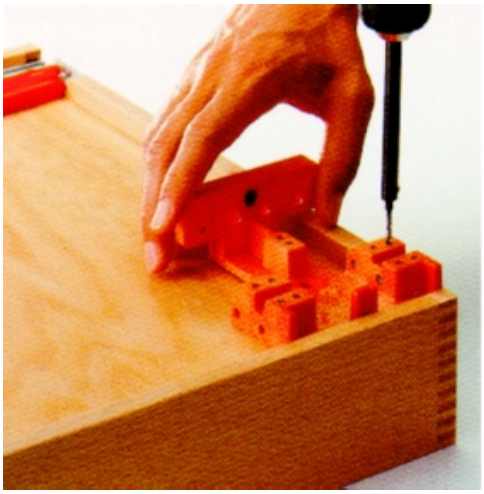

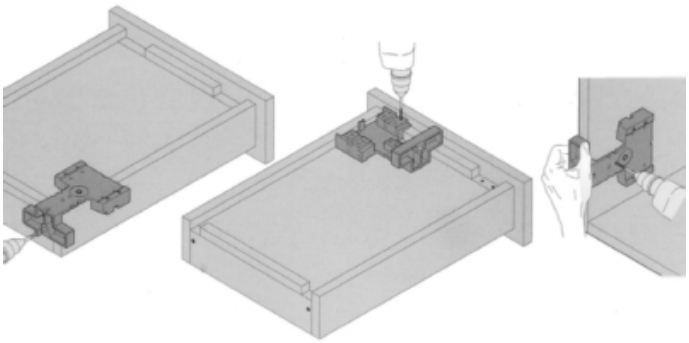

codice	descrizione			u.m.	imb.	m.o.
4.331.537	dime blum foratura tandem	t65.1000	x guide tandem	pz	1	1

GALIMBERTI FERRAMENTA
www .galimbertiferramenta.com

DISTANZIALI PER GUIDE

Distanziali realizzati in materiale plastico compatibili con le piastre di fissaggio delle guide Tandem e Tandembox.
Per un paio di guide sono necessari due distanziali.

01540030

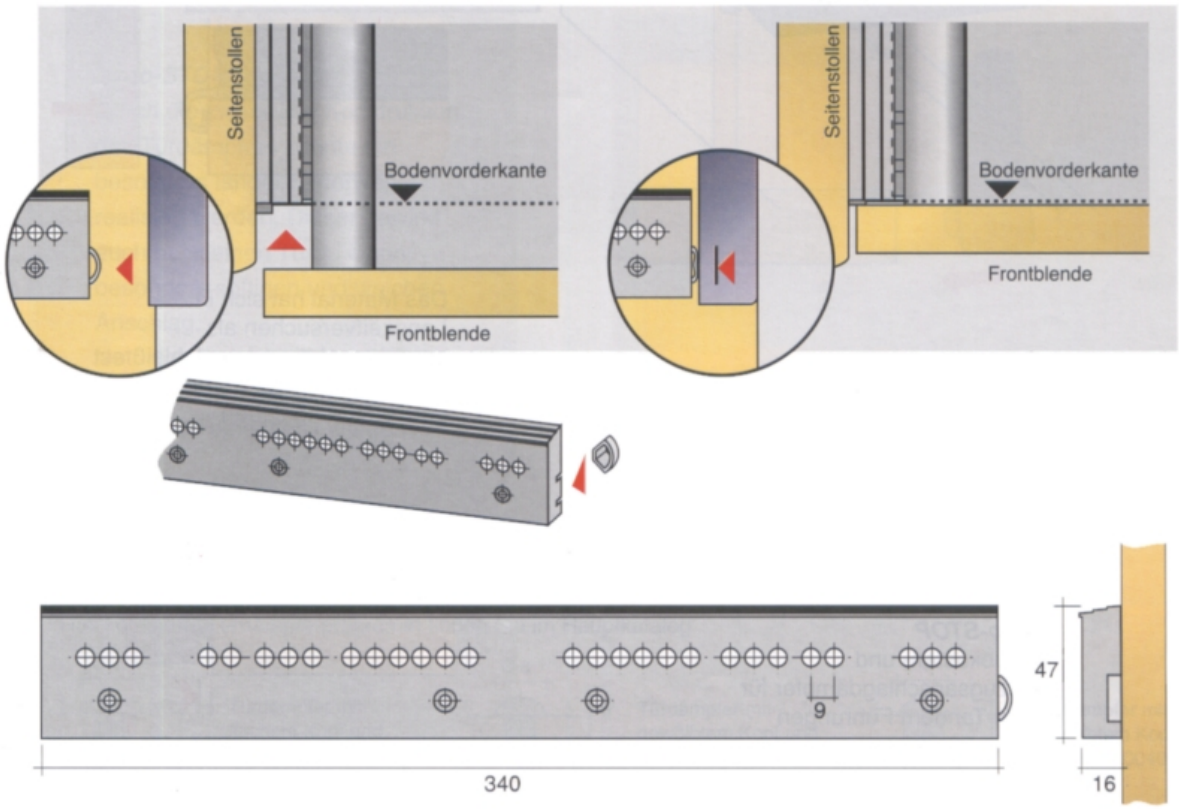

codice	descrizione			u.m.	imb.	m.o.
1.062.625	distanziali guide tandem	mm. 15 grigio		pz	2	1

GALIMBERTI FERRAMENTA
www .galimbertiferramenta.com

GUIDE A RULLINI

Qualità superiore garantita Blum per una guida sperimentata da molti anni, da utilizzare per cassetti e cassettoni.
Portata dinamica 30 kg.
Lo scorrimento è guidato lateralmente per garantire la massima stabilità laterale ed una corsa estremamente liscia.La parte guida da fissare al mobile è dotata di scanalature che impediscono che i rulli ad alte prestazioni sfreghino contro le teste delle viti di fissaggio eventualmente sporgenti.
Rivestimento in polvere epossidica atossica di alta qualità.

34320010

Certified Quality **Self closing**



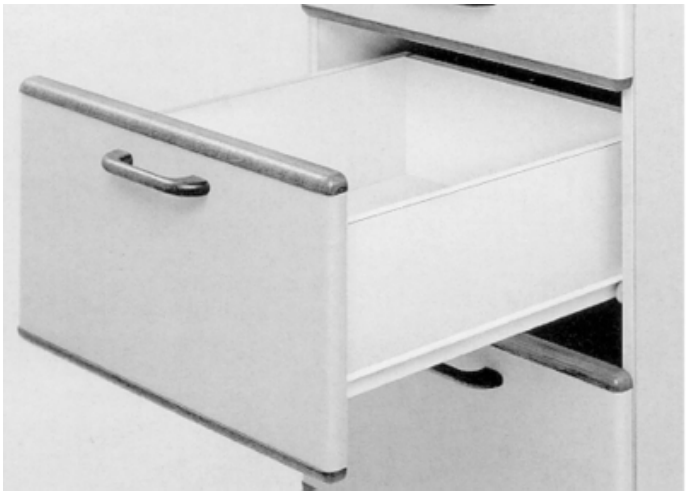

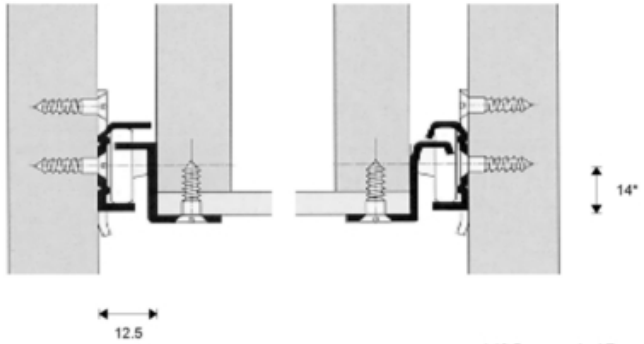

codice	descrizione			u.m.	imb.	m.o.
7.637.766	guide blum 230m	cm. 25 marrone	a rullini	pa	25	25
1.004.779	guide blum 230m	cm. 25 cremew.	a rullini	pa	25	1
1.487.862	guide blum 230m	cm. 30 marrone	a rullini	pa	25	1
8.049.476	guide blum 230m	cm. 30 cremew.	a rullini	pa	25	1
9.441.781	guide blum 230m	cm. 35 marrone	a rullini	pa	25	1
1.449.259	guide blum 230m	cm. 35 cremew.	a rullini	pa	25	1
3.566.640	guide blum 230m	cm. 40 marrone	a rullini	pa	25	1
9.806.436	guide blum 230m	cm. 40 cremew.	a rullini	pa	25	1
6.512.514	guide blum 230m	cm. 45 marrone	a rullini	pa	25	1
5.975.792	guide blum 230m	cm. 45 cremew.	a rullini	pa	25	1
5.571.925	guide blum 230m	cm. 50 marrone	a rullini	pa	25	1
3.266.663	guide blum 230m	cm. 50 cremew.	a rullini	pa	25	1
1.510.645	guide blum 230m	cm. 55 marrone	a rullini	pa	25	1
1.837.889	guide blum 230m	cm. 55 cremew.	a rullini	pa	25	1
9.771.567	guide blum 230m	cm. 60 marrone	a rullini	pa	25	1
5.549.856	guide blum 230m	cm. 60 cremew.	a rullini	pa	25	1
4.986.331	guide blum 230m	cm. 70 cremew.	a rullini	pa	25	1
1.302.844	guide blum 230m	cm. 80 cremew.	a rullini	pa	25	1

GALIMBERTI FERRAMENTA
www .galimbertiferramenta.com

Squadra per l'applicazione manuale della parte delle guide a rullini che deve essere fissata alla spalla del mobile.
Indicatori di riferimento per un perfetto allineamento dei cassetti.

34320015

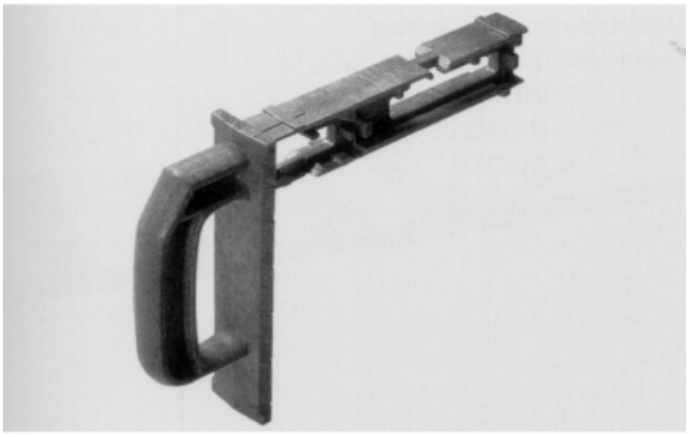

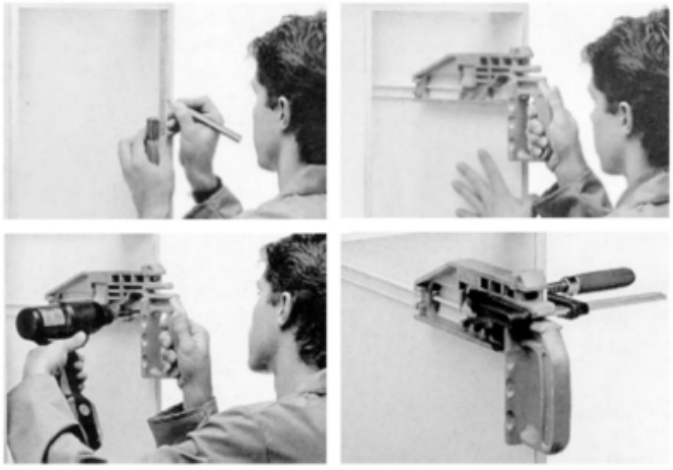

codice	descrizione			u.m.	imb.	m.o.
9.086.210	dime blum minifix	65m3300	x guide	pz	1	1

La speciale guida permette di forare perfettamente al centro dei fori svasati per un fissaggio perfetto di guide e cerniere con accoppiamento ottimale della testa della vite con il profilo della svasatura.

34320016



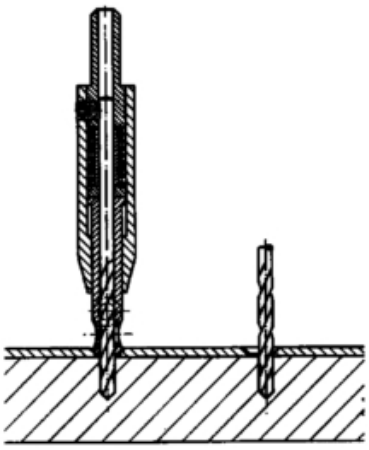

codice	descrizione			u.m.	imb.	m.o.
6.235.277	punte preforatura c/centraggio	mm. 2.7		pz	1	1
6.645.021	punte preforatura ricambio	mm. 2.7	x punte c/centraggio	pz	1	1

Guide scorrevoli ad uscita totale.
Per il loro minimo ingombro di 12.5 mm. possono esser montate in qualsiasi mobile.
Aggancio e sgancio del cassetto semplice e senza problemi.
Grande stabilità laterale.
Fermo per evitare lo sgancio involontario del cassetto.
Portata dinamica 30 kg.

GALIMBERTI FERRAMENTA
www .galimbertiferramenta.com

34320020

Certified Quality **Uscita 100%**



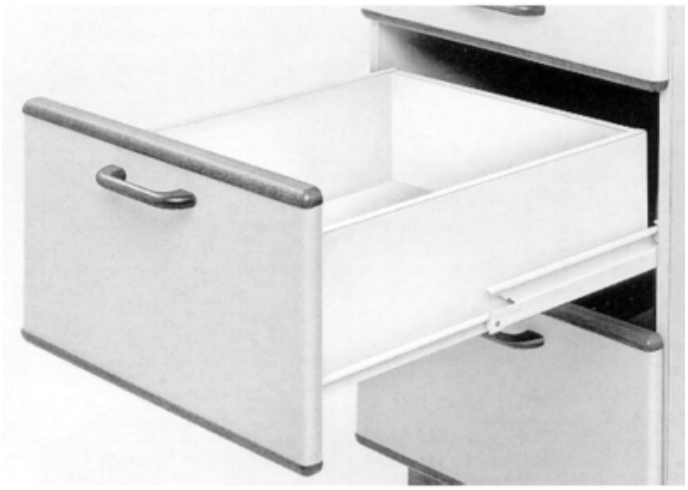

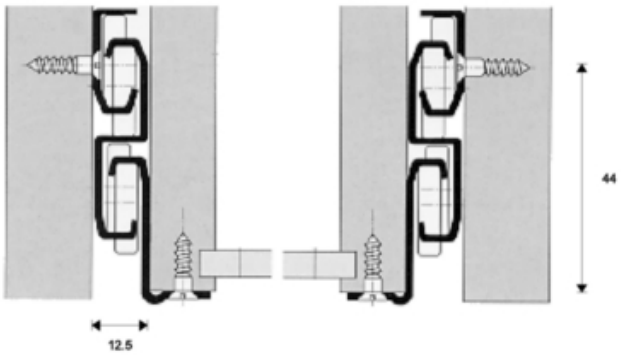

codice	descrizione			u.m.	imb.	m.o.
8.968.524	guide blum 430e	cm. 25 marrone	a rullini telescop.	pa	10	1*
8.692.924	guide blum 430e	cm. 25 cremew.	a rullini telescop.	pa	10	1
9.298.026	guide blum 430e	cm. 30 cremew.	a rullini telescop.	pa	10	1
4.929.802	guide blum 430e	cm. 35 marrone	a rullini telescop.	pa	10	1*
2.592.336	guide blum 430e	cm. 35 cremew.	a rullini telescop.	pa	10	1
1.293.623	guide blum 430e	cm. 40 marrone	a rullini telescop.	pa	10	1*
1.134.940	guide blum 430e	cm. 40 cremew.	a rullini telescop.	pa	10	1
1.492.064	guide blum 430e	cm. 45 marrone	a rullini telescop.	pa	10	1*
6.904.654	guide blum 430e	cm. 45 cremew.	a rullini telescop.	pa	10	1
5.426.386	guide blum 430e	cm. 50 marrone	a rullini telescop.	pa	10	1*
3.845.639	guide blum 430e	cm. 50 cremew.	a rullini telescop.	pa	10	1
9.498.747	guide blum 430e	cm. 55 cremew.	a rullini telescop.	pa	10	10
8.749.307	guide blum 430e	cm. 60 cremew.	a rullini telescop.	pa	10	1
3.259.719	guide blum 430e	cm. 70 cremew.	a rullini telescop.	pa	10	1
8.176.967	guide blum 430e	cm. 80 cremew.	a rullini telescop.	pa	10	10

GALIMBERTI FERRAMENTA
www .galimbertiferramenta.com

GUIDE A SFERE

Guide a sfere ad estrazione totale.
Fissaggio laterale.
Portata 60 kg.

34540320

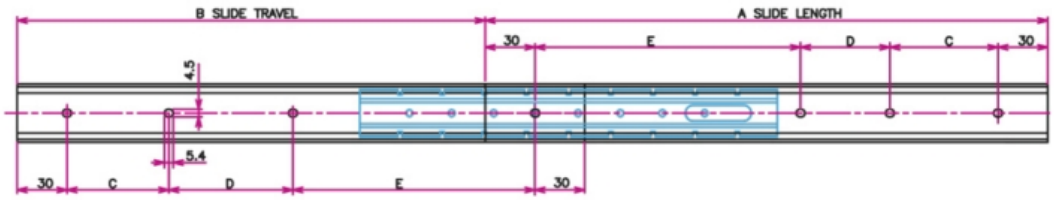

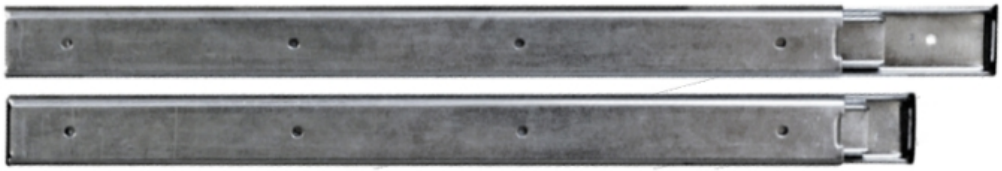

Slide Length A	Slide Travel B	C	D	E
300	193	98	98	98
350	241	98	98	98
400	267	127	86	127
450	317	127	136	127
500	367	160	120	160



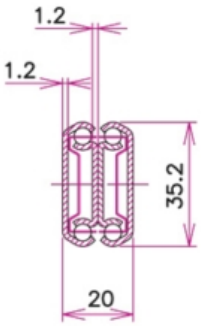

codice	descrizione				u.m.	imb.	m.o.
4.011.170	guide kugel 2900 sfera	cm. 30 zinc.	telescopiche	60 kg.	pa	10	10
5.187.409	guide kugel 2900 sfera	cm. 35 zinc.	telescopiche	60 kg.	pa	10	1
2.089.607	guide kugel 2900 sfera	cm. 40 zinc.	telescopiche	60 kg.	pa	10	1
6.311.209	guide kugel 2900 sfera	cm. 45 zinc.	telescopiche	60 kg.	pa	10	10
9.919.907	guide kugel 2900 sfera	cm. 50 zinc.	telescopiche	60 kg.	pa	10	1

GALIMBERTI FERRAMENTA
www .galimbertiferramenta.com

GUIDE A SFERE HEAVY

Indicate per impieghi gravosi.
Estrema silenziosità grazie allo scorrimento su sfere di precisione.
Dispositivo di trattenimento in posizione di chiusura.
Foratura passo 32.
Fori di fissaggio diametro mm. 6.6 con svasatura 90°.
Per i carichi più pesanti assicurarsi che siano utilizzati per il fissaggio tutti i fori disponibili.
L'elevata stabilità laterale ne permette l'utilizzo anche in posizione orizzontale (con portata ridotta a circa 50 kg.).
E possibile ottenere estrazioni superiori accoppiando più guide in quanto la rigidità della struttura permette di sostenere anche sbalzi elevati.

Lunghezza mm.	300	350	400	450	500	600	700	790
Estrazione mm.	323.5	373.5	423.5	473.5	523.5	623.5	723.5	802.5

34540030

Uscita oltre 100% Portata fino 160 kg. Certified Quality

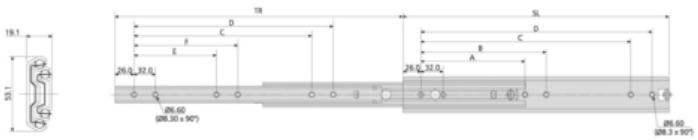

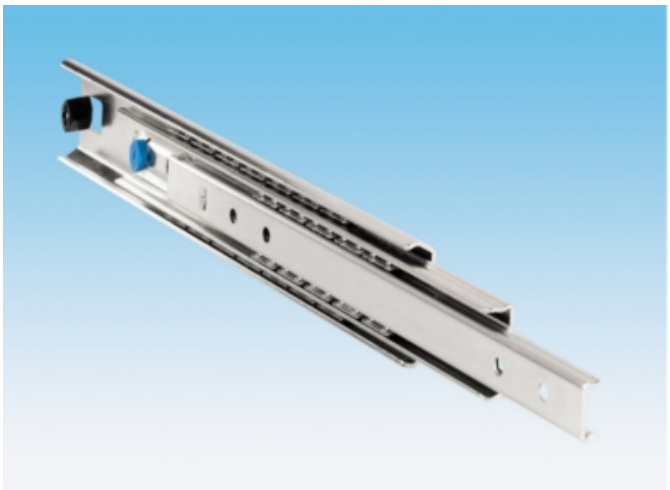

5321	mm							
	SL	TR	A	B	C	D	E	F
DZ5321-0030	300	323.5	-	-	192	224	-	-
DZ5321-0035	350	373.5	-	-	224	256	-	-
DZ5321-0040	400	423.5	160	192	288	320	128	160
DZ5321-0045	450	473.5	160	192	320	352	128	160
DZ5321-0050	500	523.5	192	224	384	416	160	192
DZ5321-0055	550	573.5	192	224	416	448	160	192
DZ5321-0060	600	623.5	256	288	480	512	192	256
DZ5321-0070	700	723.5	288	320	576	608	256	288
DZ5321-0080	790	803.5	352	384	672	704	320	352

codice	descrizione			u.m.	imb.	m.o.
2.039.756	guide accuride 5321 heavy	cm. 30 zinc.	telescopiche 130 kg.	pa	5	1
5.831.791	guide accuride 5321 heavy	cm. 35 zinc.	telescopiche 140 kg.	pa	5	5
6.013.158	guide accuride 5321 heavy	cm. 40 zinc.	telescopiche 150 kg.	pa	4	4
1.689.129	guide accuride 5321 heavy	cm. 45 zinc.	telescopiche 160 kg.	pa	4	1
8.857.538	guide accuride 5321 heavy	cm. 50 zinc.	telescopiche 170 kg.	pa	3	3
5.674.503	guide accuride 5321 heavy	cm. 55 zinc.	telescopiche 160 kg.	pa	3	3
8.156.471	guide accuride 5321 heavy	cm. 60 zinc.	telescopiche 150 kg.	pa	3	1
1.067.828	guide accuride 5321 heavy	cm. 70 zinc.	telescopiche 130 kg.	pa	2	1
6.279.967	guide accuride 5321 heavy	cm. 79 zinc.	telescopiche 100 kg.	pa	2	1
2.600.420	guide accuride 5321 heavy	cm. 90 zinc.	telescopiche 90 kg.	pa	1	1
4.595.991	guide accuride 5321 heavy	cm.100 zinc.	telescopiche 80 kg.	pa	1	1
5.919.253	guide accuride 5321 heavy	cm.110 zinc.	telescopiche 70 kg.	pa	1	1

Indicate per impieghi estremamente gravosi.
Estrema silenziosità grazie allo scorrimento su sfere di precisione.
Dispositivo di trattenimento in posizione di chiusura.
Per i carichi più pesanti assicurarsi che siano utilizzati per il fissaggio tutti i fori disponibili.
L'elevata stabilità laterale ne permette l'utilizzo anche in posizione orizzontale (con portata ridotta a circa 60 kg.).
E possibile ottenere estrazioni superiori accoppiando più guide in quanto la rigidità della struttura permette di sostenere anche sbalzi elevati.

Lunghezza mm.	508.0	609.6	711.2	812.8	914.4	1016.0	1219.2	1524.0
Estrazione mm.	508.0	609.6	711.2	812.8	914.4	1016.0	1219.2	1524.0

34540035

Uscita 100% Portata fino a 227 kg.

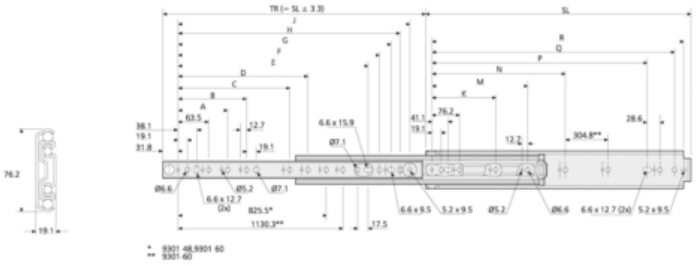



9301	mm																kg	
	SL	TR	A	B	C	D	E	F	G	H	J	K	M	N	P	Q	R	W	L
D29301-0012	304.8	304.8	-	-	-	-	-	153.9	179.3	198.4	217.4	-	-	-	203.2	260.4	279.4	3.07	227
D29301-0014	355.6	355.6	-	-	-	-	-	204.7	230.1	249.2	268.2	-	-	-	254.0	311.2	330.2	3.63	227
D29301-0016	406.4	406.4	127.0	-	-	-	-	255.5	280.9	299.9	319.0	-	-	-	304.8	361.9	381.0	4.09	227
D29301-0018	457.2	457.2	127.0	-	-	-	246.1	306.3	331.7	350.8	369.8	-	-	-	355.6	412.8	431.8	4.55	227
D29301-0020	508.0	508.0	127.0	190.5	-	-	296.9	357.1	382.5	401.6	420.6	-	-	-	406.4	463.6	482.6	5.11	227
D29301-0022	558.8	558.8	127.0	190.5	-	-	347.7	407.9	433.3	452.4	471.4	-	-	-	457.2	514.4	533.4	5.68	227
D29301-0024	609.6	609.6	127.0	190.5	-	-	398.5	458.7	484.1	503.2	522.2	-	-	-	508.0	565.2	584.2	6.14	227
D29301-0026	660.4	660.4	127.0	190.5	-	-	449.3	509.5	534.9	553.9	573.0	-	-	-	558.8	615.9	635.0	6.82	227
D29301-0028	711.2	711.2	127.0	190.5	-	-	500.1	560.3	585.7	604.8	623.8	-	-	-	609.6	666.8	685.8	7.05	227
D29301-0030	762.0	762.0	127.0	190.5	368.3	-	550.9	611.1	636.5	655.6	674.6	234.9	-	501.6	660.4	717.6	736.6	7.73	222
D29301-0032	812.8	812.8	127.0	190.5	368.3	-	601.7	661.9	687.3	706.4	725.4	234.9	393.7	552.5	711.2	768.4	787.4	8.18	218
D29301-0034	863.6	863.6	127.0	190.5	368.3	469.9	652.5	712.7	738.1	757.2	776.2	234.9	419.1	603.3	762.0	819.2	838.2	8.64	213
D29301-0036	914.4	914.4	127.0	190.5	368.3	520.7	703.3	763.5	788.9	807.9	827.0	234.9	444.5	654.1	812.8	870.0	889.0	9.32	209
D29301-0040	1016.0	1016.0	127.0	190.5	368.3	520.7	804.9	865.1	890.5	909.6	928.6	235.0	546.1	755.7	914.4	971.6	990.6	10.43	200
D29301-0042	1066.8	1066.8	127.0	190.5	368.3	520.7	855.7	915.9	941.3	960.4	979.4	235.0	546.1	806.5	965.2	1022.4	1041.4	10.89	195
D29301-0048	1219.2	1219.2	127.0	190.5	368.3	520.7	1008.1	1068.3	1093.7	1112.8	1131.8	234.9	596.9	958.9	1117.6	1174.8	1193.8	12.27	182
D29301-0060	1524.0	1524.0	127.0	190.5	368.3	520.7	1312.9	1373.1	1398.5	1417.6	1436.6	234.9	596.9	958.9	1422.4	1479.6	1498.6	15.45	154

codice	descrizione			u.m.	imb.	m.o.
1.275.735	guide accuride 9301 max heavy	cm. 50.80 zinc.	telescopiche 227 kg.	pa	4	4
9.205.451	guide accuride 9301 max heavy	cm. 60.96 zinc.	telescopiche 227 kg.	pa	2	2
7.943.294	guide accuride 9301 max heavy	cm. 71.12 zinc.	telescopiche 227 kg.	pa	2	2
4.940.319	guide accuride 9301 max heavy	cm. 81.28 zinc.	telescopiche 227 kg.	pa	2	2
7.327.384	guide accuride 9301 max heavy	cm. 91.44 zinc.	telescopiche 227 kg.	pa	2	2
5.650.569	guide accuride 9301 max heavy	cm. 101.60 zinc.	telescopiche 227 kg.	pa	2	2
8.829.306	guide accuride 9301 max heavy	cm. 121.92 zinc.	telescopiche 227 kg.	pa	1	1
5.727.230	guide accuride 9301 max heavy	cm. 152.40 zinc.	telescopiche 227 kg.	pa	1	1

Guide ad estrazione totale realizzate in acciaio laminato a freddo.
Montaggio laterale.
Arresto meccanico con fermi un gomma e blocco in chiusura.
Movimento silenzioso.
Portata 80 Kg.

GALIMBERTI FERRAMENTA
www .galimbertiferramenta.com

34540060

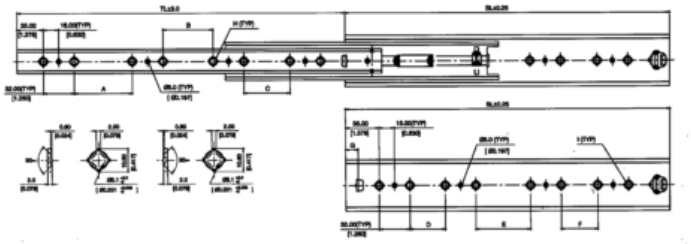



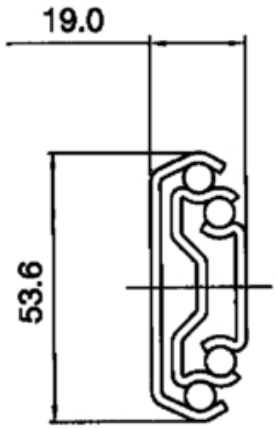

codice	descrizione			u.m.	imb.	m.o.
6.916.985	guide kugel 5800 heavy	cm. 30 zinc.	telescopiche 80 kg.	pa	8	1
3.457.191	guide kugel 5800 heavy	cm. 35 zinc.	telescopiche 80 kg.	pa	8	1
6.901.905	guide kugel 5800 heavy	cm. 40 zinc.	telescopiche 80 kg.	pa	8	1
2.084.909	guide kugel 5800 heavy	cm. 45 zinc.	telescopiche 80 kg.	pa	8	1
9.717.855	guide kugel 5800 heavy	cm. 50 zinc.	telescopiche 80 kg.	pa	8	1
8.120.588	guide kugel 5800 heavy	cm. 55 zinc.	telescopiche 80 kg.	pa	8	1
8.444.363	guide kugel 5800 heavy	cm. 60 zinc.	telescopiche 80 kg.	pa	8	1
7.871.573	guide kugel 5800 heavy	cm. 70 zinc.	telescopiche 80 kg.	pa	6	1
4.880.936	guide kugel 5800 heavy	cm. 80 zinc.	telescopiche 80 kg.	pa	3	1

Guide ad estrazione totale realizzate in acciaio laminato a freddo.
Montaggio laterale.
Arresto meccanico con fermi un gomma.
Movimento silenzioso.
Portata 200 Kg.

GALIMBERTI FERRAMENTA
www .galimbertiferramenta.com

34540065

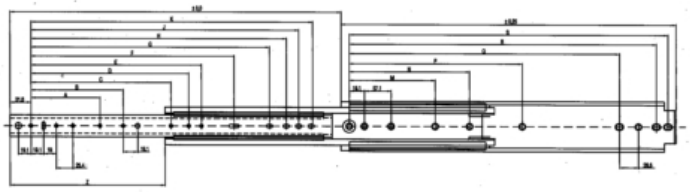



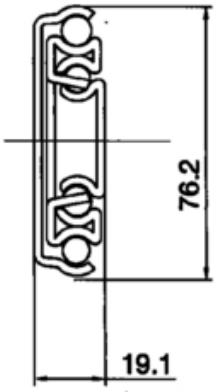

codice	descrizione			u.m.	imb.	m.o.
2.280.721	guide kugel 8500 max heavy	cm. 50.8 zinc.	telescopiche 200 kg.	pa	4	1
2.376.479	guide kugel 8500 max heavy	cm. 60.8 zinc.	telescopiche 200 kg.	pa	4	1
3.225.387	guide kugel 8500 max heavy	cm. 71.1 zinc.	telescopiche 200 kg.	pa	4	1
2.030.401	guide kugel 8500 max heavy	cm. 81.2 zinc.	telescopiche 200 kg.	pa	4	1
4.656.821	guide kugel 8500 max heavy	cm. 101.6 zinc.	telescopiche 200 kg.	pa	4	1

GALIMBERTI FERRAMENTA
www .galimbertiferramenta.com

GUIDE A SFERE SGANCIABILI

Estrema silenziosità grazie allo scorrimento su sfere di precisione.
Sgancio frontale con leva di sbloccaggio per estrarre il cassetto quando si desidera.
Dispositivo di trattenimento in posizione di chiusura.
Foratura passo 32.
Linguette laterali di fissaggio che permettono di assorbire le tolleranze di larghezza del cassetto.
L'elevata stabilità laterale ne permette l'utilizzo anche in posizione orizzontale (con portata ridotta a circa 15 kg.).

Lunghezza mm.	300	350	400	450	500	550	600	700
Estrazione mm.	225	262	293	337	375	412	450	517

34540005

Uscita 75% Portata 35 kg. Certified Quality

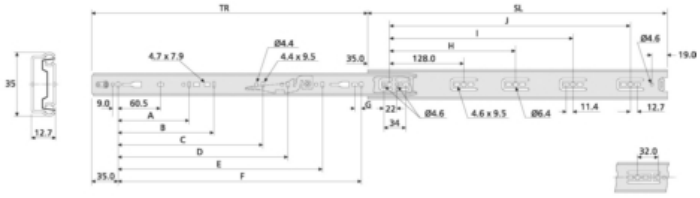

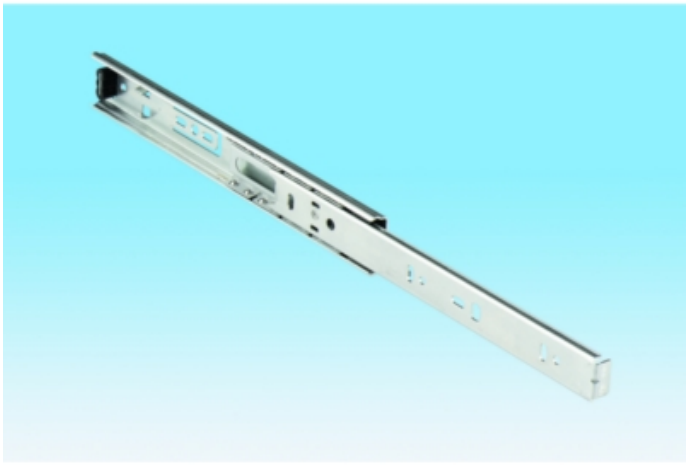

2132	mm											
	SL	TR	A	B	C	D	E	F	G	H	I	J
*2132-0025	250.0	163	96.0	-	-	-	-	192	-	-	-	-
*2132-0030	300.0	205	96.0	-	-	-	-	242	11	224	-	-
*2132-0035	350.0	260	128	-	-	-	-	292	11	224	-	-
*2132-0040	400.0	281	128	-	-	-	-	342	11	224	-	320
*2132-0045	450.0	331	128	224	-	-	-	392	11	224	-	352
*2132-0050	500.0	376	128	224	-	-	-	442	11	224	-	416
*2132-0055	550.0	415	128	224	320	-	-	492	11	224	352	448
*2132-0060	600.0	451	128	224	320	-	-	542	11	224	352	480
*2132-0065	650.0	488	128	224	320	416	544	592	11	224	352	544
*2132-0070	700.0	526	128	224	288	416	-	642	11	224	352	544

codice	descrizione			u.m.	imb.	m.o.
6.497.866	guide accuride 2092 c/sgancio	cm. 60 z.nero	portata 35 kg.	pa	10	10

Estrema silenziosità grazie allo scorrimento su sfere di precisione.Sgancio frontale con leva di sbloccaggio per estrarre il cassetto quando si desidera.Dispositivo di trattenimento in posizione di chiusura.Foratura passo 32.Linguette laterali di fissaggio che permettono di assorbire le tolleranze di larghezza del cassetto.

Lunghezza mm.	250	300	350	400	450	500	600	700
Estrazione mm.	254	305	355	406	457	508	610	711

GALIMBERTI FERRAMENTA
www .galimbertiferramenta.com

34540010

Uscita oltre 100% Portata 45 kg. Certified Quality

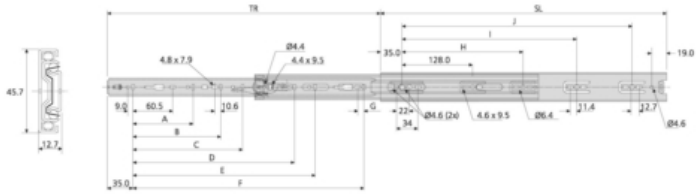



3832	mm											
	SL	TR	A	B	C	D	E	F	G	H	I	J
*3832-0025	250.0	243	96	-	-	-	-	192	-	-	-	-
*3832-0030	300.0	305	96	-	-	-	-	242	11	224	-	-
*3832-0035	350.0	356	128	-	-	-	-	292	11	224	-	-
*3832-0040	400.0	406	128	-	-	-	-	342	11	224	320	-
*3832-0045	450.0	457	128	-	-	320	-	392	11	224	352	-
*3832-0050	500.0	508	128	-	-	320	-	442	11	224	416	-
*3832-0055	550.0	559	128	-	-	320	416	492	11	224	352	448
*3832-0060	600.0	610	128	224	-	416	-	542	11	224	352	480
*3832-0065	650.0	660	128	224	-	416	544	592	11	224	352	544
*3832-0070	700.0	711	128	224	288	416	544	642	11	224	352	544

codice	descrizione			u.m.	imb.	m.o.
7.991.936	guide accuride 3832 laterali	cm. 30 zincato	telescopiche 45 kg.	pa	10	1
5.432.196	guide accuride 3832 laterali	cm. 50 z.nero	telescopiche 45 kg.	pa	10	10

Azione di chiusura automatica con dispositivo a molla che trattiene il cassetto in chiusura.
La tensione della molla garantisce l'assenza di rimbalzo del cassetto.
Estrema silenziosità grazie allo scorrimento su sfere di precisione.Sgancio frontale con leva di sbloccaggio per estrarre il cassetto quando si desidera.Dispositivo di trattenimento in posizione di chiusura.Foratura passo 32.Linguette laterali di fissaggio che permettono di assorbire le tolleranze di larghezza del cassetto.

Lunghezza mm.	300	350	400	450	500	600	
Estrazione mm.	305	355	406	457	508	610	

GALIMBERTI FERRAMENTA
www .galimbertiferramenta.com

34540011

Uscita oltre 100% Self Closing Portata 45 kg. Certified Quality

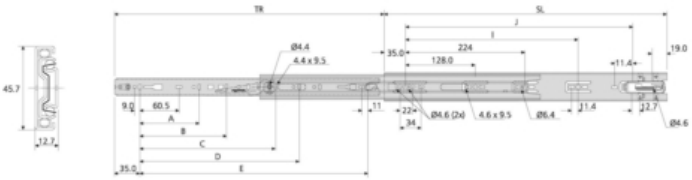



3832SC/ 3832HDSC	mm								
	SL	TR	A	B	C	D	E	I	J
*3832-0030SC	300.0	286	-	-	-	-	231	-	-
DZ3832-0030HDSC	300.0	286	-	-	-	-	231	-	-
*3832-0035SC	350.0	356	128	-	-	-	281	-	-
DZ3832-0035HDSC	350.0	356	128	-	-	-	281	-	-
*3832-0040SC	400.0	406	128	-	-	-	331	288	-
DZ3832-0040HDSC	400.0	406	128	-	-	-	331	288	-
*3832-0045SC	450.0	457	128	-	320	-	381	320	-
DZ3832-0045HDSC	450.0	457	128	-	320	-	381	320	-
*3832-0050SC	500.0	508	128	-	-	-	432	384	-
DZ3832-0050HDSC	500.0	508	128	-	-	-	432	384	-
*3832-0055SC	550.0	559	128	-	416	-	481	416	-
DZ3832-0055HDSC	550.0	559	128	-	416	-	481	416	-
*3832-0060SC	600.0	610	128	224	416	-	531	352	480
DZ3832-0060HDSC	600.0	610	128	224	416	-	531	352	480
*3832-0065SC	650.0	660	128	224	416	544	581	352	512
DZ3832-0065HDSC	650.0	660	128	224	416	544	581	352	512

codice	descrizione			u.m.	imb.	m.o.
8.762.238	guide accuride 3832 sc later	cm. 30 zincato	self closing	pa	10	10
7.871.924	guide accuride 3832 sc later	cm. 35 zincato	self closing	pa	10	10
4.541.110	guide accuride 3832 sc later	cm. 40 zincato	self closing	pa	10	10
8.550.224	guide accuride 3832 sc later	cm. 45 zincato	self closing	pa	10	10
4.466.185	guide accuride 3832 sc later	cm. 50 zincato	self closing	pa	10	10
5.080.632	guide accuride 3832 sc later	cm. 55 zincato	self closing	pa	10	10
6.102.111	guide accuride 3832 sc later	cm. 60 zincato	self closing	pa	10	10
7.148.569	guide accuride 3832 sc later	cm. 30 z.nero	self closing	pa	10	1
1.444.629	guide accuride 3832 sc later	cm. 35 z.nero	self closing	pa	10	1
9.354.500	guide accuride 3832 sc later	cm. 40 z.nero	self closing	pa	10	10
9.620.162	guide accuride 3832 sc later	cm. 45 z.nero	self closing	pa	10	1
2.705.538	guide accuride 3832 sc later	cm. 50 z.nero	self closing	pa	10	1
8.614.292	guide accuride 3832 sc later	cm. 55 z.nero	self closing	pa	10	10
9.746.794	guide accuride 3832 sc later	cm. 60 z.nero	self closing	pa	10	10

Squadre in acciaio con sistema di fissaggio a scatto su guide a sfere tipo 2092/3832/3832SC.
La squadra lunga cm. 55 è utilizzabile anche con guide più lunghe.

GALIMBERTI FERRAMENTA
www .galimbertiferramenta.com

34540012

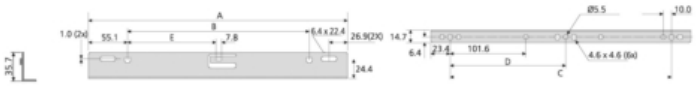

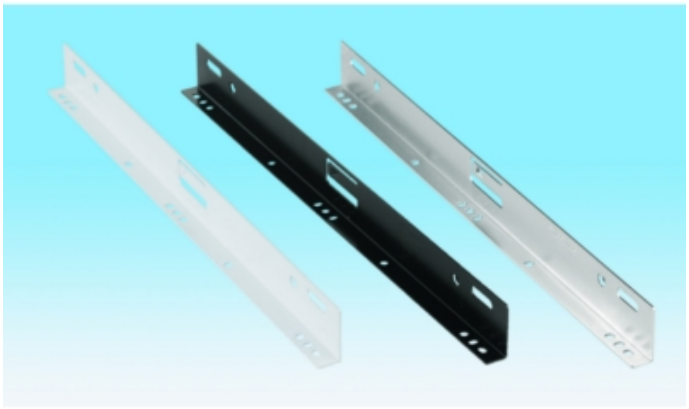

633xx	mm					
	Slide/Glissières/Schienen	A	B	C	D	E
*63335-2	3832-35	346.7	236.5	300.0	150.0	114.4
*63340-2	3832-40 2132-40	396.7	286.6	350.0	175.0	139.4
*63345-2	3832-45 2132-45/60/65/70	446.8	336.6	400.0	200.0	164.4
*63350-2	3832-50 2132-50	496.8	386.6	450.0	225.0	189.4
*63355-2	3832-55/60/65/70 2132-55	546.8	436.6	500.0	250.0	214.4

codice	descrizione			u.m.	imb.	m.o.
2.336.947	squadre guide accuride	cm. 35 zinc.	x guide 3832/2092	pa	25	25
3.349.137	squadre guide accuride	cm. 40 zinc.	x guide 3832/2092	pa	25	25
1.204.704	squadre guide accuride	cm. 45 zinc.	x guide 3832/2092	pa	25	25
8.144.966	squadre guide accuride	cm. 50 zinc.	x guide 3832/2092	pa	25	1
6.343.378	squadre guide accuride	cm. 55 zinc.	x guide 3832/2092	pa	25	25
9.456.440	squadre guide accuride	cm. 35 z.nero	x guide 3832/2092	pa	25	1
1.794.564	squadre guide accuride	cm. 40 z.nero	x guide 3832/2092	pa	25	1
3.601.723	squadre guide accuride	cm. 45 z.nero	x guide 3832/2092	pa	25	1
3.178.218	squadre guide accuride	cm. 50 z.nero	x guide 3832/2092	pa	25	1
2.616.001	squadre guide accuride	cm. 55 z.nero	x guide 3832/2092	pa	25	1

Guide ad estrazione totale realizzate in acciaio laminato a freddo.
Montaggio laterale.
Arresto meccanico con fermi un gomma e blocco in chiusura.
Movimento silenzioso.
Sistema di sgancio della parte interna della guida.
Portata 35 Kg.

GALIMBERTI FERRAMENTA
www .galimbertiferramenta.com

34540080



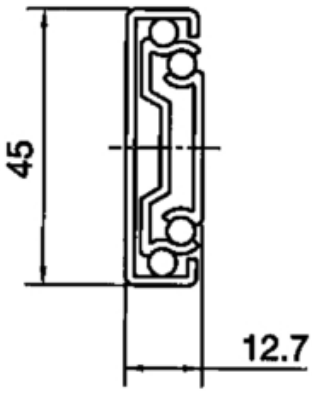

codice	descrizione			u.m.	imb.	m.o.
2.194.011	guide kugel 45 ce laterali	cm. 40 zinc.	telescopiche	pa	15	1*

Guide ad estrazione totale realizzate in acciaio laminato a freddo.
Montaggio laterale.
Arresto meccanico con fermi un gomma e blocco in chiusura.
Movimento silenzioso.
Sistema di sgancio della parte interna della guida.
Sistema di autorichiamo automatico a doppia molla con ammortizzatore paracolpo che attutisce il colpo in chiusura del cassetto.
Portata 45 Kg.

34540090

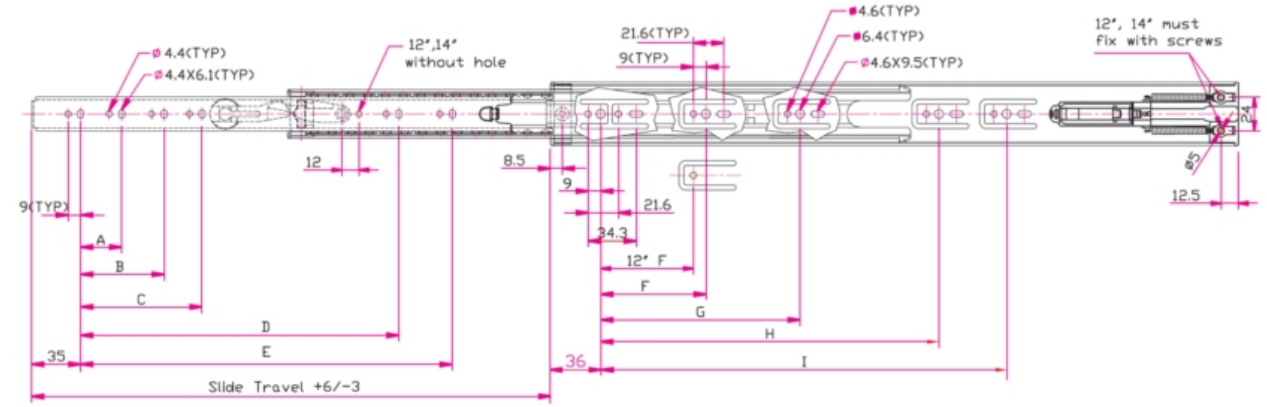

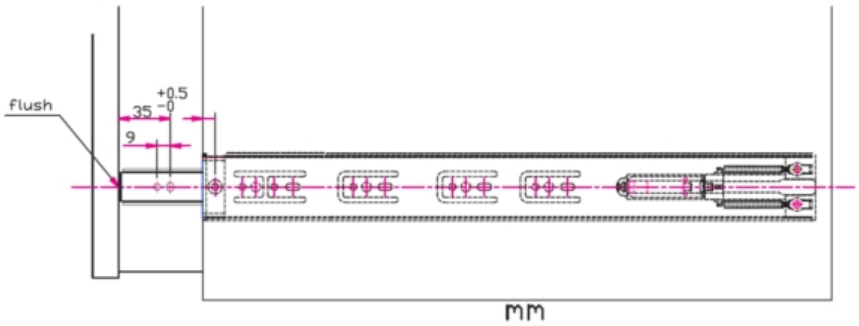



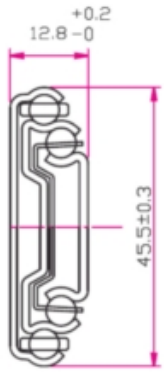

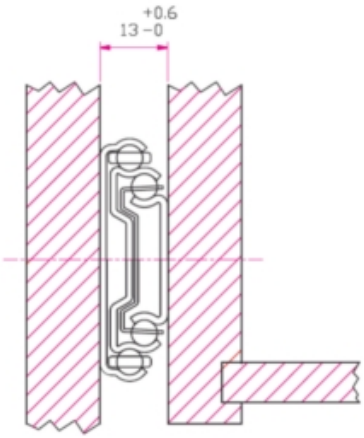

codice	descrizione			u.m.	imb.	m.o.
4.999.379	guide kugel 4200 soft	cm. 30 zinc.	telescopiche 45 kg.	pa	10	10
1.784.572	guide kugel 4200 soft	cm. 35 zinc.	telescopiche 45 kg.	pa	10	1
1.427.844	guide kugel 4200 soft	cm. 40 zinc.	telescopiche 45 kg.	pa	10	10
1.065.756	guide kugel 4200 soft	cm. 45 zinc.	telescopiche 45 kg.	pa	10	1
2.350.615	guide kugel 4200 soft	cm. 50 zinc.	telescopiche 45 kg.	pa	10	1
2.566.726	guide kugel 4200 soft	cm. 55 zinc.	telescopiche 45 kg.	pa	10	10
6.655.808	guide kugel 4200 soft	cm. 60 zinc.	telescopiche 45 kg.	pa	10	1
2.076.522	guide kugel 4200 soft	cm. 70 zinc.	telescopiche 45 kg.	pa	10	10

Guide a sfere ad estrazione parziale con dispositivo di sgancio del cassetto.
Monatggio laterale.
Arresto meccanico con fermi in gomma.
Portata 30 kg.

GALIMBERTI FERRAMENTA
www .galimbertiferramenta.com

34540100

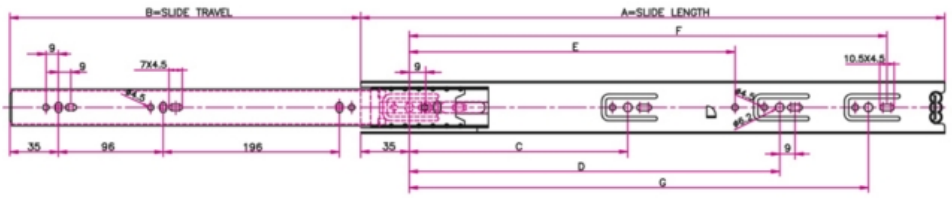



Slide Length A	Slide Travel B	C	D	E	F	G
250	168	128				
300	200	128				
350	255	128	224			
400	295	128	224			
450	330	128	224	320		
500	375	128	224	352		
550	415	128	224	352	416	
600	460	128	224	352	448	489
650	495	128	224	416	489	489
700	520	128	224	416	489	489

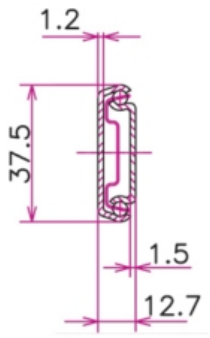

codice	descrizione			u.m.	imb.	m.o.
7.498.312	guide kugel 3500 sfera	cm. 30 zinc.	estraz. parz. 30 kg.	pa	20	20
6.663.063	guide kugel 3500 sfera	cm. 35 zinc.	estraz. parz. 30 kg.	pa	20	20
1.049.602	guide kugel 3500 sfera	cm. 40 zinc.	estr. parziale 30 kg.	pa	20	1
1.403.947	guide kugel 3500 sfera	cm. 45 zinc.	estr. parziale 30 kg.	pa	20	1
7.341.748	guide kugel 3500 sfera	cm. 50 zinc.	estr. parziale 30 kg.	pa	20	1

Guide a sfere ad estrazione parziale con dispositivo di sgancio del cassetto.
Monatggio laterale.
Arresto meccanico con fermi in gomma.
Portata 15 kg.

GALIMBERTI FERRAMENTA
www .galimbertiferramenta.com

34540110

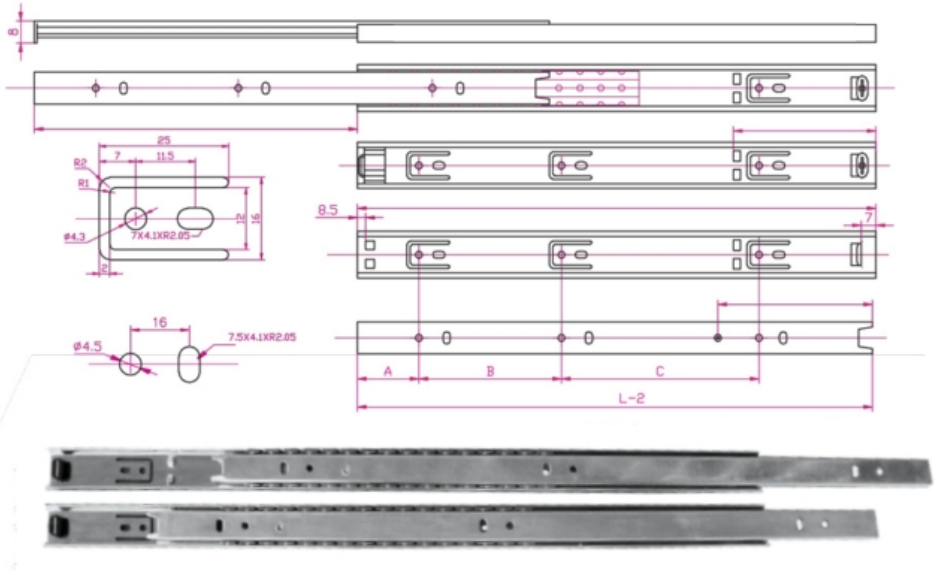

L-1 L-2	TRAVEL	BALLS	A	B	C	D
300	205	10	35	96	128	50
350	238	12	35	128	128	68
380	270	12	35	128	160	66
400	294	14	35	160	160	61
450	330	16	35	192	160	75
500	365	18	35	192	224	90
550	430	20	35	224	224	77

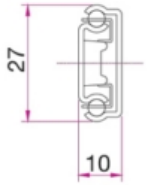

codice	descrizione			u.m.	imb.	m.o.
2.654.041	guide kugel c2800 c/sgancio	cm. 30 zinc.	estraz. parz. 15 kg.	pa	40	40
2.945.934	guide kugel c2800 c/sgancio	cm. 35 zinc.	estraz. parz. 15 kg.	pa	40	40
6.418.762	guide kugel c2800 c/sgancio	cm. 40 zinc.	estraz. parz. 15 kg.	pa	40	1
4.780.311	guide kugel c2800 c/sgancio	cm. 45 zinc.	estraz. parz. 15 kg.	pa	40	1
9.003.699	guide kugel c2800 c/sgancio	cm. 50 zinc.	estraz. parz. 15 kg.	pa	40	1
2.836.027	guide kugel c2800 c/sgancio	cm. 55 zinc.	estraz. parz. 15 kg.	pa	40	40
7.343.131	guide kugel c2800 c/sgancio	cm. 60 zinc.	estraz. parz. 15 kg.	pa	40	40

GALIMBERTI FERRAMENTA
www .galimbertiferramenta.com

GUIDE ACCIAIO INOX

Guide telescopiche interamente realizzate in acciaio inox di qualità superiore.
Studiate per applicazioni in ambienti corrosivi o per contenitori per uso alimentare o sanitario.
Estrema silenziosità grazie allo scorrimento su sfere di precisione.
Dispositivo di trattenimento in posizione di chiusura.
Foratura universale passo 32.
Chiusura silenziosa.

Lunghezza mm.	400	450	500	550
Estrazione mm.	403	452	502	551

34540050

Uscita oltre 100% Portata 45 kg.

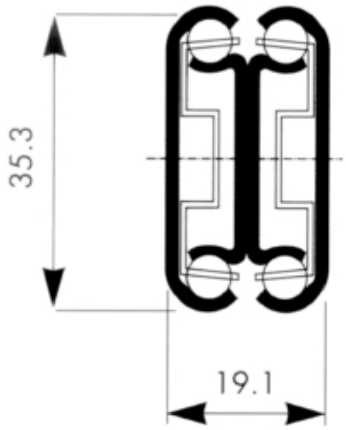

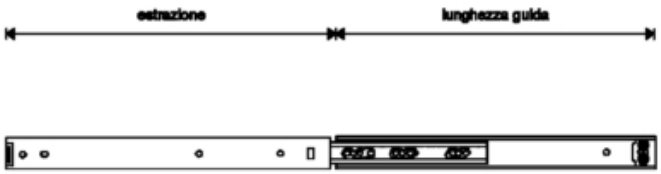

codice	descrizione			u.m.	imb.	m.o.
4.080.688	guide accuride 3000 laterali	cm. 45 inox 18/8	telescopiche 45 kg.	pa	4	4

GALIMBERTI FERRAMENTA
www .galimbertiferramenta.com

GUIDE DREITRAKTION

Guide autorientranti ad estrazione totale con scorrimento a rullini e portata 50 kg.
Battuta antisganciamento ammortizzata (elimina la possibilità di sganciamento del membro centrale).
Speciale rinforza del membro intermedio.
La particolare geometria delle sedi dei fine corsa posteriori e dei rientri automatici assicura una limitata rumorosità ed un perfetto controllo del profilo centrale.

34200030

Telescopiche Uscita 100%



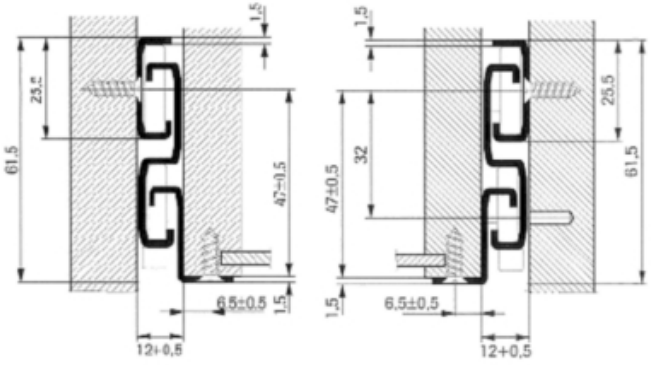

codice	descrizione			u.m.	imb.	m.o.
6.726.188	guide dreitraktion	cm. 40 cremew.	telescopiche 50 kg.	pa	10	1*
5.540.402	guide dreitraktion	cm. 45 cremew.	telescopiche 50 kg.	pa	10	1*
8.517.500	guide dreitraktion	cm. 60 cremew.	telescopiche 50 kg.	pa	10	1*
5.527.274	guide dreitraktion	cm. 70 cremew.	telescopiche 50 kg.	pa	10	1*

GALIMBERTI FERRAMENTA
www .galimbertiferramenta.com

GUIDE INTERLOCK

Guide con staffa sganciabile con dispositivo antiribaltamento e sistema di chiusura multicassetto integrato.
Estrema silenziosità grazie allo scorrimento progressivo su sfere di precisione.
Dispositivo di trattenimento del cassetto in posizione di chiusura.
Foratura compatibile passo 32 sul lato del mobile.
Possibilità di montare cassetti metallici direttamente sulla guida senza utilizzare la staffa.
L'eventuale serratura deve essere ordinata a parte.

35540055

Uscita 100% Portata 55 kg.

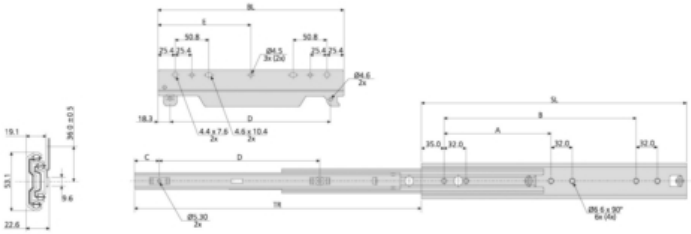



5340	mm							
	SL	TR	A	B	C	D	BL	E
DZ5340-0035-2	350.0	373.5	-	224.0	25.4	215.9	254.0	-
DZ5340-0040-2	400.0	423.5	160.0	288.0	25.4	215.9	254.0	-
DZ5340-0045-2	450.0	473.5	192.0	320.0	38.1	266.7	304.8	-
DZ5340-0050-2	500.0	523.5	224.0	384.0	38.1	266.7	304.8	-
DZ5340-0055-2	550.0	573.5	256.0	416.0	50.8	317.5	355.6	177.8
DZ5340-0060-2	600.0	623.5	288.0	480.0	50.8	317.5	355.6	177.8
DZ5340-0070-2	700.0	723.5	320.0	576.0	63.5	393.7	431.8	215.9
DZ5340-0080-2	790.0	818.5	384.0	672.0	76.2	393.7	431.8	215.9

codice	descrizione			u.m.	imb.	m.o.
6.767.976	guide accuride 5549 interlock	cm. 40 z.nero	portata 55 kg.	pa	5	5*

Serratura opzionale per il bloccaggio simultaneo di cassetti montati con guide Interlock.

GALIMBERTI FERRAMENTA
www .galimbertiferramenta.com

35540056

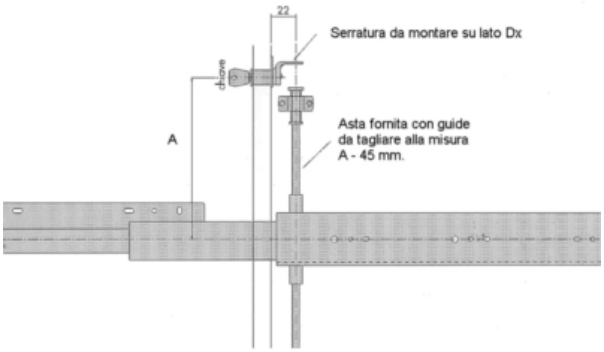

codice	descrizione			u.m.	imb.	m.o.
1.219.050	serrature interlock	mm. 20 nero	x classificatori	pz	1	1*

GALIMBERTI FERRAMENTA
www .galimbertiferramenta.com

GUIDE MOVENTO

Con nuovo sistema di guide MOVENTO Blum fa un ulteriore passo in avanti:
- ancora più precise caratteristiche di scorrimento,
- una corsa a levitazione sincronizzata
- nuove possibilità di regolazione.

Il nuovo comfort di movimento in apertura e in chiusura.
Apertura: forze di apertura ridotte e uno scorrimento dolce della corsa quasi sospesa sono le caratteristiche salienti del comportamento di apertura ottimizzato.
Questo è percepibile in particolare con i cassetti più piccoli e leggeri e con i listelli maniglia di piccole dimensioni.
Movimento: i rulli di scorrimento in plastica ad usura ridotta nel carrello e la sincronizzazione delle guide di scorrimento e dei carrelli garantiscono la corsa a levitazione sincronizzata; in questo modo i cassetti si muovono in modo dolce, regolare e con una scorrevolezza quasi sospesa.
Chiusura: le dimensioni o il peso del cassetto e la spinta con cui questo viene chiuso non contano;la collaudata tecnologia BLUMOTION opera in modo adattivo e garantisce cosí sempre una chiusura dolce e silenziosa.
Regolazione del frontale quadridimensionale.
Con MOVENTO il frontale può essere regolato, oltre che in altezza e in inclinazione, anche lateralmente e in profondità. La regolazione della profondità è applicabile a scelta nei mobili con frontali a filo:
1 regolazione laterale
2 regolazione verticale
3 regolazione dell´inclinazione
4 regolazione della profondità (dalla primavera 2012)
Portata e stabilità elevata con bassi valori di abbassamento.
Portata elevata: 40 kg e 60 kg: questo vi offre molte possibilità nell'organizzazione del mobile, come per es. la progettazione di cassettoni molto larghi, alti e profondi.
Ottima stabilità: anche con cassetti a pieno carico e completamente estratti MOVENTO convince grazie all´elevata stabilità.
Gli ottimi valori di abbassamento risultano vantaggiosi soprattutto con applicazioni vicine al pavimento.
I dettagli più importanti:
Le dimensioni dei cassetti restano invariate rispetto al programma Tandem
Possibile la regolazione laterale attraverso la frizione nella parte anteriore => +/- 1,5 mm - una correzione della regolazione laterale è eseguibile all'occorrenza dietro, sulla guida di scorrimento
Fresata anteriore e posteriore sul cassetto più grandi rispetto alla lavorazione per guide Tandem
Ingombro in altezza della guida => 28,5 mm
Posizione di fissaggio in altezza => 38 mm
Vantaggi: stessa posizione di fissaggio a vite per:
- MOVENTO con BLUMOTION
- MOVENTO con tecnologia TIP-ON integrata
- stabilizzatore laterale per MOVENTO

GALIMBERTI FERRAMENTA
www .galimbertiferramenta.com

34650040

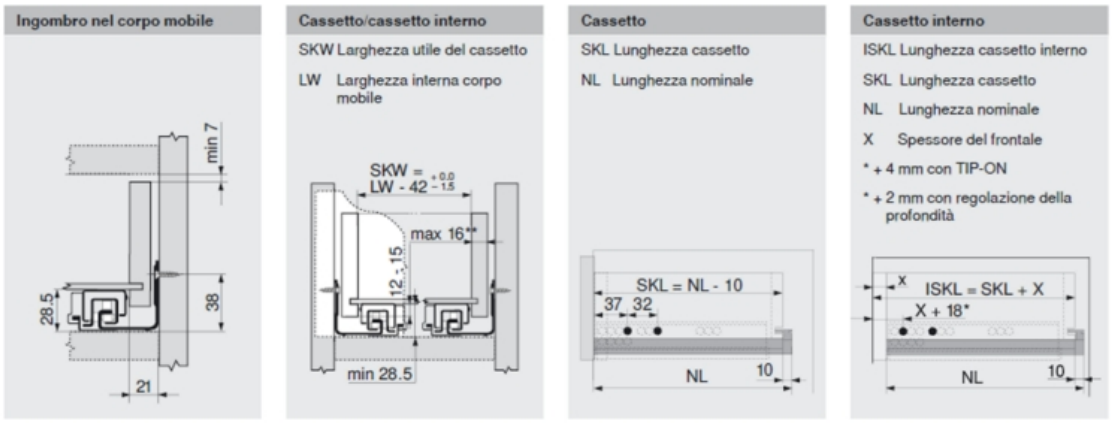





codice	descrizione			u.m.	imb.	m.o.
3.822.654	guide blum 760h movento	cm. 25 zinc.	telescop. s/frontali	pa	6	1*
1.894.257	guide blum 760h movento	cm. 27 zinc.	telescop. s/frontali	pa	6	1*
7.211.515	guide blum 760h movento	cm. 30 zinc.	telescop. s/frontali	pa	6	1*
3.612.897	guide blum 760h movento	cm. 42 zinc.	telescop. s/frontali	pa	6	1*
7.855.719	guide blum 760h movento	cm. 45 zinc.	telescop. s/frontali	pa	6	1*
6.945.022	guide blum 760h movento	cm. 48 zinc.	telescop. s/frontali	pa	6	1*
1.569.056	guide blum 760h movento	cm. 52 zinc.	telescop. s/frontali	pa	6	1*
8.960.689	guide blum 760h movento	cm. 60 zinc.	telescop. s/frontali	pa	4	1*
5.988.433	frontali guide blum 760 movent	t51.7601 sx		pz	100	1
1.998.719	frontali guide blum 760 movent	t51.7601 dx		pz	100	1

34650045

codice	descrizione			u.m.	imb.	m.o.
7.045.837	guide blum 766h movento	cm. 45 zinc.	telescop. s/frontali	pa	6	1*
3.988.343	guide blum 766h movento	cm. 52 zinc.	telescop. s/frontali	pa	6	6*
5.994.823	guide blum 766h movento	cm. 55 zinc.	telescop. s/frontali	pa	6	1*
9.996.779	guide blum 766h movento	cm. 75 zinc.	telescop. s/frontali	pa	4	1*
5.988.433	frontali guide blum 760 movent	t51.7601 sx		pz	100	1
1.998.719	frontali guide blum 760 movent	t51.7601 dx		pz	100	1

GALIMBERTI FERRAMENTA
www .galimbertiferramenta.com

GUIDE PER CASSETTI EXPORT

Estrazione semplice.
Rullini di scorrimento in derlin.
Dispositivo di chiusura automatica Self Closing: il cassetto si chiude facilmente e resta chiuso.
Profilo di scorrimento autocentrante: compensazione automatica delle differenze di larghezza tra cassetto e vano ed elevata stabilità laterale.
Rivestimento in polvere epossidica.
Portata dianmica 25 kg.

GALIMBERTI FERRAMENTA
www .galimbertiferramenta.com

34320030

Self Closing



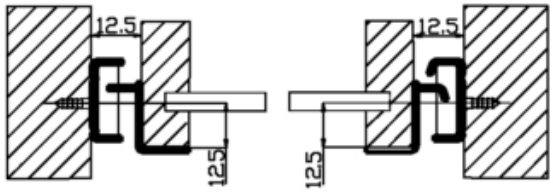

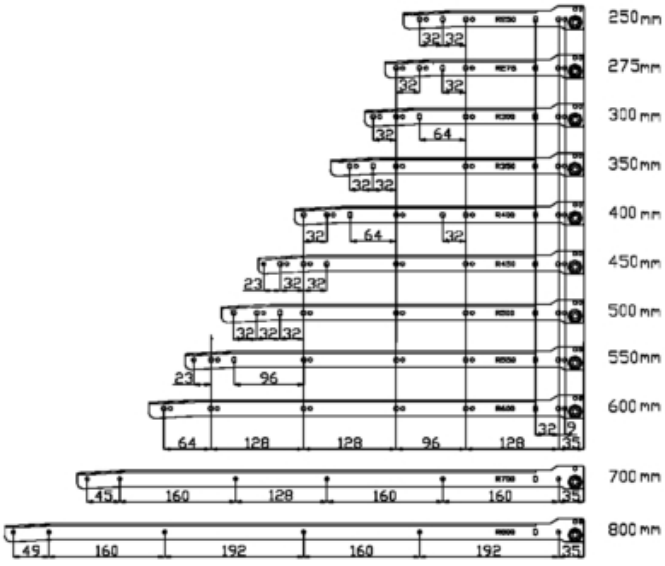

codice	descrizione			u.m.	imb.	m.o.
7.402.920	guide export 450 self closing	cm. 30 cremew.	a rullini	pa	25	1*

GALIMBERTI FERRAMENTA
www .galimbertiferramenta.com

codice	descrizione			u.m.	imb.	m.o.
2.081.526	guide export 450 self closing	cm. 35 cremew.	a rullini	pa	25	1*
2.344.706	guide export 450 self closing	cm. 40 cremew.	a rullini	pa	25	1*
7.157.165	guide export 450 self closing	cm. 45 cremew.	a rullini	pa	25	1*
7.853.487	guide export 450 self closing	cm. 50 cremew.	a rullini	pa	25	1*
1.067.439	guide export 450 self closing	cm. 55 cremew.	a rullini	pa	25	1*
8.049.230	guide export 450 self closing	cm. 45 marrone	a rullini	pa	25	25*
8.448.194	guide export 450 self closing	cm. 25 nero	a rullini	pa	25	1*
5.164.035	guide export 450 self closing	cm. 30 nero	a rullini	pa	25	1*
3.652.916	guide export 450 self closing	cm. 35 nero	a rullini	pa	25	1*
9.526.198	guide export 450 self closing	cm. 40 nero	a rullini	pa	25	1*
3.026.427	guide export 450 self closing	cm. 45 nero	a rullini	pa	25	1*
1.998.627	guide export 450 self closing	cm. 50 nero	a rullini	pa	25	1*

La speciale guida permette di forare perfettamente al centro dei fori svasati per un fissaggio perfetto di guide e cerniere con accoppiamento ottimale della testa della vite con il profilo della svasatura.

34320036



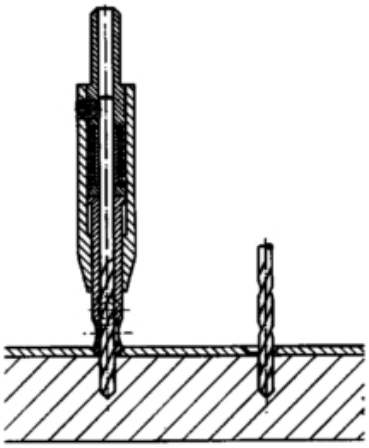

codice	descrizione			u.m.	imb.	m.o.
6.235.277	punte preforatura c/centraggio	mm. 2.7		pz	1	1
6.645.021	punte preforatura ricambio	mm. 2.7	x punte c/centraggio	pz	1	1

GALIMBERTI FERRAMENTA
www .galimbertiferramenta.com

GUIDE PLASTICA

34430020



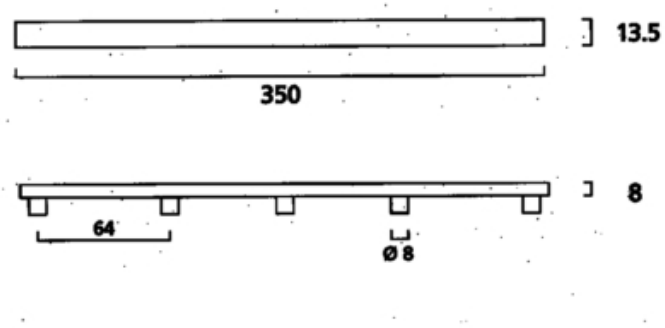

codice	descrizione			u.m.	imb.	m.o.
4.823.476	guide pl x cassetti mm. 350	13.5 x 8 marroni	c/spine mm. 8	pz	350	1

GALIMBERTI FERRAMENTA
www .galimbertiferramenta.com

MINIGUIDE TELESCOPICHE

Montaggio laterale con viiti autofilettanti o in scanalatura da 27 mm. inserendo una vite di bloccaggio da 4ma nell'inserto filettato incassato nella guida.
Estrema silenziosità grazie allo scorrimento su sfere di precisione.
Dispositivo di trattenimento in posizione di chiusura.
Foratura universale passo 32.

Lunghezza mm.	200	250	300	350	400	450	500	550
Estrazione mm.	209	259	308	357	406	456	505	554

34540020

Uscita oltre 100% Portata 32 kg. Certified Quality

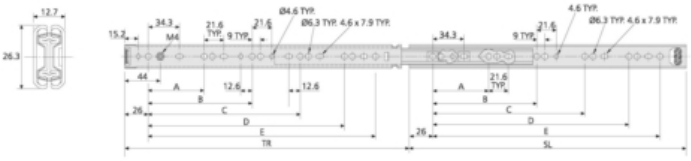



2642	mm						
	SL	TR	A	B	C	D	E
DZ2642-0020	200.0	209.0	128.0	-	-	-	-
DZ2642-0025	250.0	259.0	128.0	-	-	-	-
DZ2642-0030	300.0	308.0	128.0	224.0	-	-	-
DZ2642-0035	350.0	357.0	128.0	224.0	-	-	-
DZ2642-0040	400.0	406.0	128.0	224.0	320.0	-	-
DZ2642-0045	450.0	456.0	128.0	224.0	352.0	-	-
DZ2642-0050	500.0	505.0	128.0	224.0	352.0	416.0	-
DZ2642-0055	550.0	554.0	128.0	224.0	352.0	448.0	489.0

codice	descrizione			u.m.	imb.	m.o.
1.399.219	guide accuride 2642 miniguide	cm. 20 zinc	telescopiche 32 kg.	pa	15	15
6.333.249	guide accuride 2642 miniguide	cm. 25 zinc	telescopiche 32 kg.	pa	15	15
6.987.039	guide accuride 2642 miniguide	cm. 30 zinc.	telescopiche 32 kg.	pa	15	15
7.380.488	guide accuride 2642 miniguide	cm. 35 zinc	telescopiche 32 kg.	pa	15	15
1.776.027	guide accuride 2642 miniguide	cm. 40 zinc.	telescopiche 32 kg.	pa	15	15
3.612.248	guide accuride 2642 miniguide	cm. 45 zinc	telescopiche 32 kg.	pa	15	15
9.459.069	guide accuride 2642 miniguide	cm. 50 zinc.	telescopiche 32 kg.	pa	15	15
5.151.707	guide accuride 2642 miniguide	cm. 55 zinc	telescopiche 32 kg.	pa	15	15

Versione senza inserto filettato 4ma.
Montaggio laterale o in scanalatura da 27 mm. con viiti autofilettanti.
Estrema silenziosità grazie allo scorrimento su sfere di precisione.
Dispositivo di trattenimento in posizione di chiusura.
Foratura universale passo 32.

GALIMBERTI FERRAMENTA
www .galimbertiferramenta.com

Lunghezza mm.	200	250	300	350	400	450	500	550
Estrazione mm.	209	259	308	357	406	456	505	554

34540021

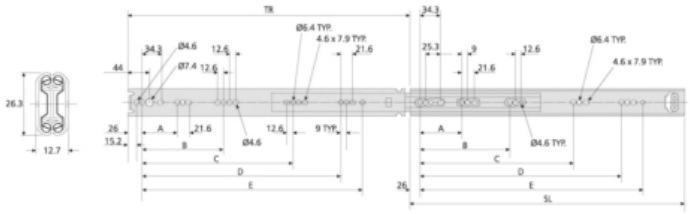



2601	mm						
	SL	TR	A	B	C	D	E
DZ2601-0020	200.0	209.0	128.0	-	-	-	-
DZ2601-0025	250.0	259.0	128.0	-	-	-	-
DZ2601-0030	300.0	308.0	128.0	224.0	-	-	-
DZ2601-0035	350.0	357.0	128.0	224.0	-	-	-
DZ2601-0040	400.0	406.0	128.0	224.0	320.0	-	-
DZ2601-0045	450.0	456.0	128.0	224.0	352.0	-	-
DZ2601-0050	500.0	505.0	128.0	224.0	352.0	416.0	-
DZ2601-0055	550.0	554.0	128.0	224.0	352.0	448.0	489.0

codice	descrizione			u.m.	imb.	m.o.
1.626.360	guide accuride 2601 miniguide	cm. 20 zinc	telescopiche 32 kg.	pa	15	1
4.067.368	guide accuride 2601 miniguide	cm. 25 zinc	telescopiche 32 kg.	pa	15	1
6.352.097	guide accuride 2601 miniguide	cm. 30 zinc	telescopiche 32 kg.	pa	15	1
9.683.068	guide accuride 2601 miniguide	cm. 35 zinc	telescopiche 32 kg.	pa	15	1
2.415.048	guide accuride 2601 miniguide	cm. 40 zinc	telescopiche 32 kg.	pa	15	1
1.109.405	guide accuride 2601 miniguide	cm. 45 zinc	telescopiche 32 kg.	pa	15	1
8.421.814	guide accuride 2601 miniguide	cm. 50 zinc	telescopiche 32 kg.	pa	15	1
6.310.646	guide accuride 2601 miniguide	cm. 55 zinc	telescopiche 32 kg.	pa	15	1

GALIMBERTI FERRAMENTA
www .galimbertiferramenta.com

REGOLATORI FRONTALI

Permettono di regolare con precisione assoluta la posizione del frontale dei cassetti.
Si inseriscono a pressione nella parte posteriore del frontale del cassetto e vengono fissati al quarto lato del cassetto con viti da 4ma.
Bussola in materiale plastico e inserto filettato in acciaio.

01540050

Per cassetti sempre perfettamente allineati

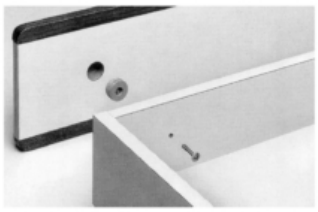

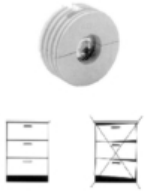



codice	descrizione			u.m.	imb.	m.o.
2.598.154	regolatori frontali	295.1000	x cassetti	pz	250	1

GALIMBERTI FERRAMENTA
www .galimbertiferramenta.com

SUPPORTI ANTIRIBALTAMENTO

Supporti antiribaltamento per basi con cassettiere.
Evitano il sollevamento del mobile quando si estraggono gli elementi estraibili.
Indicati per basi cucina con cassettoni e mobili con colonne estraibili.
Permettono di effettuare la regolazione in altezza del mobile fino a 30 mm. anche dopo il suo bloccaggio a parete.
Distanza dal muro regolabile fino a mm.20.
Da utilizzare in abbinamento a barra portapensili mignon da fissare a parete con dentello verso il basso.

01540100

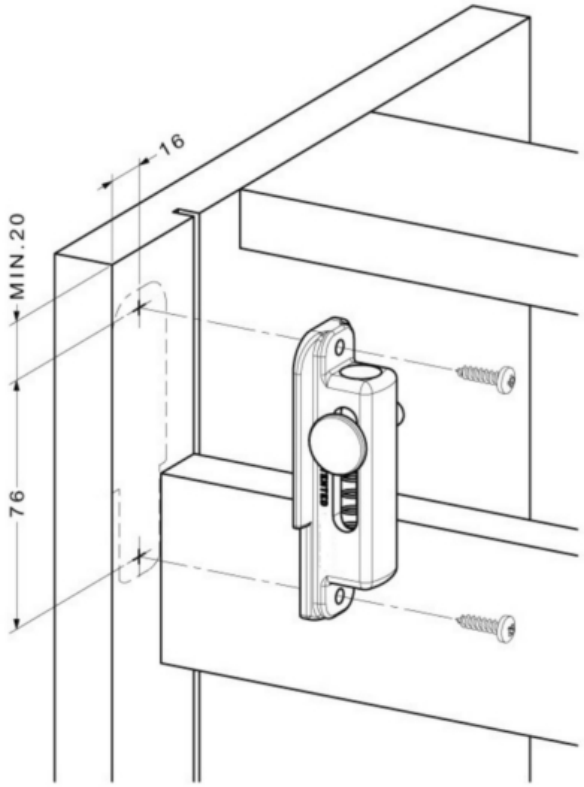



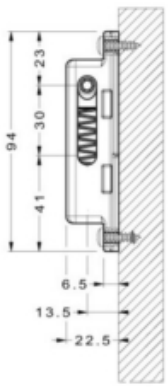

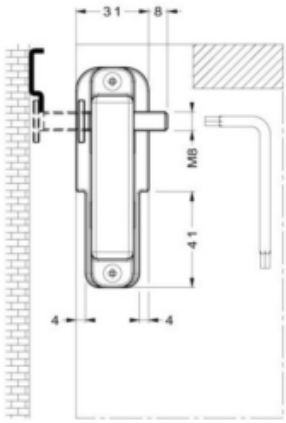

codice	descrizione			u.m.	imb.	m.o.
2.597.300	barre portapensili h26 18/10	mt. 2 zinc.	h mm. 26 - uni 10768	pz	30	1
9.364.752	supporti antiribaltamento basi	sx nero	regolabili	pz	25	1

GALIMBERTI FERRAMENTA
www .galimbertiferramenta.com

BINARI GUIDA TELESCOPICA

Guide telescopiche con 24 cuscinetti a sfera, realizzate in alluminio e trave interna in acciaio, ad estrazione totale.
Le guide sono compatibili per la movimentazione di porte ed ante in tutte le condizioni d'impiego.
Portata 40 kg.

34760150

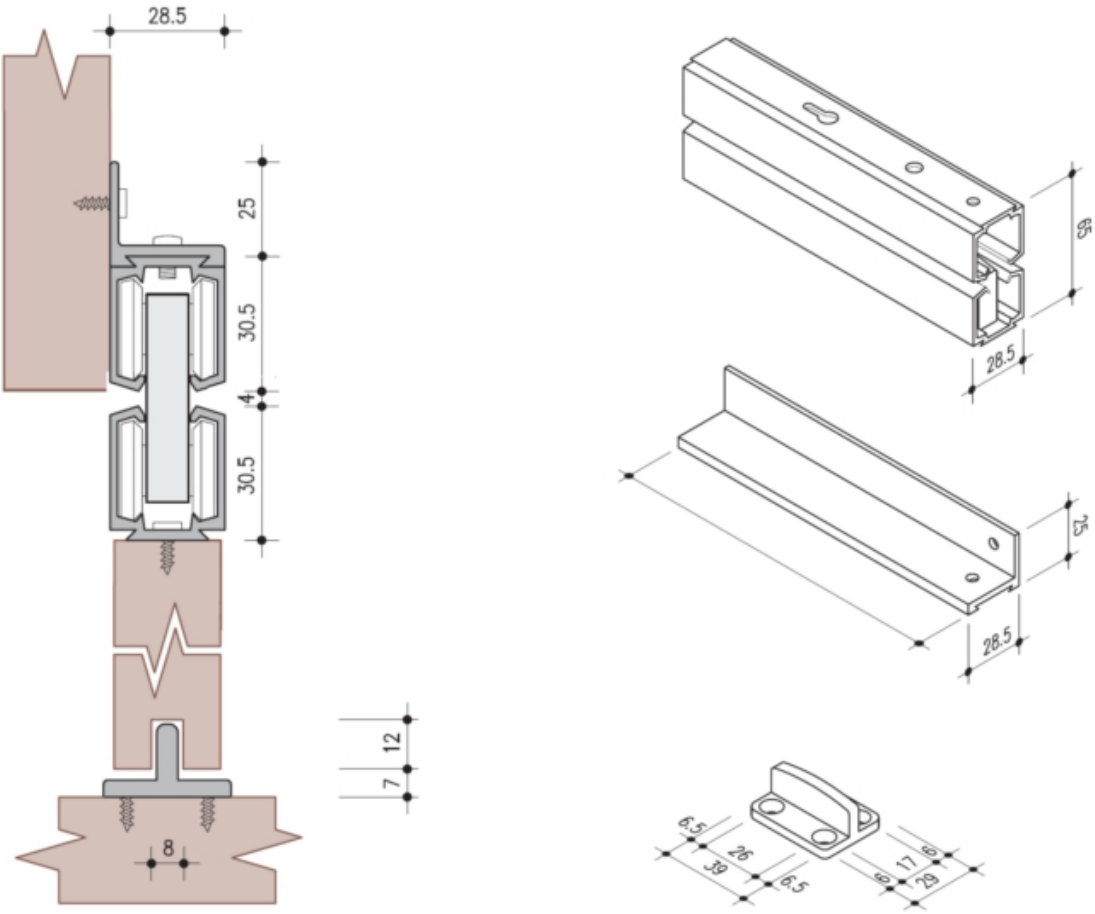

codice	descrizione			u.m.	imb.	m.o.
6.667.924	binari guida telescopica	cm. 55 argento	c/staffa e guida inf.	pz	1	1
4.707.127	binari guida telescopica	cm. 70 argento	c/staffa e guida inf.	pz	1	1
9.484.399	binari guida telescopica	cm. 80 argento	c/staffa e guida inf.	pz	1	1
7.542.596	binari guida telescopica	cm. 90 argento	c/staffa e guida inf.	pz	1	1

GUIDE PER COLONNE ESTRAIBILI FORTE

Guide per mobili a colonna e straibile di grande portata: 170 kg. applicate singolarmente e 340 kg. applicate in coppia.
La guida di portata viene applicata sul basemeto del mobile e la guida di accompagnamento sotto il cappello.

34760050



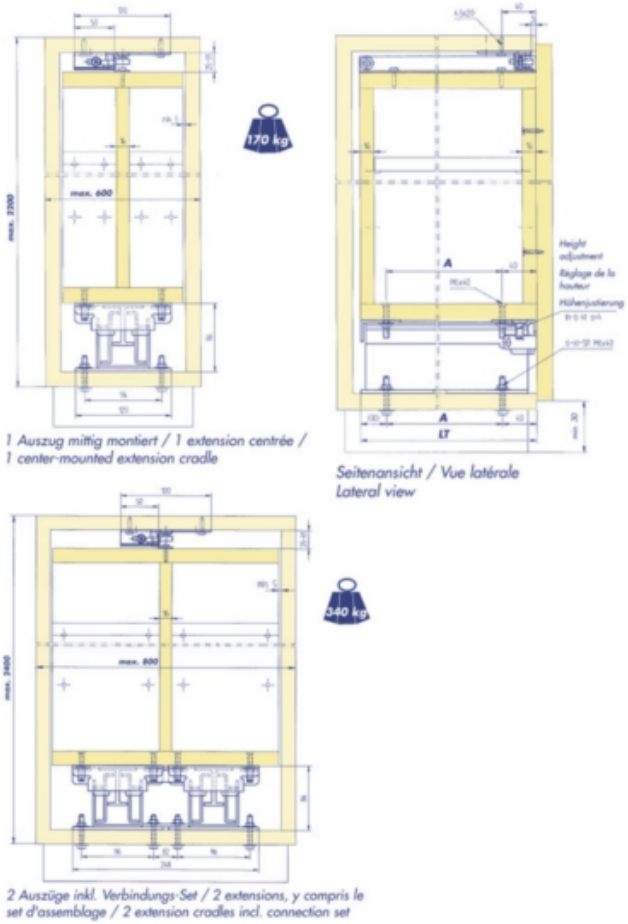

codice	descrizione			u.m.	imb.	m.o.
1.115.185	guide colonne estraibili forte	cm. 38 estr.33.9	portata 170 kg.	pz	1	1
4.908.906	guide colonne estraibili forte	cm. 43 estr.38.9	portata 170 kg.	pz	1	1
6.183.547	guide colonne estraibili forte	cm. 48 estr.43.9	portata 170 kg.	pz	1	1
5.934.027	guide colonne estraibili forte	cm. 53 estr.48.9	portata 170 kg.	pz	1	1
8.464.170	guide colonne estraibili forte	cm. 63 estr.58.9	portata 170 kg.	pz	1	1
5.380.695	guide colonne estraibili forte	cm. 68 estr.63.9	portata 170 kg.	pz	1	1
4.901.174	guide colonne estraibili forte	cm. 78 estr.73.9	portata 170 kg.	pz	1	1
3.015.308	guide colonne estraibili forte	cm. 88 estr.83.9	portata 170 kg.	pz	1	1
3.742.945	guide colonne estraibili forte	cm. 98 estr.93.9	portata 170 kg.	pz	1	1
8.872.340	guide colonne estraibili forte	cm.108 est.103.9	portata 170 kg.	pz	1	1

GALIMBERTI FERRAMENTA
www .galimbertiferramenta.com

ALLUNGATAVOLI

Guide con movimento di estrazione orizzontale e traslazione verticale.
Permettono di realizzare tavolette estraibili l con spessore fino a mm. 30 per l'allungamento a sbalzo di piani.
Richiedono uno spazio libero sottopiano pari all'ingombro della guide.

Modello	Lungh. tavoletta	Ingombro guide:	Tavoletta singola	Tavolette contrapposte
Big 280	cm. 28		cm. 40	cm. 80
Big 350	cm. 35		cm. 60	cm. 120

La quota S deve essere 2 mm. in più rispetto alllo spessore della tavoletta di allungamento.

33880015

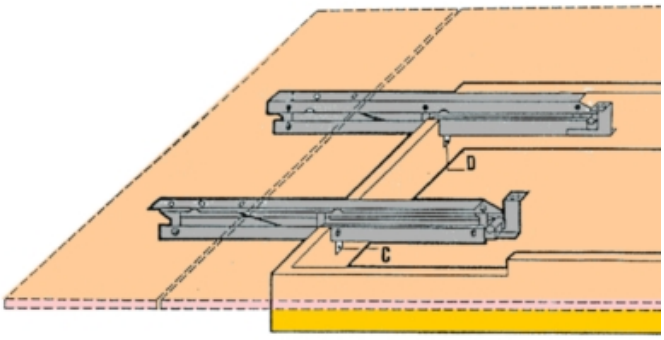

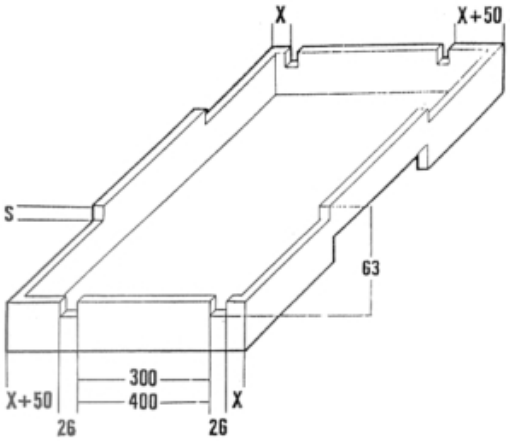

codice	descrizione			u.m.	imb.	m.o.
4.896.166	allungatavoli big 280	cm. 56 zinc.	set 1 aletta cm. 29.5	pz	2	2
8.295.217	allungatavoli big 350	cm. 63 zinc.	set 1 aletta cm. 36.5	pz	2	10
1.160.932	allungatavoli big 430	cm. 85 zinc.	set 1 aletta cm. 43.5	pz	2	10

Dispositivo per l’allungamento laterale assimmetrico di tavoli.
La tavoletta di allungamento viene nascosta all’interno del cassonetto sottopiano.
In abbinamento al dispositivo si devono utilizzare guide per tavoli a libro.

GALIMBERTI FERRAMENTA
www .galimbertiferramenta.com

33880050

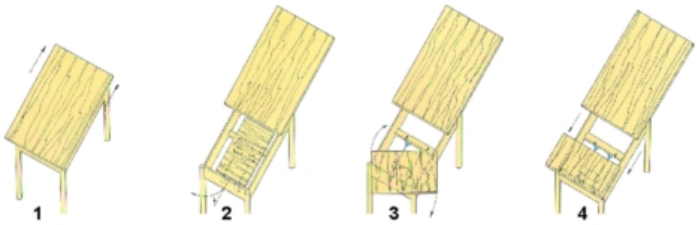

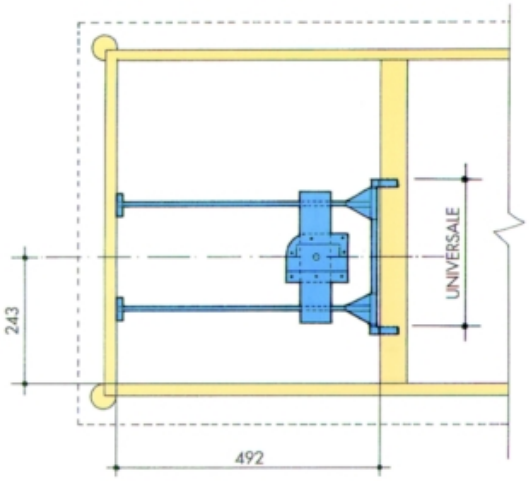

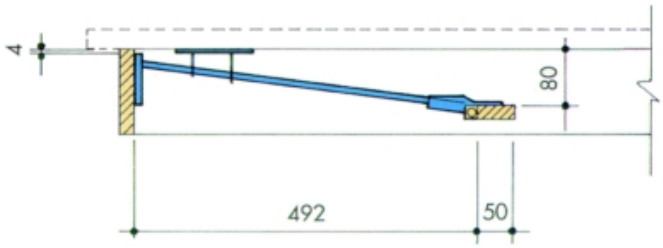

codice	descrizione			u.m.	imb.	m.o.
3.756.720	allungatavoli slide	universale	set estraibile later.	pz	20	1

GALIMBERTI FERRAMENTA
www .galimbertiferramenta.com

GIRAPROLUNGHE

Supporto per prolunghe girevoli applicate su tavoli allungabili centralmente.

33880022

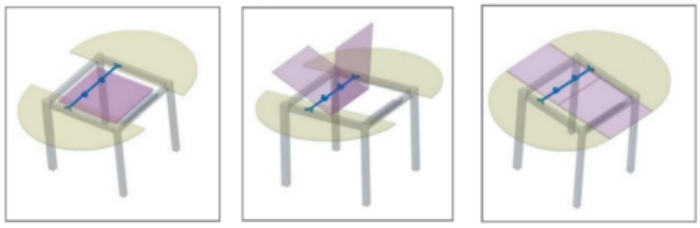



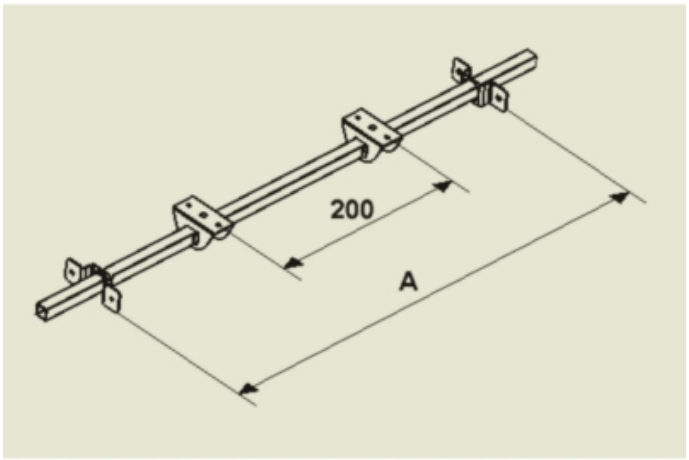

codice	descrizione		u.m.	imb.	m.o.
7.561.313	giraprolunghe c/boccole fe	mm. 950 zinc.	pz	10	1

GALIMBERTI FERRAMENTA
www .galimbertiferramenta.com

GUIDE PER TAVOLI ESTRAIBILI

Si tratta di un sistema che permette l'estrazione di un tavolo a penisola da un vano che normalmente viene utilizzato per l'alloggio di un cassetto.
E' sufficiente aprire il frontale del cassetto incernierato per sedersi a tavola.
Questa soluzione è stata da noi studiata per i piccoli ambientiche hanno necessità di funzionalità in spazi limitati.
Vediamo protagonista questa guida in cucine di piccole dimensioni, angoli cottura che richiedono una base d'appoggio per la prima colazione o semplicemente un ampliamento del piano di lavoro per la preparazione di un pranzo. La prerogativa del sistema è che tutti i suoi componenti, cioè inostri meccanismi e le vostre parti i legno, sono integrati al sistema stesso, senza che nessuna prolunga o altro debba essere riposta altrove.

33880090

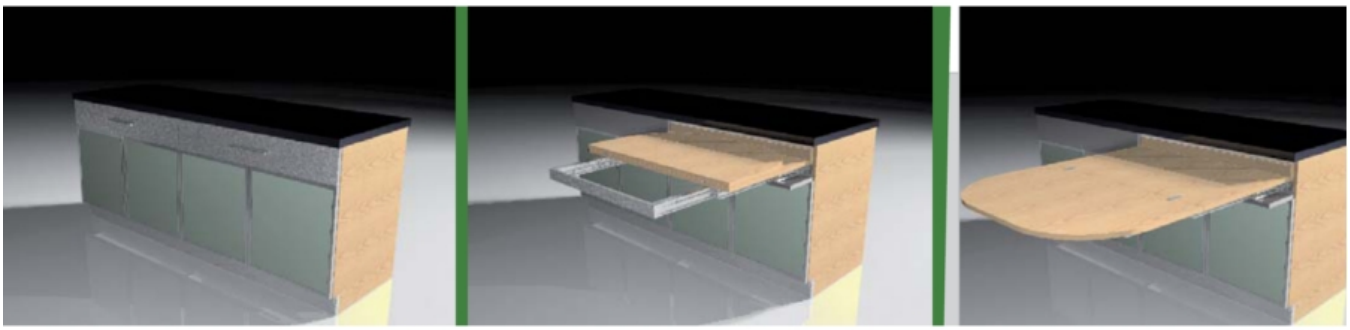

codice	descrizione			u.m.	imb.	m.o.
7.083.174	meccanismi tavoli estraibili	brunch l1200	set 1 tavolo	pz	1	1

Sistema scorrevole per realizzare tavoli estraibili composti da 2 semipiani sovrapponibili in posizione rientrata.
Estrazione cm. 82, lunghezza semipiani cm. 42.
Le due guide telescopiche realizzate in tubolare quadro di acciaio zincato possono essere fissate alle spalle del mobile all'altezza desiderata.

GALIMBERTI FERRAMENTA
www .galimbertiferramenta.com

33880100

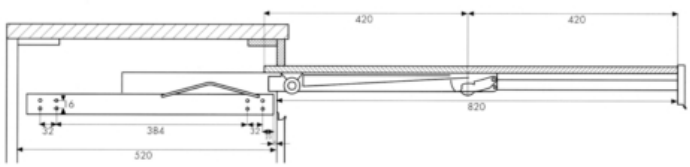

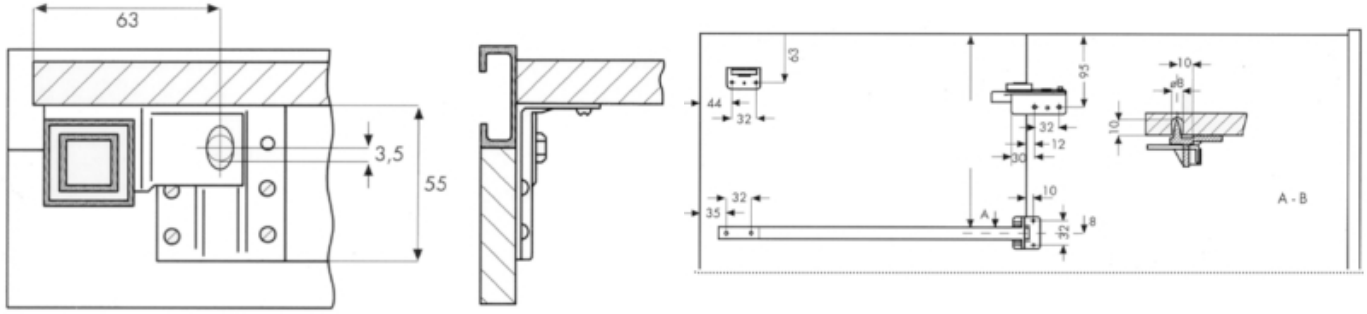

codice	descrizione			u.m.	imb.	m.o.
7.612.978	meccanismi tavoli estraibili	cm. 82 - 2 parti	parti sovrapponibili	pz	1	1

GALIMBERTI FERRAMENTA
www .galimbertiferramenta.com

GUIDE TAVOLI ALLUNGABILI

Guide in alluminio per tavoli allungabili.
Permettono un allungamento fino al 60% della lunghezza del binario guida.
Si applicano su lato interno della fascia laterale.
Scorrimento su quattro rotelle montate su cuscinetti a sfere.
Facilmente riducibili in lunghezza tagliando il profilo esterno in alluminio.
Abbinando due o più guide è possibile aumentare la corsa di allungamento.

Altezza fascia interna esterna: maggiore o uguale mm. 65
Posizione di montaggio dei cuscinetti = lunghezza fascia interna - corsa di allungamento
Lunghezza profilo guida = lunghezza fascia esterna - Z - 10 mm.

34980005

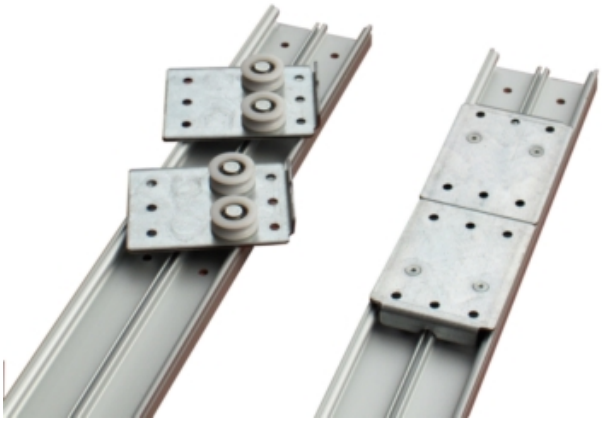

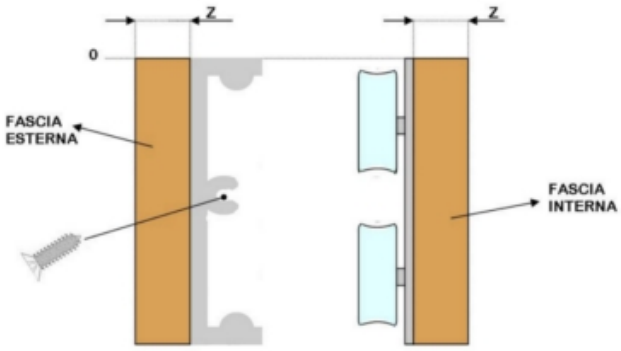

codice	descrizione			u.m.	imb.	m.o.
1.484.809	guide extense tavoli allungab.	cuscinetto	s/binario	pz	4	1

GALIMBERTI FERRAMENTA
www .galimbertiferramenta.com

INCONTRI TAVOLI

Piastrine di invito per facilitare l'allineamento delle due parti dei piani dei tavoli allungabili.

33880040



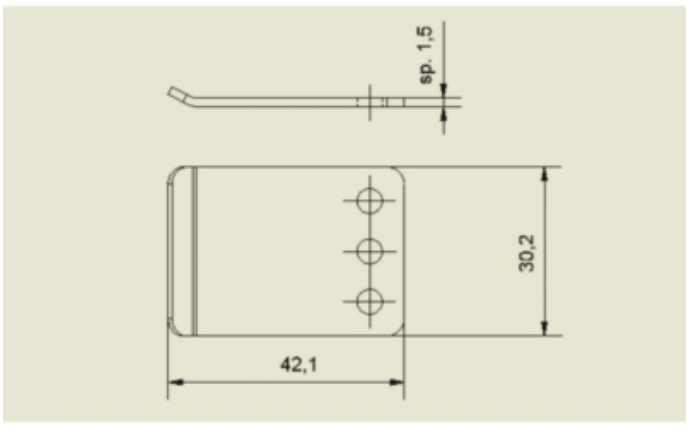

codice	descrizione			u.m.	imb.	m.o.
4.369.813	piastrine invito mm. 25x40 fe	zincate	x piani tavoli all.	pz	50	1

GALIMBERTI FERRAMENTA
www .galimbertiferramenta.com

MECCANISMI TAVOLI ALLUNGABILI

Tavolo con strutura in alluminio brillantato o argento con piano in vetro temperato e verniciato, completo di allunga a libro in truciolare nobilitato grigio alluminio
Profilo ponti gamba: 50x50 brillantato.
Guida scorrevole millerighe brillantata.
Ruote nella parte inferiore della gamba mobile.
Piano vetro temperato serigrafato a rullo mm 1300x800x10.
Prolunga truciolare nobilitato grigio, incernierata mm 600x800x14
Imballo in scatola singola
E' fornibile anche la struttura senza piano pronta per l'applicazione di piano in vetro o in legno.

33880250





codice	descrizione			u.m.	imb.	m.o.
2.873.886	tavoli capotavola piano vetro	130/190x80 brill	h73 c/piano vetro ner	pz	1	1

GALIMBERTI FERRAMENTA
www .galimbertiferramenta.com

MECCANISMI TAVOLI RIBALTABILI

E’ possibile estrarre con un semplice gesto una scrivania che in apparenza sembra un’anta del mobile.
Non ci sono gambe o sostegni che intralciano la seduta attorno al piano, in quanto la guida con la quale realizziamo questo meccanismo è molto resistente e robusta.
L’applicazione di questo meccanismo si sposa bene all’interno di una cucina, dove è possibile riporre tuttii piccoli elettrodomestici, utilizzando il piano d’appoggio per il loro funzionamento.
Altrimenti nella camera dei ragazzi, che possono usufruire del piano nel momento dello studio o dell’usodel pc che in altri momenti può essere riposto nei vani all’internoche rimangono completamente liberi, come nella normale configurazione del mobile base.
Altra soluzione vede questa proposta protagonista all’interno di un archivio o una biblioteca, che rende il piano necessario per la consultazione di documenti in archivio o libri.
La prerogativa del sistema è che tutti i suoi componenti, cioè i nostri meccanismi e le vostre parti i legno, sono integrati al sistema stesso, senza che nessuna prolunga o altro debba essere riposta altrove.

33880460



codice	descrizione			u.m.	imb.	m.o.
7.783.739	meccanismi tavoli estraibili	homework l 600	set 1 tavolo	pz	1	1

GALIMBERTI FERRAMENTA
www .galimbertiferramenta.com

ANELLI GIREVOLI

Dispositivo girevole composto da due anelli concentrici in metallo che ruotano su sfere di acciaio.
Portata 300 kg.

46090020

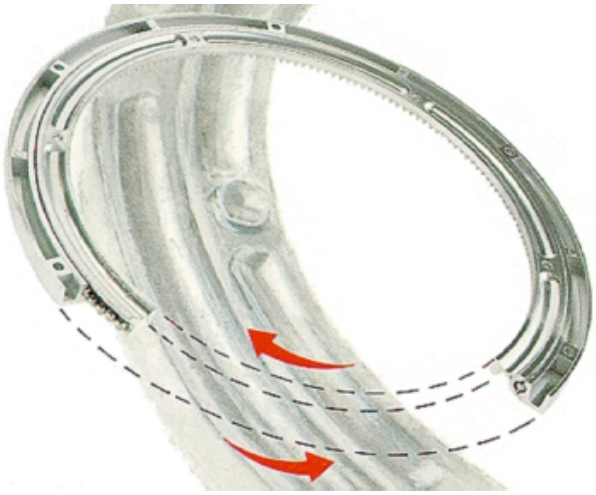

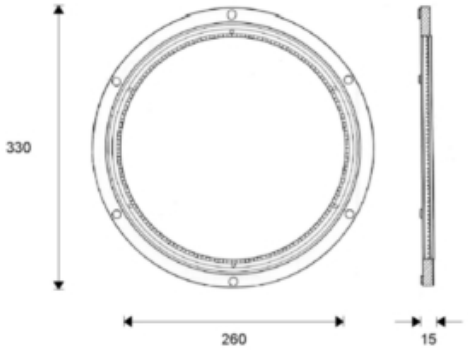

codice	descrizione			u.m.	imb.	m.o.
5.580.897	anelli girevoli superciack	mm. 330 brill.	metallo	pz	20	1

GALIMBERTI FERRAMENTA
www .galimbertiferramenta.com

ELEVATORI

Sollevatori a doppia crociera con struttura in acciaio.Motoriduttore a bassa tensione con vite senza fine e fine corsa elettromeccanico.Fusibile di protezione del motore.

GALIMBERTI FERRAMENTA
www .galimbertiferramenta.com

27500010

A = larghezza sollevatore
B = profondità sollevatore
C = altezza minima sollevatore
D = altezza massima sollevatore
E = corsa sollevatore = altezza massima - altezza minima
S = spessore pannello
V = aria

Parte elettrica davanti al sollevatore

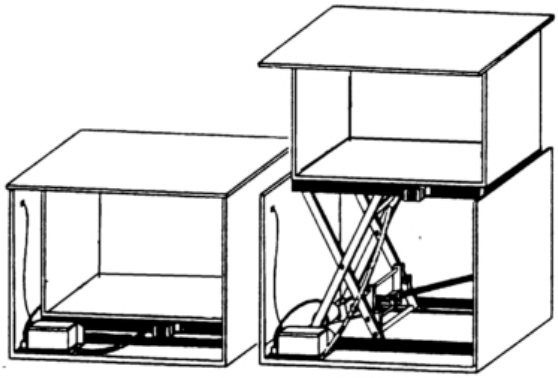

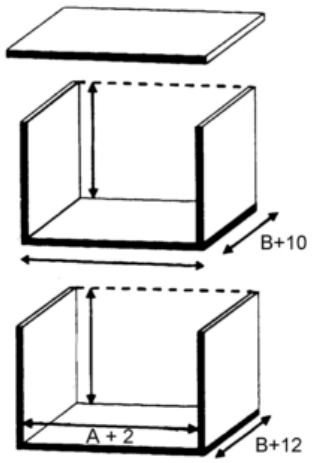

Parte elettrica a fianco del sollevatore

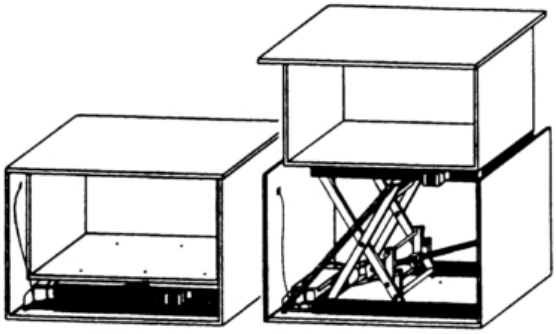

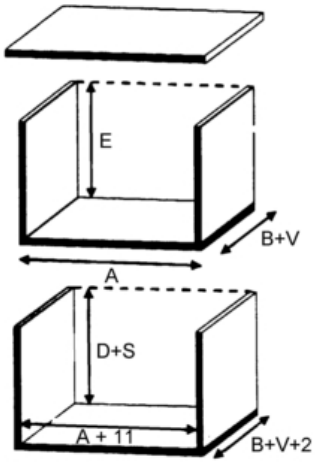

Le quote indicate sono da ritenersi meramente indicative e sono da verificare durante la costruzione del mobile

Sollevatori multiuso con telecomando

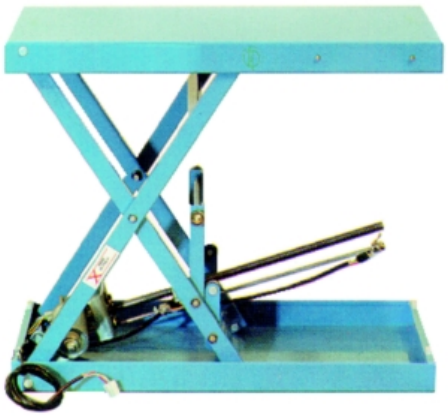

codice	descrizione			u.m.	imb.	m.o.
1.639.551	elevatori c/telecomando 70x 38	altezza 12 / 57	portata 90 kg.	pz	1	1
7.375.941	elevatori s/telecomando 70x 38	altezza 12 / 57	portata 90 kg.	pz	1	1
3.374.450	elevatori c/telecomando 83x 38	altezza 12 / 69	portata 90 kg.	pz	1	1

GALIMBERTI FERRAMENTA
www .galimbertiferramenta.com

codice	descrizione			u.m.	imb.	m.o.
3.567.296	elevatori s/telecomando 83x 38	altezza 12 / 69	portata 90 kg.	pz	1	1
2.828.886	elevatori c/telecomando 96x 38	altezza 13 / 83	portata 130 kg.	pz	1	1
9.328.990	elevatori s/telecomando 96x 38	altezza 13 / 83	portata 130 kg.	pz	1	1

27500020



codice	descrizione			u.m.	imb.	m.o.
4.814.528	elevatori c/telecomando 50x 30	altezza 20 / 72	portata 60 kg.	pz	1	1
4.466.352	elevatori s/telecomando 50x 30	altezza 20 / 72	portata 60 kg.	pz	1	1
6.628.789	elevatori c/telecomando 70x 38	altezza 22 /111	portata 80 kg.	pz	1	1
3.065.518	elevatori s/telecomando 70x 38	altezza 22 /111	portata 80 kg.	pz	1	1

GALIMBERTI FERRAMENTA
www .galimbertiferramenta.com

GUIDE PER PIANI PORTATASTIERE

Guide con scorrimento su sfere di precisione con staffe per fissaggio sottopiano.
Estrazione semplice.
Le staffe in dotazione per il montaggio permettono una corretta regolazione in altezza in fase di montaggio.
Portata 27 kg.
Estrazione mm. 241 (lunghezza cm. 35), mm. 267 (lunghezza cm. 40).

34320045



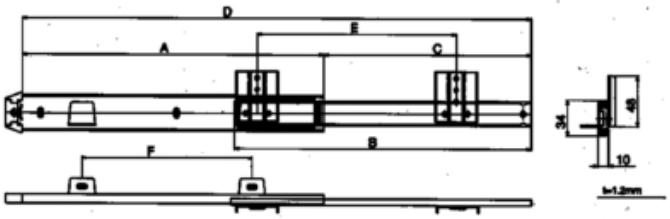

codice	descrizione			u.m.	imb.	m.o.
5.933.105	guide kugel 3300 portatastiere	cm. 30 zinc.	c/staffe sottopiano	pa	20	1
5.768.318	guide kugel 3300 portatastiere	cm. 35 zinc.	c/staffe sottopiano	pa	20	1
5.291.830	guide kugel 3300 portatastiere	cm. 40 zinc.	c/staffe sottopiano	pa	20	1

GALIMBERTI FERRAMENTA
www .galimbertiferramenta.com

PIASTRE GIREVOLI

Piastre girevoli in acciaio con scorrimento su sfere in acciaio.
Inserti filettati 8ma su uno dei due lati per un agevole montaggio in ogni condizione.

46090060

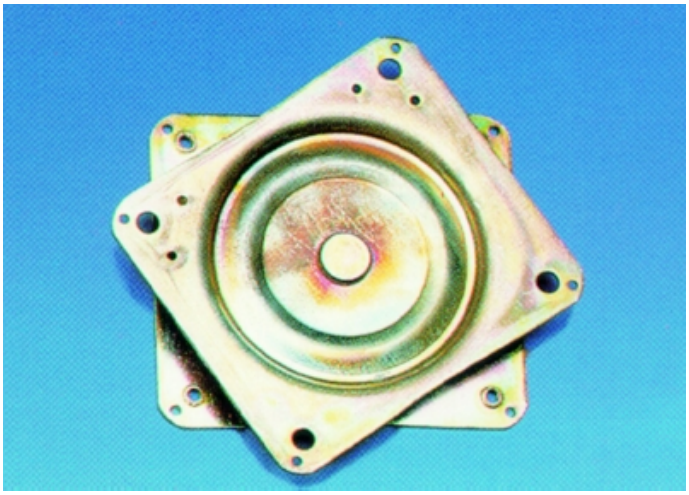

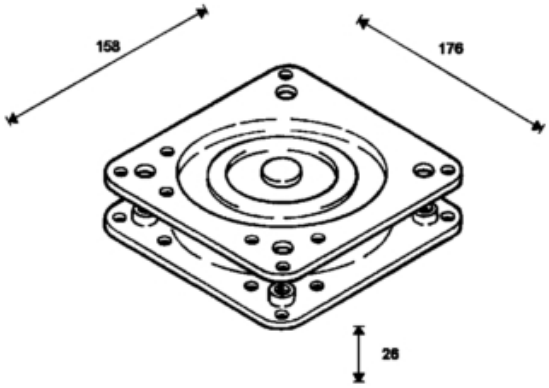

codice	descrizione			u.m.	imb.	m.o.
3.526.880	piastre girevoli fe	mm. 176x158 zinc	h mm. 26	pz	22	1

Piastre girevoli in acciaio con scorrimento su sfere in acciaio.
Dotate di fori passanti per fissaggio con viti o bulloni.

46090070

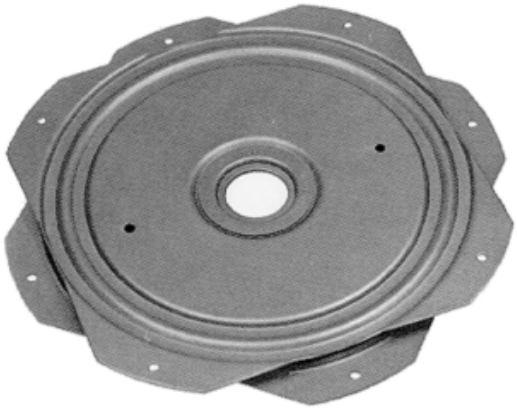

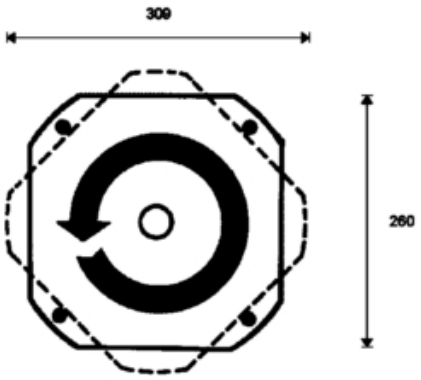

codice	descrizione			u.m.	imb.	m.o.
1.584.752	piastre girevoli fe	mm. 260x260 zinc	h mm. 13	pz	10	10

GALIMBERTI FERRAMENTA
www .galimbertiferramenta.com

SERVODRIVE

SERVO-DRIVE è il nuovo supporto per l’apertura di cassetti e cassettoni.
È sufficiente premere leggermente sul frontale oppure tirare leggermente la maniglia per aprire automaticamente cassetti e cassettoni, indipendentemente da dove e come viene toccato il frontale.
Inoltre, grazie a BLUMOTION è possibile richiudere i cassetti in modo dolce e silenzioso.
Cassetti pesanti o leggeri, larghi o stretti: SERVO-DRIVE garantisce un’apertura dolce che non cambia.
Con o senza maniglia: SERVO-DRIVE mette qualsiasi cucina sotto i riflettori.

Si consiglia l'utilizzo di una unità motrice per cassetti con guide di portata 30 kg. e di due unità motrici per cassettoni con guide di portata 50-80 kg. (da collegare con l'apposito cavo di sincronizzazione).

63470100



L´apertura automatica dei cassetti nella più totale libertà di controllo e movimento



codice	descrizione		u.m.	imb.	m.o.
3.171.172	servodrive cassetti	unita' motrice	pz	20	1

Profilo portante realizzato in alluminio da utilizzare come supporto per le unità motrici.

GALIMBERTI FERRAMENTA
www .galimbertiferramenta.com

63470110

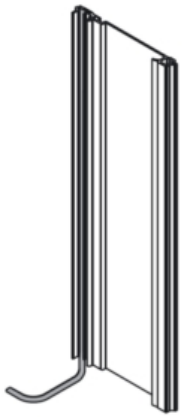

codice	descrizione			u.m.	imb.	m.o.
9.085.572	servodrive profili portante	cm. 117	s/cavo distribuzione	pz	10	1
1.303.216	servodrive profili portante	cm. 70	c/cavo distribuzione	pz	10	1

Staffe di supporto per il profilo portante posteriore da utilizzare per mobili realizzati con traverso posteriore verticale.

63470120

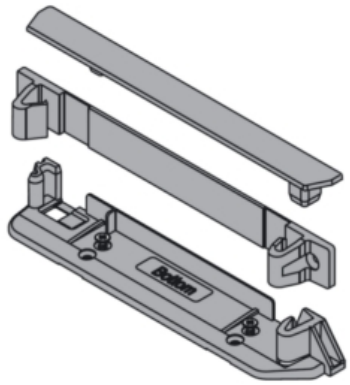

codice	descrizione			u.m.	imb.	m.o.
9.396.395	servodrive supporti profilo	traverso vert.	set 1 profilo	pz	25	1

Staffe di supporto per il profilo portante posteriore da utilizzare per mobili realizzati con cappello superiore o con traverso posteriore orizzontale.

63470125

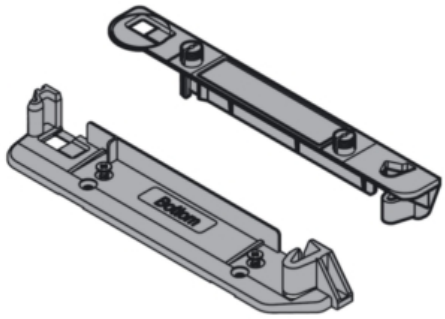

codice	descrizione			u.m.	imb.	m.o.
1.463.408	servodrive supporti profilo	traverso orizz.	set x 1 profilo	pz	1	1

Staffe a squadra per il fissaggio delle unità motrici singole sul fondo del mobile o su traversi intermedi.

GALIMBERTI FERRAMENTA
www .galimbertiferramenta.com

63470130

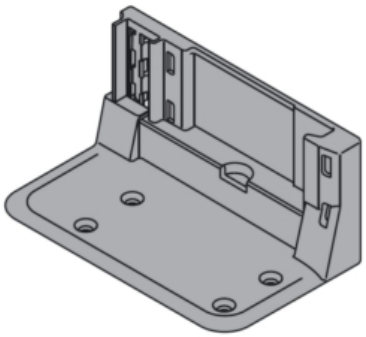

codice	descrizione		u.m.	imb.	m.o.
4.325.000	servodrive supporti a squadra	x unita' singola	pz	10	1*

Staffe a squadra per il fissaggio delle unità motrici doppie sul fondo del mobile o su traversi intermedi.

63470140

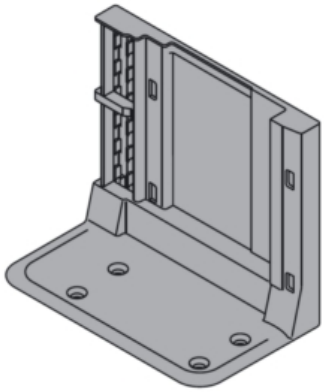

codice	descrizione		u.m.	imb.	m.o.
1.098.365	servodrive supporti a squadra	x unita' doppia	pz	10	1

Alimentatore per unità motrici.
Un singolo alimentatore è in grado di gestire tutte le unità motrici di un ambiente.
Il cavo di collegamento alla rete elettrica deve essere ordinato a parte.

63470160



codice	descrizione		u.m.	imb.	m.o.
2.496.009	servodrive cavi alimentazione	c/spina	pz	10	1
2.931.555	servodrive cavi alimentazione	s/spina	pz	10	10

Supporto per il fissaggio dell'unità di alimentazione al fondo del mobile.
Garantisce il bloccaggio dei cavi e una corretta ventilazione dell'alimentatore.

GALIMBERTI FERRAMENTA
www .galimbertiferramenta.com

63470166

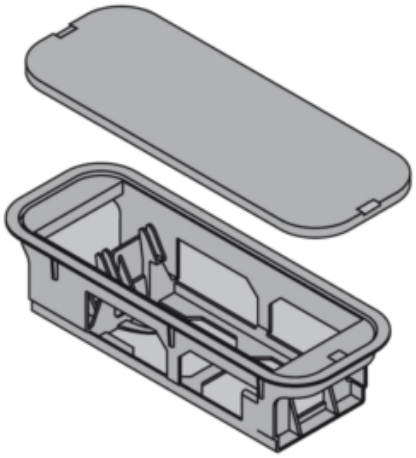

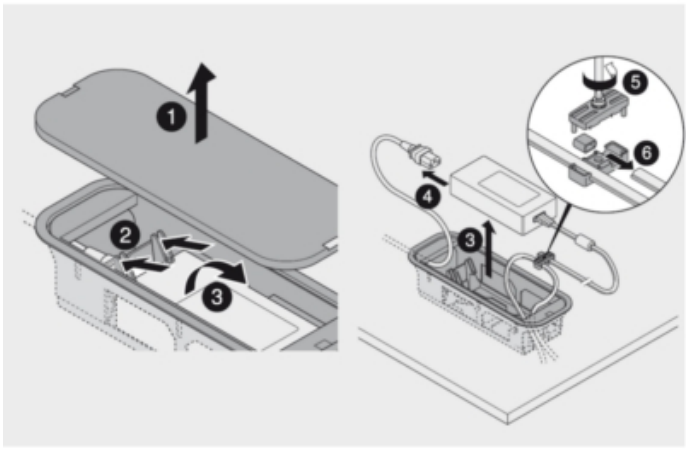

codice	descrizione			u.m.	imb.	m.o.
6.638.900	servodrive supporti trasform.	x fondo		pz	10	1

Cavo elettrico a profilo speciale da utilizzare per l'alimentazione in bassa tensione delle unità motrici.

63470170

codice	descrizione			u.m.	imb.	m.o.
1.782.103	servodrive cavi distribuzione	100 mt. nero		pz	1	1
5.743.520	servodrive cavi distribuzione	8 mt. nero	c/5 tappi terminali	pz	10	1

Connettori a crimpare per il cablaggio del cavo di alimentazione a profilo speciale.

63470180

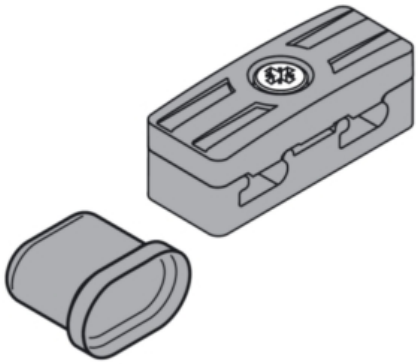

codice	descrizione		u.m.	imb.	m.o.
2.488.325	servodrive terminali x cavi	grigio	pz	10	1

Cavetti di sicronizzazione per la gestione in parallelo di unità motrici multiple.
Sono indispensabili quando si utilizzano unità motrici doppie per cassetti pesanti.

GALIMBERTI FERRAMENTA
www .galimbertiferramenta.com

63470190

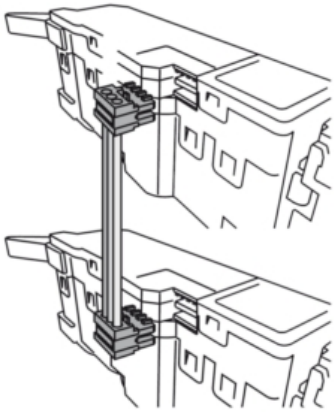

codice	descrizione			u.m.	imb.	m.o.
6.498.948	servodrive cavi sincronizz.	8 cm.	x servodrive cassetti	pz	10	1
5.561.094	servodrive cavi sincronizz.	120 cm.	x servodrive cassetti	pz	10	10
9.269.026	servodrive cavi sincronizz.	160 cm.	x servodrive cassetti	pz	10	10

Piastrine adesive a molla per una posa ordinata dei cavi sotto il mobile.

63470200

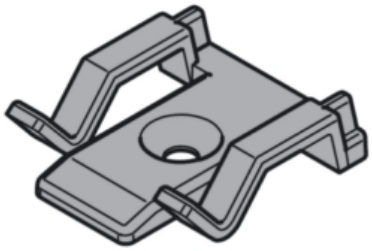

codice	descrizione			u.m.	imb.	m.o.
5.329.007	servodrive fermacavi	a molla		pz	100	1

Paracolpi a molla con corsa calibrata per trasmettere l'impulso di apertura alle unità motrici.

63470210

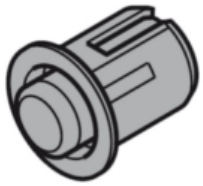

codice	descrizione			u.m.	imb.	m.o.
6.094.713	servodrive paracolpi a molla	d. 8 x 8 grigio	incasso	pz	100	100

Slitta aggiuntiva indispensabile per utilizzare i meccanismi servodrive in mobili con modulo larghezza 30 cm.

GALIMBERTI FERRAMENTA
www .galimbertiferramenta.com

63470220

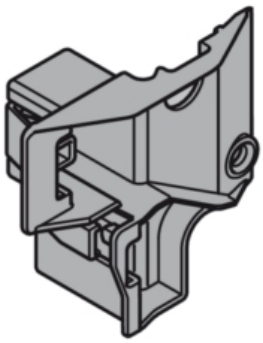

codice	descrizione		u.m.	imb.	m.o.
4.518.136	servodrive slitte	x corpo 30	pz	50	1

GALIMBERTI FERRAMENTA
www .galimbertiferramenta.com

SNODI AVENTOS RIBALTA STANDARD

Nel sistema AVENTOS HK il frontale monopezzo viene sollevato verso l'alto.
L'anta pensile con il nuovo meccanismo basculante e con il sistema BLUMOTION sembra annullare le leggi della gravità: basta infatti applicare una minima forza per aprire il pensile.
L'anta a ribalta standard si apre facilmente, può essere bloccata in qualunque posizione e grazie a BLUMOTION si chiude in modo dolce e silenzioso.
Apertura facile bloccabile in qualsiasi posizione.
Chiusura dolce e silenziosa, grazie a BLUMOTION.
Accesso ottimale allo spazio interno del mobile.
Facilità di montaggio e di regolazione.
Stabilità, anche in caso di frontali larghi.
Lunga durata.
Versione TipOn per apertura meccanica a pressione dell'anta (senza maniglie di presa)
Versione Servodrive per apertura e chiusura servoassistita dell'anta (con o senza maniglie di presa)

DIMENSIONAMENTO
Per un corretto funzionamento è necessario scegliere la forza del meccanismo in funzione del peso (incluso il peso dell'eventuale maniglia) e dell'altezza del'anta

Fattore di carico = altezza del mobile (mm.) x [peso delle antine + 2 x peso della maniglia (kg.)]

GALIMBERTI FERRAMENTA
www .galimbertiferramenta.com

64680940





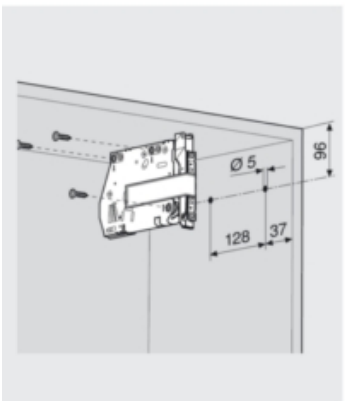

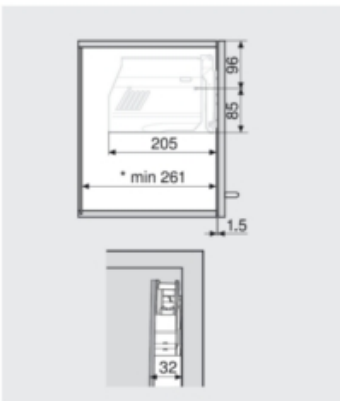

codice	descrizione			u.m.	imb.	m.o.
6.985.646	servodrive aventos hk	unita' motrice	c/connett. e cablagg.	pz	4	1

GALIMBERTI FERRAMENTA
www .galimbertiferramenta.com

ACCESSORI METABOX ACCIAIO

Placchette in plastica per la copertura del dispositivo di regolazione.
Si applicano sia sui fronatli destri che sinistri.

66110146



codice	descrizione			u.m.	imb.	m.o.
8.670.625	placche metabox acciaio	za.3600 cremew.	x tipo n	pz	50	250*
3.398.401	placche metabox acciaio	zaa.3500 cremew.	x tipo m/h/k	pz	250	250

Il sistema di accessori Metabox rende completo e personalizzabile ogni cassetto.Comprende, oltre alle ringhierine laterali che permettono la regolazione dell'inclinazione del frontale, una serie di divisori liberamente posizionabili per creare cestelli portabottiglie.Per un agevole montaggio delle ringhierine regolabili si consiglia l'utilizzo dell'apposita dima cod. 6.429.386.

66110150

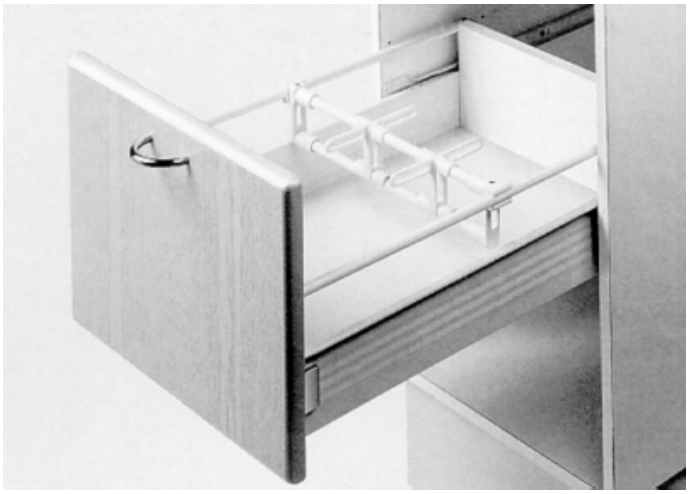

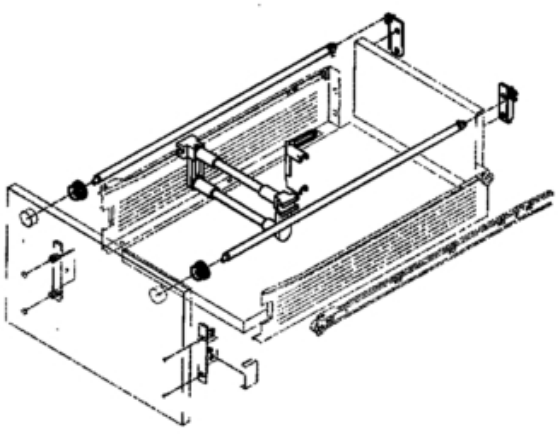

codice	descrizione			u.m.	imb.	m.o.
1.787.955	ringhierine metabox acciaio	cm. 35 cremew.	set 1 cassetto	pz	10	10
2.308.968	ringhierine metabox acciaio	cm. 40 cremew.	set 1 cassetto	pz	10	1
1.732.726	ringhierine metabox acciaio	cm. 45 cremew.	set 1 cassetto	pz	10	10
6.516.925	ringhierine metabox acciaio	cm. 50 cremew.	set 1 cassetto	pz	10	1
5.302.031	ringhierine metabox acciaio	cm. 55 cremew.	set 1 cassetto	pz	10	1
2.304.960	divisori portabottiglie	cremew.	metabox	pz	50	50
2.157.627	supporti divisori ringhierine	doppi cremew.	x 2 ringhierine	pz	50	50

Slitte per dispositivo antiribaltamento.
Per maggiori dettagli vedere Antiribaltamento in capitolo dedicato a Sistemi di Chiusura.

GALIMBERTI FERRAMENTA
www .galimbertiferramenta.com

66110160

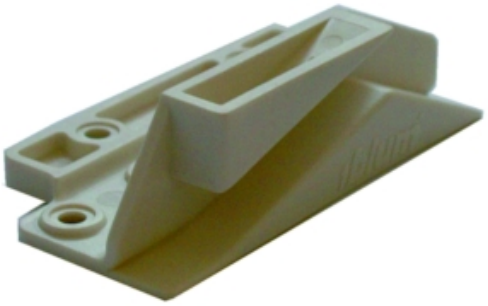

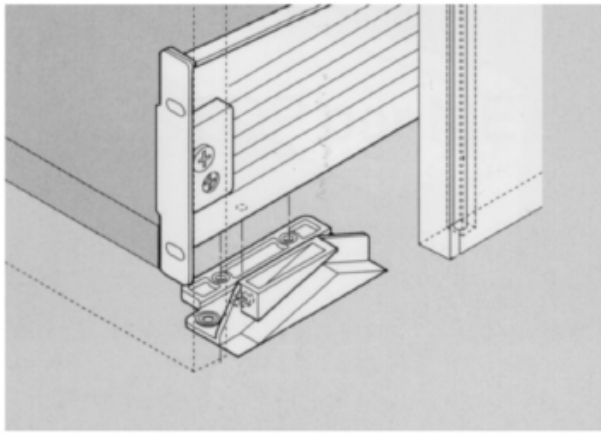

codice	descrizione		u.m.	imb.	m.o.
2.723.525	antiribaltamento spondine	dx cremew.	pz	50	250

GALIMBERTI FERRAMENTA
www .galimbertiferramenta.com

ACCESSORI TANDEMBOX

Dispositivi per il fissaggio del frontale del cassetto con sistema ammortizzante integrato che assorbe gli urti del frontale anche se il cassetto viene sbattuto con forza.
Permettono la regolazione multidimensionale del frontale del cassetto per ottenere un perfetto allineamento degli elementi del mobile.
Per ogni coppia di spondine tandembox sono necessari 2 frontali.

66220250

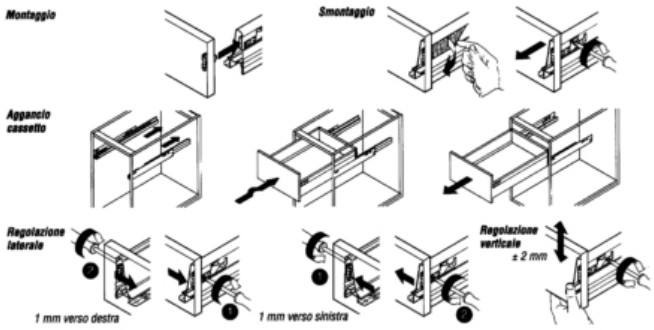



codice	descrizione			u.m.	imb.	m.o.
1.751.086	frontali tandembox regolabili	zsf.3502	da avvitare	pz	100	1
5.612.574	frontali tandembox regolabili	zsf.3902	c/bussole inserta	pz	40	1

Frontali per cassetti interni utilizzabili per moduli fino a corpo esterno cm. 120.
Disponibili in versione:
- da assemblare con barra da tagliare in misura (frontali e barra profilata devono essere ordinati separatamente);
- assemblata su misura per cassetti corpi standard spalla mm. 18.

GALIMBERTI FERRAMENTA
www .galimbertiferramenta.com

66220251

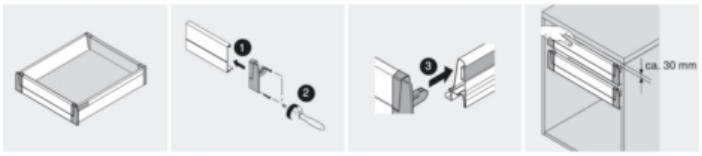

codice	descrizione			u.m.	imb.	m.o.
5.976.980	barre frontali tandembox+	cm. 108 cromo	barra profilata	pz	14	1*
3.360.743	frontali interni tandembox+	zif70k grigio	set frontali s/barra	pa	12	1*

Frontali per cassettoni interni con 1 ringhierina (schienali tipo D) utilizzabili per moduli fino a corpo esterno cm. 120.
Disponibili in versione:
- da assemblare con barra e tubetto da tagliare in misura (frontali, tubetto e barra profilata devono essere ordinati separatamente);
- assemblata su misura per cassetti corpi standard spalla mm. 18.

66220252

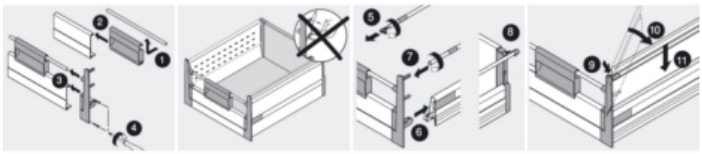

codice	descrizione			u.m.	imb.	m.o.
5.976.980	barre frontali tandembox+	cm. 108 cromo	barra profilata	pz	14	1*
6.939.076	ringhierine divisorie metabox	cm. 100 alu inox	x vassoio c/guide	pz	10	10
8.999.641	ringhierine divisorie metabox	cm. 100 silver	x vassoio c/guide	pz	10	1

Frontali per cassettoni interni con 2 ringhierine (schienali tipo D) utilizzabili per moduli fino a corpo esterno cm. 120.
Disponibili in versione:
- da assemblare con barra e tubetto da tagliare in misura (frontali, tubetto e barra profilata devono essere ordinati separatamente).

GALIMBERTI FERRAMENTA
www .galimbertiferramenta.com

66220253

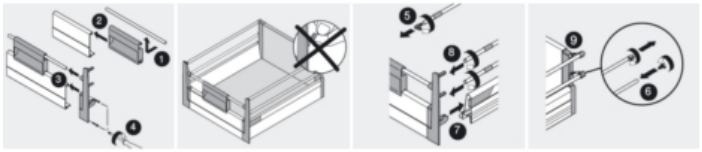

codice	descrizione			u.m.	imb.	m.o.
5.976.980	barre frontali tandembox+	cm. 108 cromo	barra profilata	pz	14	1*
6.939.076	ringhierine divisorie metabox	cm. 100 alu inox	x vassoio c/guide	pz	10	10
8.999.641	ringhierine divisorie metabox	cm. 100 silver	x vassoio c/guide	pz	10	1

Maniglia in gomma flessibile utilizzabile con i fronatli per cassetti interni Tandembox.
Disponibile in due versioni:
- versione libera (per apertura manuale del cassetto interno);
- versione con aggancio al frontale del mobile (per l'apertura del cassetto interno insieme all'antina).

66220254



codice	descrizione			u.m.	imb.	m.o.
6.350.802	maniglie tandembox+	zif7005 grigio	maniglia x cassetto	pz	25	1*

Ringhierine divisorie per spondine Tandembox.
Possono essere utilizzate con tutte le spondine Tandembox con ringhierine laterali.
Per realizzare un divisorio sono necessari:
- 2 pz. supporti divisori doppi (rif. 2)
- 2 pz. ringhierine divisorie (rif. 3)
- pz. secondo richiesta divisori portabottiglie (rif. 4)

GALIMBERTI FERRAMENTA
www .galimbertiferramenta.com

66220258

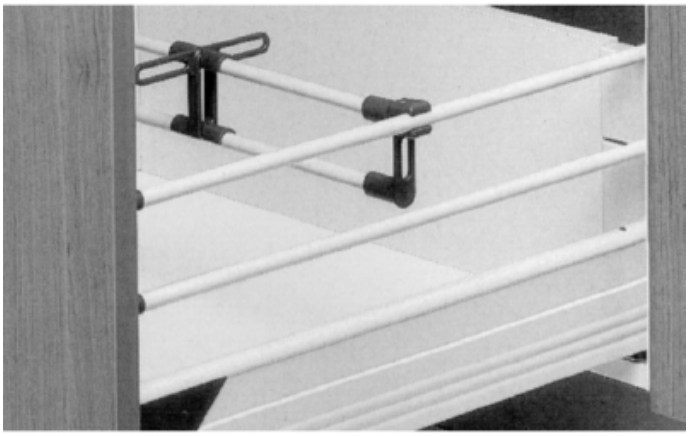

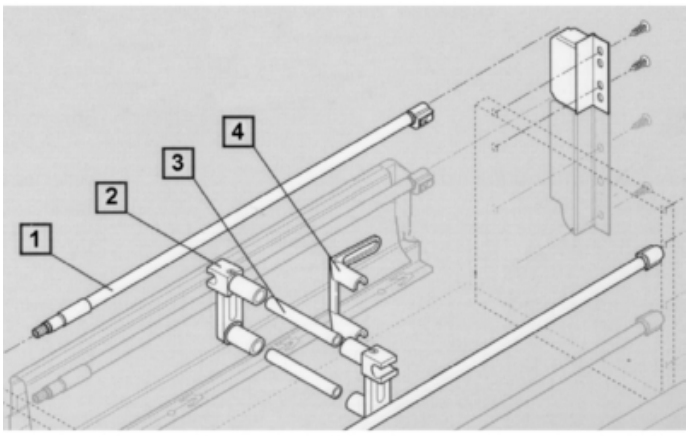

codice	descrizione			u.m.	imb.	m.o.
6.939.076	ringhierine divisorie metabox	cm. 100 alu inox	x vassoio c/guide	pz	10	10
8.999.641	ringhierine divisorie metabox	cm. 100 silver	x vassoio c/guide	pz	10	1
6.977.153	divisori portabottiglie	grigio	metabox/tandembox+	pz	50	1
8.793.157	supporti divisori ringhierine	doppi grigio	x 2 ringhierine	pz	50	50

Distanziali realizzati in materiale plastico compatibili con le piastre di fissaggio delle guide Tandem e Tandembox.
Per un paio di guide sono necessari due distanziali.

66220260

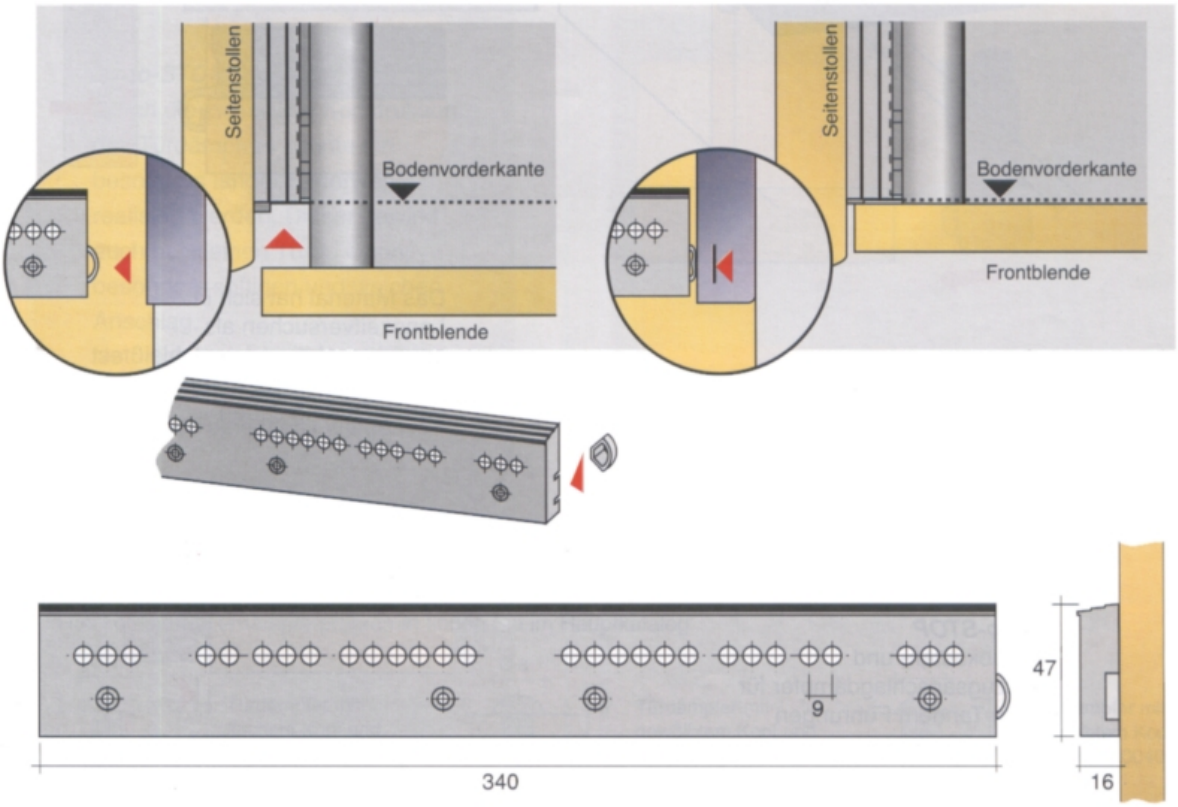

codice	descrizione			u.m.	imb.	m.o.
1.062.625	distanziali guide tandem	mm. 15 grigio		pz	2	1

Cremagliera stabilizzatrice per cassettoni molto larghi.
Utilizzabile per moduli con larghezza fino a 120 cm.
L'asta deve essere tagliata in lunghezza pari alla larghezza del vano meno 124 mm.

GALIMBERTI FERRAMENTA
www .galimbertiferramenta.com

66220270

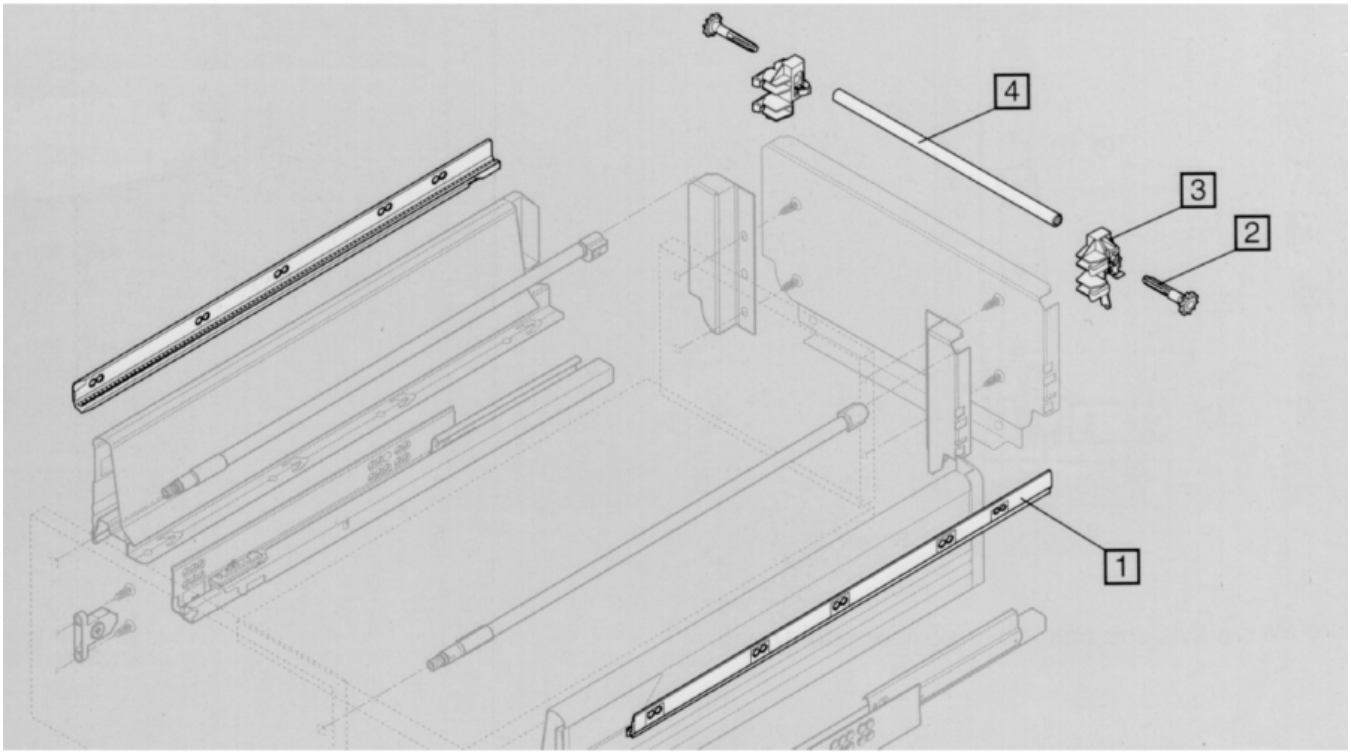

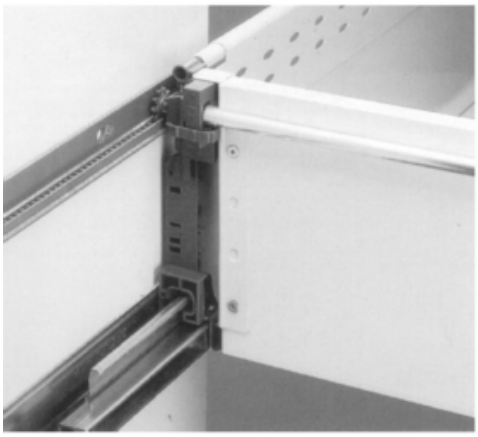

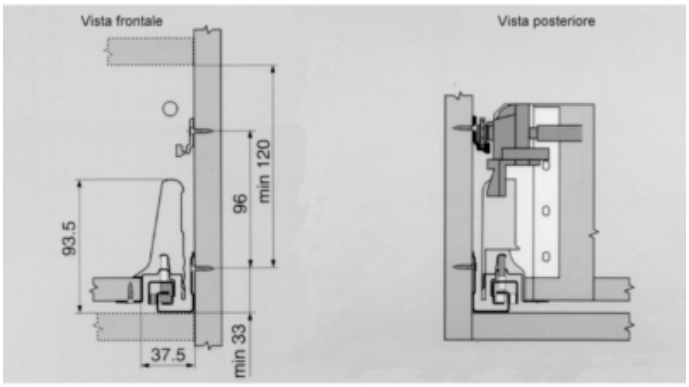

codice	descrizione			u.m.	imb.	m.o.
1.110.487	cremagliere tandembox poster.	cm. 50	set 1 cassetto	pz	10	1*

Portaposate con vaschette estraibili in acciaio inox e materiale plastico lavabili in lavastoviglie.
Si avvitano al fondo del cassetto.

GALIMBERTI FERRAMENTA
www .galimbertiferramenta.com

66220280

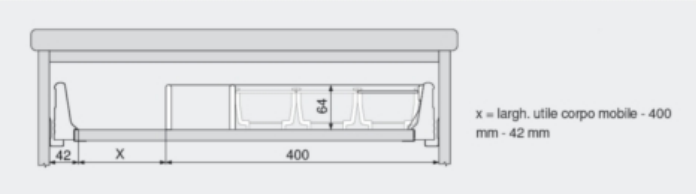

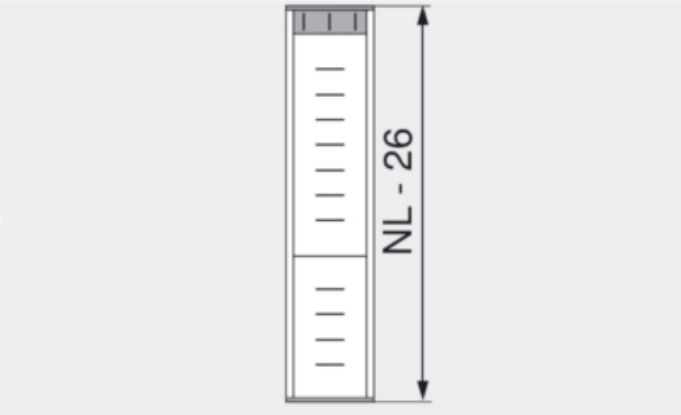

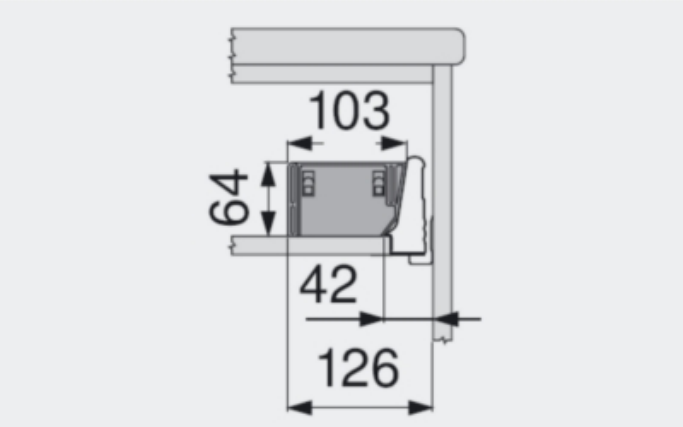

codice	descrizione			u.m.	imb.	m.o.
2.955.100	portaposate orga line x tbox	corpo 30 p 45	c/vaschette inox	pz	1	1
2.203.652	portaposate orga line x tbox	corpo 30 p 50	c/vaschette inox	pz	1	1
1.657.173	portaposate orga line x tbox	corpo 30 p 55	c/vaschette inox	pz	1	1
3.494.912	portaposate orga line x tbox	corpo 30 p 60	c/vaschette inox	pz	1	1
6.293.123	portaposate orga line x tbox	corpo 30 p 65	c/vaschette inox	pz	1	1

Portaposate con vaschette estraibili in acciaio inox e materiale plastico lavabili in lavastoviglie.
Si avvitano al fondo del cassetto.
Da utilizzare con cassetti realizzati con sponde Tandembox.

GALIMBERTI FERRAMENTA
www .galimbertiferramenta.com

66220281

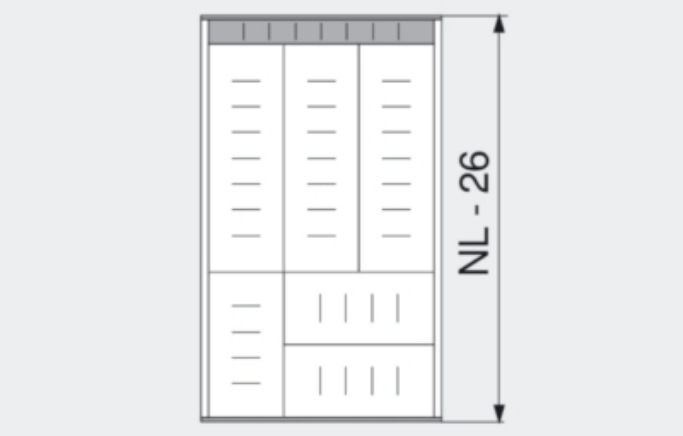

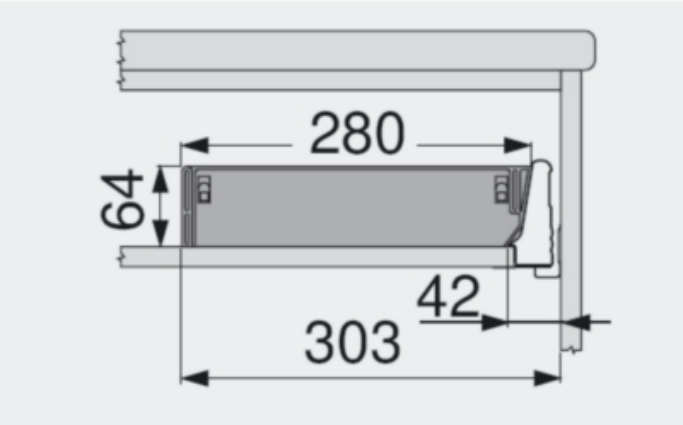

codice	descrizione			u.m.	imb.	m.o.
6.547.608	portaposate orga line x tbox	corpo 40 p 45	c/vaschette inox	pz	1	1
2.368.276	portaposate orga line x tbox	corpo 40 p 50	c/vaschette inox	pz	1	1
4.543.107	portaposate orga line x tbox	corpo 40 p 55	c/vaschette inox	pz	1	1
1.627.138	portaposate orga line x tbox	corpo 40 p 60	c/vaschette inox	pz	1	1
9.786.301	portaposate orga line x tbox	corpo 40 p 65	c/vaschette inox	pz	1	1

Portaposate con vaschette estraibili in acciaio inox e materiale plastico lavabili in lavastoviglie.
Si avvitano al fondo del cassetto.
Da utilizzare con cassetti realizzati con sponde Tandembox.

66220282

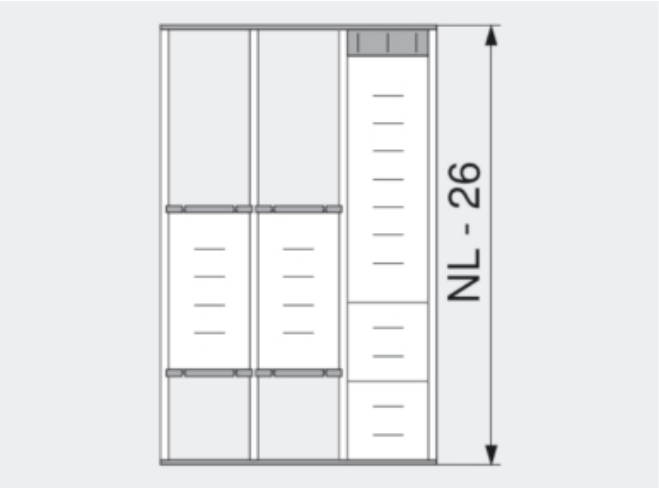

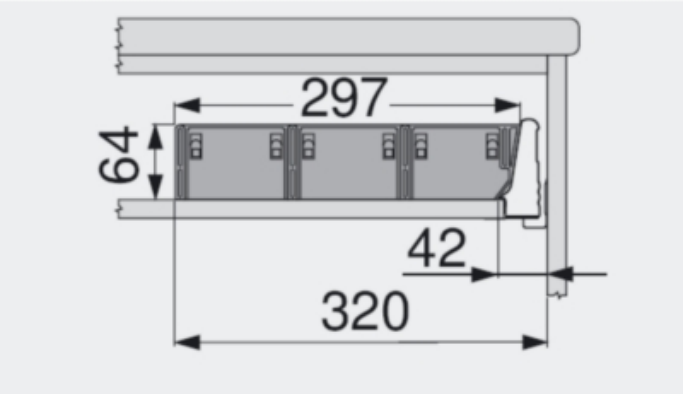

codice	descrizione			u.m.	imb.	m.o.
2.845.197	portaminuterie orga line tbox	corpo 45/55 p45	c/vaschette+divisori	pz	1	1
8.480.767	portaminuterie orga line tbox	corpo 45/55 p55	c/vaschette+divisori	pz	1	1
2.270.128	portaminuterie orga line tbox	corpo 45/55 p60	c/vaschette+divisori	pz	1	1
4.009.801	portaminuterie orga line tbox	corpo 45/55 p65	c/vaschette+divisori	pz	1	1

Portaposate con vaschette estraibili in acciaio inox e materiale plastico lavabili in lavastoviglie.
Si avvitano al fondo del cassetto.
Da utilizzare con cassetti realizzati con sponde Tandembox.

GALIMBERTI FERRAMENTA
www .galimbertiferramenta.com

66220283

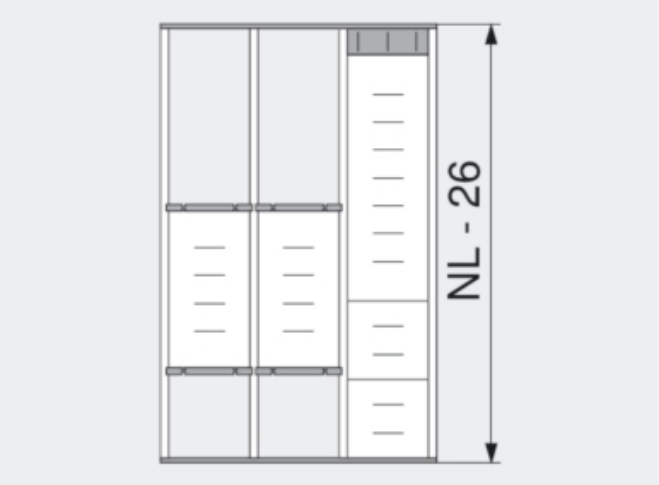

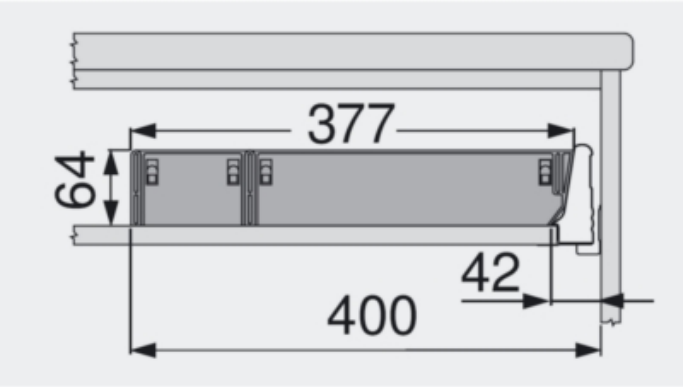

codice	descrizione			u.m.	imb.	m.o.
7.365.812	portaposate orga line x tbox	l377 p474	c/vaschette+divisori	pz	1	1

Portaposate con vaschette estraibili in acciaio inox e materiale plastico lavabili in lavastoviglie.
Si avvitano al fondo del cassetto.
Da utilizzare con cassetti realizzati con sponde Tandembox.

66220284



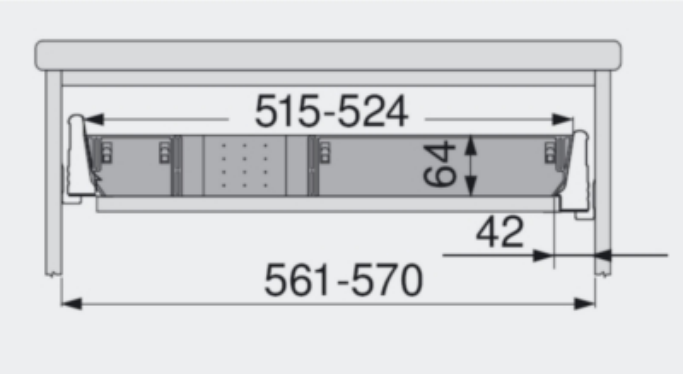

codice	descrizione			u.m.	imb.	m.o.
8.881.595	portaposate orga line x tbox	corpo 60 p 45	c/vaschette+divisori	pz	1	1
7.709.968	portaposate orga line x tbox	corpo 60 p 50	c/vaschette+divisori	pz	1	1
9.633.285	portaposate orga line x tbox	corpo 60 p 55	c/vaschette+divisori	pz	1	1
8.368.997	portaposate orga line x tbox	corpo 60 p 60	c/vaschette+divisori	pz	1	1
1.754.674	portaposate orga line x tbox	corpo 60 p 65	c/vaschette+divisori	pz	1	1

Divisori per cassetti con separatori in acciaio inox e materiale plastico.
Si avvitano al fondo del cassetto.
Utilizzabili in modo autonomo o in abbinamento ai portaposate Orga Line.
Da utilizzare con cassetti realizzati con sponde Tandembox.

GALIMBERTI FERRAMENTA
www .galimbertiferramenta.com

66220287

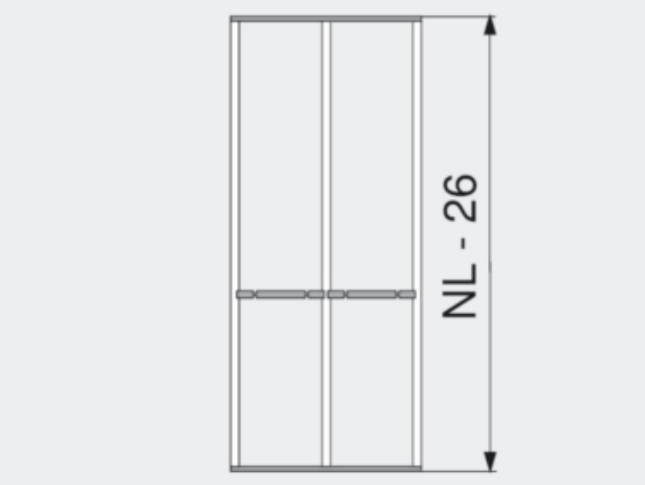

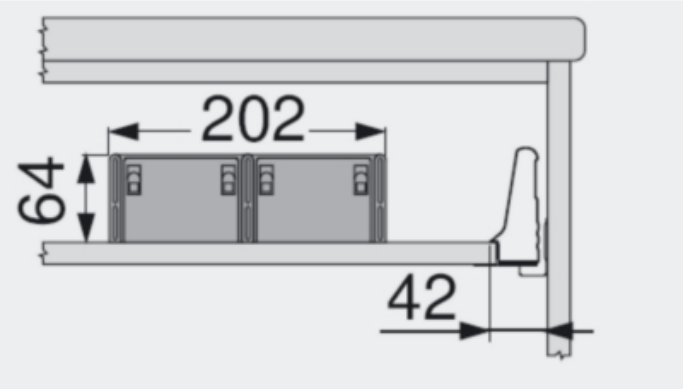

codice	descrizione			u.m.	imb.	m.o.
1.950.069	portautensili orga line x tbox	corpo 40/55 p45	s/vaschette	pz	1	1
8.313.126	portautensili orga line x tbox	corpo 40/55 p50	s/vaschette	pz	1	1
2.380.278	portautensili orga line x tbox	corpo 40/55 p55	s/vaschette	pz	1	1
1.504.521	portautensili orga line x tbox	corpo 40/55 p60	s/vaschette	pz	1	1
8.071.163	portautensili orga line x tbox	corpo 40/55 p65	s/vaschette	pz	1	1

Divisori per cassetti con separatori in acciaio inox e materiale plastico.
Si avvitano al fondo del cassetto.
Utilizzabili in modo autonomo o in abbinamento ai portaposate Orga Line.
Da utilizzare con cassetti realizzati con sponde Tandembox.

66220288

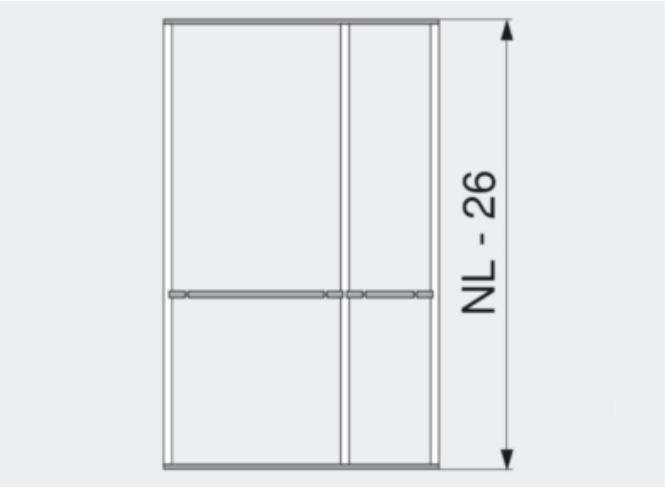

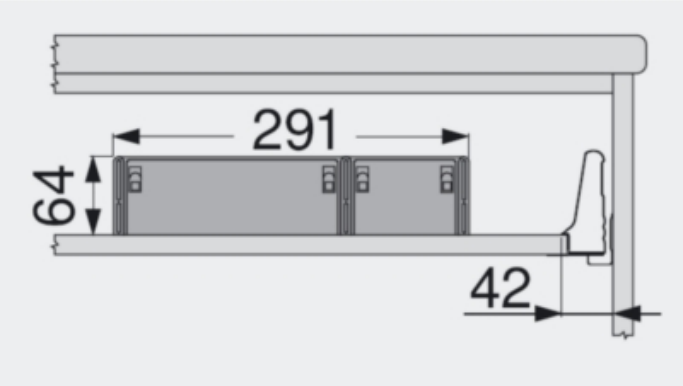

codice	descrizione			u.m.	imb.	m.o.
5.808.304	divisori orga line x tbox	angolo >90 p 60	s/vaschette	pz	1	1
4.913.795	divisori orga line x tbox	angolo >90 p 65	s/vaschette	pz	1	1

Sistema di organizzazione per cassettoni da utilizzare in cassettoni realizzati con spondine Tandembox con ringhierina laterale.
DSivisorio basso per coperchi.

66220293

codice	descrizione			u.m.	imb.	m.o.
2.974.699	divisori boxside simplex	l 45 p 45 silver	x tandembox	pz	1	1*

GALIMBERTI FERRAMENTA
www .galimbertiferramenta.com

DIME METABOX ACCIAIO

Squadra per l'applicazione manuale della parte delle guide a rullini che deve essere fissata alla spalla del mobile.
Indicatori di riferimento per un perfetto allineamento dei cassetti.

66110200

Per un montaggio veloce e senza problemi

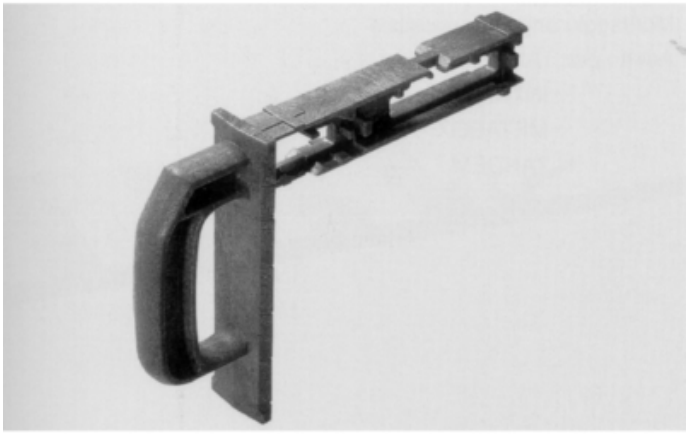

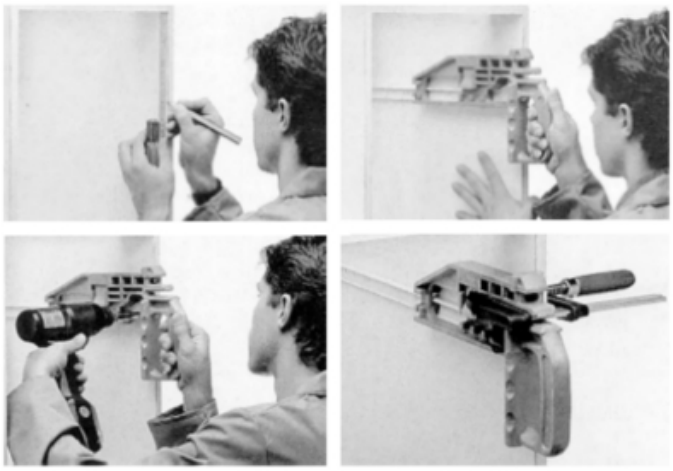

codice	descrizione			u.m.	imb.	m.o.
9.086.210	dime blum minifix	65m3300	x guide	pz	1	1

Il segnafori serve per marcare la posizione dove fissare gli attacchi al frontale.Il segnafori viene infilato sul cassetto montato e inserito nel corpo del mobile.Battendo un leggero colpo vengono marcate le posizioni delle viti sul pannello frontale.La stessa procedura deve essere seguita per marcare il centro di foratura per le ringhierine regolabili dopo aver rilevato la posizione dei supporti posteriori.

GALIMBERTI FERRAMENTA
www .galimbertiferramenta.com

66110205

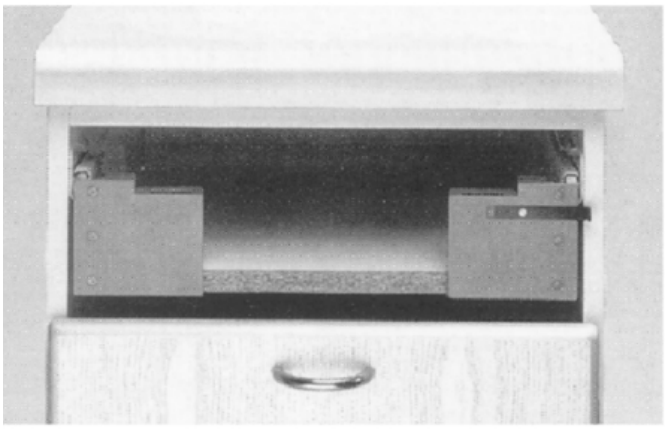
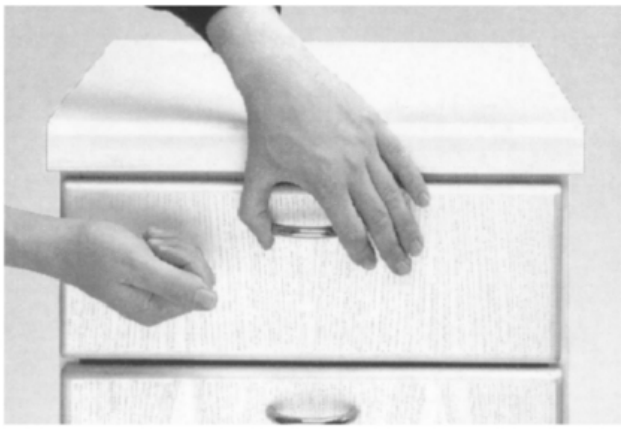
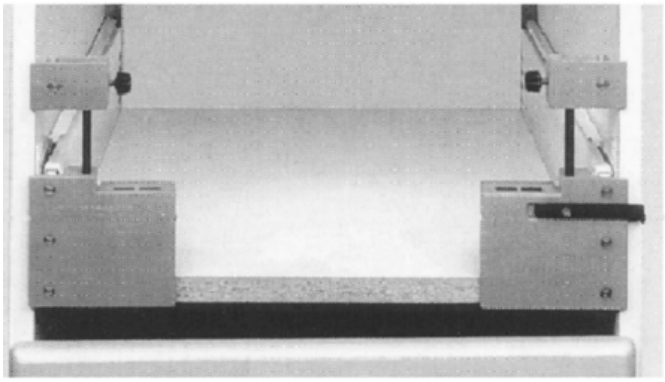
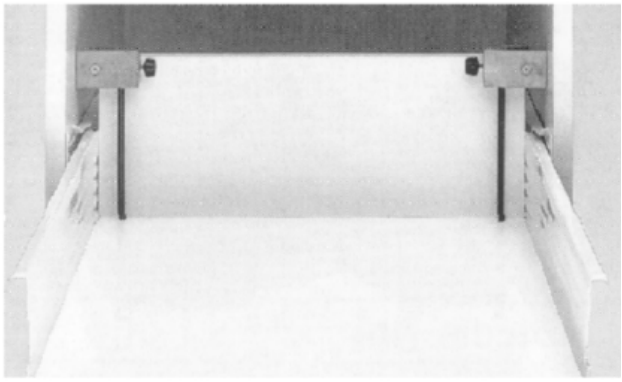

codice	descrizione			u.m.	imb.	m.o.
7.670.855	dime blum frontali metabox	zml.1500	x metabox 320 m/k/h	pz	1	1
9.071.377	dime blum frontali metabox	zml.1510	x metabox 320 n	pz	1	1
6.429.386	dime blum ringhierine metabox	zml.805s		pz	1	1

Dima per realizzare prefori alla giusta posizione per il fisssaggio delle guide alla spalla del mobile.

66110210

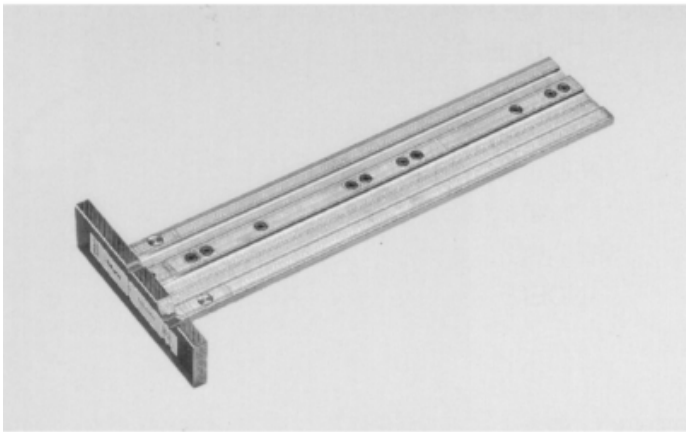
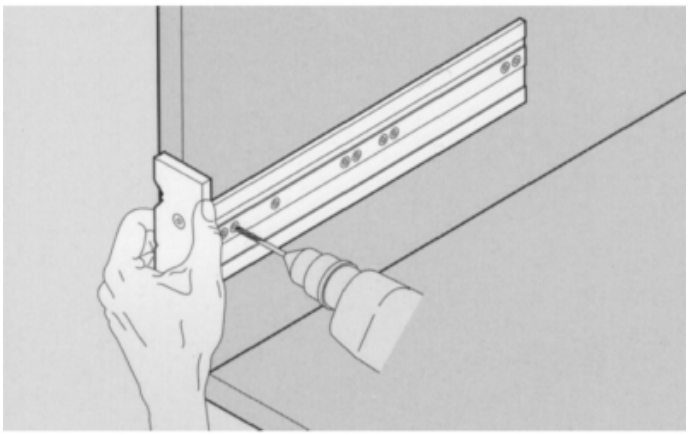

codice	descrizione		u.m.	imb.	m.o.
2.808.765	dime blum foratura guide	65.1051.02	pz	1	1

GALIMBERTI FERRAMENTA
www .galimbertiferramenta.com

METABOX ACCIAIO

Sistema completo di cassetti con spondine in acciaio e guide con scorrimento a rullini.Portata statica 50 kg.; portata dinamica 25 kg.Regolazione multidimensionale della posizione del frontale del cassetto.Dispositivo di chiusura automatica Self Closing: il cassetto si chiude facilmente e resta chiuso.
Per il montaggio del frontale del cassetto sono necessari i frontali metabox tipo zsf 1700 oppure zsf 1200.

Legenda:
A= larghezza fondo cassettoB = profondità cassettoC = larghezza schienale cassettoD = altezza schienale cassettoE = larghezza frontale F = altezza frontaleLW = larghezza interna del mobileNL = lunghezza nominale della spondina

Misure per la sezionatura dei pannelli:

	A	B	C	D	E	F
Cassetti	LW-31	NL-2	LW-31	68	a scelta	a scelta
Cassettoni	LW-31	NL-2	LW-31	a scelta	a scelta	a scelta
Cassetti interni	LW-31	NL-18	LW-31	68	LW-64	61

le misure sono indicate in mm.
I dispositivi per il fissaggio del frontale del cassetto (frontali metabox acciaio) devono essere ordinati a parte.

GALIMBERTI FERRAMENTA
www .galimbertiferramenta.com

66110100

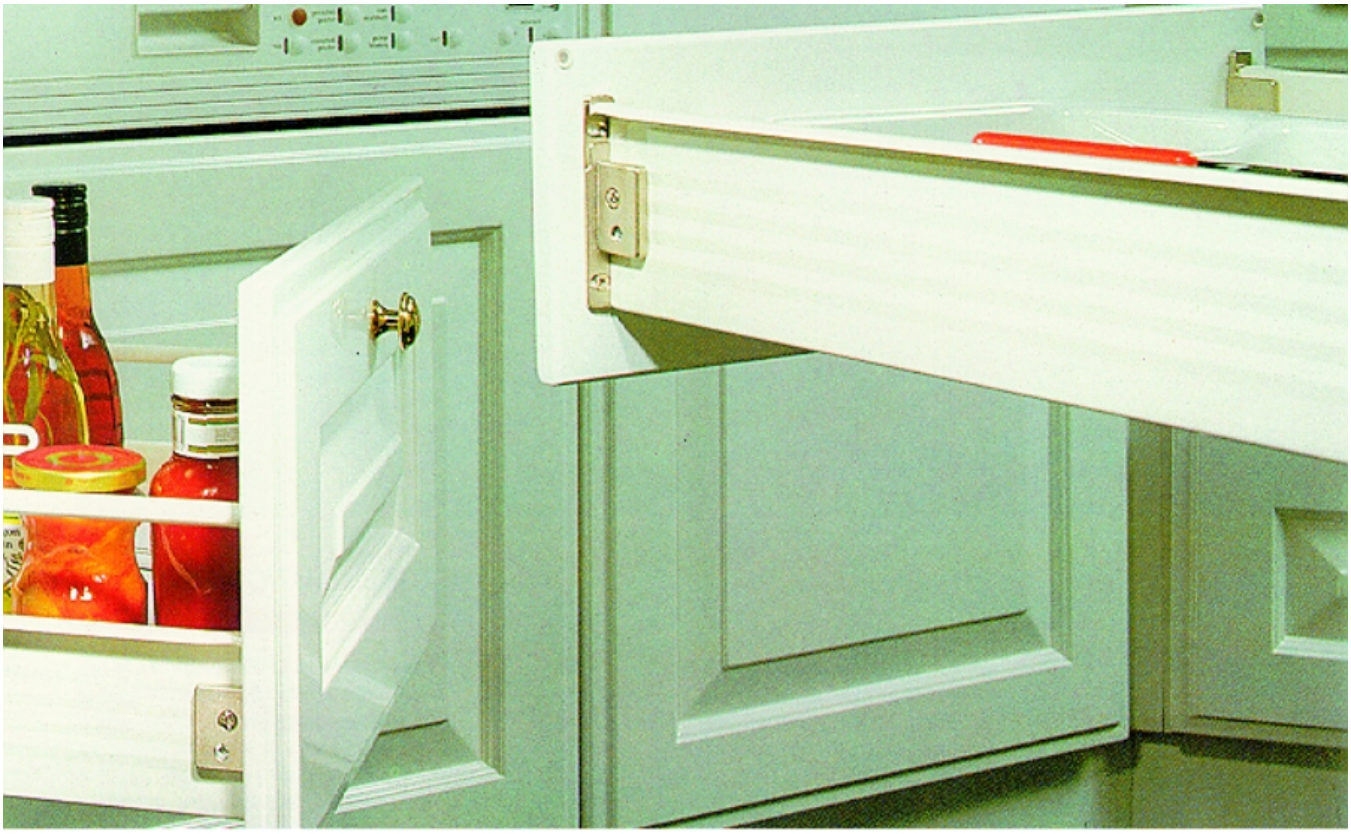

Self Closing Estrazione semplice

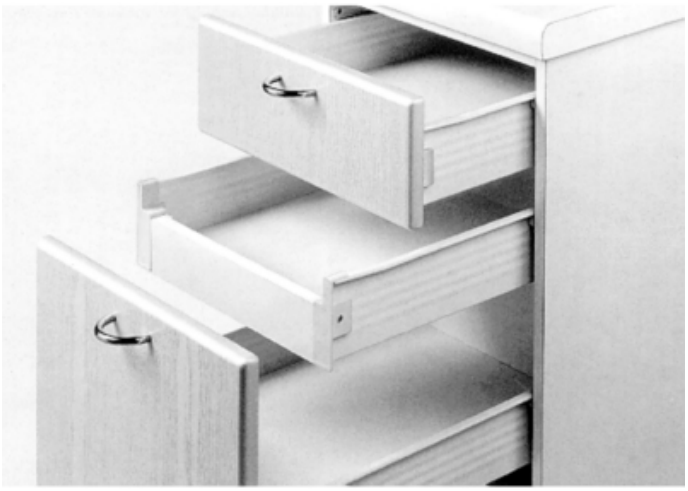

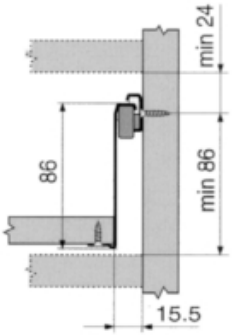

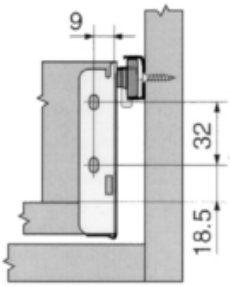

codice	descrizione			u.m.	imb.	m.o.
3.231.401	metabox 320m acciaio mm. 86	cm. 27 cremew.	s/frontali	pa	10	1
6.266.882	metabox 320m acciaio mm. 86	cm. 35 cremew.	s/frontali	pa	10	1
3.328.934	metabox 320m acciaio mm. 86	cm. 40 cremew.	s/frontali	pa	10	1
2.565.347	metabox 320m acciaio mm. 86	cm. 40 silver	s/frontali	pa	10	1
9.743.502	metabox 320m acciaio mm. 86	cm. 45 cremew.	s/frontali	pa	10	1
8.979.322	metabox 320m acciaio mm. 86	cm. 50 cremew.	s/frontali	pa	10	1
1.745.924	metabox 320m acciaio mm. 86	cm. 55 cremew.	s/frontali	pa	10	10

Per il montaggio del frontale del cassetto sono necessari i frontali metabox tipo zsf 1700 oppure zsf 1200.

Misure per la sezionatura dei pannelli:

	A	B	C	D	E	F
Cassetti	LW-31	NL-2	LW-31	103	a scelta	a scelta
Cassettoni	LW-31	NL-2	LW-31	a scelta	a scelta	a scelta

GALIMBERTI FERRAMENTA
www .galimbertiferramenta.com

le misure sono indicate in mm.
I dispositivi per il fissaggio del frontale del cassetto (frontali metabox acciaio) devono essere ordinati a parte.

66110110

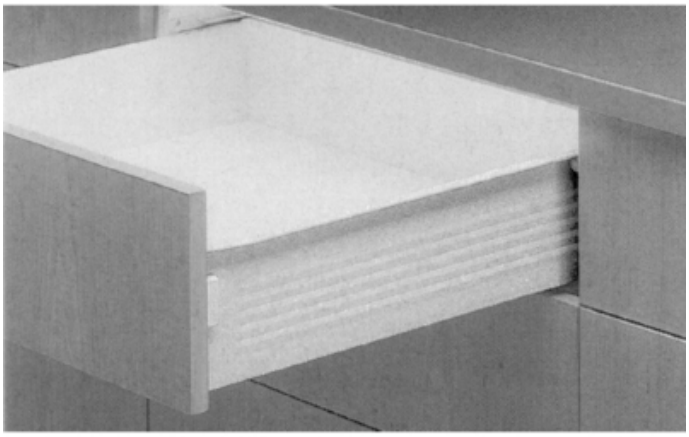

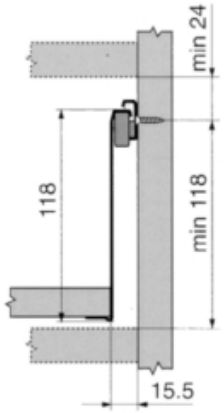

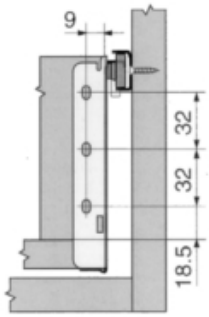

codice	descrizione			u.m.	imb.	m.o.
9.425.194	metabox 320k acciaio mm. 118	cm. 35 cremew.	s/frontali	pa	5	1
2.631.219	metabox 320k acciaio mm. 118	cm. 40 cremew.	s/frontali	pa	5	1
7.099.205	metabox 320k acciaio mm. 118	cm. 40 silver	s/frontali	pa	5	1
1.796.193	metabox 320k acciaio mm. 118	cm. 45 cremew.	s/frontali	pa	5	1
9.044.432	metabox 320k acciaio mm. 118	cm. 50 cremew.	s/frontali	pa	5	1
3.904.756	metabox 320k acciaio mm. 118	cm. 55 cremew.	s/frontali	pa	5	1

Per il montaggio del frontale del cassetto sono necessari i frontali metabox tipo zsf 1700 oppure zsf 1200.

Misure per la sezionatura dei pannelli:

	A	B	C	D	E	F
Cassetti	LW-31	NL-2	LW-31	135	a scelta	a scelta
Cassettoni	LW-31	NL-2	LW-31	a scelta	a scelta	a scelta

le misure sono indicate in mm.
I dispositivi per il fissaggio del frontale del cassetto (frontali metabox acciaio) devono essere ordinati a parte.

66110115

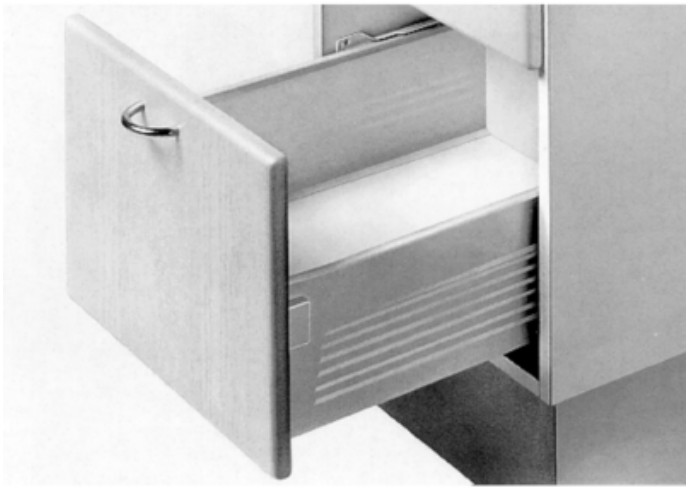

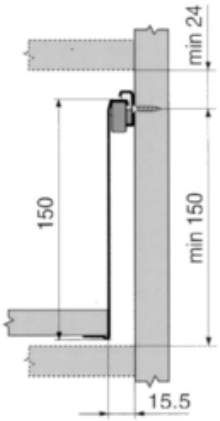

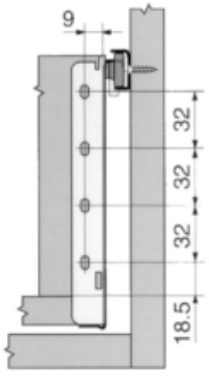

codice	descrizione			u.m.	imb.	m.o.
5.206.735	metabox 320h acciaio mm. 150	cm. 35 cremew.	s/frontali	pa	5	5
8.331.786	metabox 320h acciaio mm. 150	cm. 40 cremew.	s/frontali	pa	5	1
5.518.364	metabox 320h acciaio mm. 150	cm. 45 cremew.	s/frontali	pa	5	1
6.084.004	metabox 320h acciaio mm. 150	cm. 50 cremew.	s/frontali	pa	5	1
3.806.890	metabox 320h acciaio mm. 150	cm. 55 cremew.	s/frontali	pa	5	1

GALIMBERTI FERRAMENTA
www .galimbertiferramenta.com

Portata statica 50 kg.; portata dinamica 15 kg.
Per il montaggio del frontale del cassetto sono necessari i frontali metabox tipo zsf 1510. Misure per la sezionatura dei pannelli:

	A	B	C	D	E	F
Cassetti	LW-31	NL-2	LW-31	39	a scelta	a scelta
Cassettoni	LW-31	NL-2	LW-31	a scelta	a scelta	a scelta
Cassetti interni	LW-31	NL-18	LW-31	39	LW-64	61

le misure sono indicate in mm.
I dispositivi per il fissaggio del frontale del cassetto (frontali metabox acciaio) devono essere ordinati a parte.

66110120



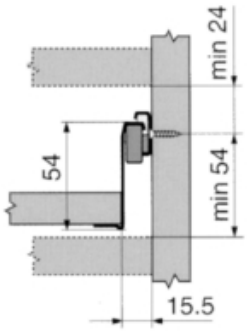

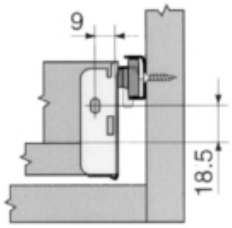

codice	descrizione				u.m.	imb.	m.o.
1.228.120	metabox 320n acciaio mm.	54	cm. 27 cremew.	s/frontali	pa	10	10
1.665.123	metabox 320n acciaio mm.	54	cm. 40 cremew.	s/frontali	pa	10	1
3.306.178	metabox 320n acciaio mm.	54	cm. 50 cremew.	s/frontali	pa	10	1
3.809.402	metabox 320n acciaio mm.	54	cm. 55 cremew.	s/frontali	pa	10	10

Il nuovo Metabox ad estrazione totale offre ulteriori possibilità di impiego quando è particolarmente importante disporre di un accesso completo. Indicato per cucine di prestigio, per arredamenti commerciali e uffici.Portata statica 50kg.; portata dinamica 25 kg.Nota per il montaggio:la parte guida da fissre alla spalla deve essere fissata 32 mm. più in basso rispetto alla parte guida ad estrazione parziale.
Per il montaggio del frontale del cassetto sono necessari i frontali metabox tipo zsf 1700 oppure zsf 1200.

Legenda:
A= larghezza fondo cassettoB = profondità cassettoC = larghezza schienale cassettoD = altezza schienale cassettoE = larghezza frontale F = altezza frontaleLW = larghezza interna del mobileNL = lunghezza nominale della spondina

Misure per la sezionatura dei pannelli:

	A	B	C	D	E	F
Cassetti	LW-31	NL-2	LW-31	68	a scelta	a scelta
Cassettoni	LW-31	NL-2	LW-31	a scelta	a scelta	a scelta
Cassetti interni	LW-31	NL-18	LW-31	68	LW-64	61

le misure sono indicate in mm.
I dispositivi per il fissaggio del frontale del cassetto (frontali metabox acciaio) devono essere ordinati a parte.

GALIMBERTI FERRAMENTA
www .galimbertiferramenta.com

66110130

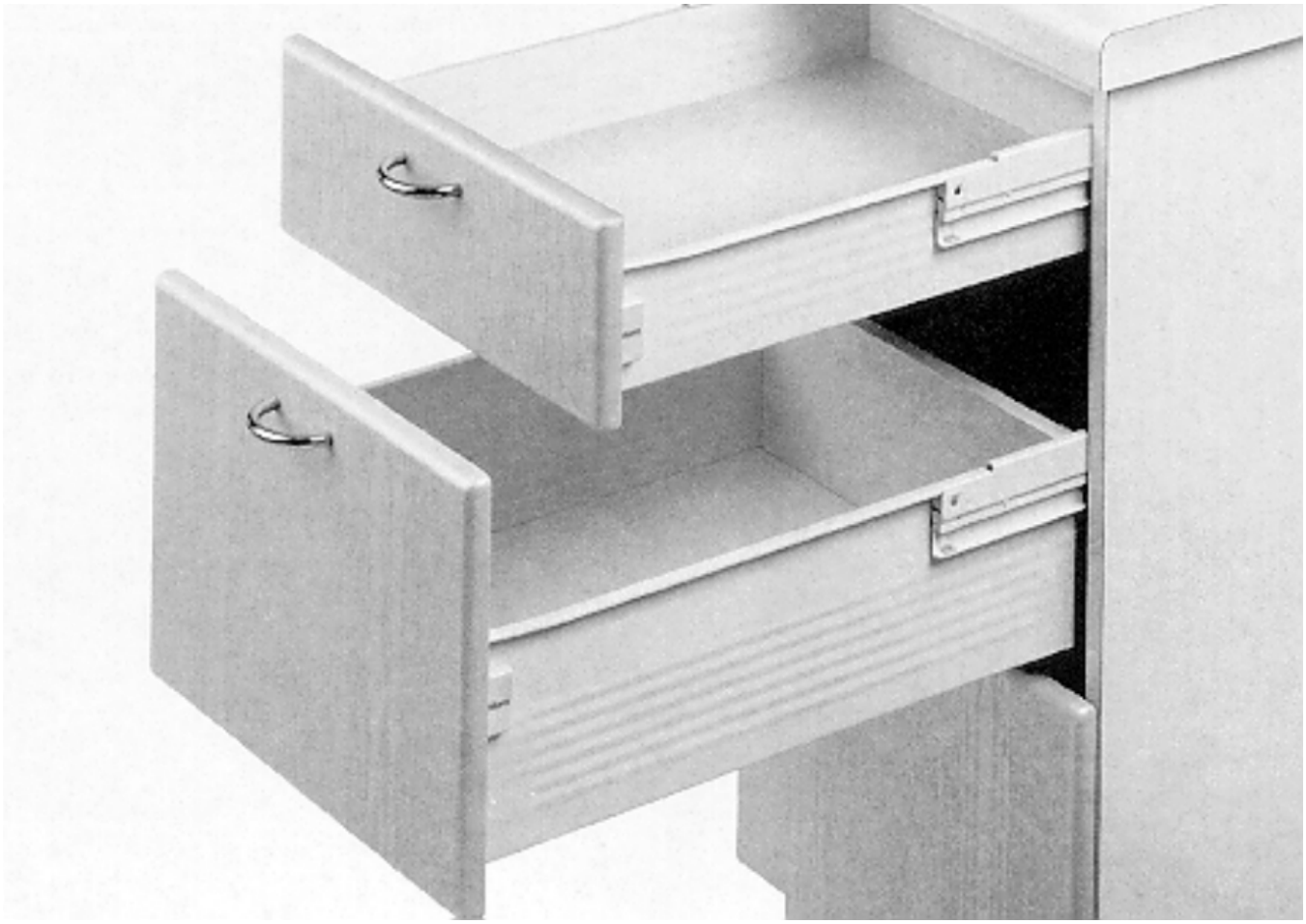

Estrazione telescopica

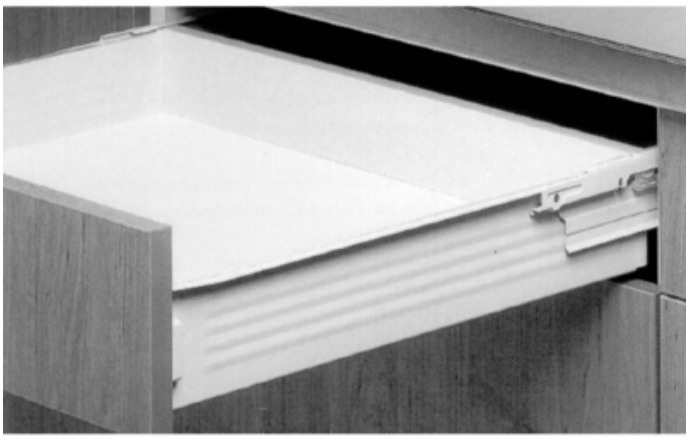

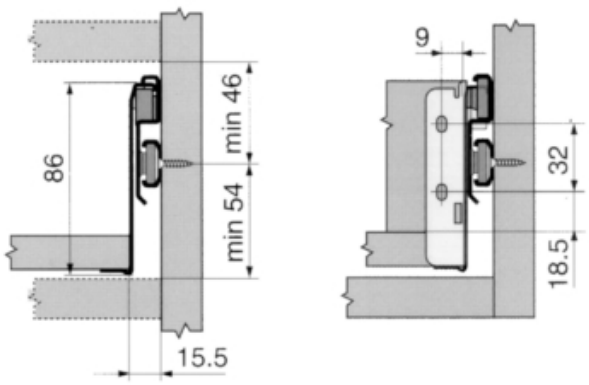

codice	descrizione			u.m.	imb.	m.o.
3.030.288	metabox 330m acciaio mm. 86	cm. 27 cremew.	s/frontali estr. tot.	pa	10	10
2.390.963	metabox 330m acciaio mm. 86	cm. 35 cremew.	s/frontali estr. tot.	pa	10	10
3.220.870	metabox 330m acciaio mm. 86	cm. 40 cremew.	s/frontali estr. tot.	pa	10	10
5.136.322	metabox 330m acciaio mm. 86	cm. 45 cremew.	s/frontali estr. tot.	pa	10	10
7.187.254	metabox 330m acciaio mm. 86	cm. 50 cremew.	s/frontali estr. tot.	pa	10	10
7.695.520	metabox 330m acciaio mm. 86	cm. 55 cremew.	s/frontali estr. tot.	pa	10	10

Per il montaggio del frontale del cassetto sono necessari i frontali metabox tipo zsf 1700 oppure zsf 1200.

Misure per la sezionatura dei pannelli:

	A	B	C	D	E	F

GALIMBERTI FERRAMENTA
www .galimbertiferramenta.com

Cassetti	LW-31	NL-2	LW-31	103	a scelta	a scelta
Cassettoni	LW-31	NL-2	LW-31	a scelta	a scelta	a scelta

le misure sono indicate in mm.
I dispositivi per il fissaggio del frontale del cassetto (frontali metabox acciaio) devono essere ordinati a parte.

66110132

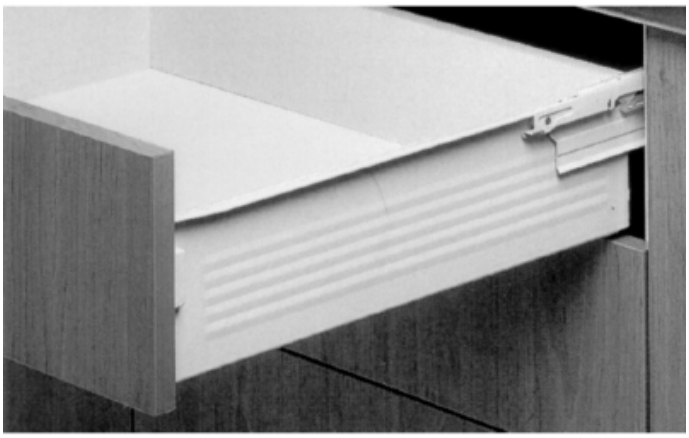

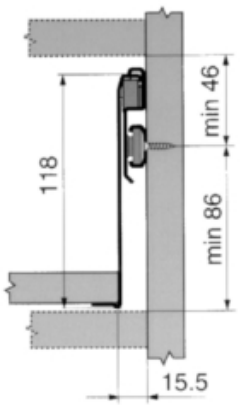

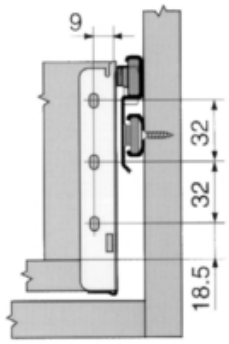

codice	descrizione			u.m.	imb.	m.o.
4.056.379	metabox 330k acciaio mm. 118	cm. 35 cremew.	s/frontali estr. tot.	pa	5	5
4.722.175	metabox 330k acciaio mm. 118	cm. 40 cremew.	s/frontali estr. tot.	pa	5	5
3.238.516	metabox 330k acciaio mm. 118	cm. 45 cremew.	s/frontali estr. tot.	pa	5	5
3.310.502	metabox 330k acciaio mm. 118	cm. 50 cremew.	s/frontali estr. tot.	pa	5	5
5.948.642	metabox 330k acciaio mm. 118	cm. 55 cremew.	s/frontali estr. tot.	pa	5	5

Per il montaggio del frontale del cassetto sono necessari i frontali metabox tipo zsf 1700 oppure zsf 1200.

Misure per la sezionatura dei pannelli:
320 H:

	A	B	C	D	E	F
Cassetti	LW-31	NL-2	LW-31	135	a scelta	a scelta
Cassettoni	LW-31	NL-2	LW-31	a scelta	a scelta	a scelta

le misure sono indicate in mm.
I dispositivi per il fissaggio del frontale del cassetto (frontali metabox acciaio) devono essere ordinati a parte.

GALIMBERTI FERRAMENTA
www .galimbertiferramenta.com

66110134

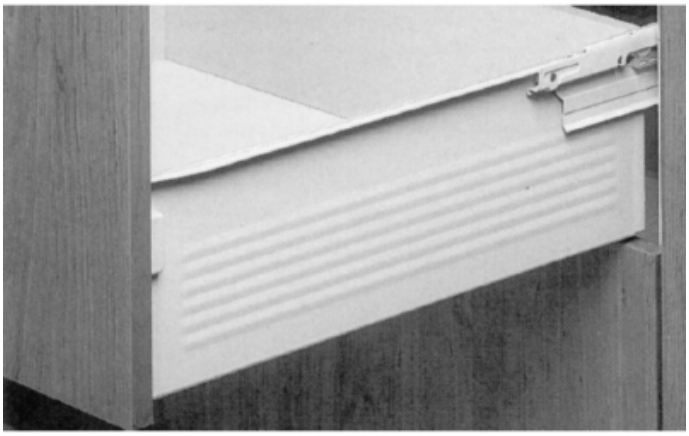

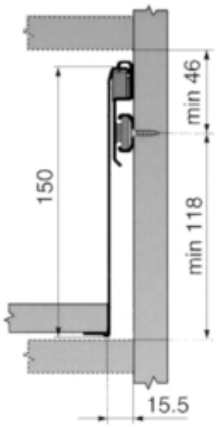

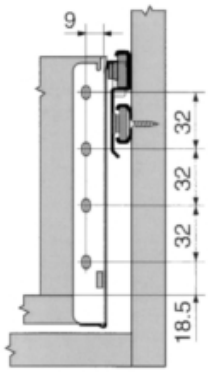

codice	descrizione			u.m.	imb.	m.o.
1.435.207	metabox 330h acciaio mm. 150	cm. 35 cremew.	s/frontali estr. tot.	pa	5	5
2.808.581	metabox 330h acciaio mm. 150	cm. 40 cremew.	s/frontali estr. tot.	pa	5	5
1.470.000	metabox 330h acciaio mm. 150	cm. 45 cremew.	s/frontali estr. tot.	pa	5	5
7.850.547	metabox 330h acciaio mm. 150	cm. 50 cremew.	s/frontali estr. tot.	pa	5	5
8.173.041	metabox 330h acciaio mm. 150	cm. 55 cremew.	s/frontali estr. tot.	pa	5	5

GALIMBERTI FERRAMENTA
www .galimbertiferramenta.com

METABOX TABLAR

L'ideale complemento al programma Metabox.
Permette di realizzare piani estraibili ed è integrabile con tutti gli accessori e divisori Metabox.
Per lo scorrimento dei piani è possibile utilizzare il tipo di guida che si preferisce.

66110505

Per vassoi estraibili

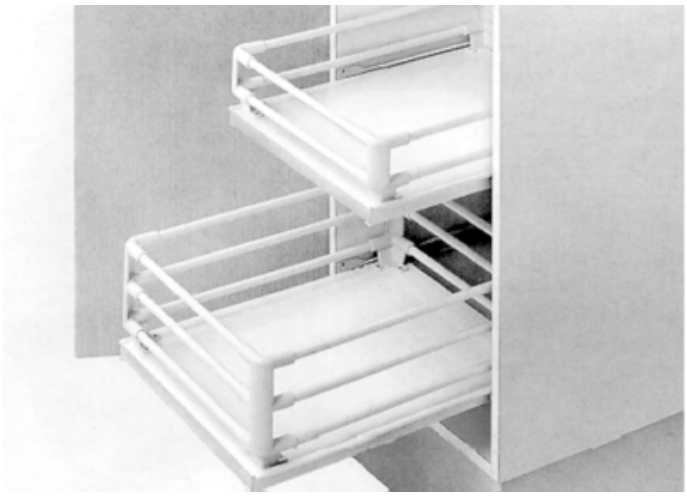

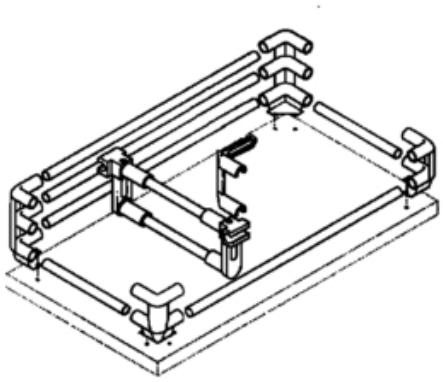

codice	descrizione			u.m.	imb.	m.o.
6.939.076	ringhierine divisorie metabox	cm. 100 alu inox	x vassoio c/guide	pz	10	10
8.999.641	ringhierine divisorie metabox	cm. 100 silver	x vassoio c/guide	pz	10	1
6.977.153	divisori portabottiglie	grigio	metabox/tandembox+	pz	50	1
2.304.960	divisori portabottiglie	cremew.	metabox	pz	50	50
8.793.157	supporti divisori ringhierine	doppi grigio	x 2 ringhierine	pz	50	50
2.157.627	supporti divisori ringhierine	doppi cremew.	x 2 ringhierine	pz	50	50

66110507

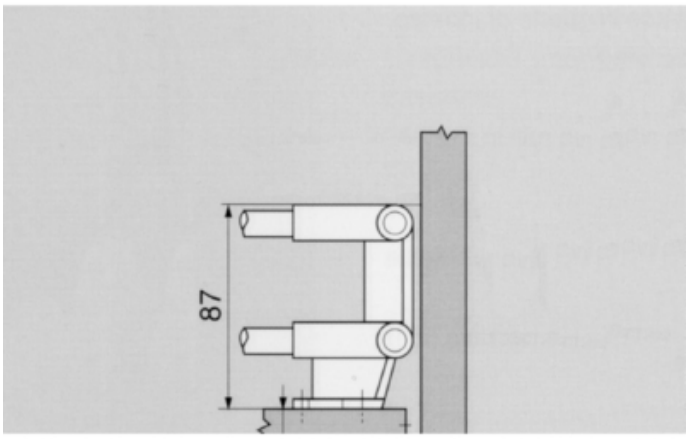

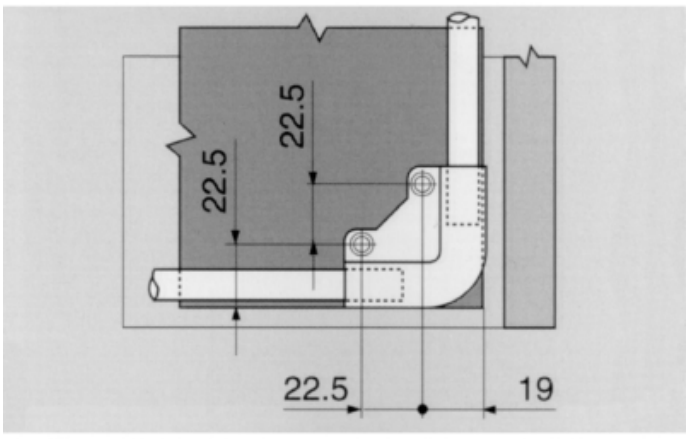

codice	descrizione			u.m.	imb.	m.o.
8.270.955	supporti angolari ringhierine	h cm. 9 grigio	x vassoi c/guide 2 p.	pz	50	50

GALIMBERTI FERRAMENTA
www .galimbertiferramenta.com

66110508

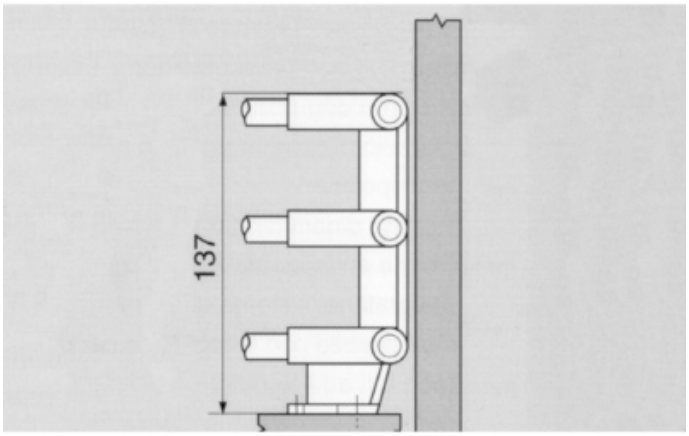

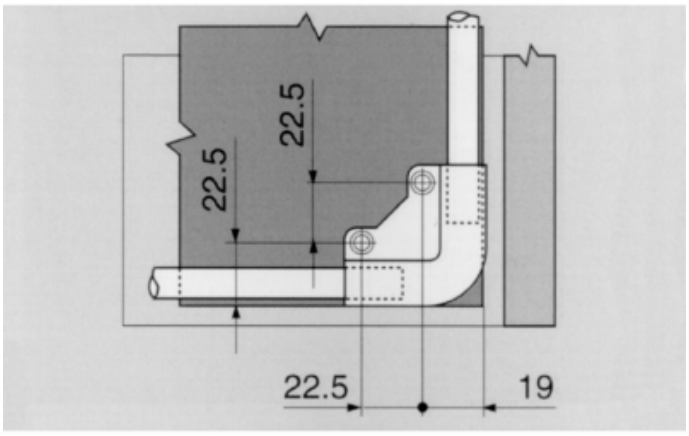

codice	descrizione			u.m.	imb.	m.o.
3.626.405	supporti angolari ringhierine	h cm. 15 grigio	x vassoi c/guide 3 p.	pz	50	50
1.042.849	supporti angolari ringhierine	h cm. 15 cremew.	x vassoi c/guide 3 p.	pz	50	50

GALIMBERTI FERRAMENTA
www .galimbertiferramenta.com

PORTACARTELLE

Telaio portacartelle complementare al programma Metabox e Tandembox.
Risolve i problemi di archiviazione nei mobili con misure fuori standard.
Permette di realizzare con facilità cassetti portacartelle su misura adattattandosi facilmente ad ogni formato di cartelletta.
Applicabile a cassetti in legno o a cassetti realizzati con spondine metalliche.

66110510

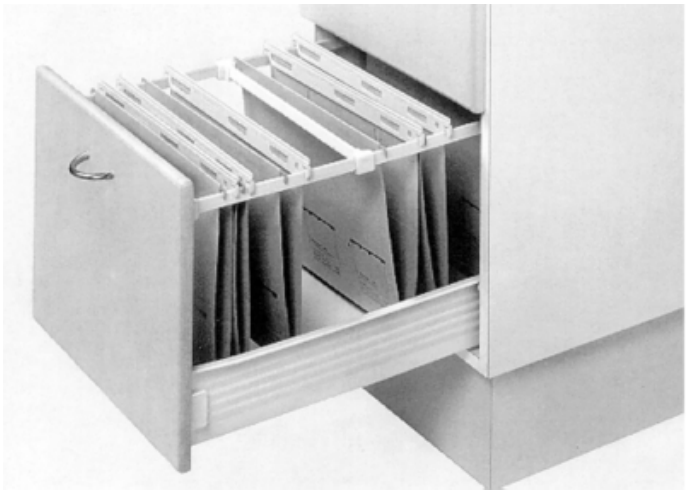

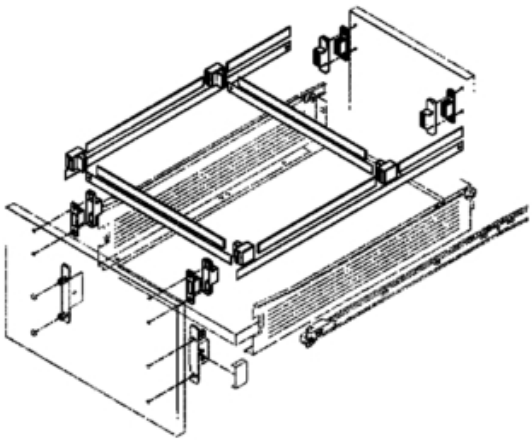

codice	descrizione			u.m.	imb.	m.o.
1.522.419	classificatori metafile	cm. 55 grigio	set 1 cassetto	pz	10	1
5.272.204	classificatori metafile	cm. 55 cremew.	set 1 cassetto	pz	10	1

GALIMBERTI FERRAMENTA
www .galimbertiferramenta.com

SPONDINE EXPORT

Spondine per cassetti con guida a rientro controllato incorporata.
Realizzate in acciaio verniciato.
Scorrimento su rullini in materiale sintetico ad elevata scorrevolezza.
Ampia possibilità di regolazione della posizione del frontale del cassetto.

66110010

Self closing

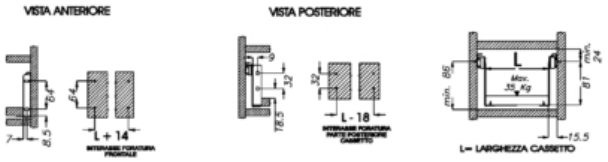



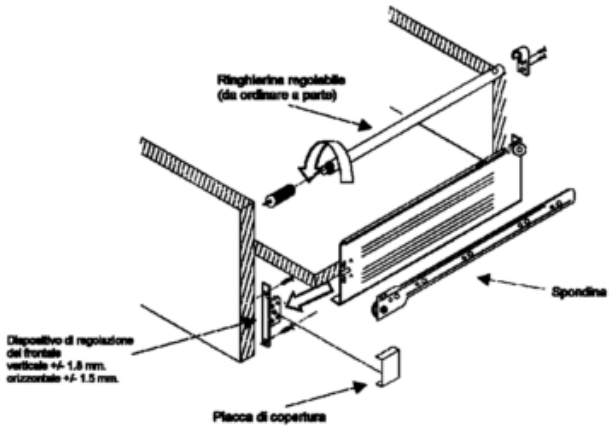

codice	descrizione				u.m.	imb.	m.o.
3.456.439	spondine export 2000 mm.	87	cm. 35 cremew.	c/frontali e placche	pa	10	10*
6.298.395	spondine export 2000 mm.	87	cm. 45 cremew.	c/frontali e placche	pa	10	10*
6.160.524	spondine export 2000 mm.	87	cm. 55 cremew.	c/frontali e placche	pa	10	1*

GALIMBERTI FERRAMENTA
www .galimbertiferramenta.com

66110020

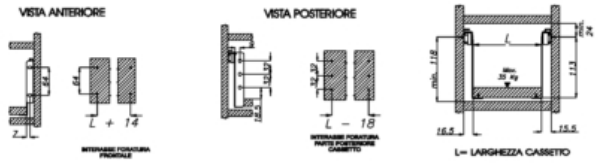



codice	descrizione			u.m.	imb.	m.o.
3.320.945	spondine export 2000 mm. 120	cm. 45 argento	c/frontali e placche	pa	10	1*
7.480.157	spondine export 2000 mm. 120	cm. 50 argento	c/frontali e placche	pa	10	1*

66110025

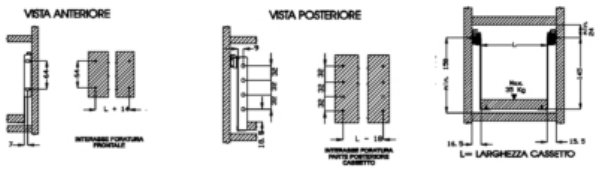

codice	descrizione			u.m.	imb.	m.o.
8.122.551	spondine export 2000 mm. 150	cm. 45 argento	c/frontali e placche	pa	10	1*
8.296.320	spondine export 2000 mm. 150	cm. 50 argento	c/frontali e placche	pa	10	1*
2.171.869	spondine export 2000 mm. 150	cm. 45 cremew.	c/frontali e placche	pa	10	1*
3.109.885	spondine export 2000 mm. 150	cm. 50 cremew.	c/frontali e placche	pa	10	1*

GALIMBERTI FERRAMENTA
www .galimbertiferramenta.com

TANDEMBOX

Dispositivi per il fissaggio del frontale del cassetto con sistema ammortizzante integrato che assorbe gli urti del frontale anche se il cassetto viene sbattuto con forza.
Permettono la regolazione multidimensionale del frontale del cassetto per ottenere un perfetto allineamento degli elementi del mobile.
Per ogni coppia di spondine Tandembox sono necessari 2 frontali.

66220219



codice	descrizione			u.m.	imb.	m.o.
1.751.086	frontali tandembox regolabili	zsf.3502	da avvitare	pz	100	1
5.612.574	frontali tandembox regolabili	zsf.3902	c/bussole inserta	pz	40	1

GALIMBERTI FERRAMENTA
www .galimbertiferramenta.com

TANDEMBOX COMPONENTI SFUSI

L'ultimo livello nell'evoluzione delle spondine.
Possibilità di scelta tra:
- spondine in acciaio verniciato
- spondine in alluminio
- spondine in acciaio inox

in tre diverse altezze con possibilità di aggiunta di una o più ringhierine.
Regolazione multidimensionale della posizione del frontale del cassetto.

Misure per la sezionatura dei pannelli (spessore 16 mm.):
Legenda:
A= larghezza fondo cassetto
B = profondità cassetto
C = larghezza schienale cassetto
D = altezza schienale cassetto
E = larghezza schienale cassetto
LW = larghezza interna del mobile
NL = lunghezza nominale della spondina

	A	B	C	D	E
Cassetti M 30/50 Kg.	LW-75	NL-24	LW-87	84	LW-87
Cassetti K 30/50 Kg.	LW-75	NL-24	LW-87	116	LW-87
Cassetti N 30/50 Kg.	LW-75	NL-24	LW-87	69	LW-87
Cassettoni M/K+ringhierina 30/50 Kg.	LW-75	NL-24	LW-87	199	LW-87
Cassettoni M+ringhierina 80 Kg.	LW-81	NL-24	LW-87	199	LW-87

le misure sono indicate in mm.

Per realizzare un cassetto è necessario utilizzare:
- una coppia di sponde
- una coppia di schienali (del tipo corrispondente alla sponda M/N/K)
- una coppia di guide (della portata che si ritiene adeguata per l'applicazione specifica).

Per realizzare un cassettone è necessario utilizzare:
- una coppia di sponde
- una coppia di schienali (del tipo D o B)
- una coppia di guide (della portata che si ritiene adeguata per l'applicazione specifica)
- una coppia di ringhierine

I dispositivi per il fissaggio del frontale del cassetto:
- frontali tandembox (per il fissaggio del frontale in legno)

oppure
- frontali tandembox interni (per la realizzione di cassetti interni)

devono essere ordinati a parte.

Sponde M utilizzabili con guide da 30 Kg. e da 50 kg.

GALIMBERTI FERRAMENTA
www .galimbertiferramenta.com

66220230

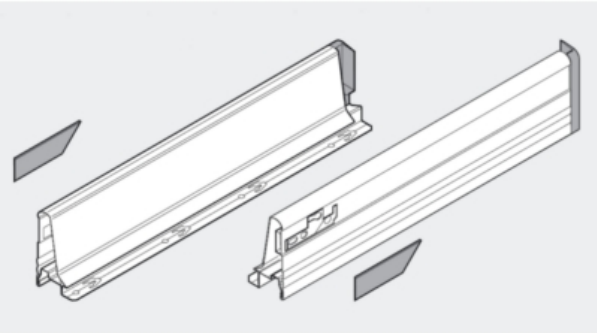

codice	descrizione			u.m.	imb.	m.o.
1.826.128	spondine blum 358+ m mm. 83	cm. 27 silver	tandembox plus	cp	6	1*
2.912.417	spondine blum 358+ m mm. 83	cm. 30 silver	tandembox plus	cp	6	1*
1.492.378	spondine blum 358+ m mm. 83	cm. 35 argento	tandembox plus allum.	cp	6	6*
7.755.729	spondine blum 358+ m mm. 83	cm. 65 silver	tandembox plus	cp	6	1*

Sponde K utilizzabili con guide da 30 Kg. e da 50 kg.

66220233

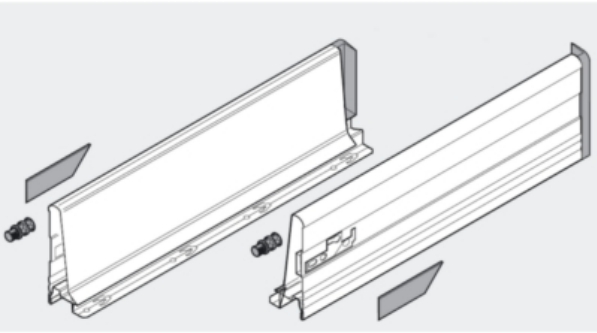

codice	descrizione			u.m.	imb.	m.o.
3.933.534	spondine blum 358+ k mm. 115	cm. 45 silver	tandembox plus	cp	6	6*

Sponde N utilizzabili con guide da 30 Kg. e da 50 kg.

66220234

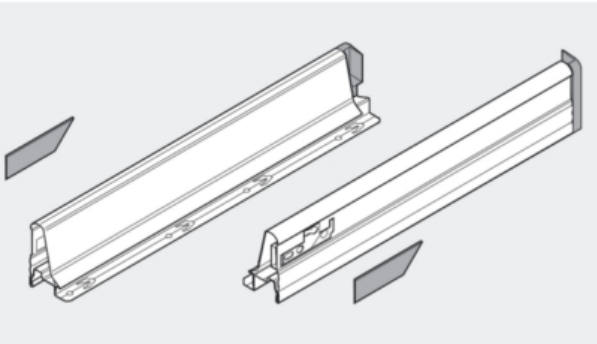

codice	descrizione			u.m.	imb.	m.o.
2.854.496	spondine blum 358+ n mm. 68	cm. 55 silver	tandembox plus	cp	6	6*

Supporti per schienali in legno da utilizzare con sponde N.

GALIMBERTI FERRAMENTA
www .galimbertiferramenta.com

66220235

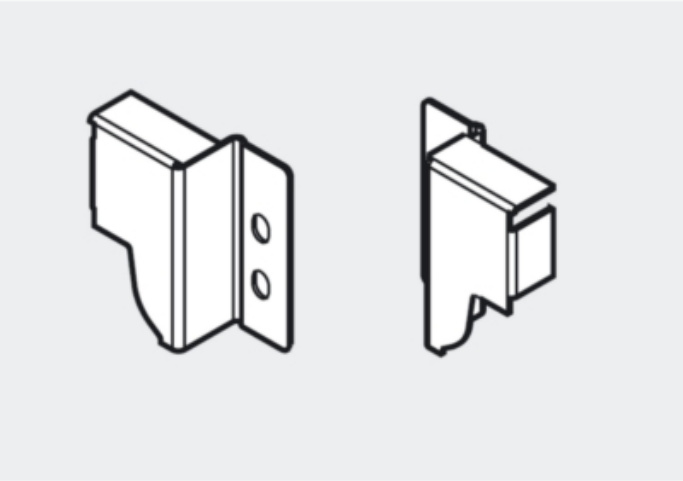

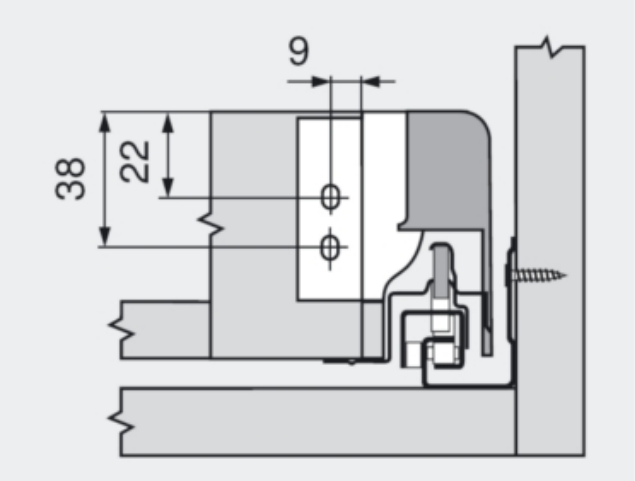

codice	descrizione			u.m.	imb.	m.o.
1.709.568	portaschienali tandembox	n dx+sx nich.	h 53	cp	25	1
7.673.436	portaschienali tandembox	n dx+sx silver	h 53	cp	25	1

Supporti per schienali in legno da utilizzare con sponde M.

66220236

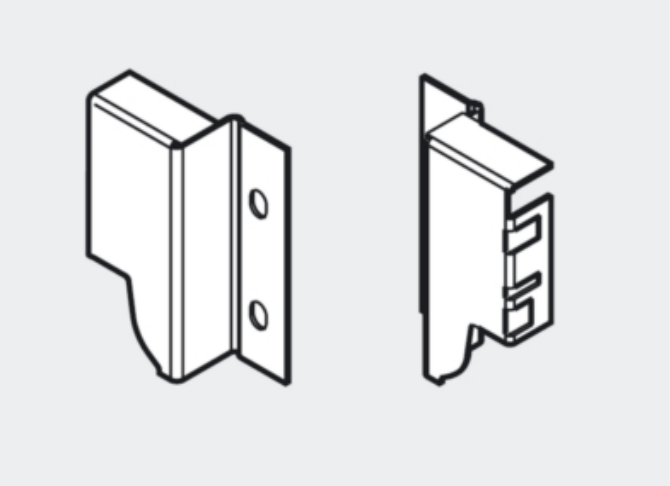

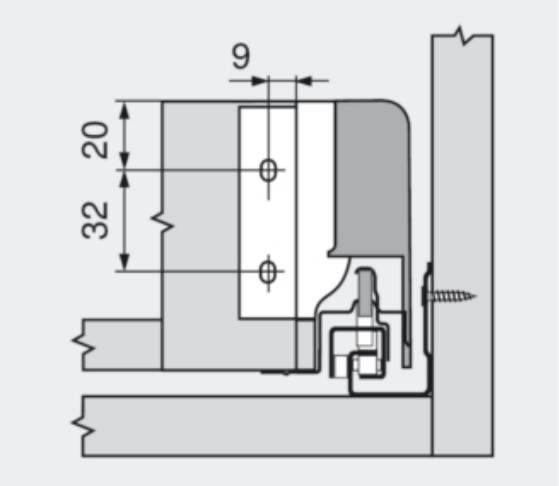

codice	descrizione			u.m.	imb.	m.o.
5.707.355	portaschienali tandembox	m dx+sx nich.		cp	25	1
3.954.317	portaschienali tandembox	m dx+sx silver	h 68	cp	25	1

Supporti per schienali in legno da utilizzare con sponde K.

GALIMBERTI FERRAMENTA
www .galimbertiferramenta.com

66220237

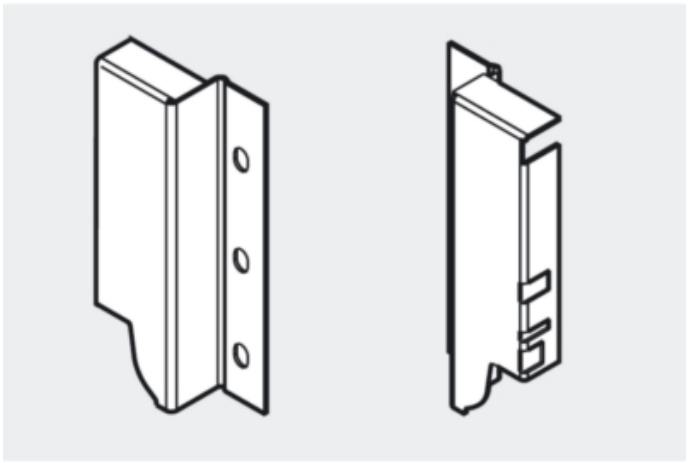

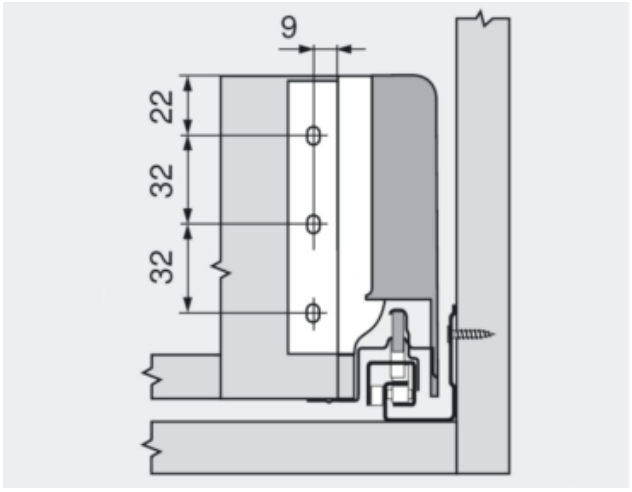

codice	descrizione			u.m.	imb.	m.o.
6.101.732	portaschienali tandembox	k dx+sx silver	h 100	cp	25	1

Supporti per schienali in legno da utilizzare con sponde M e ringhierina singola.

66220238

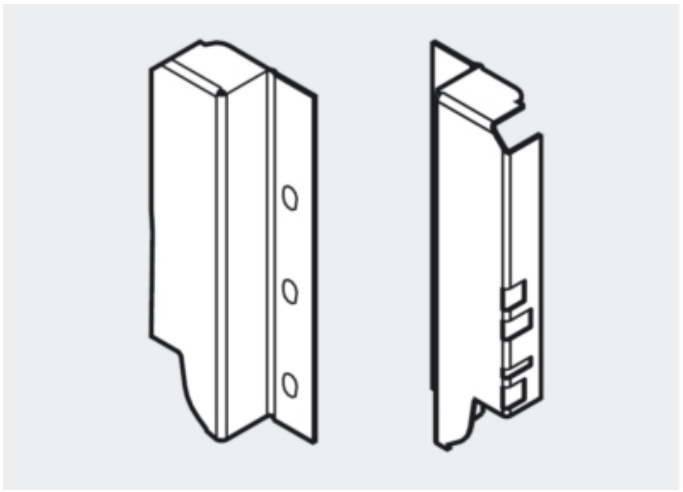

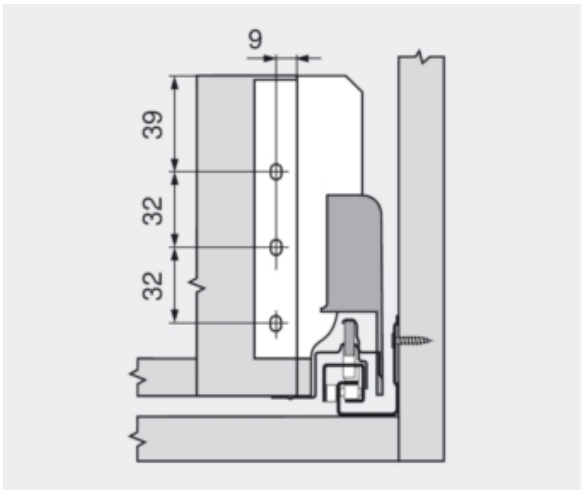

codice	descrizione			u.m.	imb.	m.o.
2.940.854	portaschienali tandembox	b dx+sx nich.	h 119 x ringh.	cp	25	1
7.203.589	portaschienali tandembox	b dx+sx silver	h 119 x ringh.	cp	25	1

Supporti per schienali in legno da utilizzare con sponde M o K e ringhierina singola o doppia.
In abbinamento alle sponde M sono compatibili con sovrasponde Boxide.
Nella confezione sono inclusi 2 terminali in plastica da applicare sulle ringhierine laterali per utilizzarle come seconda ringhierina posizionata tra la ringhierina alta e la sponda.

GALIMBERTI FERRAMENTA
www .galimbertiferramenta.com

66220239

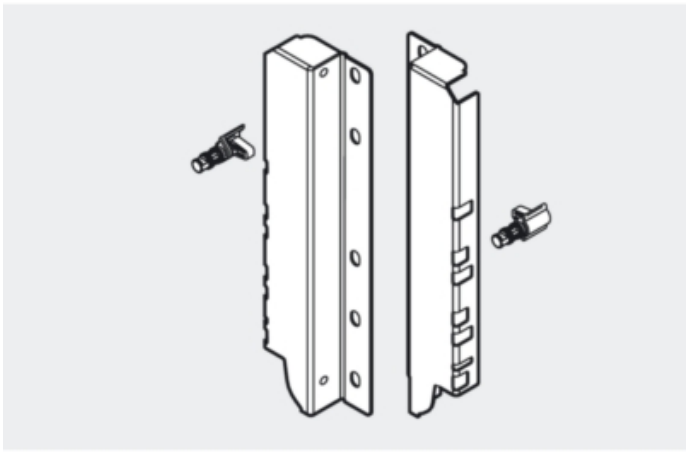

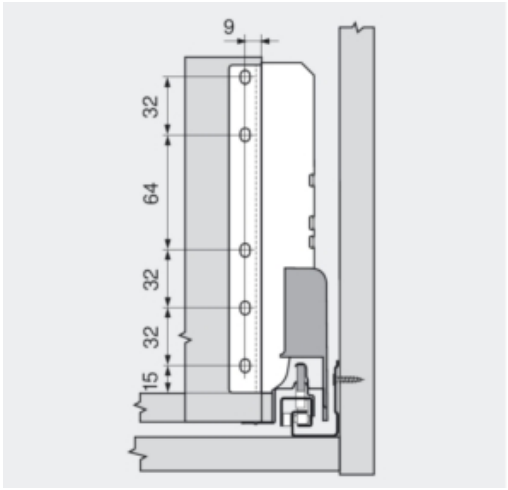

codice	descrizione			u.m.	imb.	m.o.
1.333.213	portaschienali tandembox	d dx+sx nich.		cp	25	1
3.940.297	portaschienali tandembox	d dx+sx silver	h 181 x ringh./boxsid	cp	25	1

Supporti supplementari per alzare ulteriormente la posizione delle ringhierine laterali dei cassettoni.
Per applicare una coppia di ringhierine supplementari in posizione superiore a quelle standard è necessario utilizzare 2 supporti.

66220240

codice	descrizione			u.m.	imb.	m.o.
8.331.960	portaschienali tandembox	zrr.5000 nich.	x ringhierine supplem	pz	50	50*
7.827.228	portaschienali tandembox	zrr.5000 silver	x ringhierina supplem	pz	50	50

Ringhierine laterali per la realizzazione di cassettoni.
Utilizzabili da sole o (con portaschienali di tipo D) in abbinamento ai sovrasponda Boxide.
Con i portaschienali tipo D è possibile applicare 2 coppie di ringhierine laterali.
Con i portaschienali tipo B è possibile applicare 1 coppia di ringhierine laterali.

66220242

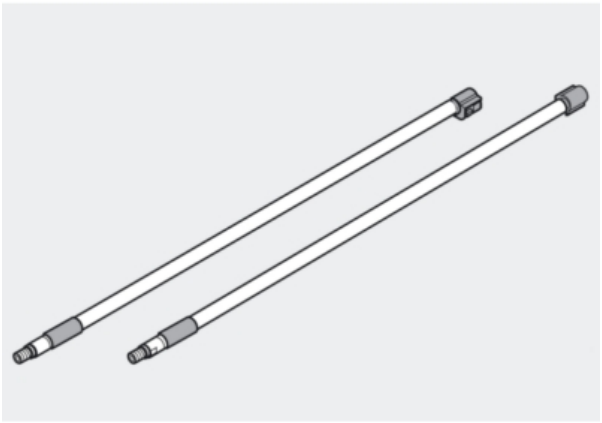

codice	descrizione		u.m.	imb.	m.o.
8.254.245	ringhierine tandembox plus	cm. 35 argento	cp	50	50*
1.640.199	ringhierine tandembox plus	cm. 40 silver	cp	50	1*
7.490.743	ringhierine tandembox plus	cm. 55 argento	cp	50	50*
8.367.716	ringhierine tandembox plus	cm. 55 cromo	cp	50	1*
5.799.169	ringhierine tandembox plus	cm. 65 cromo	cp	50	50*

Guide invisibili da utilizzare scon spondine Tandembox.
Scorrimento su cuscinetti tandem con corsa quasi sospesa anche sotto carico.
Estrazione totale sincronizzata che elimina il noioso “clac-clac” durante l’estrazione.
Fissaggio rapido della spondina alla guida.
Portata dinamica 30 kg.
Dispositivo di chiusura automatica Self Closing con paracolpo Blumotion integrato: il cassetto si chiude facilmente senza sbattere e resta chiuso.

GALIMBERTI FERRAMENTA
www .galimbertiferramenta.com

66220244

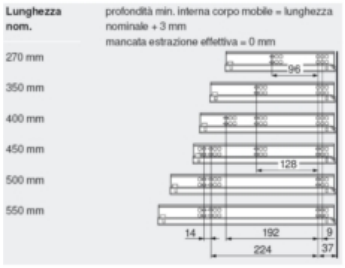

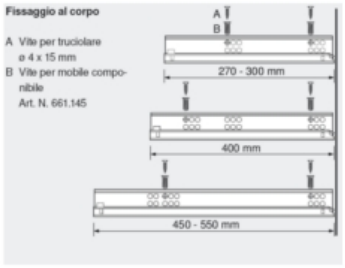

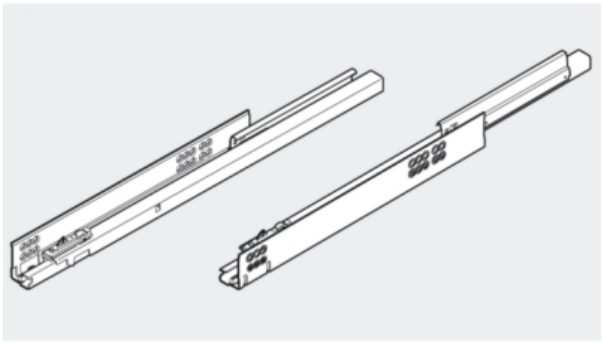

codice	descrizione			u.m.	imb.	m.o.
5.380.848	guide tandembox 30 kg.	cm. 27 zinc.	c/blumotion	cp	10	1
6.655.136	guide tandembox 30 kg.	cm. 30 zinc.	c/blumotion	cp	10	1
6.184.919	guide tandembox 30 kg.	cm. 35 zinc.	c/blumotion	cp	10	1
1.508.987	guide tandembox 30 kg.	cm. 40 zinc.	c/blumotion	cp	10	1
7.203.688	guide tandembox 30 kg.	cm. 45 zinc.	c/blumotion	cp	10	1
6.311.810	guide tandembox 30 kg.	cm. 50 zinc.	c/blumotion	cp	10	1
2.117.126	guide tandembox 30 kg.	cm. 55 zinc.	c/blumotion	cp	10	1

Guide invisibili da utilizzare scon spondine Tandembox.
Scorrimento su cuscinetti tandem con corsa quasi sospesa anche sotto carico.
Estrazione totale sincronizzata che elimina il noioso “clac-clac” durante l’estrazione.
Fissaggio rapido della spondina alla guida.
Portata dinamica 65 kg.
Dispositivo di chiusura automatica Self Closing con paracolpo Blumotion integrato: il cassetto si chiude facilmente senza sbattere e resta chiuso.

GALIMBERTI FERRAMENTA
www .galimbertiferramenta.com

66220247

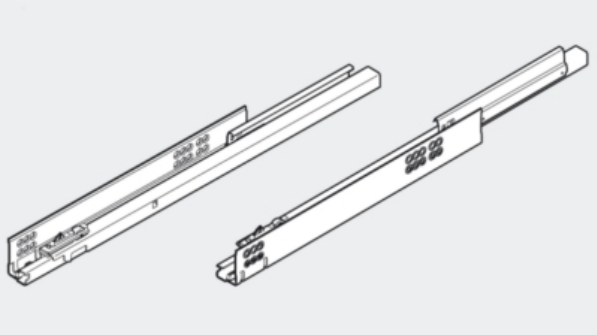

codice	descrizione			u.m.	imb.	m.o.
4.357.018	guide tandembox 65 kg.	cm. 45 zinc.	c/blumotion	cp	8	1
4.709.008	guide tandembox 65 kg.	cm. 50 zinc.	c/blumotion	cp	8	1
3.234.334	guide tandembox 65 kg.	cm. 55 zinc.	c/blumotion	cp	8	1
1.556.384	guide tandembox 65 kg.	cm. 60 zinc.	c/blumotion	cp	6	6
5.112.296	guide tandembox 65 kg.	cm. 65 zinc.	c/blumotion	cp	6	6

Guide invisibili con sistema di apertura a pressione con cricchetto TipOn da utilizzare scon spondine Tandembox Intivo.
Per un funzionamento ottimale del sistema di apertura è necessario abbianre alle guide il sistema di sincronizzazione da scegliere in base alla largehzza del mobile.

GALIMBERTI FERRAMENTA
www .galimbertiferramenta.com

66220248



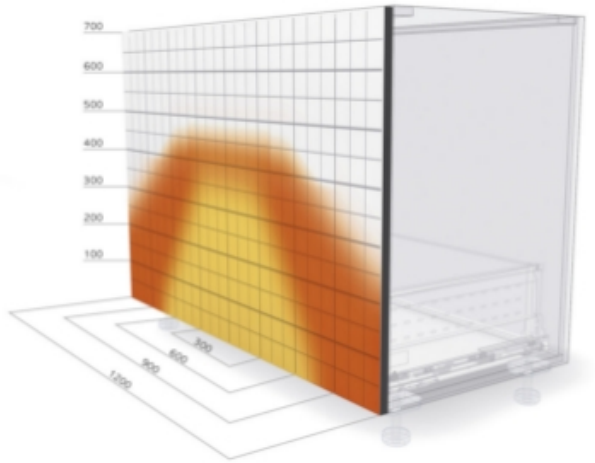

codice	descrizione			u.m.	imb.	m.o.
5.028.832	guide tandembox tip-on 20 kg.	cm. 27 zinc.	s/sincronizzatore	cp	6	6
1.189.636	guide tandembox tip-on 20 kg.	cm. 30 zinc.	s/sincronizzatore	cp	6	6
2.206.219	guide tandembox tip-on 30 kg.	cm. 35 zinc.	s/sincronizzatore	cp	6	6
4.619.741	guide tandembox tip-on 50 kg.	cm. 45 zinc.	s/sincronizzatore	cp	6	6
3.333.969	guide tandembox tip-on 50 kg.	cm. 50 zinc.	s/sincronizzatore	cp	6	6
6.968.267	guide tandembox tip-on 50 kg.	cm. 55 zinc.	s/sincronizzatore	cp	6	6
8.531.124	guide tandembox tip-on 50 kg.	cm. 60 zinc.	s/sincronizzatore	cp	6	6
7.558.276	guide tandembox tip-on 50 kg.	cm. 65 zinc.	s/sincronizzatore	cp	6	6
6.727.338	sincronizzatori tip-on tbox	luce 508- 570mm	intivo/tbox+/antaro	pz	10	1
1.879.209	sincronizzatori tip-on tbox	luce 558- 620mm	intivo/tbox+/antaro	pz	10	1
8.576.149	sincronizzatori tip-on tbox	luce 608- 670mm	intivo/tbox+/antaro	pz	10	1
4.677.567	sincronizzatori tip-on tbox	luce 658- 720mm	intivo/tbox+/antaro	pz	10	1
5.113.972	sincronizzatori tip-on tbox	luce 708- 770mm	intivo/tbox+/antaro	pz	10	1
5.620.968	sincronizzatori tip-on tbox	luce 758- 820mm	intivo/tbox+/antaro	pz	10	1
1.322.019	sincronizzatori tip-on tbox	luce 808- 870mm	intivo/tbox+/antaro	pz	10	1
2.023.007	sincronizzatori tip-on tbox	luce 858- 920mm	intivo/tbox+/antaro	pz	10	1
3.270.882	sincronizzatori tip-on tbox	luce 908- 970mm	intivo/tbox+/antaro	pz	10	1
8.243.096	sincronizzatori tip-on tbox	luce 958-1020mm	intivo/tbox+/antaro	pz	10	1
4.994.350	sincronizzatori tip-on tbox	luce 1008-1070mm	intivo/tbox+/antaro	pz	10	1
8.818.966	sincronizzatori tip-on tbox	luce 1108-1170mm	intivo/tbox+/antaro	pz	10	1

GALIMBERTI FERRAMENTA
www .galimbertiferramenta.com

TANDEMBOX INTIVO

La nuova generazione di spondine metalliche per cassetti: la tecnologia e la qualità di Tandembox con una nuova estetica che si adatta alle esigenze di stile per l'arredamento di tutti gli ambienti.
Tandembox Intivo: ogni volta diverso, sempre speciale.
Tandembox Intivo offre nuove molteplici possibilità di creazione e di differenziazione.
Cinque diversi colori e materiali possono essere combinati sia con elementi inseribili personalizzati, sostenuti dai componenti di supporto Boxcover, o con Boxcap, un sopralzo realizzato nello stesso materiale delle spondine.
tandembox Intivo con elemento inseribile e Boxcover crea nuove tendenze.
Boxcap conferisce al mobile un aspetto senza tempo, sobrio e uniforme.
Tutti i componenti sono realizzati nello stesso colore delle spondine.
Oltre alla spondina e Boxcap, anche gli elementi di aggancio per Boxcover sono realizzati nello stesso materiale della sponda.

Spondine tipo L per cassettoni.
Da utilizzare in abbinamento con sovrasponda Boxcap o Boxcover.
Guide, supporti per il frontale e supporti per lo schienale devono essere ordinati a parte.

GALIMBERTI FERRAMENTA
www .galimbertiferramenta.com

66160000



Cassettone con BOXCOVER – bianco seta
Elemento inseribile: vetro satinato



Cassettone con BOXCAP – nero terra



Cassettone interno con ringhierina e BOXCAP – inox







codice	descrizione			u.m.	imb.	m.o.
1.799.071	spondine blum 358a l mm. 199	cm. 35 satin	intivo	cp	6	6*
8.122.995	spondine blum 358a l mm. 199	cm. 35 brown	intivo	cp	6	6

GALIMBERTI FERRAMENTA
www .galimbertiferramenta.com

codice	descrizione			u.m.	imb.	m.o.
4.908.159	spondine blum 358a l mm. 199	cm. 45 satin	intivo	cp	6	6*
4.496.847	spondine blum 358a l mm. 199	cm. 55 satin	intivo	cp	6	6*
4.748.779	spondine blum 358a l mm. 199	cm. 65 satin	intivo	cp	6	6*
4.976.646	spondine blum 358a l mm. 199	cm. 27 bianco	intivo	cp	6	6
6.662.547	spondine blum 358a l mm. 199	cm. 27 brown	intivo	cp	6	6
7.087.509	spondine blum 358a l mm. 199	cm. 30 bianco	intivo	cp	6	6
4.317.951	spondine blum 358a l mm. 199	cm. 30 brown	intivo	cp	6	6
4.072.676	spondine blum 358a l mm. 199	cm. 35 bianco	intivo	cp	6	6
2.884.219	spondine blum 358a l mm. 199	cm. 40 bianco	intivo	cp	6	6
3.213.179	spondine blum 358a l mm. 199	cm. 45 bianco	intivo	cp	6	6
1.632.163	spondine blum 358a l mm. 199	cm. 45 brown	intivo	cp	6	6
5.467.273	spondine blum 358a l mm. 199	cm. 50 bianco	intivo	cp	6	6
7.381.836	spondine blum 358a l mm. 199	cm. 50 brown	intivo	cp	6	6
5.338.719	spondine blum 358a l mm. 199	cm. 55 bianco	intivo	cp	6	6
3.119.471	spondine blum 358a l mm. 199	cm. 55 brown	intivo	cp	6	6
1.873.009	spondine blum 358a l mm. 199	cm. 60 bianco	intivo	cp	6	6
1.763.799	spondine blum 358a l mm. 199	cm. 60 brown	intivo	cp	6	6
8.974.976	spondine blum 358a l mm. 199	cm. 65 bianco	intivo	cp	6	6
7.651.182	spondine blum 358a l mm. 199	cm. 65 brown	intivo	cp	6	6
6.404.734	portaschienali tandembox	d dx+sx brown		cp	25	1
1.333.213	portaschienali tandembox	d dx+sx nich.		cp	25	1
1.261.363	portaschienali tandembox	d dx+sx bianco		cp	25	1
4.994.602	frontali intivo regolabili	zsf.5220	da avvitare sponde l	pz	100	100
1.526.691	frontali intivo regolabili	zsf.532e	expando sponde l	pz	100	1

Sovrasponde Boxcap con al stessa finiura e estetica della sponda.

GALIMBERTI FERRAMENTA
www .galimbertiferramenta.com

66160020



codice	descrizione			u.m.	imb.	m.o.
7.689.376	sovrasponde intivo boxcap	p 27 inox ai	set 1 cassetto	pz	6	1
7.459.887	sovrasponde intivo boxcap	p 27 bianco	set 1 cassetto	pz	6	1
7.422.454	sovrasponde intivo boxcap	p 27 brown	set 1 cassetto	pz	6	1
4.486.183	sovrasponde intivo boxcap	p 30 inox ai	set 1 cassetto	pz	6	1
4.259.473	sovrasponde intivo boxcap	p 30 bianco	set 1 cassetto	pz	6	1
6.754.389	sovrasponde intivo boxcap	p 30 brown	set 1 cassetto	pz	6	1
7.905.704	sovrasponde intivo boxcap	p 35 inox ai	set 1 cassetto	pz	6	1
8.508.126	sovrasponde intivo boxcap	p 35 bianco	set 1 cassetto	pz	6	1
2.483.955	sovrasponde intivo boxcap	p 35 brown	set 1 cassetto	pz	6	1
7.038.013	sovrasponde intivo boxcap	p 40 inox ai	set 1 cassetto	pz	6	1
5.791.217	sovrasponde intivo boxcap	p 40 bianco	set 1 cassetto	pz	6	6
1.609.677	sovrasponde intivo boxcap	p 40 brown	set 1 cassetto	pz	6	1
7.141.270	sovrasponde intivo boxcap	p 45 inox ai	set 1 cassetto	pz	6	1
3.158.098	sovrasponde intivo boxcap	p 45 bianco	set 1 cassetto	pz	6	6
1.038.262	sovrasponde intivo boxcap	p 45 brown	set 1 cassetto	pz	6	1
1.730.562	sovrasponde intivo boxcap	p 50 inox ai	set 1 cassetto	pz	6	1
3.888.049	sovrasponde intivo boxcap	p 50 bianco	set 1 cassetto	pz	6	6
4.680.659	sovrasponde intivo boxcap	p 50 brown	set 1 cassetto	pz	6	1
3.990.742	sovrasponde intivo boxcap	p 55 inox ai	set 1 cassetto	pz	6	1
6.782.634	sovrasponde intivo boxcap	p 55 bianco	set 1 cassetto	pz	6	1
1.217.254	sovrasponde intivo boxcap	p 55 brown	set 1 cassetto	pz	6	1
8.900.432	sovrasponde intivo boxcap	p 60 inox ai	set 1 cassetto	pz	6	1
6.232.740	sovrasponde intivo boxcap	p 60 bianco	set 1 cassetto	pz	6	1
4.240.419	sovrasponde intivo boxcap	p 60 brown	set 1 cassetto	pz	6	1
6.476.175	sovrasponde intivo boxcap	p 65 inox ai	set 1 cassetto	pz	6	1
1.638.523	sovrasponde intivo boxcap	p 65 bianco	set 1 cassetto	pz	6	1
4.046.455	sovrasponde intivo boxcap	p 65 brown	set 1 cassetto	pz	6	1

Sovrasponde Boxcover: una scelta illimitata per personalizzare il proprio cassetto in modo tale da renderlo unico!
Per personalizzare un casstteone con sovrasponde Boxcovere è sempre necessario utilizzare un set di attacchi.
I pannelli di finitura possono essere realizzati in proprio o, in alternativa, è possibile utilizzare i profili pannello in vetro(già realizzati su misura) o legno (da refilare nella lunghezza desiderata) fornibili in diverse finiture.

GALIMBERTI FERRAMENTA
www .galimbertiferramenta.com

66160040



codice	descrizione			u.m.	imb.	m.o.
7.788.260	sovrasponde intivo boxcover	p 30 vetro acid.	pannelli s/attacchi	cp	1	1
5.177.332	sovrasponde intivo boxcover	p 35 vetro acid.	pannelli s/attacchi	cp	1	1
1.480.801	sovrasponde intivo boxcover	p 40 vetro acid.	pannelli s/attacchi	cp	1	1
3.970.027	sovrasponde intivo boxcover	p 45 vetro acid.	pannelli s/attacchi	cp	1	1
2.497.488	sovrasponde intivo boxcover	p 50 vetro acid.	pannelli s/attacchi	cp	1	1
8.905.628	sovrasponde intivo boxcover	p 60 vetro acid.	pannelli s/attacchi	cp	1	1
9.605.213	sovrasponde intivo boxcover	p 65 vetro acid.	pannelli s/attacchi	cp	1	1
6.648.695	sovrasponde intivo boxcover	p 65 teak mekong	pannelli s/attacchi	cp	1	1
5.672.202	sovrasponde intivo boxcover	p 65 rovere	pannelli s/attacchi	cp	1	1
8.307.194	sovrasponde intivo boxcover	p 65 wenge'	pannelli s/attacchi	cp	1	1
1.844.498	sovrasponde intivo boxcover	attacchi inox	set 1 cassetto	cp	30	30*
3.920.008	sovrasponde intivo boxcover	attacchi bianco	set 1 cassetto	cp	30	30
3.621.028	sovrasponde intivo boxcover	attacchi brown	set 1 cassetto	cp	30	30

Spondine tipo M per cassetti.
Guide, supporti per il frontale e supporti per lo schienale devono essere ordinati a parte.

GALIMBERTI FERRAMENTA
www .galimbertiferramenta.com

66160060



codice	descrizione			u.m.	imb.	m.o.
9.166.226	spondine blum 358a m mm. 83	cm. 35 satin	intivo/antaro	cp	6	6*
4.303.589	spondine blum 358a m mm. 83	cm. 40 satin	intivo/antaro	cp	6	6*
2.532.196	spondine blum 358a m mm. 83	cm. 55 satin	intivo/antaro	cp	6	6*
7.724.565	spondine blum 358a m mm. 83	cm. 60 satin	intivo/antaro	cp	6	6*
5.040.988	spondine blum 358a m mm. 83	cm. 27 bianco	intivo/antaro	cp	6	1
5.765.065	spondine blum 358a m mm. 83	cm. 27 brown	intivo/antaro	cp	6	6
2.228.426	spondine blum 358a m mm. 83	cm. 30 bianco	intivo/antaro	cp	6	1
6.650.285	spondine blum 358a m mm. 83	cm. 30 brown	intivo/antaro	cp	6	1
9.466.470	spondine blum 358a m mm. 83	cm. 35 bianco	intivo/antaro	cp	6	1
8.658.869	spondine blum 358a m mm. 83	cm. 35 brown	intivo/antaro	cp	6	1
5.246.083	spondine blum 358a m mm. 83	cm. 40 bianco	intivo/antaro	cp	6	1
3.735.985	spondine blum 358a m mm. 83	cm. 40 brown	intivo/antaro	cp	6	1
4.133.940	spondine blum 358a m mm. 83	cm. 45 bianco	intivo/antaro	cp	6	1
8.469.892	spondine blum 358a m mm. 83	cm. 45 brown	intivo/antaro	cp	6	6
5.547.081	spondine blum 358a m mm. 83	cm. 50 bianco	intivo/antaro	cp	6	1
1.946.727	spondine blum 358a m mm. 83	cm. 50 brown	intivo/antaro	cp	6	1
2.007.045	spondine blum 358a m mm. 83	cm. 55 bianco	intivo/antaro	cp	6	1
5.920.792	spondine blum 358a m mm. 83	cm. 55 brown	intivo/antaro	cp	6	6
5.332.052	spondine blum 358a m mm. 83	cm. 60 bianco	intivo/antaro	cp	6	1
5.822.140	spondine blum 358a m mm. 83	cm. 60 brown	intivo/antaro	cp	6	1
5.472.901	spondine blum 358a m mm. 83	cm. 65 bianco	intivo/antaro	cp	6	1
4.697.619	spondine blum 358a m mm. 83	cm. 65 brown	intivo/antaro	cp	6	6
5.707.355	portaschienali tandembox	m dx+sx nich.		cp	25	1
2.329.086	portaschienali tandembox	m dx+sx bianco		cp	25	1
7.206.276	portaschienali tandembox	m dx+sx brown		cp	25	1
1.751.086	frontali tandembox regolabili	zsf.3502	da avvitare	pz	100	1
5.612.574	frontali tandembox regolabili	zsf.3902	c/bussole inserta	pz	40	1

Spondine tipo N per cassetti bassi.
Guide, supporti per il frontale e supporti per lo schienale devono essere ordinati a parte.

GALIMBERTI FERRAMENTA
www .galimbertiferramenta.com

66160080



codice	descrizione			u.m.	imb.	m.o.
5.040.537	spondine blum 358a n mm. 68	cm. 45 satin	intivo/antaro	cp	6	6*
4.993.858	spondine blum 358a n mm. 68	cm. 40 bianco	intivo/antaro	cp	6	1
5.995.417	spondine blum 358a n mm. 68	cm. 40 brown	intivo/antaro	cp	6	1
9.032.644	spondine blum 358a n mm. 68	cm. 45 bianco	intivo/antaro	cp	6	6
5.692.286	spondine blum 358a n mm. 68	cm. 45 brown	intivo/antaro	cp	6	1
6.451.608	spondine blum 358a n mm. 68	cm. 50 bianco	intivo/antaro	cp	6	1
6.665.180	spondine blum 358a n mm. 68	cm. 50 brown	intivo/antaro	cp	6	1
9.189.010	spondine blum 358a n mm. 68	cm. 55 brown	intivo/antaro	cp	6	6
4.934.554	spondine blum 358a n mm. 68	cm. 55 bianco	intivo/antaro	cp	6	6
1.709.568	portaschienali tandembox	n dx+sx nich.	h 53	cp	25	1
4.659.426	portaschienali tandembox	n dx+sx bianco		cp	25	1
5.353.927	portaschienali tandembox	n dx+sx brown		cp	25	25
1.751.086	frontali tandembox regolabili	zsf.3502	da avvitare	pz	100	1
5.612.574	frontali tandembox regolabili	zsf.3902	c/bussole inserta	pz	40	1

Accessori per realizzare cassetto e/o cassettone Intivo per basi con sifone.
Per realizzare un cassettone per base con sifone è necessario ordinere (oltre alle sponde a ai supporti per il frontale del cassetto):
- una coppia di supporti schienale sottolavello a doppia altezza (per il cassettone) o due coppie di schienali tipo M per il cassetto
- una coppia di sponde interne
- una coppai di frontali tipo N (come sostegno per lo schienalino avanzato)
- una coppia di agganci per fissare lo schinalino avanzato alle sponde interne

GALIMBERTI FERRAMENTA
www .galimbertiferramenta.com

66160100



codice	descrizione			u.m.	imb.	m.o.
2.847.313	spondine blum 358sif m mm. 83	cm. 60 bianco	intivo/antaro	cp	6	1
1.465.358	spondine blum 358sif m mm. 83	cm. 45 bianco	intivo/antaro	cp	6	1
7.775.277	spondine blum 358sif m mm. 83	cm. 45 brown	intivo/antaro	cp	6	1
2.100.746	spondine blum 358sif m mm. 83	cm. 50 bianco	intivo/antaro	cp	6	1
5.155.767	spondine blum 358sif m mm. 83	cm. 50 brown	intivo/antaro	cp	6	1
1.033.229	spondine blum 358sif m mm. 83	cm. 55 bianco	intivo/antaro	cp	6	6
9.147.317	spondine blum 358sif m mm. 83	cm. 55 brown	intivo/antaro	cp	6	1
4.858.799	spondine blum 358sif m mm. 83	cm. 60 brown	intivo/antaro	cp	6	1
3.858.752	spondine blum 358sif m mm. 83	cm. 65 bianco	intivo/antaro	cp	6	1
4.463.443	spondine blum 358sif m mm. 83	cm. 65 brown	intivo/antaro	cp	6	1
1.890.686	schienali tandembox	sottolav. nich.		cp	1	1
9.113.428	schienali tandembox	sottolav. bianco		cp	1	1
6.037.574	schienali tandembox	sottolav. brown		cp	1	1
5.707.355	portaschienali tandembox	m dx+sx nich.		cp	25	1
2.329.086	portaschienali tandembox	m dx+sx bianco		cp	25	1
7.206.276	portaschienali tandembox	m dx+sx brown		cp	25	1
1.709.568	portaschienali tandembox	n dx+sx nich.	h 53	cp	25	1
4.659.426	portaschienali tandembox	n dx+sx bianco		cp	25	1
5.353.927	portaschienali tandembox	n dx+sx brown		cp	25	25

Accessori per realizzare cassetto e/o cassettone Intivo ad angolo.

GALIMBERTI FERRAMENTA
www .galimbertiferramenta.com

66160120



codice	descrizione			u.m.	imb.	m.o.
1.195.262	portaschienali spacecorner	d dx+sx bianco	intivo	cp	25	25
2.860.923	portaschienali spacecorner	d dx+sx brown	intivo	cp	25	1
3.312.230	portaschienali spacecorner	d dx+sx nich.	intivo	cp	25	1
7.813.214	portaschienali spacecorner	m dx+sx bianco	tbox+/antaro/intivo	cp	25	25
5.245.987	portaschienali spacecorner	m dx+sx brown	tbox+/antaro/intivo	cp	25	1
2.595.320	frontali spacecorner syncro	l dx+sx grigio	intivo	cp	1	1
4.910.954	frontali spacecorner syncro	l dx+sx bianco	intivo	cp	1	1
7.311.468	frontali spacecorner syncro	m dx+sx bianco	tbox+/antaro/intivo	cp	1	1

Accessori per realizzare cassetti con frontale interno.
Per frontali interni con ringhierina utilizzare il profilo senza scanalatura.
Per frontali interni con pannello sovrasponda utilizzare il profilo con scanalatura

66160140





codice	descrizione			u.m.	imb.	m.o.
7.051.814	barre frontali intivo/antaro	cm. 103.6 nich.	barra s/scanalatura	pz	12	12
1.968.224	barre frontali intivo/antaro	cm. 103.6 bianco	barra s/scanalatura	pz	12	1
5.344.482	barre frontali intivo/antaro	cm. 103.6 brown	barra s/scanalatura	pz	12	12
1.249.552	barre frontali intivo x vetro	cm. 103.6 nich.	con scanalatura	pz	1	1
5.722.419	barre frontali intivo x vetro	cm. 103.6 bianco	con scanalatura	pz	1	1
7.928.864	barre frontali intivo x vetro	cm. 103.6 brown	con scanalatura	pz	1	1
9.925.588	frontali interni intivo	zif80m nichel	set frontali s/barre	cp	12	1*
4.428.763	frontali interni intivo	zif80m bianco	set frontali s/barre	cp	12	12
9.285.576	frontali interni intivo	zif80m brown	set frontali s/barre	cp	12	12
4.236.818	frontali interni intivo	zif81d bianco	set x vetro s/barre	cp	6	6
4.993.636	frontali interni intivo	zif81d brown	set x vetro s/barre	cp	6	6
9.839.731	ringhierine frontali int./ant.	cm. 104.6 nic.ai	rettangolare rifil.	pz	20	20
4.144.687	ringhierine frontali int./ant.	cm. 104.6 bianco	rettangolare rifil.	pz	10	1
7.474.606	ringhierine frontali int./ant.	cm. 104.6 brown	rettangolare rifil.	pz	20	20

GALIMBERTI FERRAMENTA
www .galimbertiferramenta.com

Guide invisibili da utilizzare scon spondine Tandembox Intivo.
Scorrimento su cuscinetti tandem con corsa quasi sospesa anche sotto carico.
Estrazione totale sincronizzata che elimina il noioso “clac-clac” durante l’estrazione.
Fissaggio rapido della spondina alla guida.
Portata dinamica 30 kg.
Dispositivo di chiusura automatica Self Closing con paracolpo Blumotion integrato: il cassetto si chiude facilmente senza sbattere e resta chiuso.

66160160

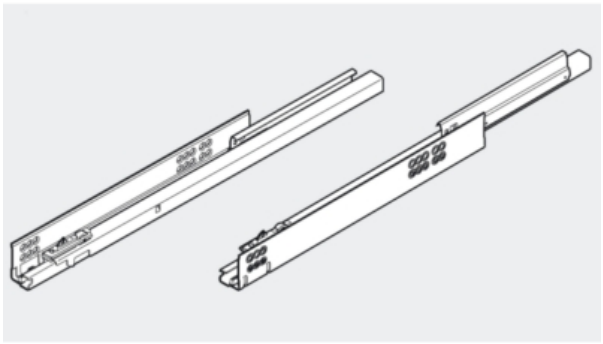

codice	descrizione			u.m.	imb.	m.o.
5.380.848	guide tandembox 30 kg.	cm. 27 zinc.	c/blumotion	cp	10	1
6.655.136	guide tandembox 30 kg.	cm. 30 zinc.	c/blumotion	cp	10	1
6.184.919	guide tandembox 30 kg.	cm. 35 zinc.	c/blumotion	cp	10	1
1.508.987	guide tandembox 30 kg.	cm. 40 zinc.	c/blumotion	cp	10	1
7.203.688	guide tandembox 30 kg.	cm. 45 zinc.	c/blumotion	cp	10	1
6.311.810	guide tandembox 30 kg.	cm. 50 zinc.	c/blumotion	cp	10	1
2.117.126	guide tandembox 30 kg.	cm. 55 zinc.	c/blumotion	cp	10	1

Guide invisibili da utilizzare scon spondine Tandembox Intivo.
Scorrimento su cuscinetti tandem con corsa quasi sospesa anche sotto carico.
Estrazione totale sincronizzata che elimina il noioso “clac-clac” durante l’estrazione.
Fissaggio rapido della spondina alla guida.
Portata dinamica 65 kg.
Dispositivo di chiusura automatica Self Closing con paracolpo Blumotion integrato: il cassetto si chiude facilmente senza sbattere e resta chiuso.

66160200

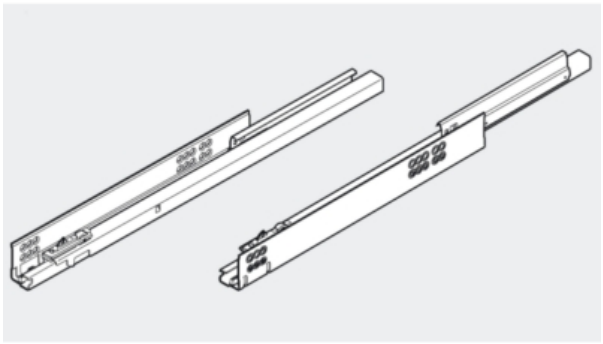

codice	descrizione			u.m.	imb.	m.o.
4.357.018	guide tandembox 65 kg.	cm. 45 zinc.	c/blumotion	cp	8	1
4.709.008	guide tandembox 65 kg.	cm. 50 zinc.	c/blumotion	cp	8	1
3.234.334	guide tandembox 65 kg.	cm. 55 zinc.	c/blumotion	cp	8	1
1.556.384	guide tandembox 65 kg.	cm. 60 zinc.	c/blumotion	cp	6	6
5.112.296	guide tandembox 65 kg.	cm. 65 zinc.	c/blumotion	cp	6	6

Guide invisibili con sistema di apertura a pressione con cricchetto TipOn da utilizzare scon spondine Tandembox Intivo.
Per un funzionamento ottimale del sistema di apertura è necessario abbianre alle guide il sistema di sincronizzazione da scegliere in base alla largehzza del mobile.

GALIMBERTI FERRAMENTA
www .galimbertiferramenta.com

66160210



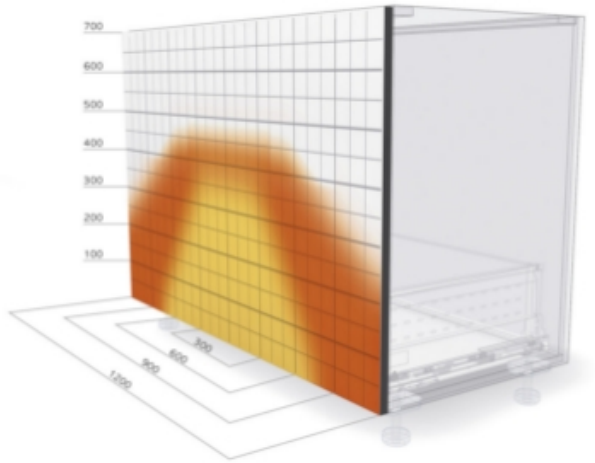

codice	descrizione			u.m.	imb.	m.o.
5.028.832	guide tandembox tip-on 20 kg.	cm. 27 zinc.	s/sincronizzatore	cp	6	6
1.189.636	guide tandembox tip-on 20 kg.	cm. 30 zinc.	s/sincronizzatore	cp	6	6
2.206.219	guide tandembox tip-on 30 kg.	cm. 35 zinc.	s/sincronizzatore	cp	6	6
4.619.741	guide tandembox tip-on 50 kg.	cm. 45 zinc.	s/sincronizzatore	cp	6	6
3.333.969	guide tandembox tip-on 50 kg.	cm. 50 zinc.	s/sincronizzatore	cp	6	6
6.968.267	guide tandembox tip-on 50 kg.	cm. 55 zinc.	s/sincronizzatore	cp	6	6
8.531.124	guide tandembox tip-on 50 kg.	cm. 60 zinc.	s/sincronizzatore	cp	6	6
7.558.276	guide tandembox tip-on 50 kg.	cm. 65 zinc.	s/sincronizzatore	cp	6	6
6.727.338	sincronizzatori tip-on tbox	luce 508- 570mm	intivo/tbox+/antaro	pz	10	1
1.879.209	sincronizzatori tip-on tbox	luce 558- 620mm	intivo/tbox+/antaro	pz	10	1
8.576.149	sincronizzatori tip-on tbox	luce 608- 670mm	intivo/tbox+/antaro	pz	10	1
4.677.567	sincronizzatori tip-on tbox	luce 658- 720mm	intivo/tbox+/antaro	pz	10	1
5.113.972	sincronizzatori tip-on tbox	luce 708- 770mm	intivo/tbox+/antaro	pz	10	1
5.620.968	sincronizzatori tip-on tbox	luce 758- 820mm	intivo/tbox+/antaro	pz	10	1
1.322.019	sincronizzatori tip-on tbox	luce 808- 870mm	intivo/tbox+/antaro	pz	10	1
2.023.007	sincronizzatori tip-on tbox	luce 858- 920mm	intivo/tbox+/antaro	pz	10	1
3.270.882	sincronizzatori tip-on tbox	luce 908- 970mm	intivo/tbox+/antaro	pz	10	1
8.243.096	sincronizzatori tip-on tbox	luce 958-1020mm	intivo/tbox+/antaro	pz	10	1
4.994.350	sincronizzatori tip-on tbox	luce 1008-1070mm	intivo/tbox+/antaro	pz	10	1
8.818.966	sincronizzatori tip-on tbox	luce 1108-1170mm	intivo/tbox+/antaro	pz	10	1

GALIMBERTI FERRAMENTA
www .galimbertiferramenta.com

TANDEMBOX LEGNO

Supporti per schienali da abbinare alle sponde in legno per realizzare cassetti e cassettoni.

66220175

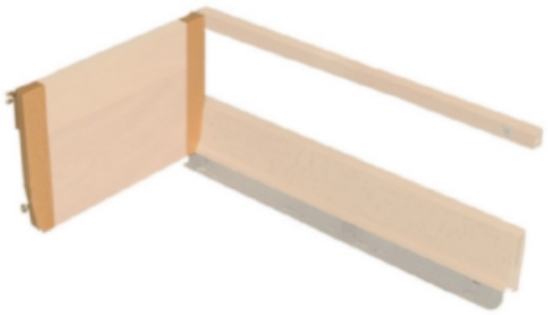

codice	descrizione			u.m.	imb.	m.o.
4.197.874	portaschienali tbox 358	b dx+sx faggio	h 119 x ringh.	cp	1	1

Dispositivi per il fissaggio del frontale del cassetto con sistema ammortizzante integrato che assorbe gli urti del frontale anche se il cassetto viene sbattuto con forza.
Permettono la regolazione multidimensionale del frontale del cassetto per ottenere un perfetto allineamento degli elementi del mobile.
Per ogni coppia di spondine Tandembox sono necessari 2 frontali.

66220199



codice	descrizione			u.m.	imb.	m.o.
1.751.086	frontali tandembox regolabili	zsf.3502	da avvitare	pz	100	1
5.612.574	frontali tandembox regolabili	zsf.3902	c/bussole inserta	pz	40	1

GALIMBERTI FERRAMENTA
www .galimbertiferramenta.com

PORTE ED ANTE SCORREVOLI

GALIMBERTI FERRAMENTA
www .galimbertiferramenta.com

ANTE RIENTRANTI CON PANTOGRAFO

Dispositivo per ante a battente rientranti lateralmente.
Si applica alla parte interna della spalla.
Lo scorrimento è effettuato con guide in materiale sintetico ad alto coeficiente di scorrevolezza applicate ad incasso sulla base e sotto il cappello del mobile.
Il pantografo e le molle che guidano il movimento di rientro dell'anta assicurano il massimo bilanciamento del peso e la massima fluidità di movimento.
Facilmente regolabili in altezza.
Adatti per ante con spessore da 22 a 45 mm.

Modello:	X2	X3	X4	X5 (doppio)
Altezza anta (H) mm:	1051/1800	1801/2450	2451/2800	2451/2800
Corsa massima dell'anta (E) mm:	(vd. nota)	820	820	820
Profondità interna massima (T) mm:	(vd. nota)	885	885	885
Peso massimo anta kg:	25	35	30	40

nota:
per il meccanismo tipo X2 le quote E e T variano in funzione dell'altezza dell'anta cone da tabella che segue

GALIMBERTI FERRAMENTA
www .galimbertiferramenta.com

33440100

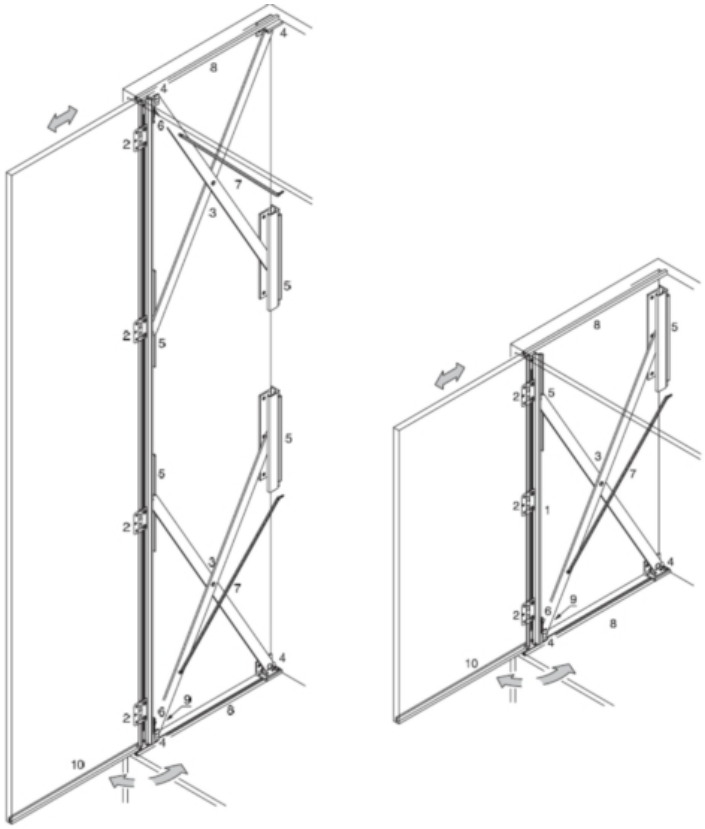





codice	descrizione			u.m.	imb.	m.o.
4.465.621	ante rientranti x4	dx	h 245/280 cm. 30 kg.	pz	1	1*
2.152.080	ante rientranti x3	dx	h 180/245 cm. 35 kg.	pz	1	1*
3.989.968	ante rientranti x2	150 sx	h 150/180 cm. 25 kg.	pz	1	1*
8.134.110	ante rientranti x4	sx	h 245/280 cm. 30 kg.	pz	1	1*

GALIMBERTI FERRAMENTA
www .galimbertiferramenta.com

GUIDE ANTE RIENTRANTI

Scorrimento su sfere di precisione estremamente preciso e silenzioso.
Il montaggio con le apposite squadrette in dotazione permette di realizzare una controspalla che rende invisibile il meccanismo.Il movimento può essere utilizzato per ante rientranti a movimento verticale od orizzontale.
Peso massimo dell'antina senza meccanismo di sincronizzazione 5.5 kg..
Altezza massima dell'antina senza meccanismo di sincronizzazione 70 cm
E' possibile montare antine di dimensioni o peso superiori previa una verifica preventiva di funzionamento.
Per il montaggio dell'anta utilizzare cerniere serie S400.
La particolare struttura di funzionamento con guide che scorrono verso la faccia interna dell'antina garantisce contro la possibilità di rovinare la facciata del mobile in fase di estrazione dell'anta.

GALIMBERTI FERRAMENTA
www .galimbertiferramenta.com

33440020

Per ante a movimento verticale od orizzontale

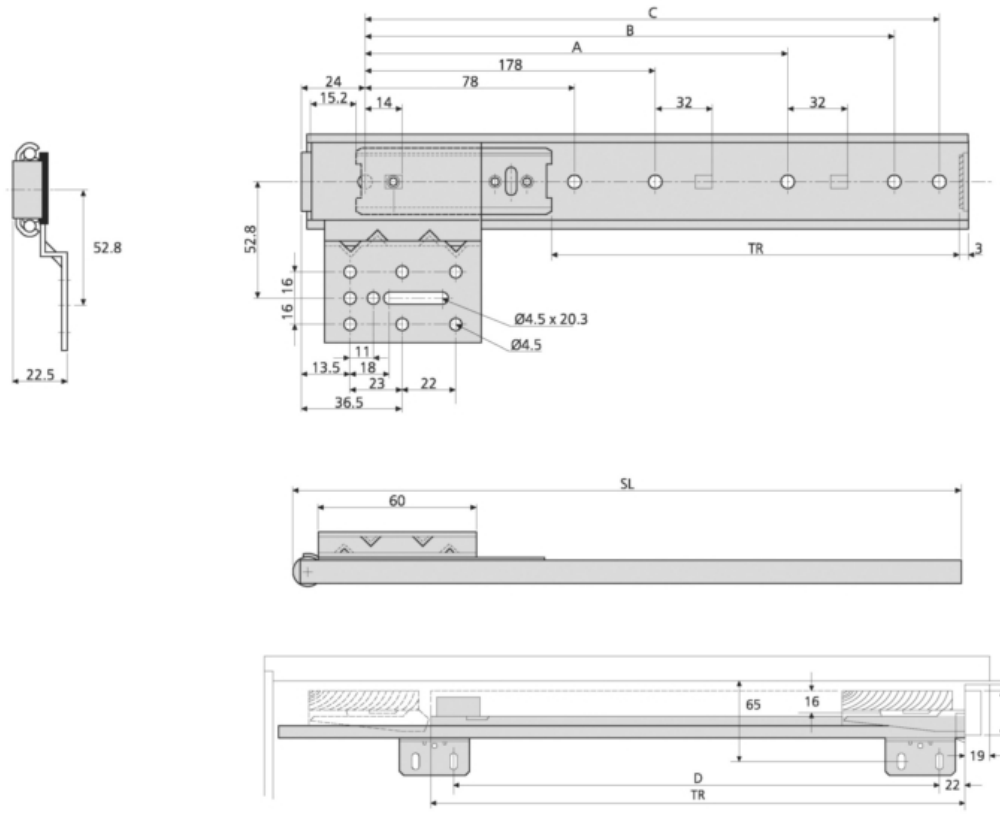

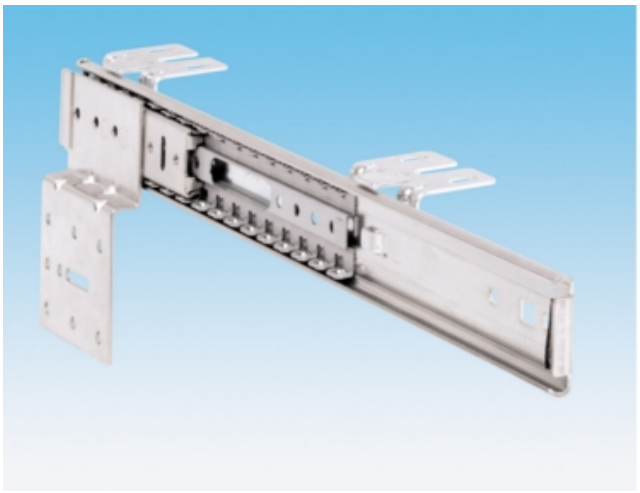

1319	mm					
	SL	TR	A	B	C	D
DZ1319-0035-2	350	244	-	278	310	186
DZ1319-0040-2	400	294	228	328	360	236
DZ1319-0045-2	450	344	278	378	410	286
DZ1319-0050-2	500	394	328	428	460	336
DZ1319-0055-2	550	444	378	478	510	386
DZ1319-0060-2	600	494	428	528	560	436

codice	descrizione			u.m.	imb.	m.o.
4.262.503	flipper door accuride 1319	cm. 40 zinc.	c/lastrine angolo	pa	10	1
5.139.002	flipper door accuride 1319	cm. 45 zinc.	c/lastrine angolo	pa	10	1
8.771.568	flipper door accuride 1319	cm. 50 zinc.	c/lastrine angolo	pa	10	1
4.410.331	flipper door accuride 1319	cm. 55 zinc.	c/lastrine angolo	pa	10	10
9.565.111	flipper door accuride 1319	cm. 60 zinc.	c/lastrine angolo	pa	10	1

Scorrimento su sfere di precisione estremamente preciso e silenzioso.
Il montaggio con le apposite squadrette in dotazione permette di realizzare una controspalla che rende invisibile il meccanismo.Il movimento può essere utilizzato per ante rientranti a movimento verticale od orizzontale.
Peso massimo dell'antina con meccanismo di sincronizzazione 25 kg.
Altezza massima dell'antina con meccanismo di sincronizzazione 180 cm.
E' possibile montare antine di dimensioni o peso superiori utilizzando due coppie di guide e cremagliere per ogni anta (previa una verifica preventiva di funzionamento).
Per il montaggio dell'anta utilizzare cerniere serie S400.
La particolare struttura di funzionamento con guide che scorrono verso la faccia interna dell'antina garantisce contro la possibilità di rovinare la facciata del mobile in fase di estrazione dell'anta.

GALIMBERTI FERRAMENTA
www .galimbertiferramenta.com

Lunghezza nominale cm.	40	45	50	60
Corsa cm.	29.4	34.4	39.4	49.4
Interasse squadrette fissaggio cm.	23.6	28.6	33.6	43.6

L'asta di collegamento delle cremagliere non è inclusa nelle cremagliere e deve essere ordinata a parte.

GALIMBERTI FERRAMENTA
www .galimbertiferramenta.com

33440022

Con cremagliera di sincronizzazione

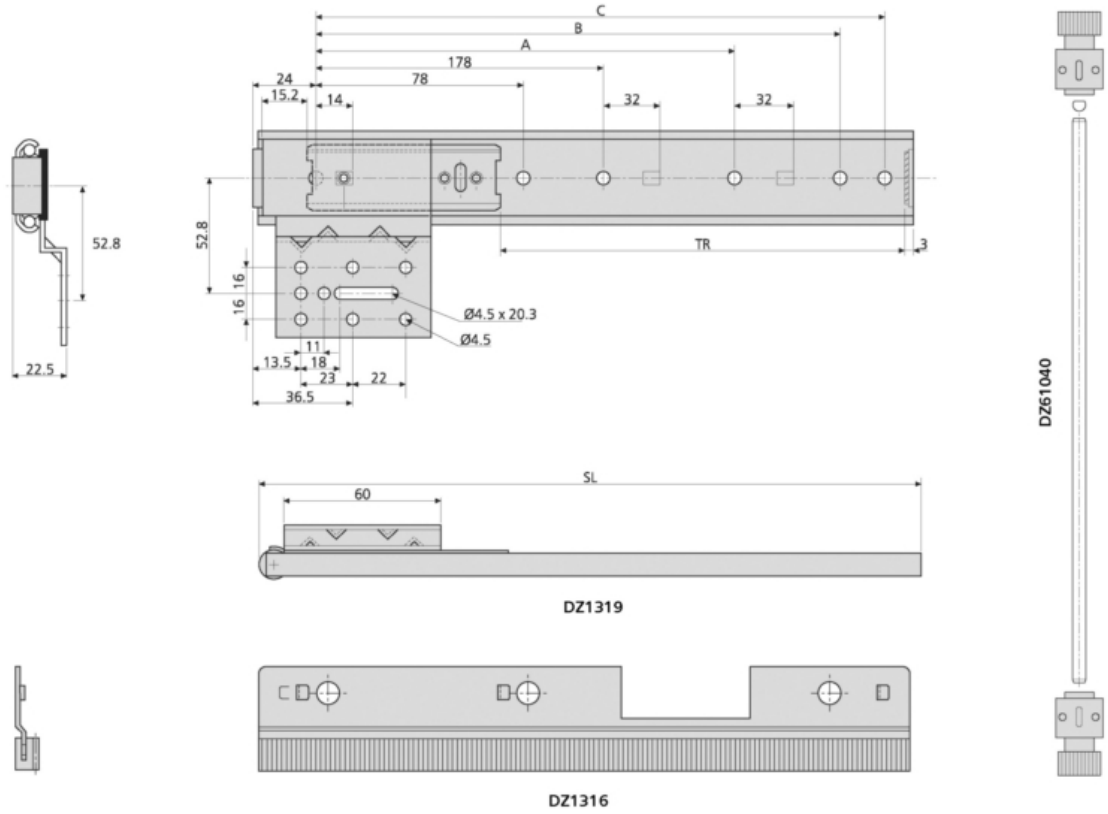

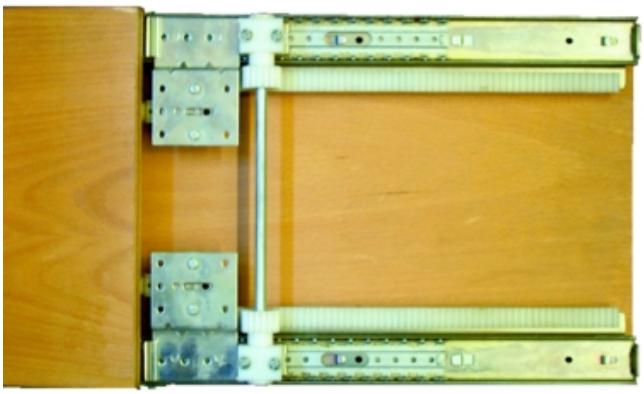

1316	mm
DZ1316-0035	350
DZ1316-0040	400
DZ1316-0045	450
DZ1316-0050	500
DZ1316-0055	550
DZ1316-0060	600

	mm
DZ61040	2000

codice	descrizione			u.m.	imb.	m.o.
2.666.280	cremagliere flipper door	cm. 40	c/lastrine angolo	pa	10	1
1.755.640	cremagliere flipper door	cm. 45	c/lastrine angolo	pa	10	10
5.681.617	cremagliere flipper door	cm. 50	c/lastrine angolo	pa	10	1
3.300.008	cremagliere flipper door	cm. 55	c/lastrine angolo	pa	10	10
2.449.043	cremagliere flipper door	cm. 60	c/lastrine angolo	pa	10	10
8.576.958	aste cremagliere flipper door	cm. 200 nich.		pz	10	1
4.262.503	flipper door accuride 1319	cm. 40 zinc.	c/lastrine angolo	pa	10	1
5.139.002	flipper door accuride 1319	cm. 45 zinc.	c/lastrine angolo	pa	10	1
8.771.568	flipper door accuride 1319	cm. 50 zinc.	c/lastrine angolo	pa	10	1
4.410.331	flipper door accuride 1319	cm. 55 zinc.	c/lastrine angolo	pa	10	10
9.565.111	flipper door accuride 1319	cm. 60 zinc.	c/lastrine angolo	pa	10	1

GALIMBERTI FERRAMENTA
www .galimbertiferramenta.com

PERNI PER ANTE RIENTRANTI

Perni in ottone profilato per ante rientranti.
montaggio incassato sul basamento e sotto il cappello del mobile come pure sulla testa inferiore e superiore dell'anta.
Consentono il rientro di ante di ogni spessore.
Utilizzabili anche in posizione orizzontale per sportelli a ribaltina rientrante.
Uttilizzo ottimale della profondità di inserimento: rientrano per tutta la lunghezza.

33440040

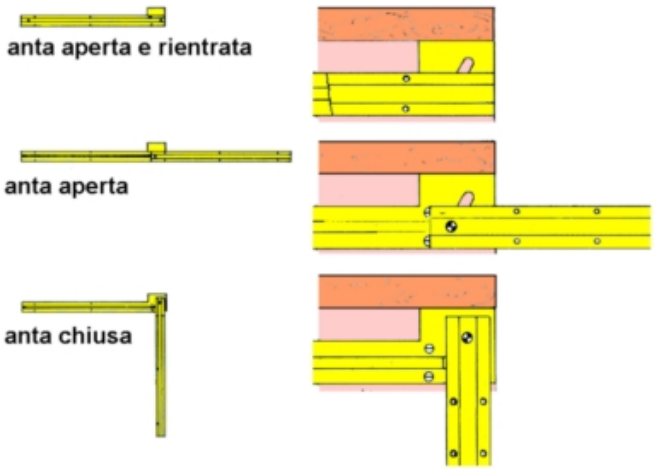

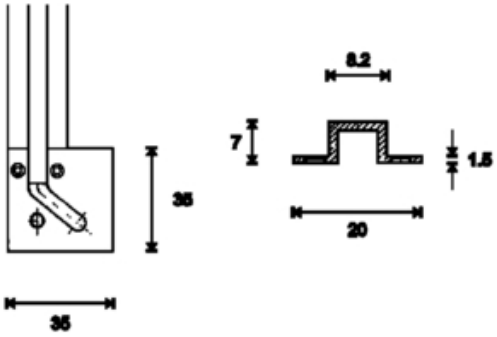

codice	descrizione			u.m.	imb.	m.o.
4.393.276	perni ante rientranti ot	cm. 30 oro luc.	set 1 anta	cp	6	1
8.323.712	perni ante rientranti ot	cm. 35 oro luc.	set 1 anta	cp	6	6
1.495.843	perni ante rientranti ot	cm. 40 oro luc.	set 1 anta	cp	6	1
2.162.409	perni ante rientranti ot	cm. 45 oro luc.	set 1 anta	cp	6	1

GALIMBERTI FERRAMENTA
www .galimbertiferramenta.com

ANTE A LIBRO 270

Sistema scorrevole per ante a libro incernierate alla spalla.
Cuscinetto guida con ridottissimo sbandamento grazie allo scorrimento guidato su 2 assi.
Binario in alluminio con fissaggio a scatto sotto il cappello del mobile per un montaggio semplice e rapido.
Per il fissaggio del binario utilizzare un supporto a scatto ogni 50 cm.
Il cuscinetto paracolpi montato sullo spigolo dell'anta salvaguarda l'integrità dello spigolo e quella del filo del basamento.
Per ottimizzare l'apertura dell'anta utilizzare cerniere serie S210.
Per ogni coppia di semiante sono necessari:
- 1 cuscinetto tipo 268
- 1 paracolpo tipo 267.

Per unire le due semiante utilizzare cerniere ante a libro tipo 880 e cerniera parapolvere profilata.

24860020

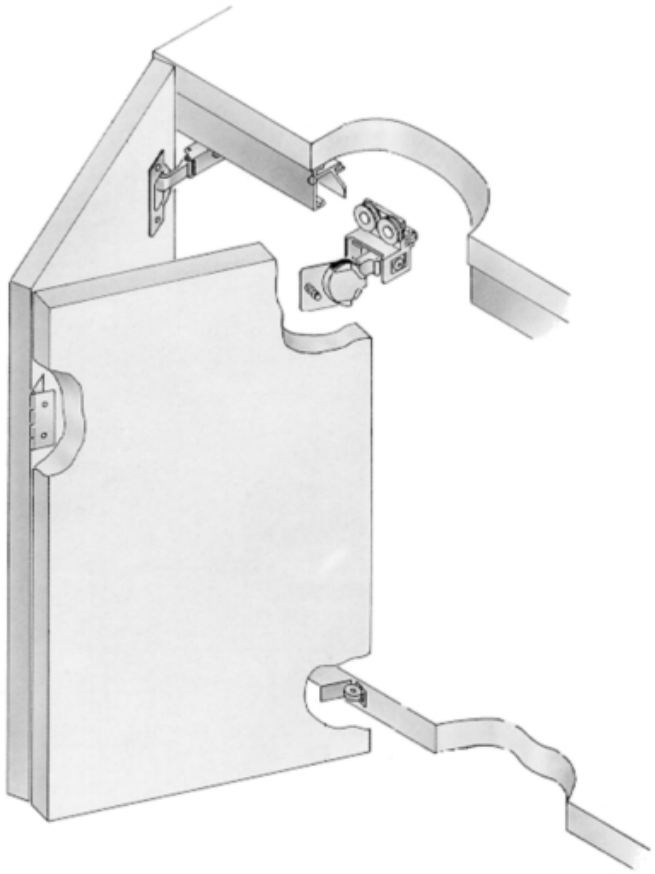

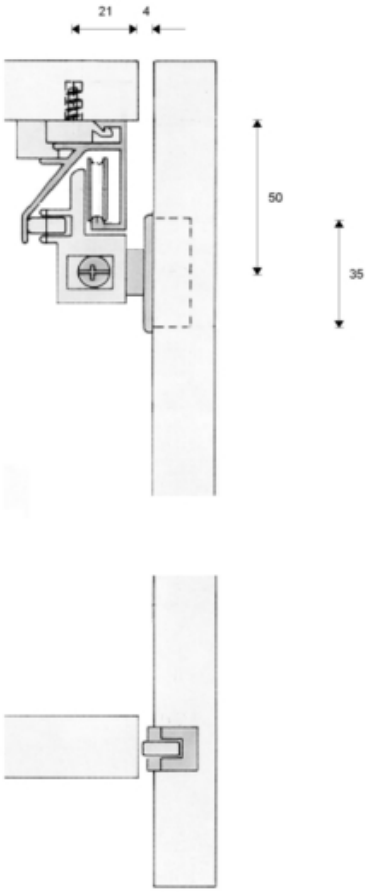

codice	descrizione			u.m.	imb.	m.o.
4.319.832	binari 271 ante libro	aste mt. 3 arg.	superiore alluminio	pz	1	1
5.833.054	cerniere 880 assimmetriche	50 x 41 zinc.	ante a libro	pz	50	1
6.920.555	cerniere parapolvere adesive	trasparente	aste cm. 120	pz	6	1*
3.725.399	cerniere parapolvere adesive	trasparente	rotoli 200 mt.	pz	1	1*
5.792.177	paracolpi ante libro	267	c/cuscinetto	pz	50	1
1.833.126	cuscinetti 268 ante libro	nero	superiori c/cerniera	pz	10	1
8.332.042	supporti a scatto	1353	x binario 271	pz	50	1

GALIMBERTI FERRAMENTA
www .galimbertiferramenta.com

ANTE A LIBRO 800

Sistema di scorrimento per ante a libro incernierate alla spalla con scorrimento su cuscinetti e guida antisbandamento inferiore.
Per lo scorrimento dei cuscinetti superiori utilizzare il binario tipo 1030 (montaggio esterno) o tipo 1130 (montaggio incassato non illustrato nella figura).
Per lo scorrimento del pattino guida inferiore utilizzare il binario in materiale plastico tipo 730.
Il pattino inferiore può essere montato sia sotto che sopra il basamento.
Per unire le due semiante utilizzare cerniere ante a libro tipo 880 e cerniera parapolvere profilata.

24860030

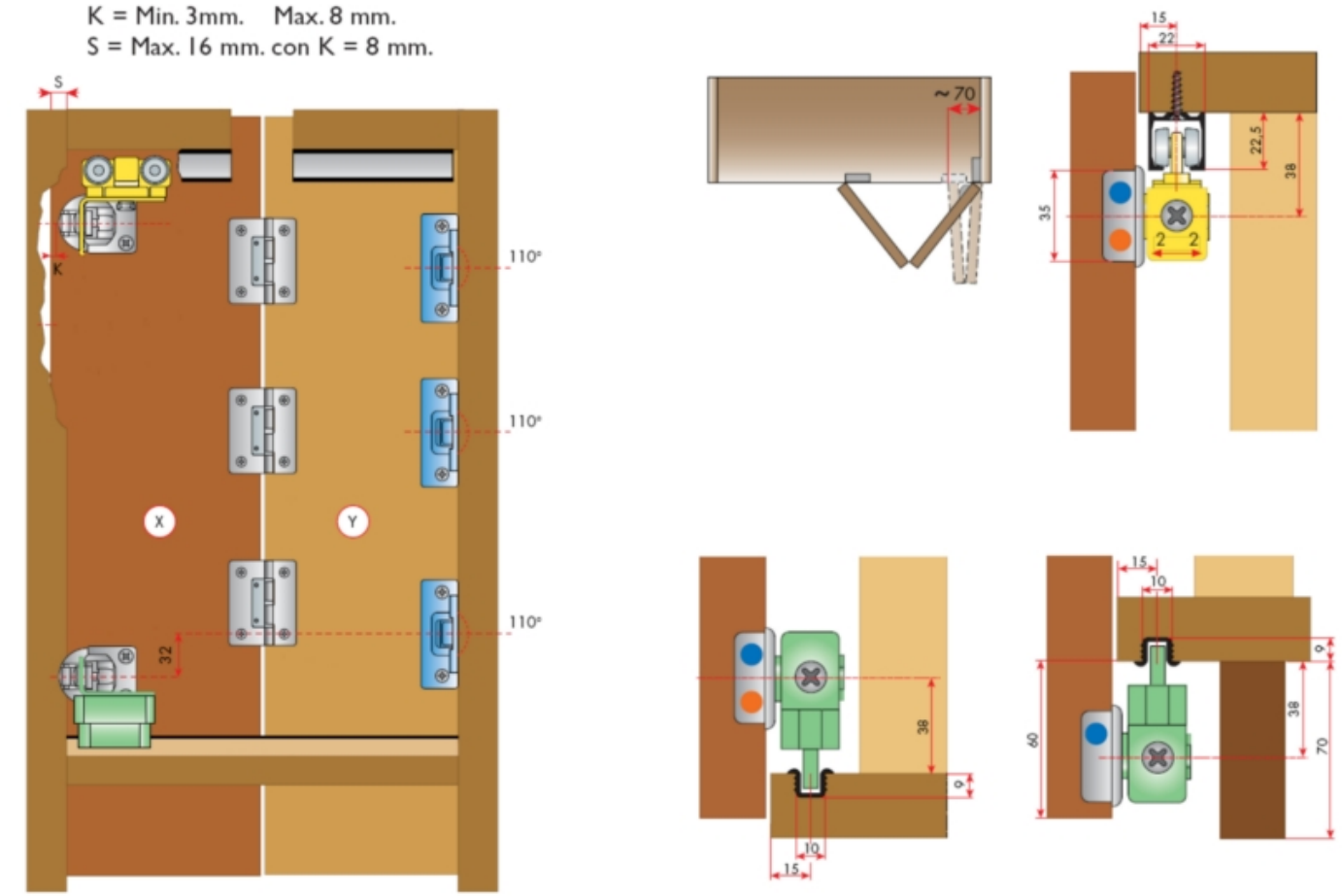

codice	descrizione			u.m.	imb.	m.o.
4.561.927	binari 1030 porte scorrevoli	aste mt. 2 natur	alluminio 30 kg.	pz	1	1
6.023.256	binari 1030 porte scorrevoli	aste mt. 3 natur	alluminio 30 kg.	pz	1	1
3.817.407	binari 1030 porte scorrevoli	aste mt. 4 natur	alluminio 30 kg.	pz	1	1
2.365.275	binari 730 ante scorrevoli	aste mt. 3 nero	plastica mm. 10 x 9/6	pz	1	1
5.833.054	cerniere 880 assimmetriche	50 x 41 zinc.	ante a libro	pz	50	1
6.920.555	cerniere parapolvere adesive	trasparente	aste cm. 120	pz	6	1*
3.725.399	cerniere parapolvere adesive	trasparente	rotoli 200 mt.	pz	1	1*
9.518.414	cuscinetti 881 ante libro	c/cerniera	superiori bin. 1030	pz	1	1
6.578.008	guide 885 ante libro	c/cerniera	inferiori bin. 730	pz	1	1

GALIMBERTI FERRAMENTA
www .galimbertiferramenta.com

ANTE A LIBRO 870

Sistema di scorrimento per armadiature con ante a libro libere o incernierate alla spalla.
Rotaia di scorrimento a sospensione realizzata in alluminio con fissaggio sotto il cappello del mobile.
Movimento su carrelli ad elevata stabilità con sei ruote montate su cuscinetti a sfere.
Guida inferiore con rotelline di scorrimento e binario in alluminio che può essere fissato sotto il basamento o sul fondo all'interno del mobile.
La versalità del sistema permette la realizzazione di diverse combinazioni di ante.
Per minimizzare l'ingombro delle ante aperte sono richieste, secondo le diverse modalità di utilizzo, cerniere simmetriche o assimmetriche per l'unione delle ante.
Lo schema che segue indica i componenti necessari per realizzare le combinazioni di chiusura più tipiche.

Schema di riferimento per realizzare un armadio con ante a libro incernierate alla spalla:

	2 ante	3 ante	4 ante	5 ante	6 ante
cuscinetti 872	1		1		1
guide 876	1		1		1
cuscinetti 873		1	1	2	2
guide 878		1	1	2	2
cerniere 874 (secondo altezza anta)		2/3	2/3	4/6	4/6
Ingombro ante mm.	75	90	145	190	245
Utilizzare cerniere:	assimmetriche	simmetriche	simmetriche	simmetriche	simmetriche.

Schema di riferimento per realizzare un armadio con ante a libro libere:

	2 ante	4 ante	6 ante
cuscinetti 872	2	2	2
guide 876	2	2	2
cuscinetti 873		1	2
guide 878		1	2
cerniere 874 (secondo altezza anta)		2/4	4/6
	Ingombro ante mm.	145	200
300	Utilizzare cerniere:	simmetriche	simmetriche

Nota:
cerniere assimmetriche rif. cerniere 880 oppure rif. cerniere 890 con regolazione assimmetrica.
cerniere simmetriche rif. cerniere 885 oppure rif. cerniere 890 con regolazione simmetrica oppure cerniere invisibili o profilate.

GALIMBERTI FERRAMENTA
www .galimbertiferramenta.com

24860040

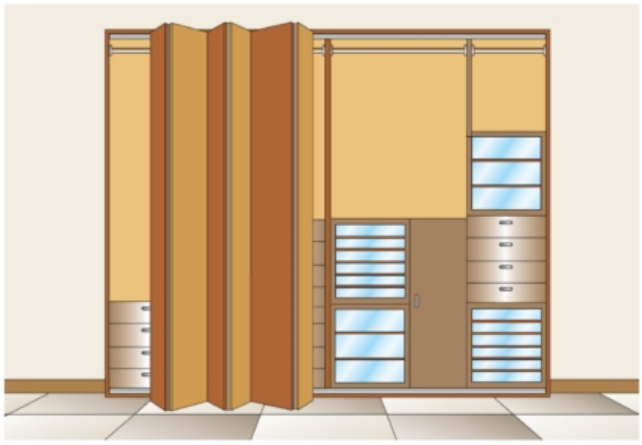





codice	descrizione			u.m.	imb.	m.o.
7.496.981	binari 870 ante libro	aste mt. 3 arg.	inferiore alluminio	pz	1	1
8.809.049	binari 1080 ante libro	aste mt. 3 arg.	superiore alluminio	pz	1	1
4.853.220	binari 870 ante libro	aste mt. 3 nero	inferiore alluminio	pz	1	1

Cuscinetti, guide e cerniere per ante centrali con doppia cerniera che permette il proseguimento del soffietto con altre ante.
Sono da utilizzare per soffietti con numero di ante dispari o con numero di ante pari superiore a 2.
La guida ed il binario inferiori possono essere montati sotto (come nel disegno) o sopra (all'interno del mobile) il basamento.

GALIMBERTI FERRAMENTA
www .galimbertiferramenta.com

24860045

Schema di foratura per cuscinetti con cerniera doppia

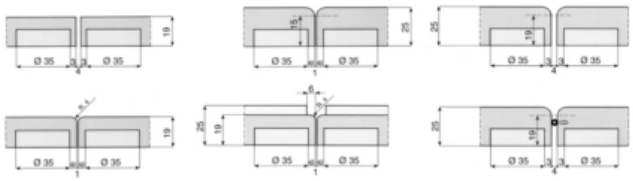

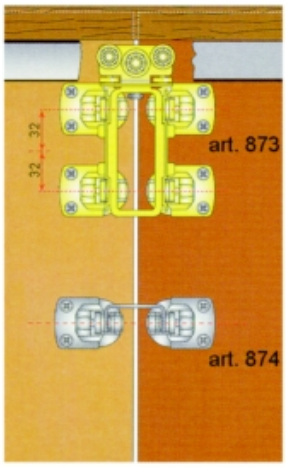

Binario inferiore applicato sotto il basamento

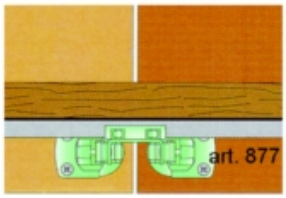

Binario inferiore applicato sopra il basamento

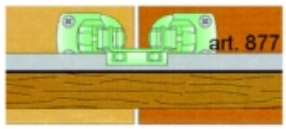

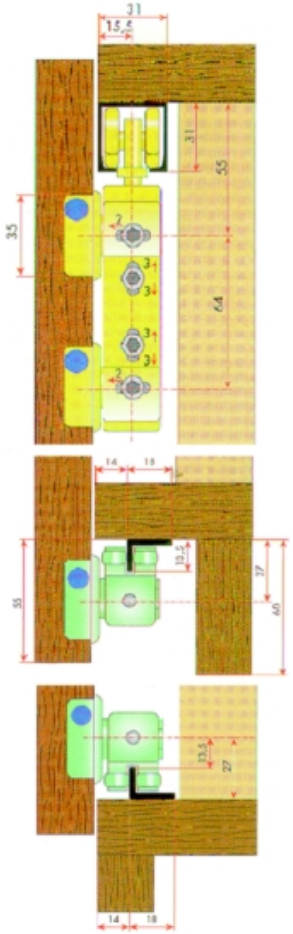

Binario inferiore applicato sotto il basamento

Binario inferiore applicato sopra il basamento

codice	descrizione			u.m.	imb.	m.o.
7.496.981	binari 870 ante libro	aste mt. 3 arg.	inferiore alluminio	pz	1	1
8.809.049	binari 1080 ante libro	aste mt. 3 arg.	superiore alluminio	pz	1	1
4.853.220	binari 870 ante libro	aste mt. 3 nero	inferiore alluminio	pz	1	1
3.329.771	cerniere 874 doppie	zinc.	supplementare 873/878	pz	1	1
9.971.424	cuscinetti 873 ante libro	c/cern. centrali	superiore bin. 1080	pz	1	1
5.691.159	guide 878 ante libro	c/cern. centrali	inferiore bin. 870	pz	1	1

Cuscinetti, guide e cerniere per ante terminali.
Sono da utilizzare sull'ultima anta per soffietti con numero di ante pari.
La guida ed il binario inferiori possono essere montati sotto (come nel disegno) o sopra (all'interno del mobile) il basamento.
L'elevata stabilità del cuscinetto superiore permette di realizzare ante a libro con due battenti incernierati alla spalla anche senza utilizzare la guida inferiore.

GALIMBERTI FERRAMENTA
www .galimbertiferramenta.com

24860050



codice	descrizione			u.m.	imb.	m.o.
7.496.981	binari 870 ante libro	aste mt. 3 arg.	inferiore alluminio	pz	1	1
8.809.049	binari 1080 ante libro	aste mt. 3 arg.	superiore alluminio	pz	1	1
4.853.220	binari 870 ante libro	aste mt. 3 nero	inferiore alluminio	pz	1	1
4.410.454	cuscinetti 872 ante libro	c/cern.terminali	superiore bin. 1080	pz	1	1
7.594.212	guide 876 ante libro	c/cern.terminale	inferiore bin. 870	pz	1	1

GALIMBERTI FERRAMENTA
www .galimbertiferramenta.com

ANTE A LIBRO MULTIFOLD

Guarnitura per ante libro sospese senza binario inferiore.
Adatta per cabine armadio.

33330010

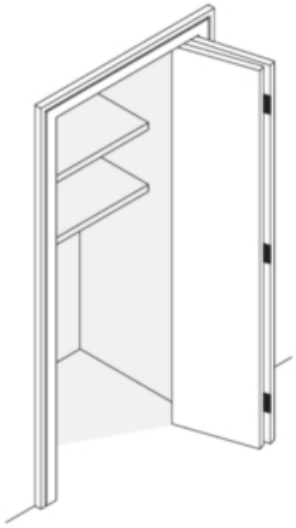

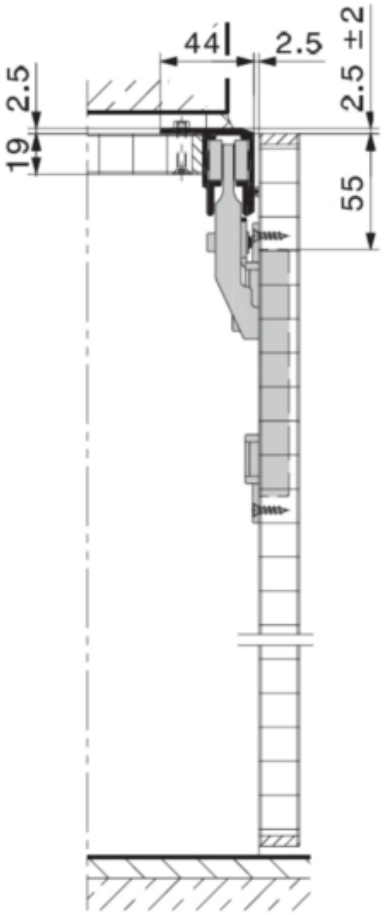

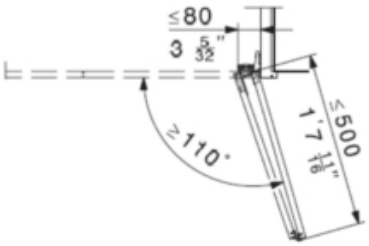

codice	descrizione			u.m.	imb.	m.o.
7.541.605	binari multifold 30 superiore	aste mt 2.50 arg	ante a libro	pz	1	1
3.098.684	binari multifold 30 superiore	aste mt 6.00 arg	ante a libro	pz	1	1
5.559.831	guarniture ante libro	multifold 30w	set 2 semiante	pz	1	1
2.853.260	guarniture ante libro	multifold 30 tra	x ante transitabili	pz	1	1

Ferramenta per mobili con ante a libro da spostare liberamente avanti e indietro o incernierate lateralmente pesanti fino a 30 kg.
Con la HAWA-Multifold 30 si possono piegare e spostare lateralmente le ante a coppie.
Il numero di coppie di ante non è limitato.
Più coppie di ante si possono collegare con un adattatore.
L'esecuzione per armadi è possibile nelle 3 varianti diverse: in battuta, in luce e mista.
I lati dell'armadio, cieli, fondi e ripiani hanno larghezza uguale.
L'interno dell'armadio non viene diminuito da pezzi di ferramenta sporgenti.
Una guarnizione a spazzola orizzontale sulle rotaie e guide protegge dalla polvere e ammortizza il rumore della battuta delle ante alla chiusura.
Per il giunto intermedio si può usare una guarnizione in gomma, che protegge l'interno dell'armadio dalla polvere e copre le cerniere.
Una serratura a paletto per mobili può servire a fermare la coppia di ante.
La ferramenta si può usare anche per ante attaccate lateralmente.
Consigliato dove si richieda qualità e facile manovra accoppiate ad un moto estremamente facile ma stabile.

Dati tecnici:
- Peso massimo per anta 30 kg (per coppia d'anta 60 kg)
- Altezza massima del battente 2600 mm
- Larghezza dell'anta, scorrevole di quà e di là, 200/500 mm
- Larghezza dell'anta, applicata a lato, 200 - 650 mm
- Spessore dell'anta 19/25 mm
- Larghezza verticale dei giochi 3/5 mm
- Regolazione in altezza ± 2 mm

Utilizzare:
- guarnitura 2BA per armadi con 2 semiante libere;
- guarnitura CER per armadi con 2 semiante incernierate alla spalla:
- guarnitura EXT per le semiante montate vicino alla spalla in armadi con più di 2 semiante;
- guarnitura INT per le semiante montate al centro dell'armadio in armadi con più di 2 semiante;
  incernierate alla spalla.

33330020

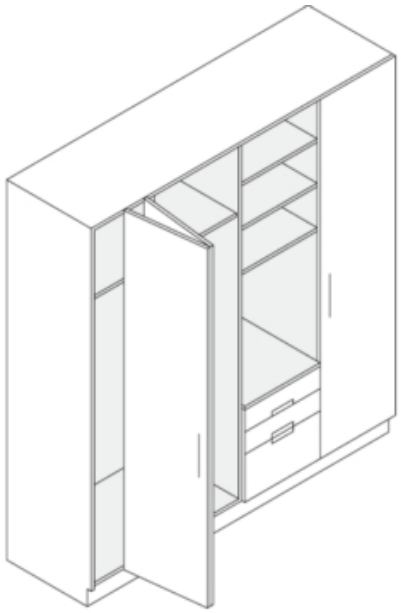

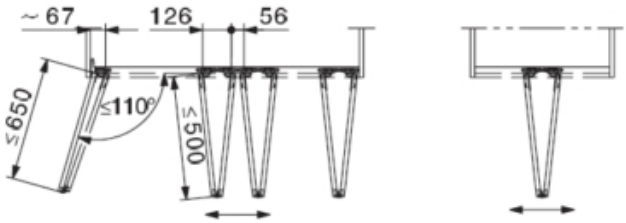

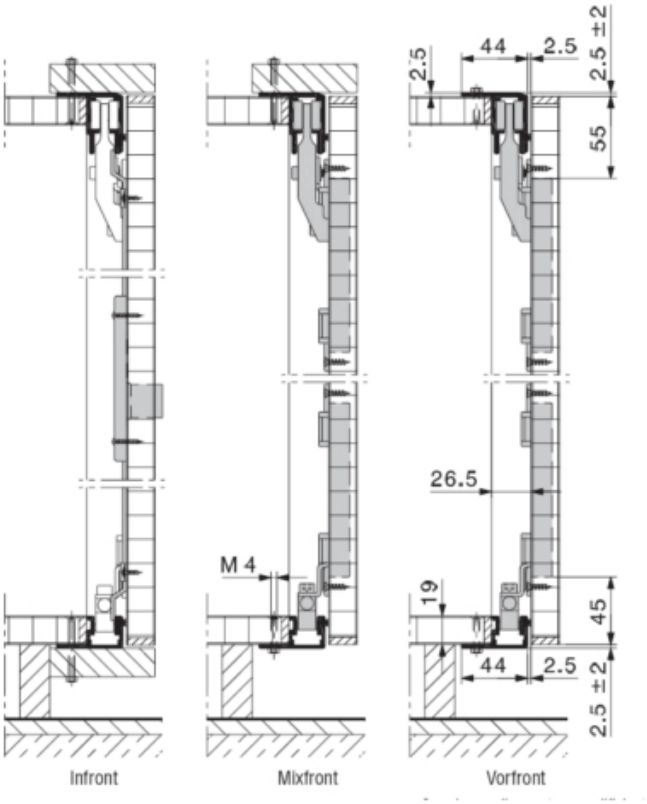

codice	descrizione			u.m.	imb.	m.o.
2.258.287	binari multifold 30 inferiore	aste mt 2.50 arg	ante a libro	pz	1	1
7.541.605	binari multifold 30 superiore	aste mt 2.50 arg	ante a libro	pz	1	1
1.547.610	binari multifold 30 inferiore	aste mt 6.00 arg	ante a libro	pz	1	1
3.098.684	binari multifold 30 superiore	aste mt 6.00 arg	ante a libro	pz	1	1
9.760.493	guarniture ante libro	multifold 30 2ba	set armadio 2 ante	pz	1	1
9.164.338	guarniture ante libro	multifold 30 ext	set 2 semiante ester.	pz	1	1
5.738.243	guarniture ante libro	multifold 30 int	set 2 semiante interm	pz	1	1
8.196.729	guarniture ante libro	multifold 30 cer	x 2 semiante incern.	pz	1	1

GALIMBERTI FERRAMENTA
www .galimbertiferramenta.com

ANTE A LIBRO TOPFOLD

Ferramenta per mobili con ante pieghevoli a scorrimento libero pesanti fino a 40 kg.
Con la HAWA-Topfold 40 si possono sempre piegare e spostare lateralmente due ante d'armadio in coppia.
Il numero di coppie di ante non è limitato.
Più coppie di ante si possono collegare con un adattatore (14933).
La ferramenta è adatta all'esecuzione in battuta.
Le coppie di ante vengono mosse frontalmente.
I lati dell'armadio, cieli, fondi e ripiani hanno larghezza uguale.
L'interno dell'armadio non viene diminuito da pezzi di ferramenta sporgenti.
Una guarnizione a spazzola orizzontale posta su rotaie e guide protegge dalla polvere e ammortizza il rumore della battuta delle ante alla chiusura.
Per il giunto intermedio si può usare una guarnizione in gomma, che protegge l'interno dell'armadio dalla polvere e copre le cerniere.
La ferramenta si può usare anche per ante montate lateralmente.
Cosiglaita per tutte le applicazionei dove si voglia risparmiare non sulla qualità bensì sul tempo di montaggio.

Dati tecnici:
- Peso massimo per anta 40 kg (per coppia d'anta 80 kg)
- Altezza massima del battente 2600 mm
- Larghezza dell'anta 200/550 mm
- Spessore dell'anta 19/25 mm
- Larghezza verticale dei giochi 3/5 mm
- Regolazione in altezza ± 2 mm

33330050

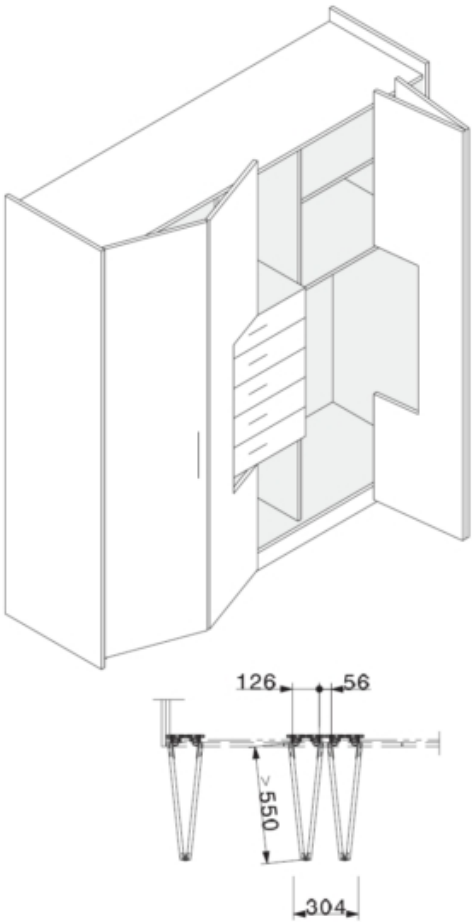

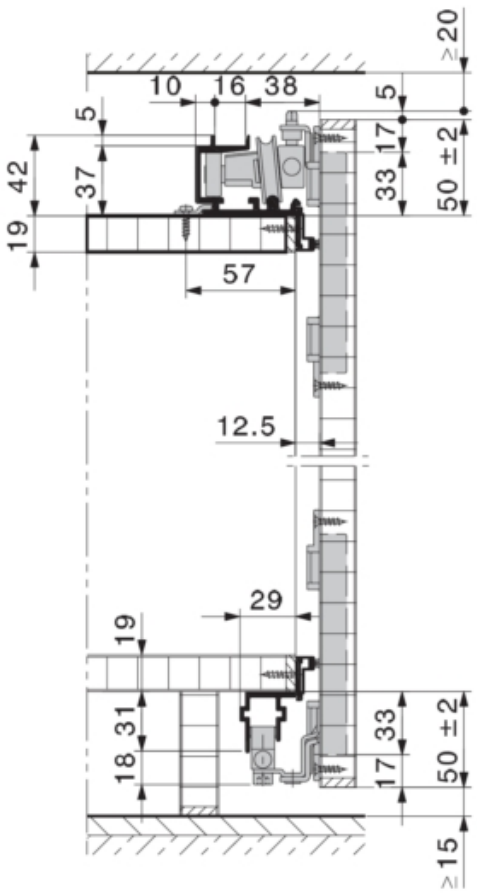

codice	descrizione			u.m.	imb.	m.o.
2.166.278	binari topfold ante a libro	aste mt 2.50 arg	set binario superiore/infer.	pz	1	1*
4.225.485	guarniture ante libro	topfold 40	2 battenti	pz	1	1*

GALIMBERTI FERRAMENTA
www .galimbertiferramenta.com

ANTE SCORREVOLI SU BASE

Binari utilizzabili con guarniture 650-636, 650-639, 642-639.

08360041

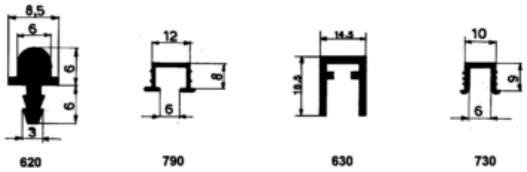

codice	descrizione			u.m.	imb.	m.o.
6.951.672	binari 620 ante scorrevoli	aste mt. 3 arg.	alluminio gola mm. 6	pz	1	1
8.130.563	binari 630 ante scorrevoli	aste mt. 3 arg.	superiore alluminio	pz	1	1
5.812.646	binari 790 ante scorrevoli	aste mt. 3 arg.	canalino all. c/bordo	pz	1	1
1.127.720	binari 630 ante scorrevoli	aste mt. 3 nero	superiore alluminio	pz	1	1*
2.365.275	binari 730 ante scorrevoli	aste mt. 3 nero	plastica mm. 10 x 9/6	pz	1	1

Guide superiori con cuscinetto a scorrimento, dispositivo di fermo dell'anta a fine corsa e meccanismo di sicurezza antisganciamento che tutela da deragliamenti accidentali dell'anta.
Da utilizzare con binario in alluminio tipo 630.
Fissaggio con piastrina da avvitare.
Per ogni anta sono necessari:
- 1 guida destra + 1 guida sinistra
- 2 fermi antisganciamento tipo 634
- 2 fermi tipo 632.

08360042

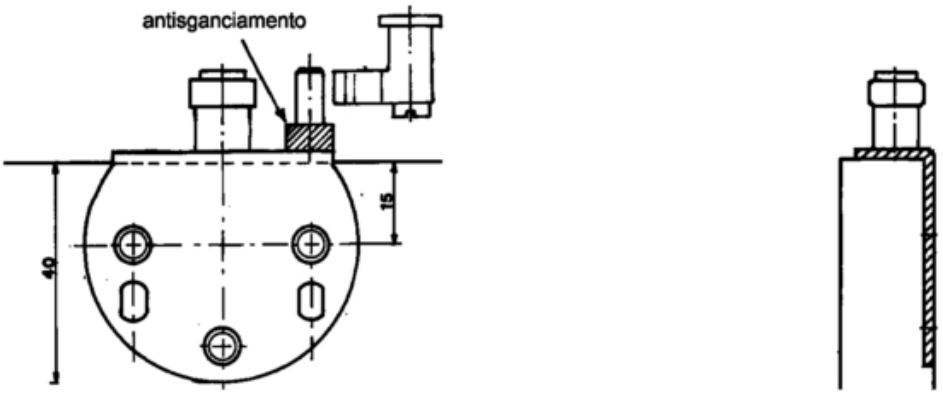

codice	descrizione			u.m.	imb.	m.o.
3.708.293	antisganciamento	634 nero	x guide ante 636	pz	100	1
1.776.980	fermi 632 ante scorrevoli	nero	x binario 630	pz	50	1
6.657.352	guide 636 ante scorrevoli	dx	superiore bin. 630	pz	50	1
2.072.180	guide 636 ante scorrevoli	sx	superiore bin. 630	pz	50	1

Guide superiori con meccanismo a scatto e dispositivo di fermo dell'anta a fine corsa.
Possone essere utilizzate con binario in alluminio tipo 790 o con binario in materiale plastico tipo 730.
Montaggio semi incassato in foro diametro mm. 35 da realizzare con centratura a mm. 7,5 dal filo superiore dell'anta.
Per ogni anta sono necessari:
- 2 guide a scatto con fermo.

GALIMBERTI FERRAMENTA
www .galimbertiferramenta.com

08360043

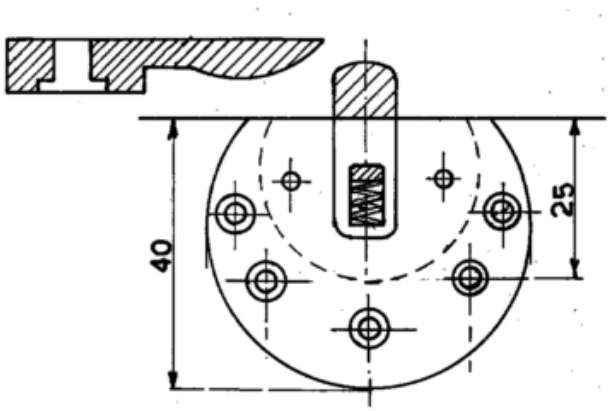

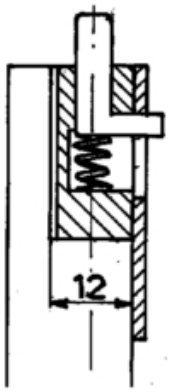

codice	descrizione			u.m.	imb.	m.o.
1.364.552	guide 639 ante scorrevoli nere	a scatto c/fermo	superiore bin. 730	pz	50	1

Cuscinetti inferiori con rotella con gola in materiale sintetico montata su cuscinetto a sfere.
Piastra di fissaggio da avvitare con meccanismo di regolazione della posizione dell'anta che permette un veloce e perfetto allineamento delle ante.
Per la regolazione basta allentare leggermente le viti di fissaggio, inserire il cacciavite nella sede e ruotarlo fino a quando non si trova la giusta regolazione, procedere al bloccaggio delle viti di fissaggio.
Da utilizzate con binario in alluminio tipo 620.
Montaggio semi incassato in foro diametro mm. 35 da realizzare con centratura a mm. 7,5 dal filo inferiore dell'anta.
Portata 40 Kg.

08360044

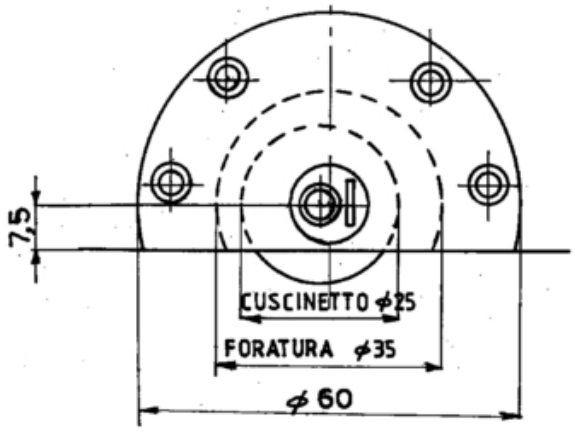

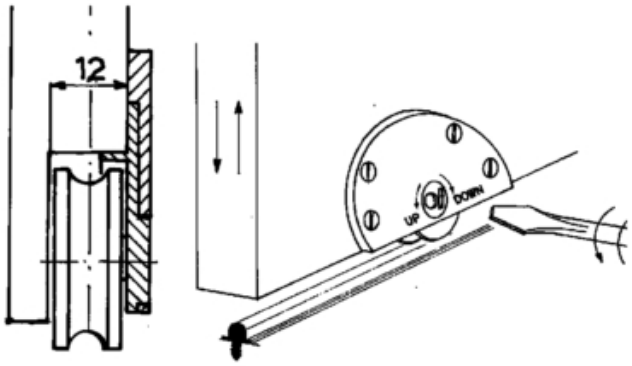

codice	descrizione			u.m.	imb.	m.o.
4.946.809	cuscinetti 650 ante scorrevoli	d 25 c/gola	regolabile bin. 620	pz	50	1

Cuscinetti inferiori con rotella con gola in materiale sintetico montata su cuscinetto a sfere.
Piastra di fissaggio da avvitare con meccanismo di regolazione della posizione dell'anta che permette un veloce e perfetto allineamento delle ante.
Regolazione con grano senza svitare le viti di fissaggio del cuscinetto dall'anta.
Da utilizzate con binario in alluminio tipo 620.
Montaggio semi incassato in foro diametro mm. 35 da realizzare con centratura a mm. 7,5 dal filo inferiore dell'anta.
Portata 50 Kg.

08360045

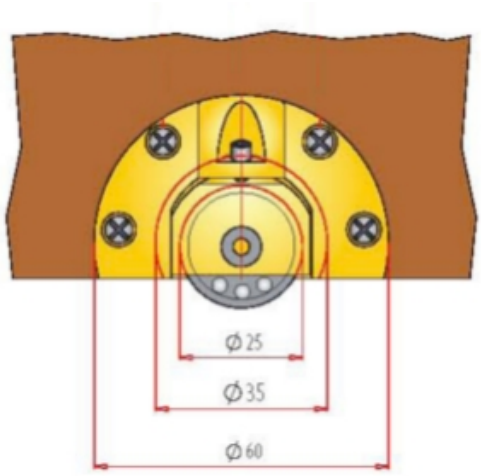

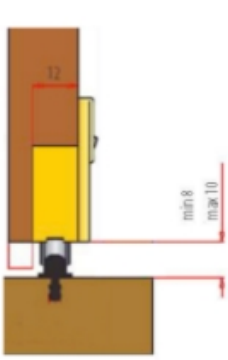

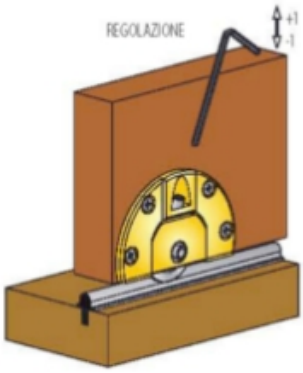

codice	descrizione			u.m.	imb.	m.o.
5.073.214	cuscinetti 655 ante scorrevoli	d 25 c/gola	regolabile bin. 620	pz	50	1

Cuscinetti inferiori con rotella in materiale sintetico a profilo piano senza gola.
Da utilizzate con binario in alluminio tipo 790 o con binario in materiale plastico tipo 730.
Piastra in metallo da avvitare.
Montaggio semi incassato in foro diametro mm. 35 da realizzare con centratura a mm. 7,5 dal filo inferiore dell'anta.

08360048

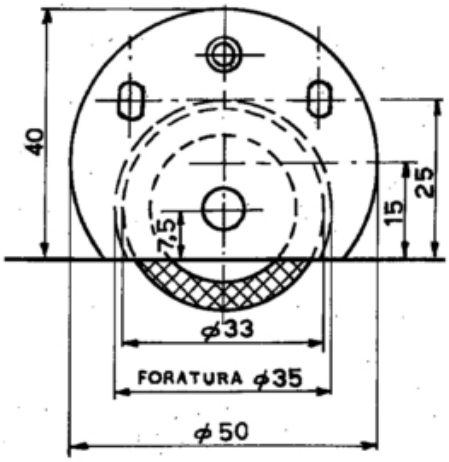

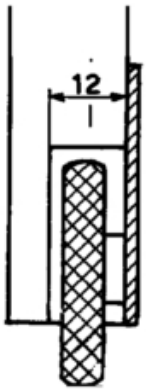

codice	descrizione			u.m.	imb.	m.o.
1.912.500	cuscinetti 642 ante scorrevoli	d 33 s/gola	inferiore bin. 790	pz	50	1

GALIMBERTI FERRAMENTA
www .galimbertiferramenta.com

ANTE SCORREVOLI 035

Sistema di scorrimento su base per ante interne che utilizza il medesimo tipo di binario in materiale plastico sia come rotaia di scorrimento inferiore che come guida superiore.

08360120

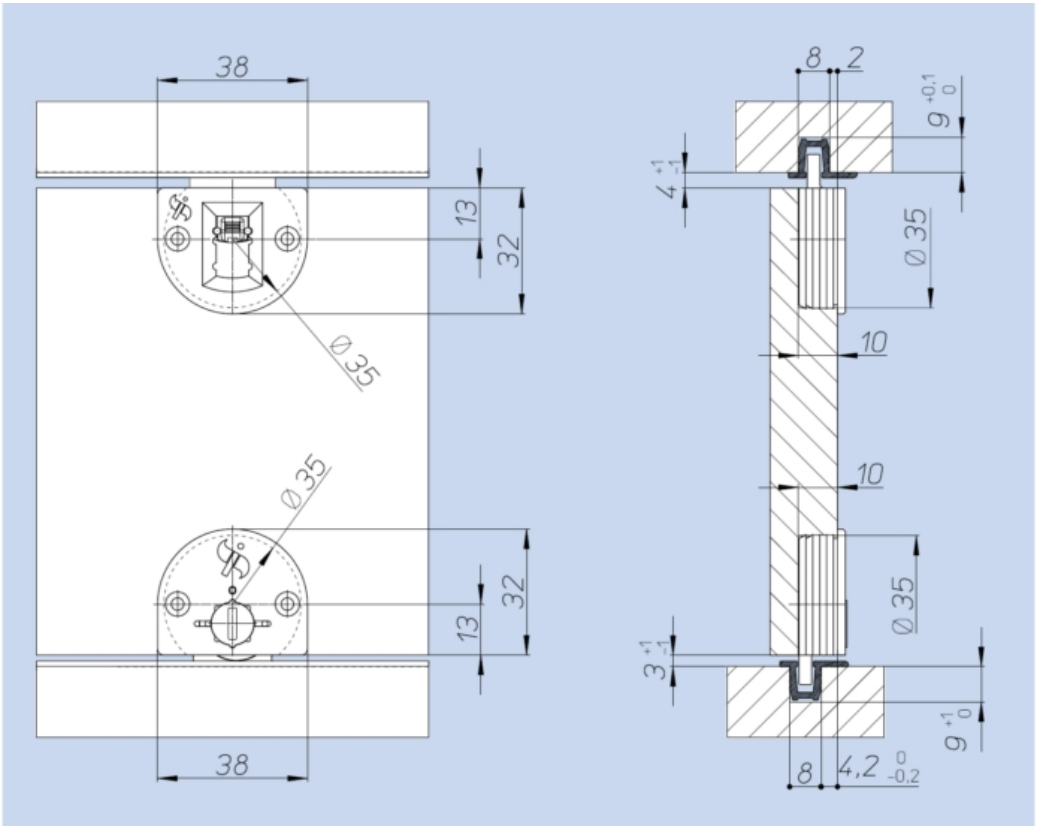

codice	descrizione			u.m.	imb.	m.o.
9.630.826	guarniture ante scorrevoli	035 nero	set 1 anta s/binari	pz	1	1
9.551.657	binari 035 ante scorrevoli	mt. 3 bianco	canalino pl c/bordo	pz	1	1
9.666.634	binari 035 ante scorrevoli	mt. 3 ciliegio	canalino pl c/bordo	pz	1	1
4.751.656	binari 035 ante scorrevoli	mt. 3 douglas	canalino pl c/bordo	pz	1	1
3.598.689	binari 035 ante scorrevoli	mt. 3 frassino	canalino pl c/bordo	pz	1	1
5.303.700	binari 035 ante scorrevoli	mt. 3 nero	canalino pl c/bordo	pz	1	1

GALIMBERTI FERRAMENTA
www .galimbertiferramenta.com

ANTE SCORREVOLI 220

Sistema per ante scorrevoli appese sotto il cappello del mobile con binario a rotaia singola che permette l'utilizzo di ante di qualsiasi spessore.
Permette di lasciare la superficie della base del mobile completamente libera.
Scorrimento su rotelle con gola in materiale sintetico montate su cuscinetti a sfere.
I cuscinetti, ad una rotella per ante standard o a due rotelle per ante pesanti o applicazioni gravose, sono montati su piastre in acciaio da avvitare all'anta con viti autofilettanti.
Dispositivo antisganciamento che previene deragliamenti accidentali delle ante.
Fermi a fine corsa con meccanismo di trattenimento dell'anta.
Guida a scivolo inferiore che scorre in una fresata da mm. 6.
Per ogni anta sono necessari:
- 1 fermo destro + 1 fermo sinistro
- 2 cuscinetti tipo 224 o tipo 225
- 1 guida tipo 723.

08360050

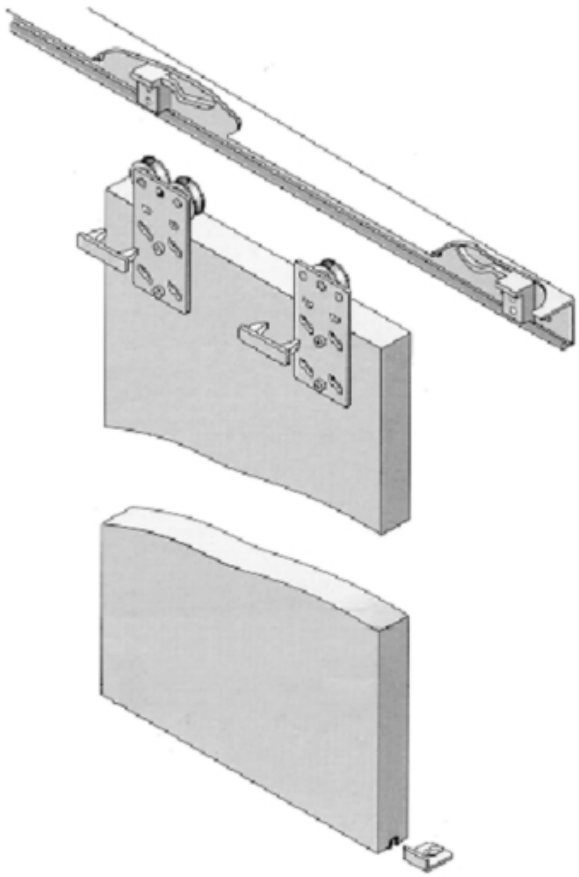

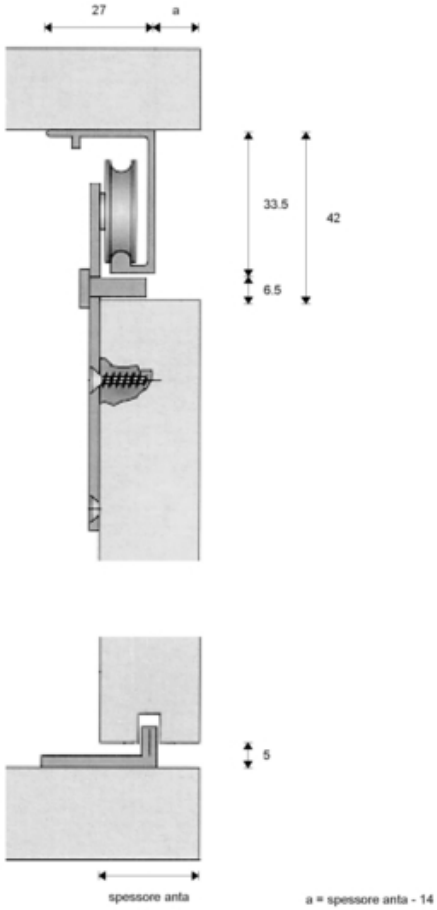

codice	descrizione			u.m.	imb.	m.o.
6.232.948	fermi 221 ante scorrevoli	dx nero	x binario 220	pz	20	1*
2.874.722	fermi 221 ante scorrevoli	sx nero	x binario 220	pz	20	1*
7.824.968	cuscinetti 224 ante scorrevoli	mm. 25 c/1 sfera	superiore bin. 220	pz	50	1*
8.210.081	cuscinetti 225 ante scorrevoli	mm. 25 c/2 sfere	superiore bin. 220	pz	20	1*
1.800.340	guide 723 ante scorrevoli	nero	inferiori a scivolo	pz	100	1

GALIMBERTI FERRAMENTA
www .galimbertiferramenta.com

ANTE SCORREVOLI 300

Sistema di scorrimento semplice ed economico interamente realizzato in materiale plastico.
Di facile utilizzo rappresenta la soluzione ideale per lo scorrimento di ante leggere.
Montaggio semi incassato in foro diametro mm. 30 da realizzare con centratura a mm. 8 dal filo superiore e inferiore dell'anta.
Per ogni anta sono necessari:
- 2 cuscinetti tipo 313
- 2 guide tipo 312.

08360090

Per piccole ante

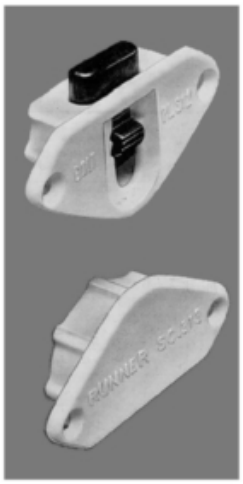

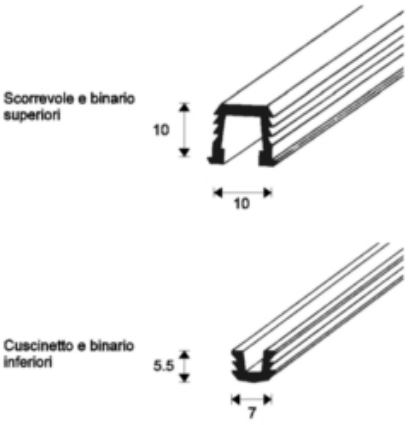

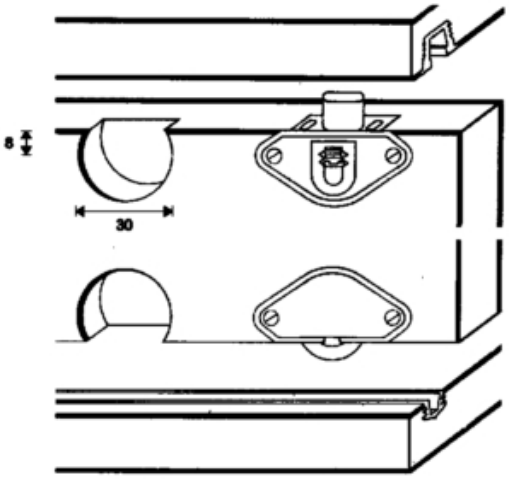

codice	descrizione			u.m.	imb.	m.o.
4.809.241	cuscinetti 313 ante scorrevoli	bianco	inferiori bin. 124	pz	100	1*
9.666.627	cuscinetti 313 ante scorrevoli	noce	inferiori bin. 124	pz	100	1*

GALIMBERTI FERRAMENTA
www .galimbertiferramenta.com

ANTE SCORREVOLI 400

Sistema di scorrimento su base per ante interne che utilizza il medesimo tipo di binario sia come rotaia di scorrimento inferiore che come guida superiore.
Possibilità di utilizzare sia un binario in materiale plastico che un binario in alluminio adattandosi alle specifiche esigenze di ordine economico che richiede il prodotto che si va a realizzare.
Cuscinetti con gola antisbandamento in materiale sintetico ad elevato scorrimento con possibilità di regolazione in altezza fino a 3 mm. senza agire sulle viti di fissaggio all'anta.
Portata 40 Kg. (guarnitura 404-412) oppure 15 Kg. (guarnitura 408-412).
Inserimento delle ante sul binario con dispositivo di aggancio rapido a scatto.
Fermi paracolpi regolabili posizionati sia sul binario di scorrimento inferiore che sul binario guida superiore.
Utilizza una foratura standard dell'anta con foro diametro mm. 35 con centro a mm. 12 dal filo dell'anta .
Fissaggio con viti a interasse mm. 32 e mm. 48.

08360100

Regolabile

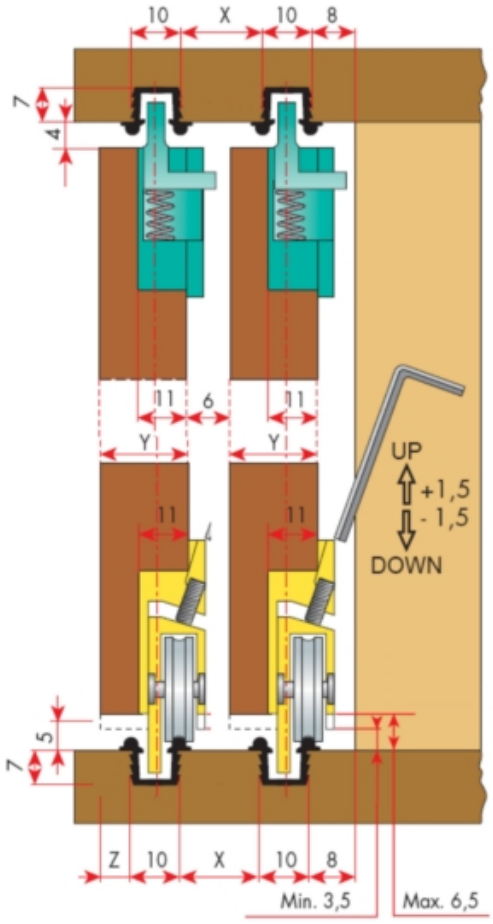

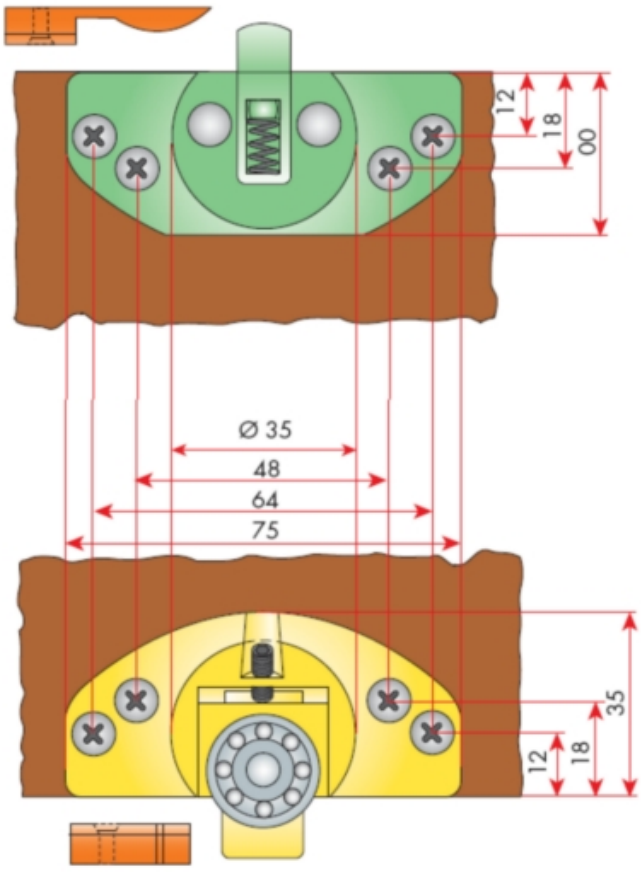

codice	descrizione			u.m.	imb.	m.o.
1.101.706	binari 401 ante scorrevoli	aste mt. 3 arg.	canalino alu c/rotaie	pz	1	1
1.299.151	binari 402 ante scorrevoli	aste mt. 3 nero	canalino pl c/rotaie	pz	1	1
6.149.772	binari 402 ante scorrevoli	aste mt. 3 bianc	canalino pl c/rotaie	pz	20	20
6.204.990	binari 402 ante scorrevoli	aste mt. 3 marr.	canalino pl c/rotaie	pz	20	20
8.070.678	guarniture ante scorrevoli	404 - 412 nero	set 1 anta s/binari	pz	1	1
7.575.815	guarniture ante scorrevoli	408 - 412 nero	set 1 anta s/binari	pz	1	1

GALIMBERTI FERRAMENTA
www .galimbertiferramenta.com

ANTE SCORREVOLI 900

Sistema di scorrimento per armadi con cuscinetti a scorrimento su binario in alluminio a doppia rotaia da applicare sopra il cappello del mobile.
Scorrimento su rotelle con gola realizzate in materiale sintetico montate su cuscinetti a sfere.
Sistema di regolazione bidimensionale (laterale e altezza) della posizione delle ante con accesso laterale: consente sempre un'agevole regolazione anche in presenza di spazi ridotti (armadi con ante a filo del soffitto).
Guide inferiori con dispositivo di inserimento a scatto che permettono un aggancio rapido delle ante.
I binari sono preforati, ma possono essere avvitati anche dall'interno del mobile.
Fermi con gommino paracolpi e freno di tenuta idonei anche per ante pesanti.
Le guarniture per ante esterne specifiche per diversi spessori di anta (da mm. 20 fino a mm. 33) permettono una perfetta calibratura dello spazio tra le due ante.
Le coperture parapolvere garantiscono un migliore isolamento dell'interno dell'armadio.

GALIMBERTI FERRAMENTA
www .galimbertiferramenta.com

08360030

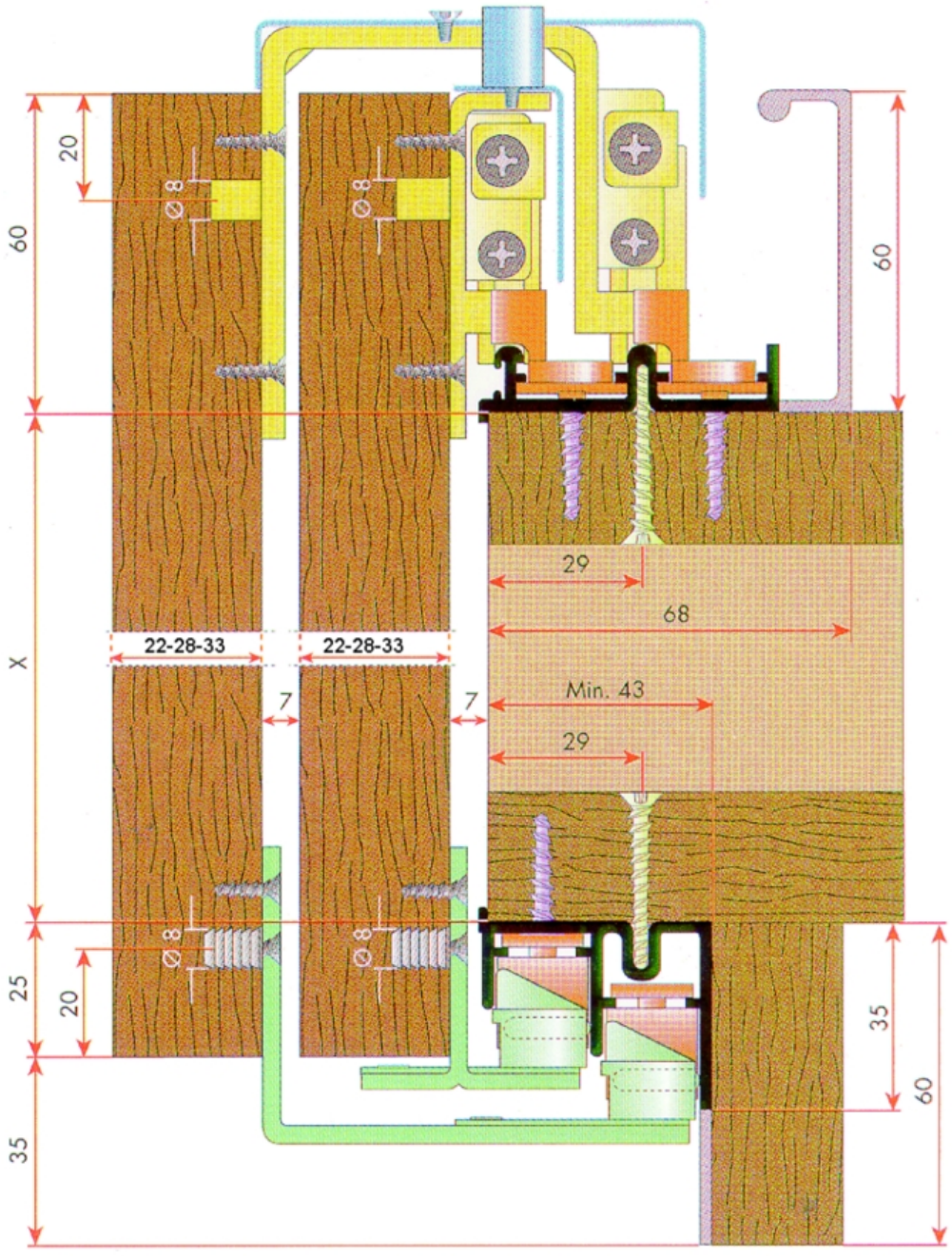

Ante scorrevoli regolabili

GALIMBERTI FERRAMENTA
www .galimbertiferramenta.com

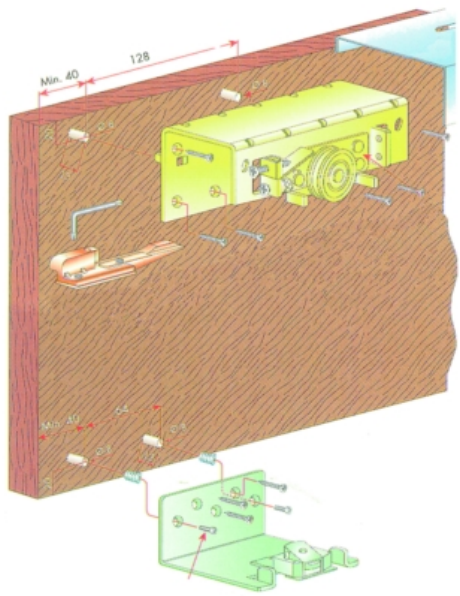

codice	descrizione			u.m.	imb.	m.o.
2.525.006	guarniture ante scorrevoli	526 - 904	regolab. est. mm 22	pz	1	1*
4.936.756	guarniture ante scorrevoli	523 - 906	regolab. est. mm 28	pz	1	1*

08360031

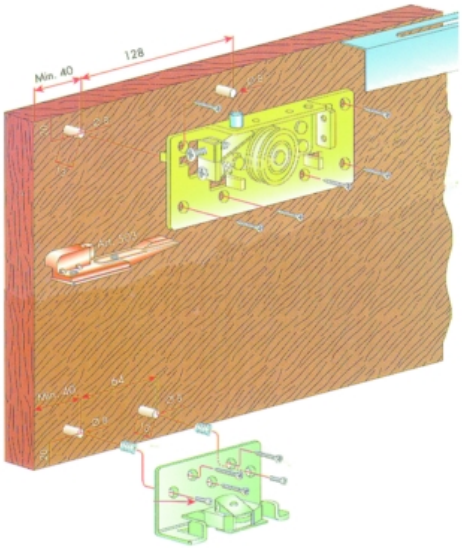

codice	descrizione			u.m.	imb.	m.o.
7.046.995	guarniture ante scorrevoli	524 - 902	regolabile interna	pz	1	1*

GALIMBERTI FERRAMENTA
www .galimbertiferramenta.com

Binario superiore realizzato in alluminio anotizzato.

08360032

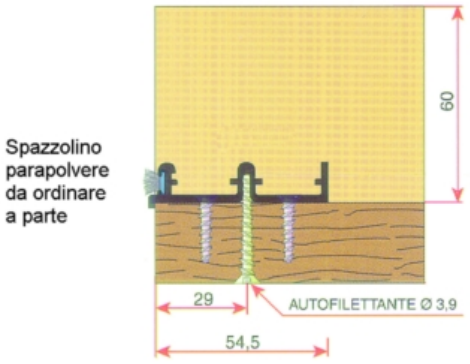

codice	descrizione			u.m.	imb.	m.o.
9.215.382	binari 900 ante scorrevoli	aste mt. 3 arg.	superiore alluminio	pz	1	1*
3.174.180	binari 900 ante scorrevoli	aste mt. 6 arg.	superiore alluminio	pz	1	1*

Binario inferiore realizzato in alluminio anotizzato.

08360033

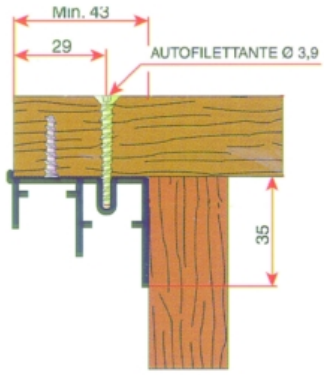

codice	descrizione			u.m.	imb.	m.o.
2.120.683	binari 910 ante scorrevoli	aste mt. 3 arg.	inferiore alluminio	pz	1	1
8.352.712	binari 910 ante scorrevoli	aste mt. 6 arg.	inferiore alluminio	pz	1	1

Sistema di scorrimento per ante a libro con carrelli a quattro cuscinetti con scorrimento su binario in alluminio da applicare sopra il cappello del mobile.
Dispositivo di regolazione laterale integrato nella piastra di fissaggio dei cuscinetti.
Può essere utilizzato per ante a libro scorrevoli o ante a libro incernierata alla spalla.
I binari sono preforati, ma possono essere avvitati anche dall'interno del mobile.
E possibile combinare sullo stesso binario, e quindi sulla stesso armadio, ante a scorrimento lineare serie 900 con ante con movimento a libro serie 900.
Per ogni coppia di semiante sono necessari:
- 1 cuscinetto destro + 1 cuscinetto sinistro
- 1 guida destra + 1 guida sinistra
- 1 fermo a molla tipo 919.

Per limitare la corsa delle ante utilizzare i fermi tipo 918.
Per unire le due semiante utilizzare cerniere 885 con molla e cerniera parapolvere profilata.

GALIMBERTI FERRAMENTA
www .galimbertiferramenta.com

08360035

Ante scorrevoli a libro

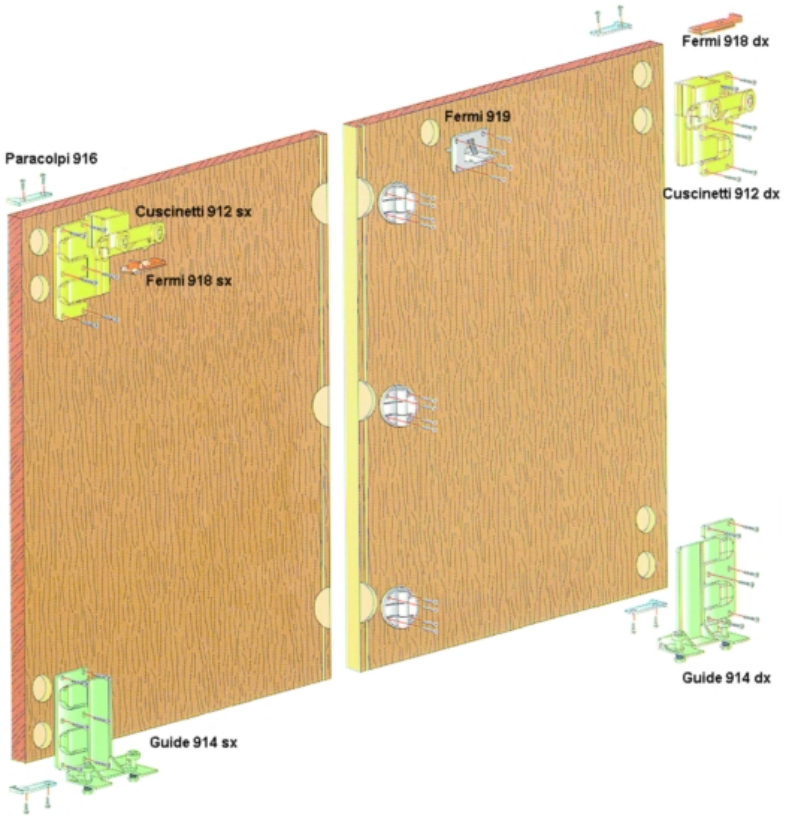

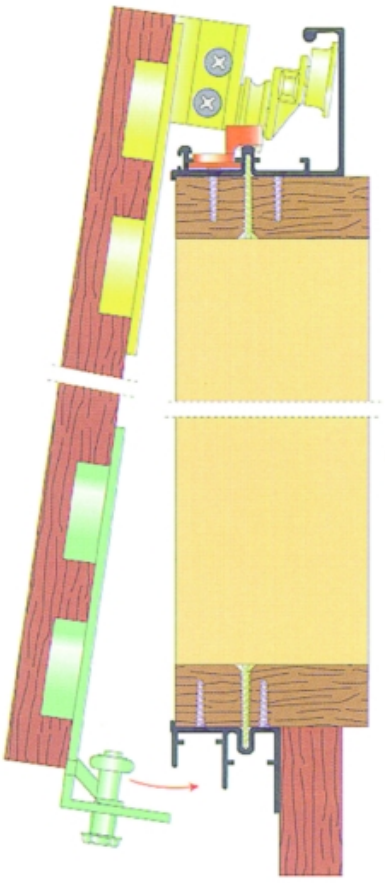

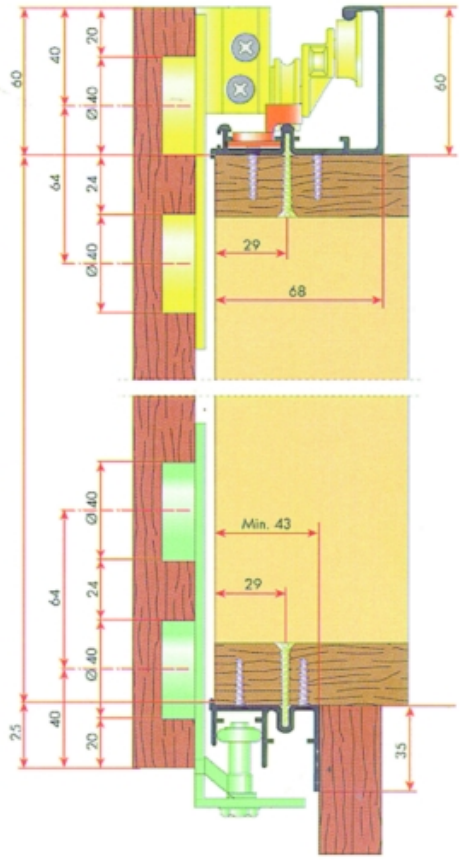

Binario inferiore realizzato in alluminio anotizzato.

GALIMBERTI FERRAMENTA
www .galimbertiferramenta.com

08360037

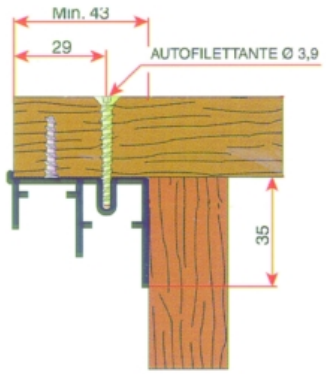

GALIMBERTI FERRAMENTA
www .galimbertiferramenta.com

ANTE SCORREVOLI AIRSOFT

Sistema di scorrimento per armadi con cuscinetti a scorrimento su binario in alluminio a doppia rotaia da applicare sopra il cappello del mobile.
Scorrimento su rotelle con gola realizzate in materiale sintetico montate su cuscinetti a sfere.
Fermi ammortizzati in apertura ed in chiusura idinei per ante fino ad 80 Kg.
Guide inferiore con sistema di aggancio a leva e con doppia rotella per ridurre al mininimo tutte le vibrazioni.
Sistema di regolazione della posizione delle ante ad ampia escursione (+/- 2 mm.) con accesso laterale: consente sempre un'agevole regolazione anche in presenza di spazi ridotti (armadi con ante a filo del soffitto).
Dispositivo antisganciamento delle ante con bloccaggio meccanico che elimina la possibilità di deragliamento accidentale delle ante.
Binario superiore a sezione rinforzata in grado di supportare carichi per ante pesanti.

08360075

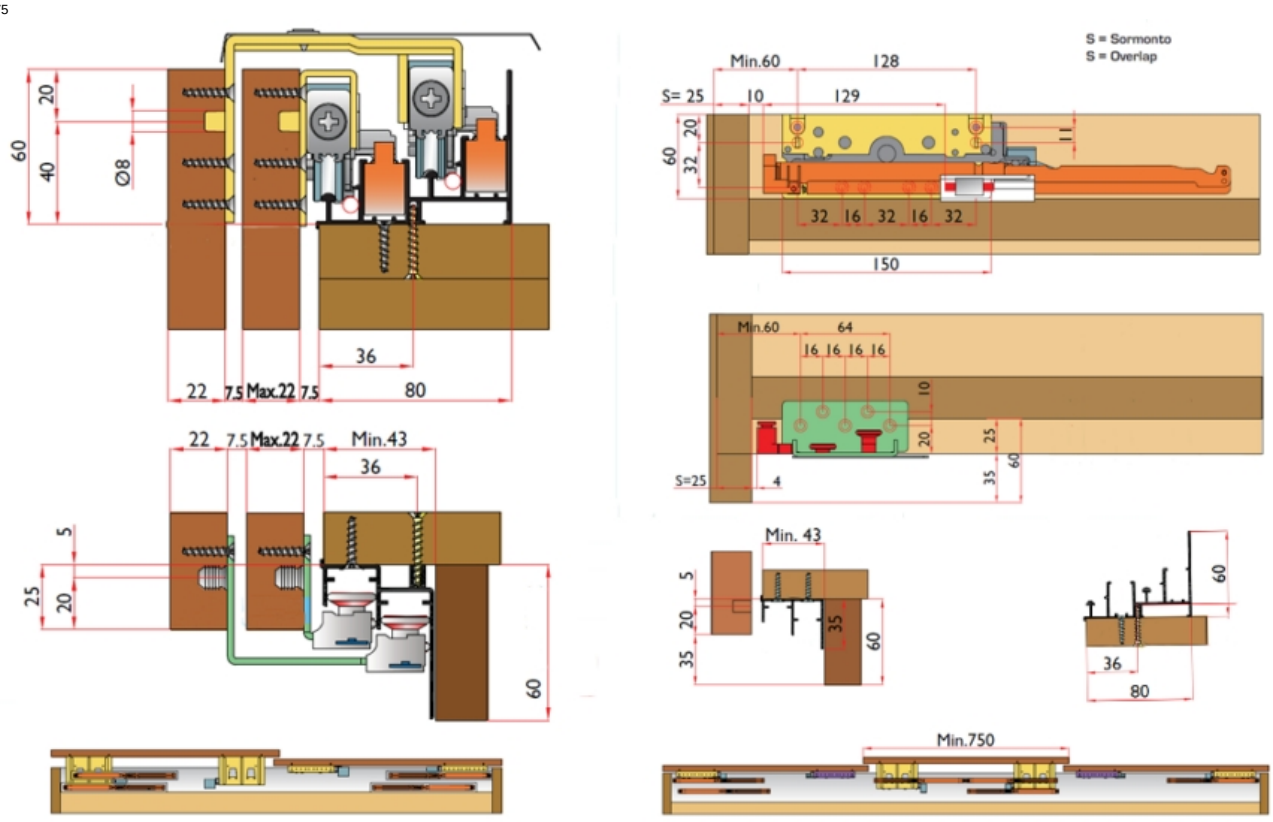

codice	descrizione			u.m.	imb.	m.o.
8.472.359	guarniture ante scorrevoli	2063-587 2 ante	soft - mm. 22	pz	1	1*
3.479.049	guarniture ante scorrevoli	2063-587 3 ante	soft - mm. 22	pz	1	1*

Sistema di scorrimento per armadi con cuscinetti a scorrimento su binario in alluminio a doppia rotaia da applicare sopra il cappello del mobile.
Scorrimento su rotelle con gola realizzate in materiale sintetico montate su cuscinetti a sfere.
Fermi ammortizzati in apertura ed in chiusura idinei per ante fino ad 80 Kg.
Guide inferiore con sistema di aggancio a leva e con doppia rotella per ridurre al mininimo tutte le vibrazioni.
Sistema di regolazione della posizione delle ante ad ampia escursione (+/- 2 mm.) con accesso laterale: consente sempre un'agevole regolazione anche in presenza di spazi ridotti (armadi con ante a filo del soffitto).
Dispositivo antisganciamento delle ante con bloccaggio meccanico che elimina la possibilità di deragliamento accidentale delle ante.
Binario superiore a sezione rinforzata in grado di supportare carichi per ante pesanti.

08360077

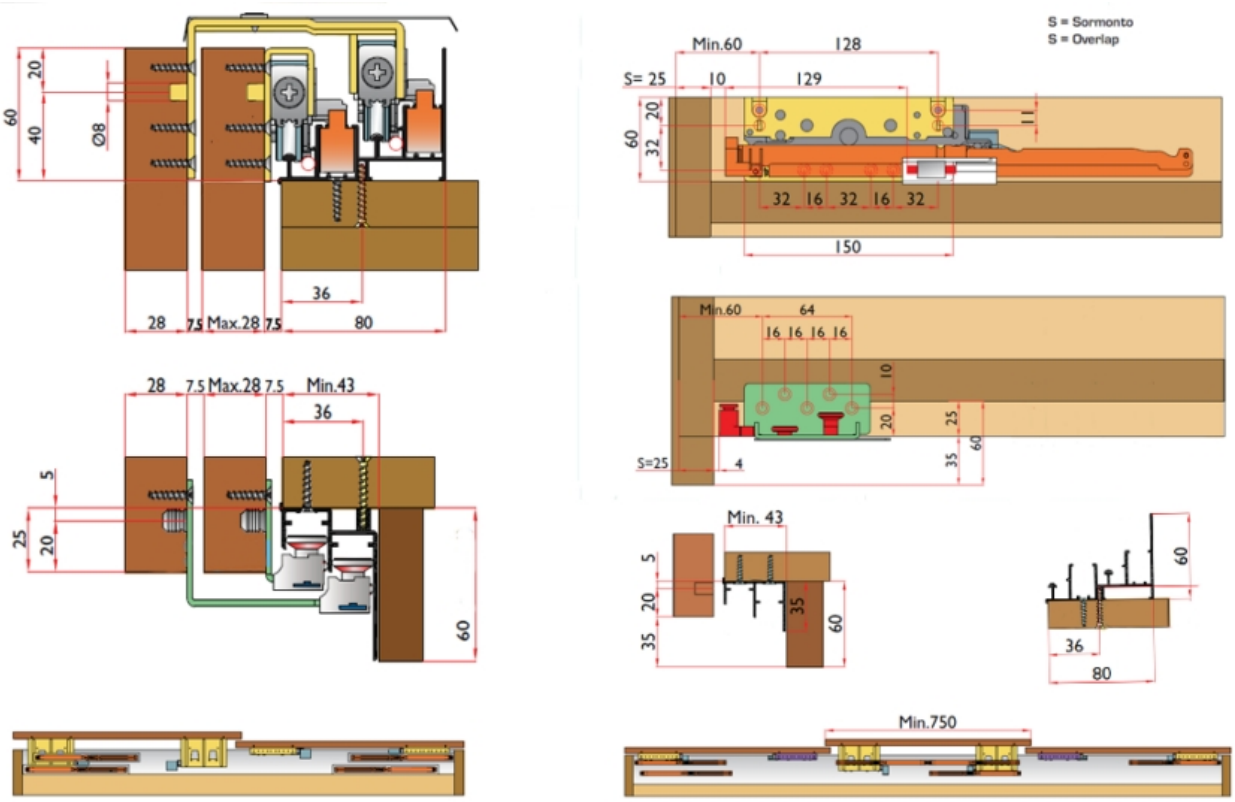

codice	descrizione			u.m.	imb.	m.o.
6.842.277	guarniture ante scorrevoli	2064-586 2 ante	soft - mm. 28	pz	1	1*
1.760.484	guarniture ante scorrevoli	2064-586 3 ante	soft - mm. 28	pz	1	1*

Sistema di scorrimento per armadi con cuscinetti a scorrimento su binario in alluminio a doppia rotaia da applicare sopra il cappello del mobile.
Scorrimento su rotelle con gola realizzate in materiale sintetico montate su cuscinetti a sfere.
Fermi ammortizzati in apertura ed in chiusura idinei per ante fino ad 80 Kg.
Guide inferiore con sistema di aggancio a leva e con doppia rotella per ridurre al mininimo tutte le vibrazioni.
Sistema di regolazione della posizione delle ante ad ampia escursione (+/- 2 mm.) con accesso laterale: consente sempre un’agevole regolazione anche in presenza di spazi ridotti (armadi con ante a filo del soffitto).
Dispositivo antisganciamento delle ante con bloccaggio meccanico che elimina la possibilità di deragliamento accidentale delle ante.
Binario superiore a sezione rinforzata in grado di supportare carichi per ante pesanti.

GALIMBERTI FERRAMENTA
www .galimbertiferramenta.com

08360079

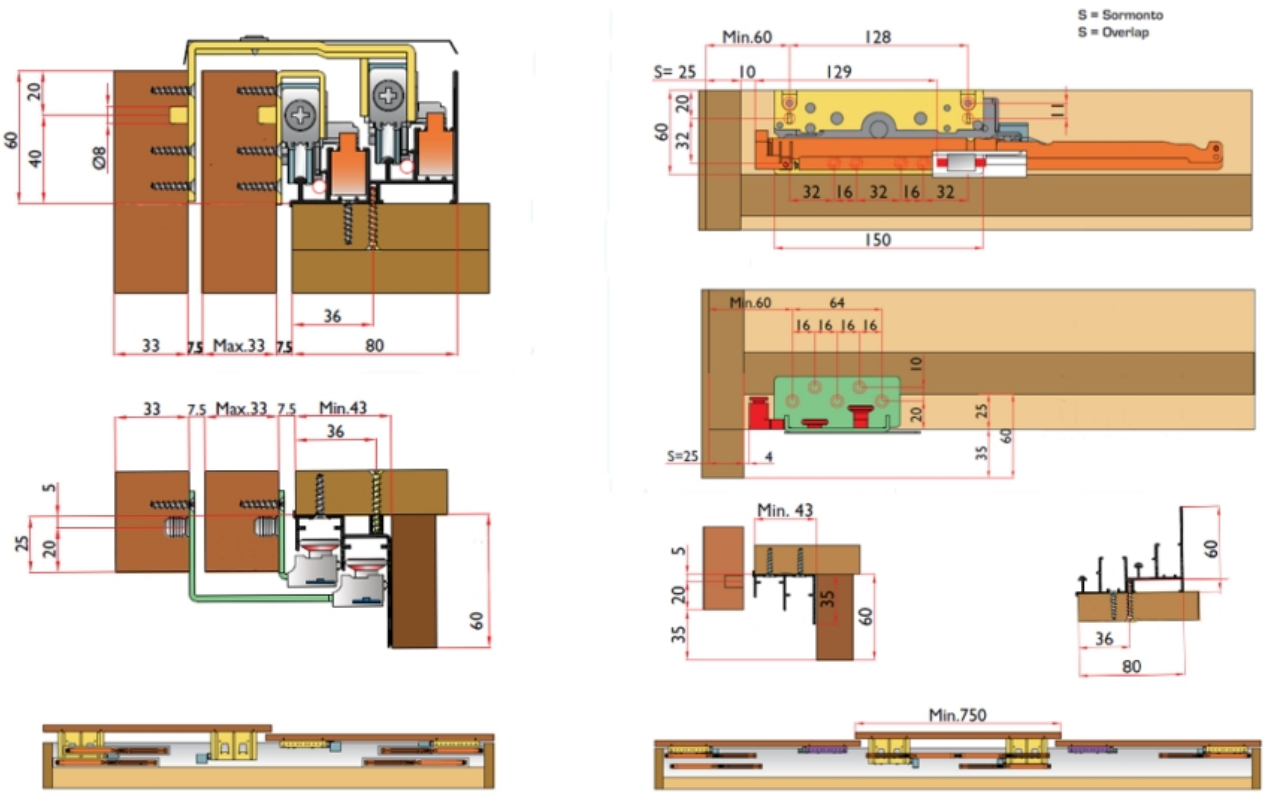

Binario superiore realizzato in alluminio anotizzato.

08360082

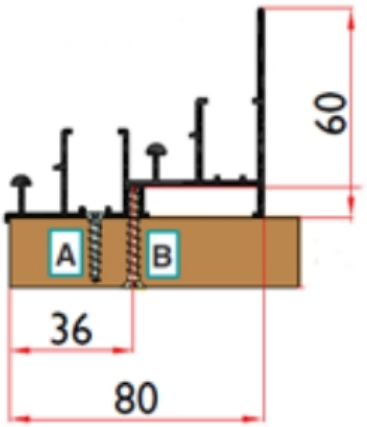

codice	descrizione			u.m.	imb.	m.o.
1.390.575	binari 1839 ante scorrevoli	aste mt 3 arg.	superiore alluminio	pz	1	1*
3.834.541	binari 1839 ante scorrevoli	aste mt 6 arg.	superiore alluminio	pz	1	1*

GALIMBERTI FERRAMENTA
www .galimbertiferramenta.com

ANTE SCORREVOLI EKU CLIPO

Sistema di scorrimento a sospensione con binario monorotaia in alluminio da incassare e cuscinetti speciali di dimensioni ridottissime ad elevato livello di scorrimento.
Ridottissimo spazio di fuga tra l'anta e il cappello del mobile.
Rappresenta la soluzione ideale per un perfetto scorrimento di piccole ante in mobili di prestigio.
Due diverse possibilità di guida inferiore permettono l'utilizzo sia con ante con filo inferiore in luce che con filo inferiore in battuta.

Guarniture complete per due ante con cuscinetti con premontaggio a scatto da avvitare all'interno dell'anta.
Montaggio semi incassato in foro diametro mm. 35 da realizzare con centratura a mm. 11 dal filo superiore dell'anta.
Utiizzabile anche su ante curve.

08360200

Piccolo e silenzioso

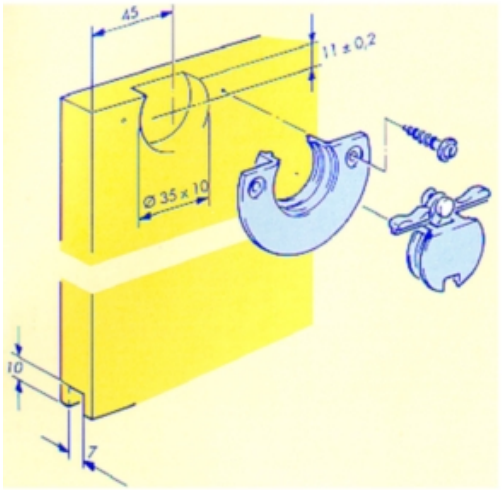

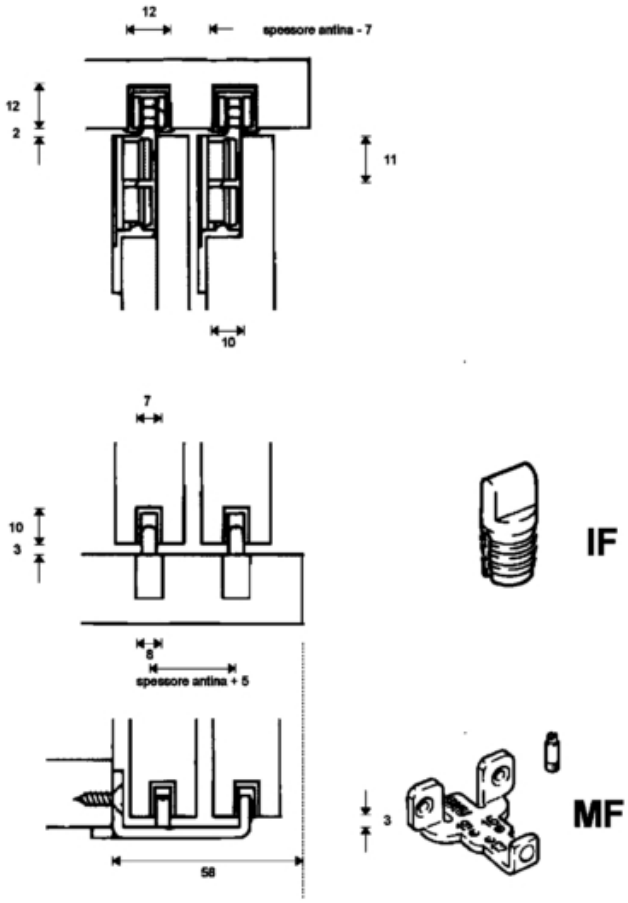

codice	descrizione			u.m.	imb.	m.o.
7.167.430	binari eku 053.3009	aste mt 2.50 arg	clipo 15 c/fori	pz	1	1
9.701.458	binari eku 053.3009	aste mt 3.50 arg	clipo 15 c/fori	pz	1	1
4.982.753	binari eku 053.3012	aste mt 2.50 gri	clipo 15 inferiore	pz	1	1
7.904.103	guarniture ante scorrevoli	clipo 15 h-is	set 2 ante s/binari	pz	1	1
4.051.831	guarniture ante scorrevoli	clipo 15 h-mf	set 2 ante s/binari	pz	1	1

Guarniture complete, senza binari, per due ante con cuscinetti con fissaggio a vite da applicare ad incasso sulla testa dell'anta.

GALIMBERTI FERRAMENTA
www .galimbertiferramenta.com

08360205

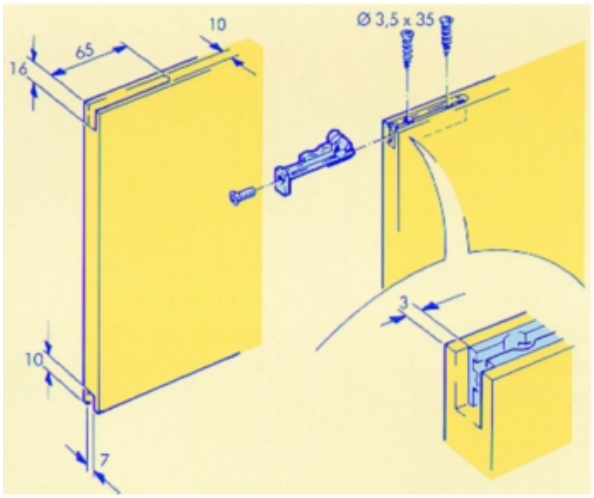

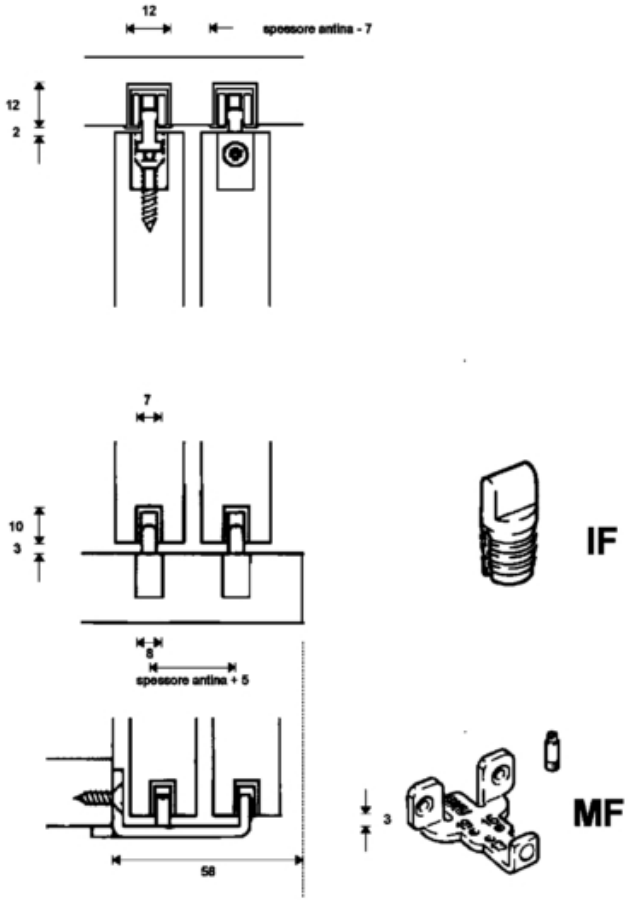

codice	descrizione			u.m.	imb.	m.o.
7.167.430	binari eku 053.3009	aste mt 2.50 arg	clipo 15 c/fori	pz	1	1
9.701.458	binari eku 053.3009	aste mt 3.50 arg	clipo 15 c/fori	pz	1	1
4.982.753	binari eku 053.3012	aste mt 2.50 gri	clipo 15 inferiore	pz	1	1

GALIMBERTI FERRAMENTA
www .galimbertiferramenta.com

ANTE SCORREVOLI EKU COMBINO

Sistema di scorrimanto per ante sospese con binario a doppia rotaia.
Utilizzabile per ante di spessore fino a 19 mm.
Disponibile in versione per ante da 20 Kg.(cuscinetto singolo) e per ante da 35 kg. (cuscinetto doppio).
Regolazione il altezza con dispositivo eccentrico.
Perno inferiore con regolazione eccentrica dell'asse verticale.
Possibilità di fissaggio della veletta utilizzando clips con fissaggio a scatto sul binario.

08360230

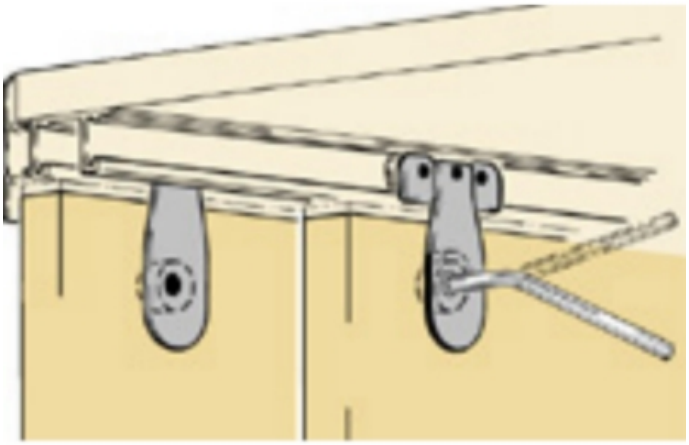



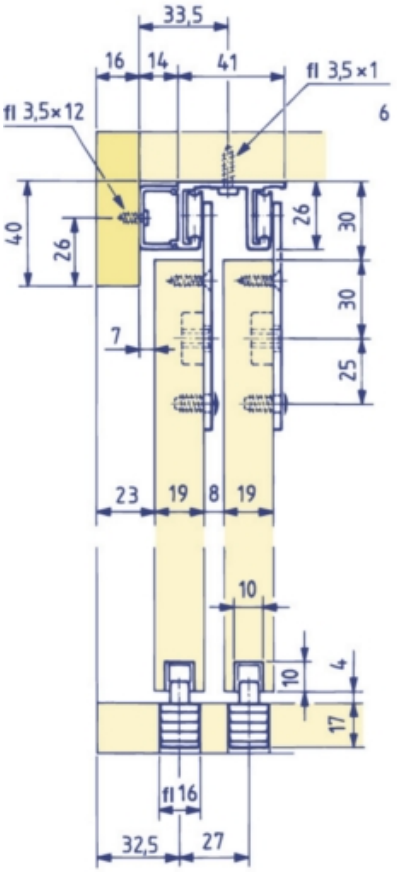

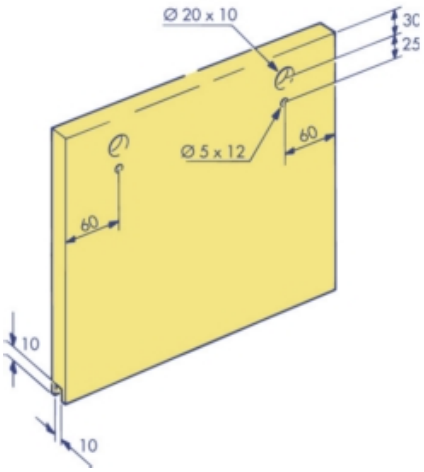

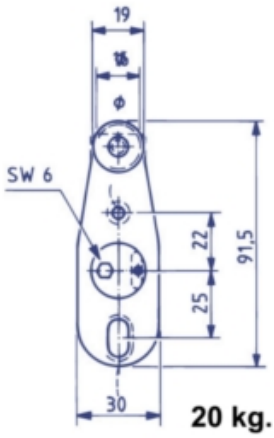

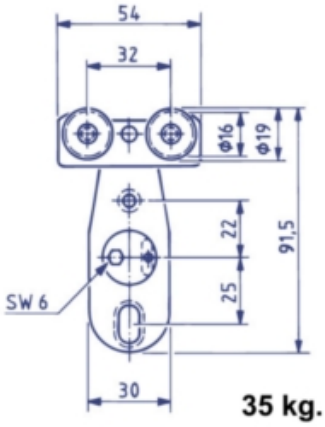

codice	descrizione			u.m.	imb.	m.o.
4.982.753	binari eku 053.3012	aste mt 2.50 gri	clipo 15 inferiore	pz	1	1
5.826.421	binari eku 056.3010	aste mt 2.50 arg	combino 20/35 doppio	pz	1	1

GALIMBERTI FERRAMENTA
www .galimbertiferramenta.com

ANTE SCORREVOLI EKU REGAL

Sistema scorrevole per l'applicazione di pannelli scorrevoli singoli davanti a mobili a giorno.
Portata 25 kg.

08360225

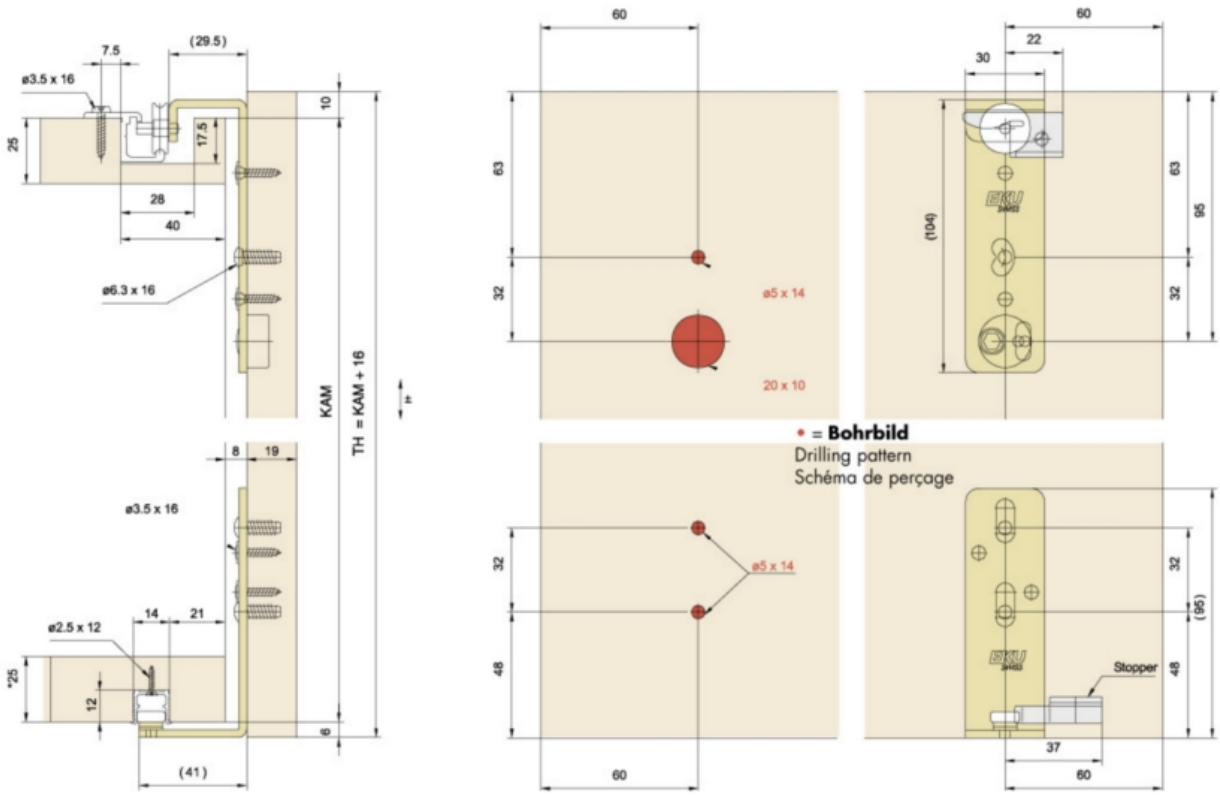

codice	descrizione			u.m.	imb.	m.o.
4.153.108	binari eku 056.3041	aste mt 2.50 arg	regal a	pz	1	1
8.132.833	guarniture ante scorrevoli	regal a 25 h-fs	set 1 anta s/binari	pz	1	1
9.469.198	binari eku 056.3079	aste mt 2.50 arg	combino-regal a-front	pz	1	1

GALIMBERTI FERRAMENTA
www .galimbertiferramenta.com

ANTE SCORREVOLI MINI

Sistema di scorrimento per pannelli con cuscinetti a scorrimento su binario in alluminio a doppia rotaia da applicare sopra il cappello del mobile.
Scorrimento su rotelle con gola realizzate in materiale sintetico montate su cuscinetti a sfere.
Le dimensioni ridotte lo rendono idoneo per l'applicazione specchi scorrevoli su pensili arredobagno.

08360060

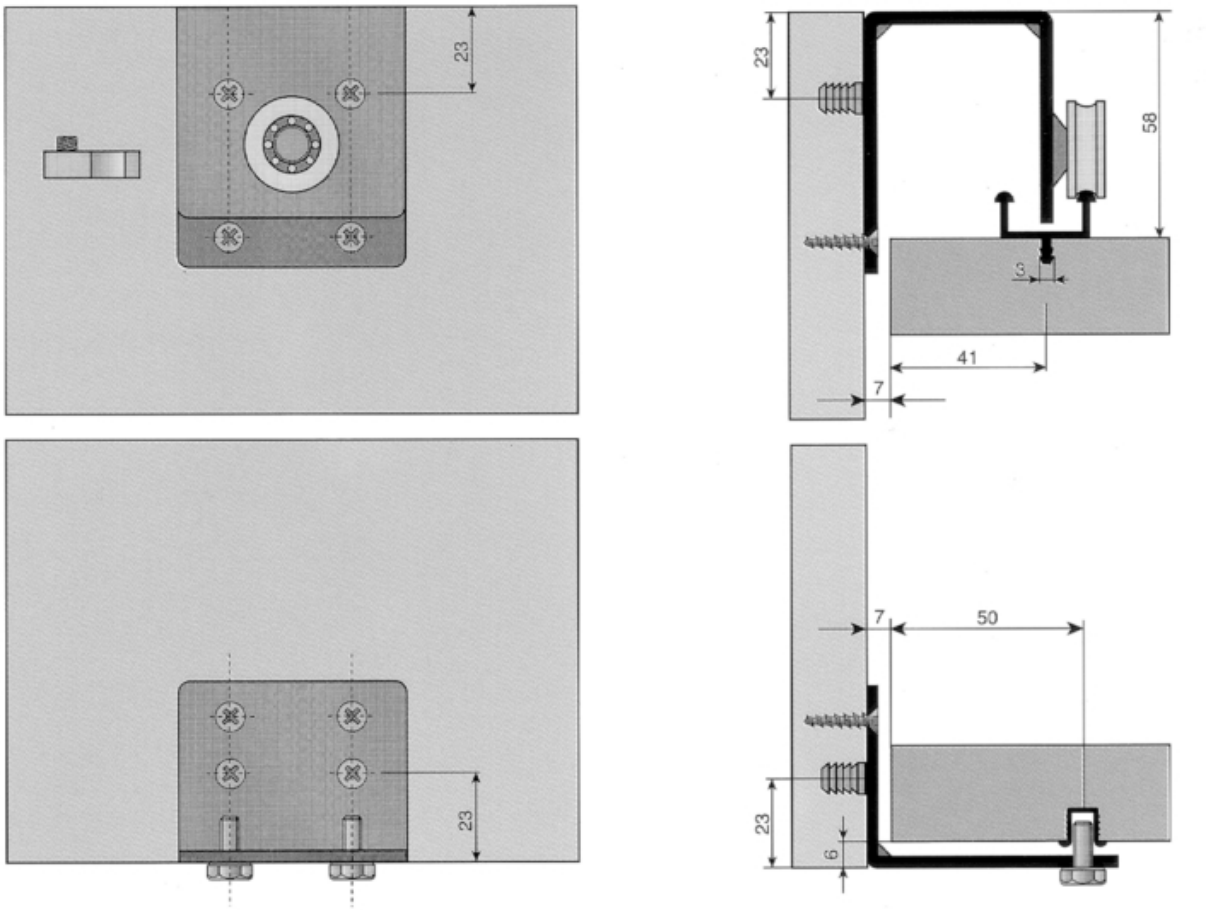

codice	descrizione			u.m.	imb.	m.o.
2.219.943	binari 230 ante scorrevoli	aste mt. 3 arg.	alluminio doppio	pz	1	1
2.365.275	binari 730 ante scorrevoli	aste mt. 3 nero	plastica mm. 10 x 9/6	pz	1	1
6.162.375	guarniture ante scorrevoli	241 - 243 ne	esterna mini	pz	1	1

GALIMBERTI FERRAMENTA
www .galimbertiferramenta.com

CERNIERE ANTE A LIBRO

La speciale forma assimmetrica permette un maggior grado di apertura dell'anta incernierata anche con antine della stessa misura: indispensabili se si utilizzano cerniere 110° sulla prima semianta.

24860900

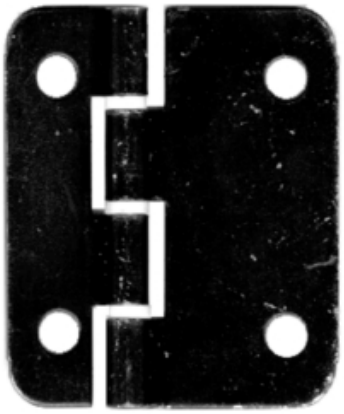

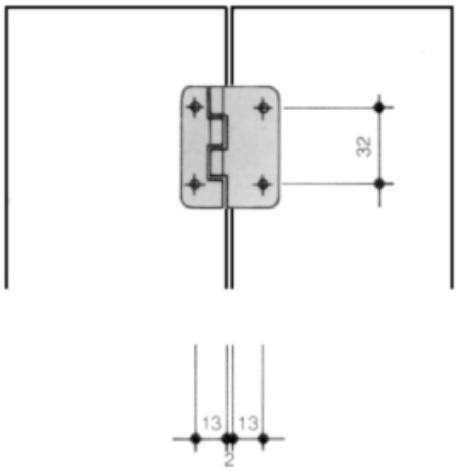

codice	descrizione			u.m.	imb.	m.o.
5.833.054	cerniere 880 assimmetriche	50 x 41 zinc.	ante a libro	pz	50	1

Cerniere per ante a libro con centro di rotazione spostabile.
Regolazioni indipendenti della fuga e dell'allineamento verticale.
Foratura simmetrica delle ante.
Si inseriscono in un foro diam. 35 mm. con centroforo 15 mm. dal filo dell'anta.
Realizzate in zama nichelata.

24860905



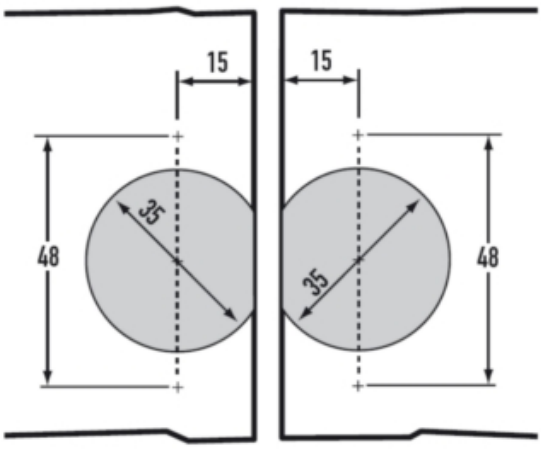

codice	descrizione			u.m.	imb.	m.o.
8.816.252	cerniere 875 regolabili c/mol.	foro mm. 35 nich	ante a libro	pz	20	1

GALIMBERTI FERRAMENTA
www .galimbertiferramenta.com

CERNIERE PARAPOLVERE

Cerniera profilata in materiale plastico coestruso morbido nella parte centrale e rigido nelle ali laterali.
Garantisce la perfettta chiusura della fuga centrale nelle ante a libro.
Oltre alla funzione di guarnizione parapolvere assolve anche la funzione di profilo salvadita.
Si incolla direttamente all'anta senza necessità di alcuna fresatura.

24860925

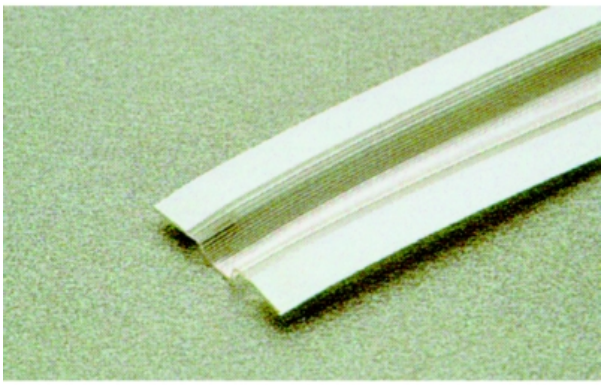

codice	descrizione			u.m.	imb.	m.o.
3.725.399	cerniere parapolvere adesive	trasparente	rotoli 200 mt.	pz	1	1*

GALIMBERTI FERRAMENTA
www .galimbertiferramenta.com

RADDRIZZA ANTE

Sistema raddrizza ante con tiraggio centrale e profilo di copertura in alluminio.Indispensabile per gli armadi ad ante scorrevoli.Permette di contrastare i possibili imbarcamenti di ante in legno che per le notevoli dimensioni tendono alla deformazione e ad incurvarsi.Si consiglia il montaggio di due meccanismi per anta, sulle catene laterali, per avere la possibilità di controllare tutte le possibili flessioni, in qualsiasi verso avvengano.

08360900

Per ante sempre perfettamente piane

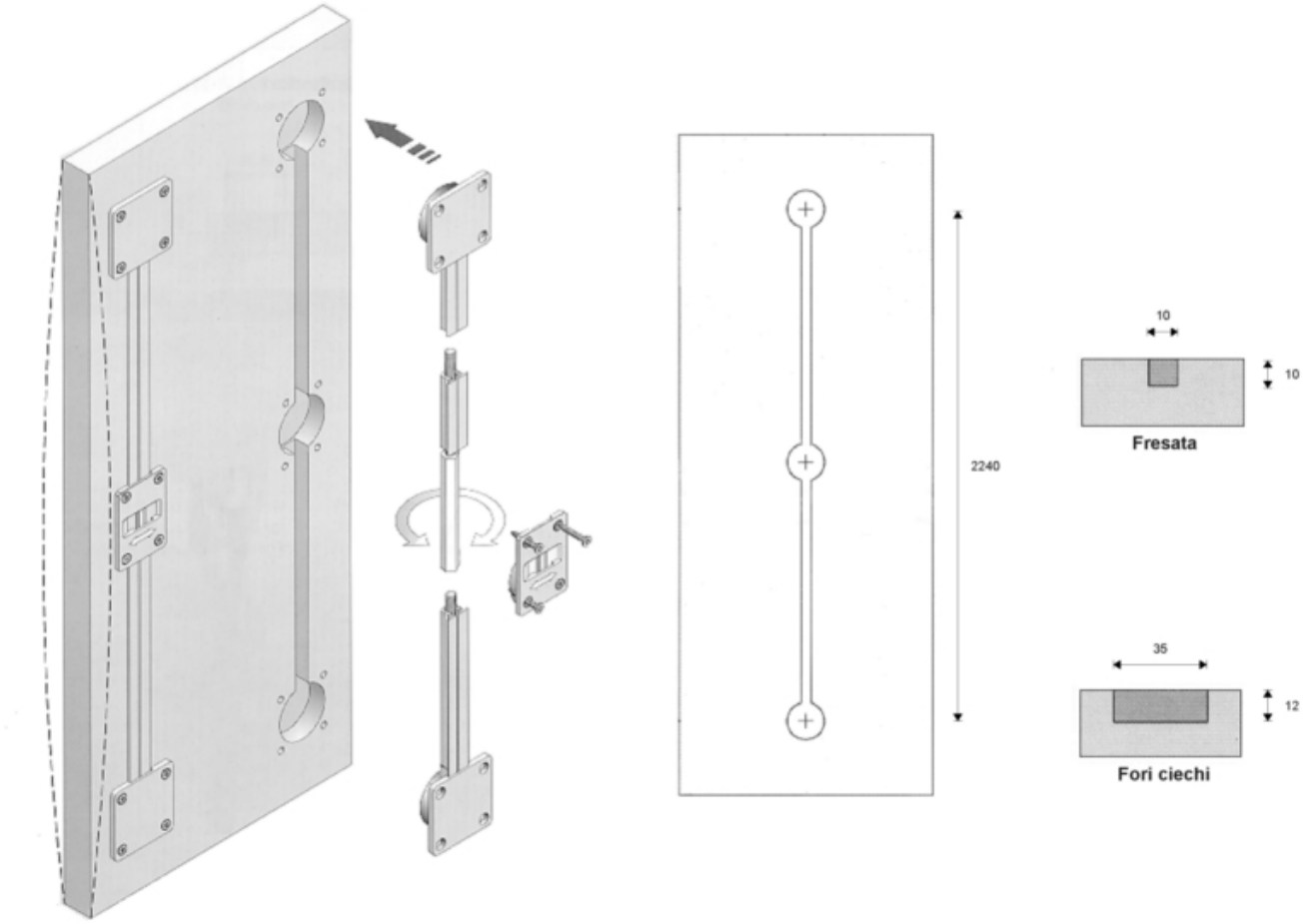

codice	descrizione		u.m.	imb.	m.o.
6.013.516	raddrizza ante alluminio	cm. 224 naturale	pz	20	1

Raddrizza ante da montare incassati con dispositivo di regolazione azionabile dal filo superiore dell'anta.
Sono completamente invisibili, anche dall'interno del mobile.
Permette di contrastare i possibili imbarcamenti di ante in legno che per le notevoli dimensioni tendono alla deformazione e ad incurvarsi.
Si consiglia il montaggio di due meccanismi per anta, sulle catene laterali, per avere la possibilità di controllare tutte le possibili flessioni, in qualsiasi verso avvengano.

GALIMBERTI FERRAMENTA
www .galimbertiferramenta.com

08360905

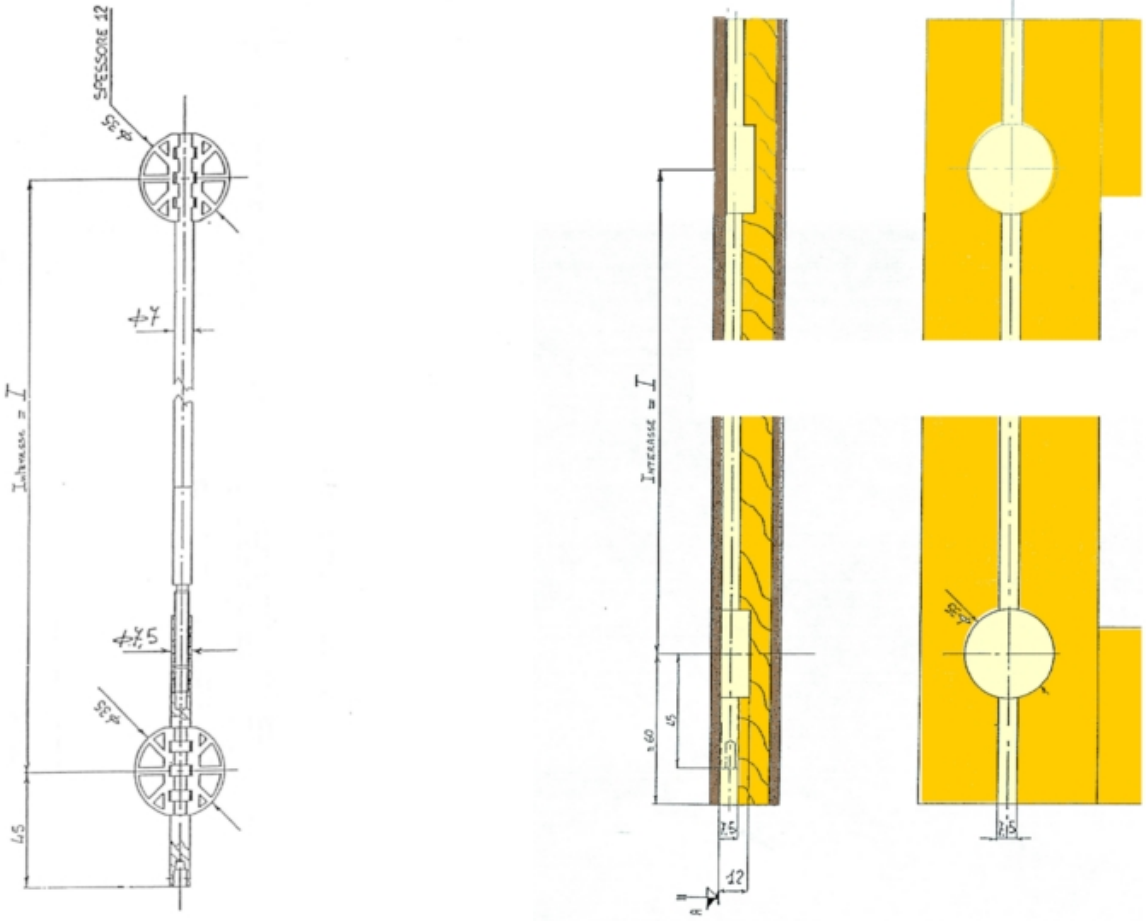

codice	descrizione			u.m.	imb.	m.o.
9.540.705	raddrizza ante invisibili	int. 1850/2300	asta c/2 borchie	pz	25	1
6.833.312	raddrizza ante invisibili	int. 2190/2610	asta c/2 borchie	pz	25	1

GALIMBERTI FERRAMENTA
www .galimbertiferramenta.com

SCALE SCORREVOLI SHOP

Idonea per carichi di lavoro elevati (arredamento negozi) e per tutte le applicazioni in cui è necessario raggiungere altezze sopra la norma (librerie e soppalchi).
Scorre su binario di alluminio mediante un carrello composto di 24 ruote in nylon che rendono il movimento omogeneo, silenzioso e continuo anche nelle curve.
Il carrello permette anche di regolare l'inclinazione della scala secondo le necessità e lo spazio disponibile: può essere addossata alla parete e continuare ad essere scorrevole.
I gradini e gli attacchi di alluminio la rendono assai solida nel tempo senza bisogno di manutenzione.
Il binario viene fornito tagliato in misura e si applica su qualsiasi mobile o scaffale.
E' possibile effettuare giunte sul binario, come pure applicare curve a 90°.
A richiesta è possibile fornire la scala senza archetto superiore, con montanti laterali tagliati a filo del carrello di scorrimento.

08360015



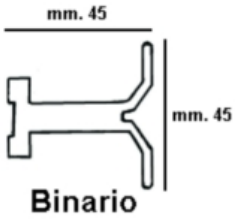







codice	descrizione			u.m.	imb.	m.o.
3.203.545	scale scorrevoli shop	7 gradini inox	c/carrello x binario	pz	1	1
4.868.408	scale scorrevoli shop	8 gradini inox	c/carrello x binario	pz	1	1
6.743.222	scale scorrevoli shop	9 gradini inox	c/carrello x binario	pz	1	1
4.315.384	scale scorrevoli shop	10 gradini inox	c/carrello x binario	pz	1	1
8.331.540	scale scorrevoli shop	11 gradini inox	c/carrello x binario	pz	1	1
8.277.879	scale scorrevoli shop	12 gradini inox	c/carrello x binario	pz	1	1
1.489.286	scale scorrevoli shop	binario all.	x scale	mt	1	1
5.711.819	scale scorrevoli shop	set carrello	x scale frontali	pz	1	1
5.148.639	scale scorrevoli shop	curva 90°concava	all. x angolo interno	pz	1	1
9.273.917	scale scorrevoli shop	curva 90°convess	fe x angolo esterno	pz	1	1

GALIMBERTI FERRAMENTA
www .galimbertiferramenta.com

SCALETTE SCORREVOLI

Per ogni scaletta sono necessari:
- due antisganciamento binari 805 (impediscono lo sganciamento della scala dal binario),
- due fermi binari 805 x scala scorrevole (delimitano la corsa della scala sul fronte del mobile).

E' possibile utilizzare il binario di appoggio della scaletta scorrevole anche per far scorrere un'anta sospesa.
La misura di interasse è riferita alla quota da terra del centroforo del perno per il fissaggio del binario alla struttura del mobile.

08360011



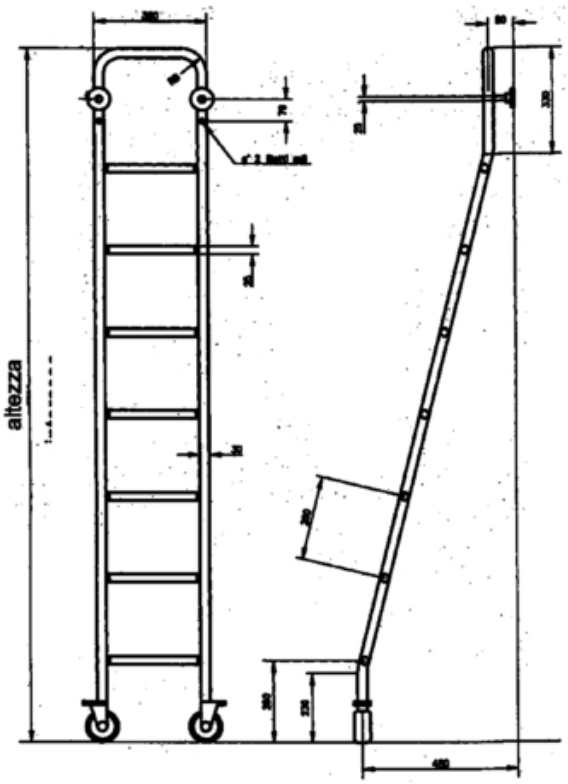

codice	descrizione			u.m.	imb.	m.o.
2.080.802	fermi 805 ante scorrevoli	**	x cuscinetti anta	pz	1	1*

Per ogni anta sospesa sono necessari:
- due cuscinetti 805 ante scorrevoli,
- due fermi ante scorrevoli 805 x ante scorrevoli.

Se l'anta scorrevole è di legno per fissare il cuscinetto all'anta è necessario un tirante con barilotto e grano.
Se l'anta scorrevole è realizzata con telaio alluminio per fissare il cuscinetto all'anta è necessaria una vite filettata 4ma di lunghezza adeguata.
In funzione del tipo di anta potrebbe essere necessario utilizzare anche una guida a pavimento con o senza binario (vedi guarniture per ante o porte scorrevoli).

GALIMBERTI FERRAMENTA
www .galimbertiferramenta.com

08360012

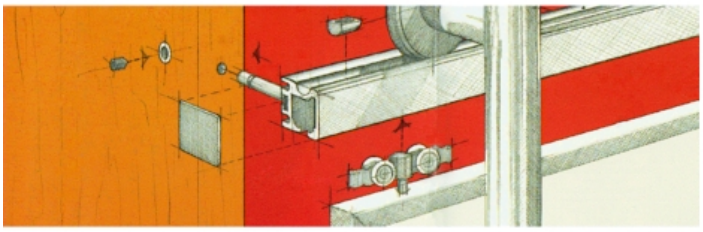

codice	descrizione			u.m.	imb.	m.o.
2.195.445	grani c/esag. punta conica	6ma x 8 brun.		pz	1000	1
7.773.570	fermi 805 scala scorrevole	nero	x scala scorrevole	pz	1	1*
7.411.083	tiranti 805 mm. 7 x 50	4ma trop.	x cuscinetti anta	pz	1	1*
8.631.923	barilotti fixba sb diam. 10	h 14 i 9 trop.	s/grano s/bordo	pz	500	1*
8.749.598	cuscinetti 805 ante scorrevoli	**	x binario scaletta	pz	1	1*

GALIMBERTI FERRAMENTA
www .galimbertiferramenta.com

SISTEMA COMPLANARE MAGIC

Sistema di scorrimento per armadi con ante a chiusura complanare adatto per armadi con ante di spessore fino a mm. 28 con peso fino a 50 kg.
Gli armadi a 4 o 5 ante sono ottenibili dall'opportuna combinazione delle guarniture per armadi a 2 e 3 ante. Nel caso di combinazioni a 4 ante (2 movimenti a 2 ante) specificare se si desidera ottenere un armadio con movimento di apertura simmetrico (1 movimento a 2 ante dx + 1 movimento a 2 ante sx) o un armadio con movimento di aperture assimmetrico (2 movimenti a 2 ante dx).
Scorrimento su rotelle con gola realizzate in materiale sintetico montate su cuscinetti a sfere, binari a doppia rotaia realizzati in alluminio anotizzato.
Sistema di riposizionamento dell'anta ammortizzato e dispositivo di regolazione bidimensionale (laterale e altezza) per un perfetto movimento e posizionamento delle ante.
E' necessario prevedere uno spazio libero di almeno 19,5 cm. tra il cappello del mobile e il soffitto.
Nella fase iniziale del movimento di estrazione le ante compiono un movimento di traslazione a 35° nella direzione di apertura; è perciò necessario sagomare le ante in modo tale che non interferiscano nel movimento.

GALIMBERTI FERRAMENTA
www .galimbertiferramenta.com

08360020

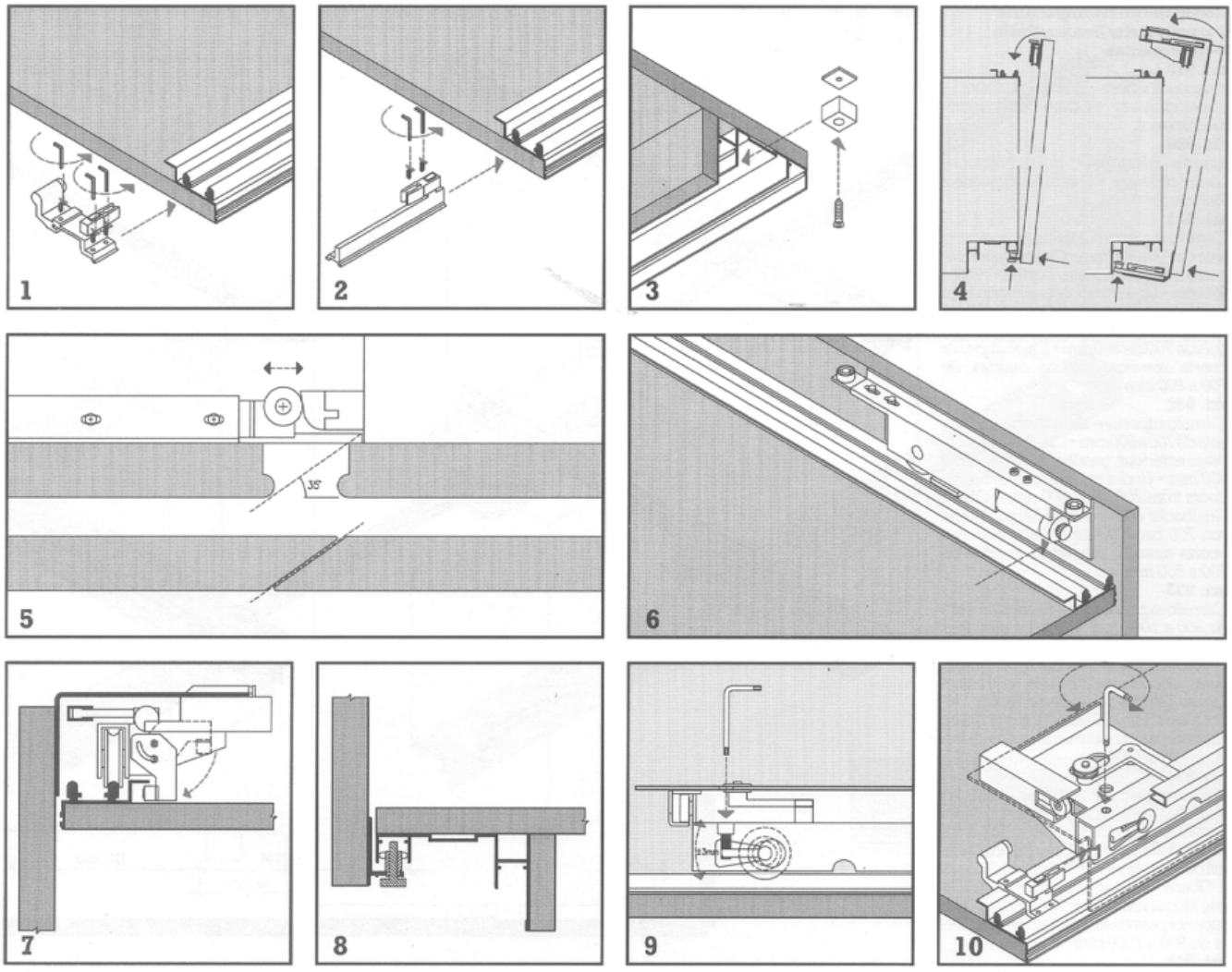

Per ante complanari

GALIMBERTI FERRAMENTA
www .galimbertiferramenta.com

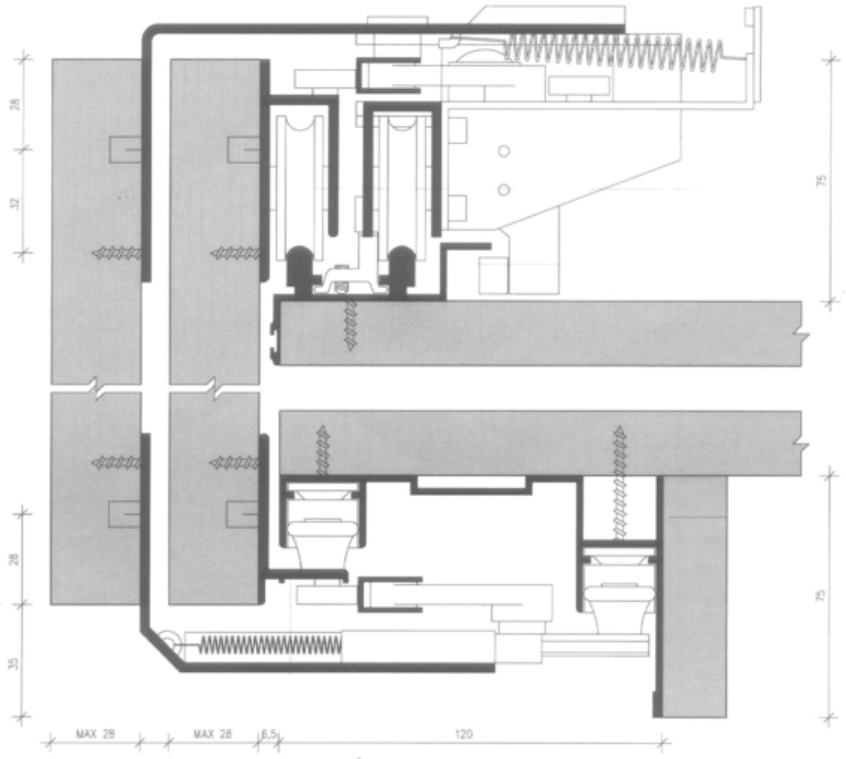

codice	descrizione			u.m.	imb.	m.o.
2.061.009	binari magic ante complanari	aste mt. 3.30	inferiore + superiore	cp	1	1*

GALIMBERTI FERRAMENTA
www .galimbertiferramenta.com

SISTEMA COMPLANARE PLANO

PLANO è un meccanismo per la movimentazione di ante complanari ideato e progettato:
- per una più semplice gestione del processo produttivo;
- per un più facile assemblaggio del mobile
- per una mggior flessibiltà d proggettazione.

Modularità totale delle ante da 600 mm a 2000 mm (per versione a 2 ante); utilizzando sempre i medesimi carrelli: varia solo la foratura sulle ante e il posizionamento del meccanismo sui binari (queste quote di montaggio sono determinate con un calcolo matematico).
I binari non necessitano di alcun tipo di lavorazione.
Non è più necessario effettuare fresate sull'anta.
Si possono usare ante fino a 35 mm di spessore con possibilità di maniglia esterna con sporgenza fino ad uno spessore di 55 mm totali (incluso spessore dell'anta).
Nel caso di maniglie che coprono tutta l'altezza dell'anta, va considerato uno spazio di rispetto di 60 mm. con spessore massimo mm. 35 sulla parte superiore e inferiore dell'anta.
Regolazione dell'ante in altezza e laterale continua.
Fissaggio dei binari sul top e sulla base molto rapido grazie alle piastra di ancoraggio.
Non sono necessarie fresature sulla base e sul top del mobile.
Profilo di finitura frontale.
Non ci sono fori in vista, ne interni, ne esterni
Apertura totale dei vani.
Capacità di portata elevata:
- per versione 2 ante 60 kg;
- per versione 3 ante 35 kg

Sistema Soft Closing incorporato

Per realizzare un armadio è necessario ordinare:
- set profili di lunghezza adeguata
- guarnitura per anta dx
- guarnitura per anta sx
- nel caso di armadi a 3 ante guarnitura per anta centrale (dx o sx in base al senso di apertura desiderato)

Si consiglia l'utilizzo di 2 raddrizzante per ogni anta (da ordinare a parte)

33580160

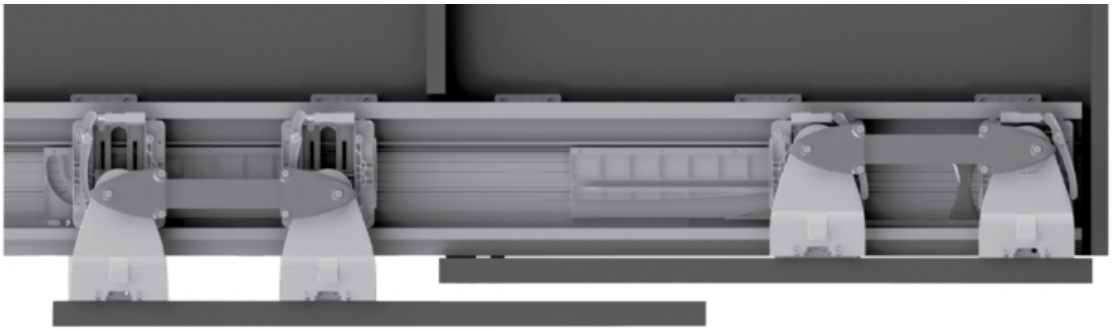

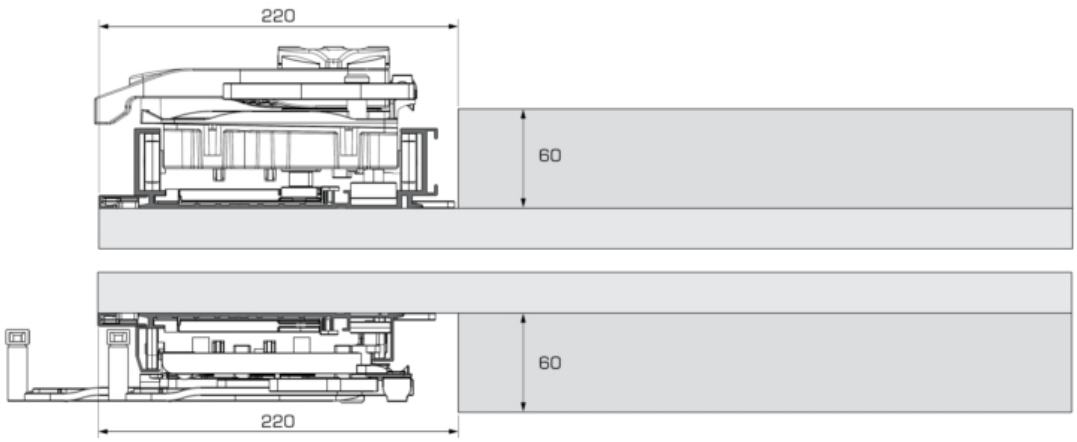

codice	descrizione			u.m.	imb.	m.o.
9.378.766	guarniture complanari plano	soft apertura 2a	ammortizz. apertura	pz	1	1*

GALIMBERTI FERRAMENTA
www .galimbertiferramenta.com

SISTEMA COMPLANARE SLIDER

Sistema scorrevole complanare per mobili base.
Il binario di scorrimento è posizionata sotto la base del mobile.
Per antine spessore mm. 18/19.
Chiusura ammortizzata delle ante.
Peso massimo delle ante 15 kg.
Altezza massima delle ante cm. 120.
Possibilità di regolazione verticale e orizzontale.

Legenda:
AA = Largezza totale del modulo
HA = Altezza anta
HI = Altezza interna del mobile
HT = Altezza totale della spalla
SPC = Spessore cappello
SPB = Spessore della base
SPE = Spessore della spalla laterale
SPI = Spessore della spalla centrale
SAE = Sormonto dell'anta sulla spalla
LA = Larghezza anta
LV = Lunghezza asta di sincronizzazione
LEA = Lunghezza angolare alluminio di supporto all'anta
SAC = Sormonto dell'anta sul cappello

33580100

per basi



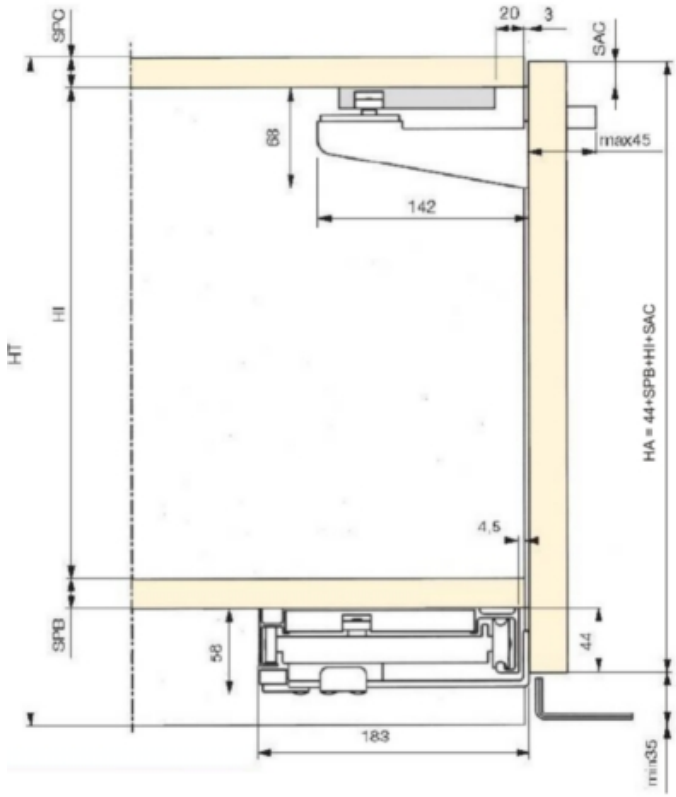

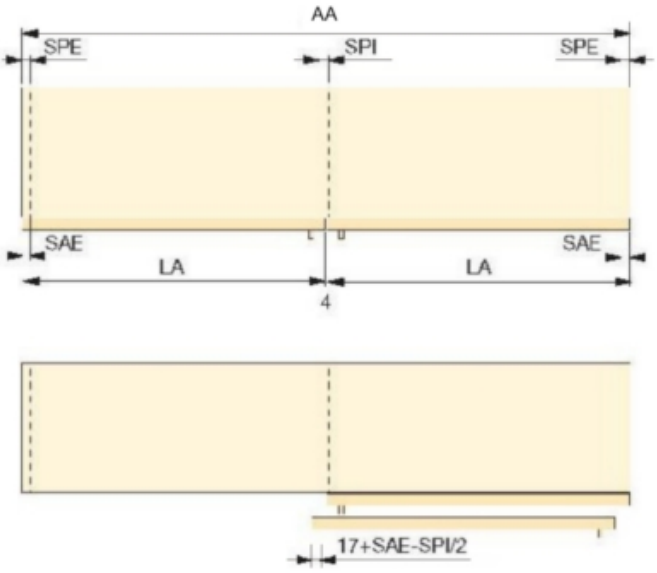

codice	descrizione			u.m.	imb.	m.o.
2.085.135	guarniture compl. slider	base 2200/2 ante	set 2 ante	pz	1	1*

GALIMBERTI FERRAMENTA
www .galimbertiferramenta.com

codice	descrizione	u.m.	imb.	m.o.

GALIMBERTI FERRAMENTA
www .galimbertiferramenta.com

TELAI ALLUMINIO UNIVERSALI

Telai in alluminio profilato utilizzabili per realizzare antine.
Il profilo chiuso si presta alla realizzazione di tutte le principali lavorazione che normalmente si effettuano su ante in legno utilizzando cerniere e cuscinetti standard per ante in legno.
La larghezza della parte posteriore del profilo lo rende idoneo anche per realizzare frontali per cassetti costruiti utilizzando spondine metalliche.

Per un risultato ottimale si deve prestare estrema attenzione alla precisione delle forature per il fissaggio degli angoli di montaggio del telaio.

12500010



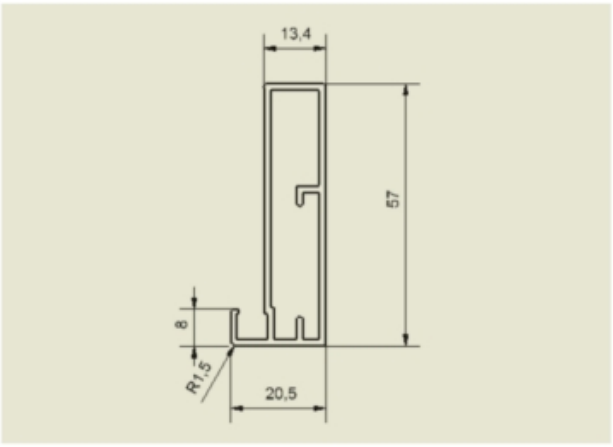

Telai in alluminio profilato utilizzabili per realizzare antine.
Il profilo chiuso si presta alla realizzazione di tutte le principali lavorazione che normalmente si effettuano su ante in legno utilizzando cerniere e cuscinetti standard per ante in legno.
La larghezza della parte posteriore del profilo lo rende idoneo anche per realizzare frontali per cassetti costruiti utilizzando spondine metalliche.

Per un risultato ottimale si deve prestare estrema attenzione alla precisione delle forature per il fissaggio degli angoli di montaggio del telaio.

12500015



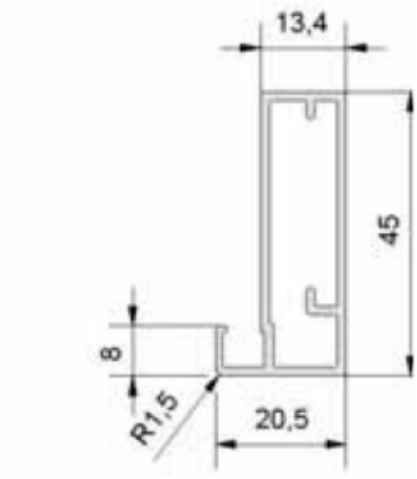

Telai in alluminio profilato utilizzabili per realizzare antine.
Il profilo chiuso si presta alla realizzazione di tutte le principali lavorazione che normalmente si effettuano su ante in legno utilizzando cerniere e cuscinetti standard per ante in legno.

Per un risultato ottimale si deve prestare estrema attenzione alla precisione delle forature per il fissaggio degli angoli di montaggio del telaio.

GALIMBERTI FERRAMENTA
www .galimbertiferramenta.com

12500020



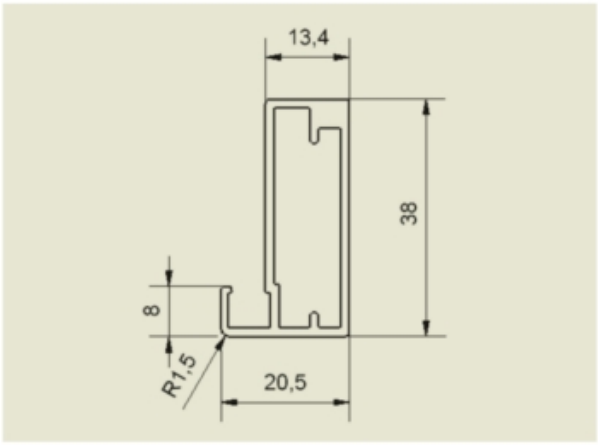

Guarnizione portavetro per telai in alluminio.
Utilizzabile con vetri da mm. 4/5

12500040

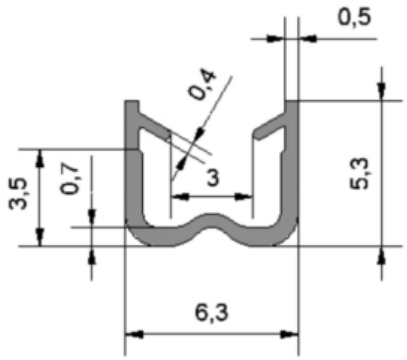

Squadrette con viti per il montaggio dei telai in alluminio universali.
Per ogni antina sono necessarie 4 squadrette.

12500050

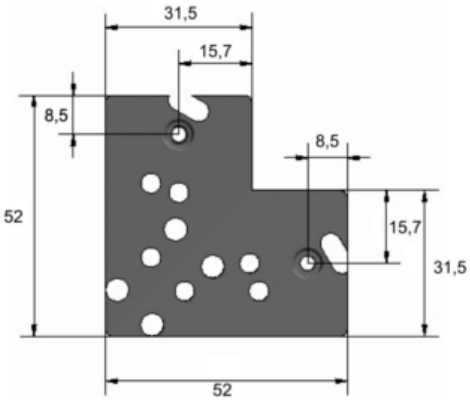

codice	descrizione			u.m.	imb.	m.o.
7.571.411	telai alu oxi universale	squadrette	c/vite	pz	20	1*

GALIMBERTI FERRAMENTA
www .galimbertiferramenta.com

TELAI PER ANTE ALLUMINIO

Sistema di profilati in alluminio per la realizzazione di ante a telaio.
Permette di realizzare in tempi estremamente rapidi ante con telaio in alluminio senza necessità di alcuna lavorazione di fresatura e foratura dei profilati.
Per il montaggio dei telai è sufficiente tagliare con angolo 45° i vari spezzoni che compongono il perimetro del telaio ed assemblarli con gli speciali giunti ad angolo in dotazione.
Le eventuali cerniere (per ante a battente) o gli eventuali cuscinetti e guide (per ante scorrevoli) sono avvitati direttamente al telaio (senza necessità di effettuare nessuna fresatura di incasso).
I particolari di assemblaggio visibili (la parte interna del profilato di supporto delle cerniere e la parte interna della cornice laterale per ante a battente) sono coperti con una guarnizione di battuta o un profilo di copertura che si applica a scatto e rende perfettamente rifinito il telaio.

Telaio con sezione frontale di mm. 23 mm. per ante a battente.
Permette di inserire un pannello o un cristallo con spessore 5 mm.

Per realizzare un'anta telaio a battente è necessario utilizzare:
- profilato telaio per ceniere,
- profilato di copertura,
- profilato laterale,
- guarnitura anta battente,
- guarnizione.

Nel caso si utilizzino vetri con spessore 4 mm. utilizzare la guarnizione di riduzione 5/4 sb.
Le cerniere serie S800 devono essere ordinate a parte.
Nel caso si desideri applicare più cerniere rispetto a quelle previste nella guarnitura è necessario utilizzare 2 supporti cerniere pre ogni cerniera aggiunta.

01250010

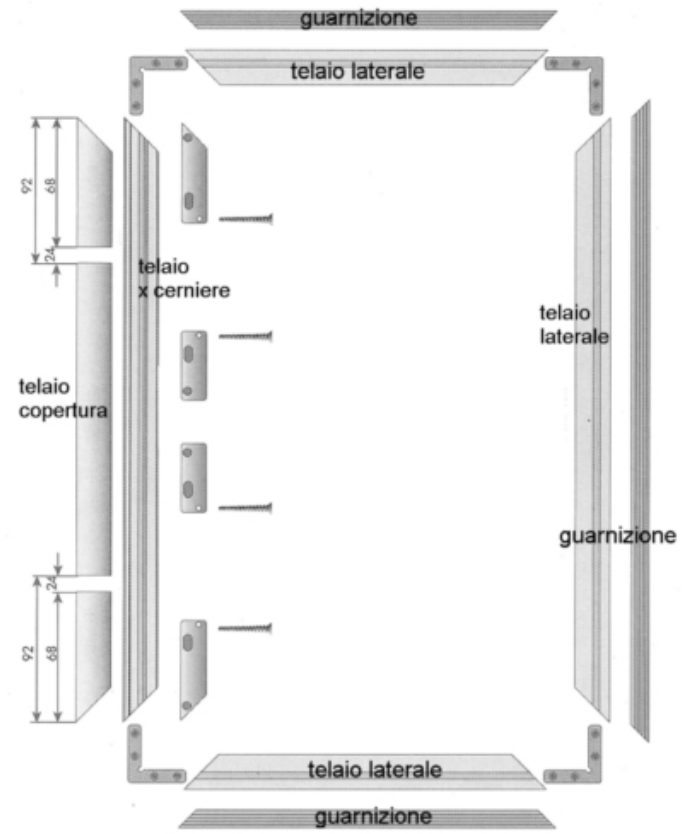



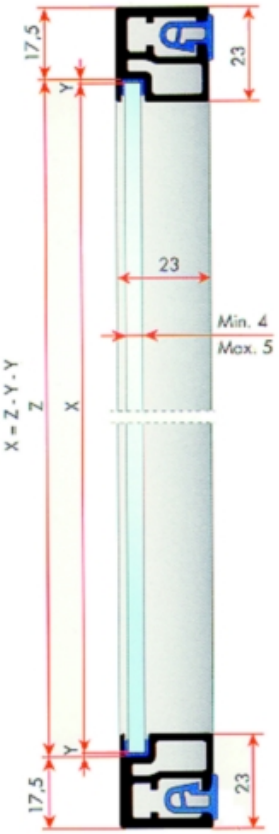

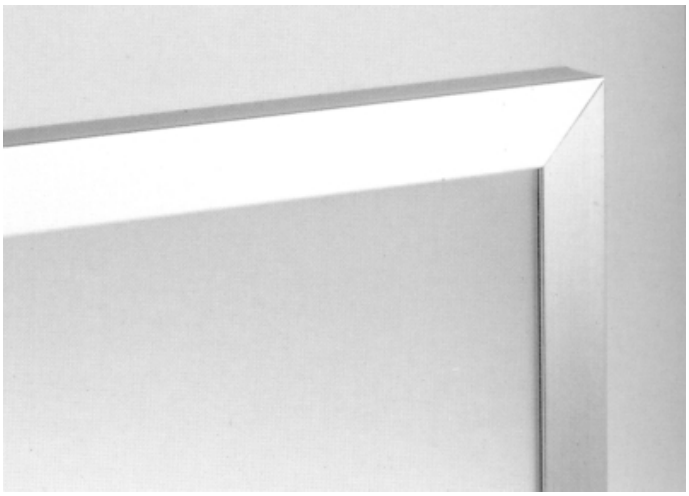

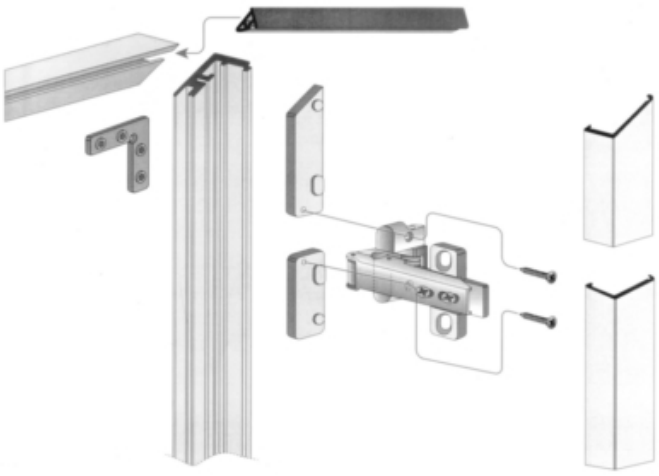

codice	descrizione			u.m.	imb.	m.o.
7.140.839	squadrette ante telaio x tipo	battente 100/200	zincati c/4 grani	pz	1	1
9.284.494	telai alu 100 ante battente	x cerniere arg.	mm. 23 - aste 3 mt.	pz	1	1
4.784.852	telai alu 100 ante battente	copertura arg.	interno - aste 3 mt.	pz	1	1
3.423.851	telai alu 100 ante battente	laterale arg.	mm. 23 - aste 3 mt.	pz	1	1
2.145.822	supporti cerniere ante telaio	100 rettangol.	placchette pl	pz	100	1
3.669.457	guarniture ante telaio 100	anta battente	set 1 anta s/cerniere	pz	1	1
2.575.315	guarnizioni ante telaio alu	100 grigio	x tipo 100 battente	mt	150	1
5.180.370	guarnizioni ante telaio alu	riduz.5/4 sb tra	aste mt. 3 x vetri	pz	1	1

Specificamente progettate per l'inserimento in profili metallici.Adatte a tutte le basi serie S con innesto a vite o con innesto rapido a scatto. Regolazione laterale compensata da -1.5 mm. a +4.5 mm. senza alcun distacco dell'antina dalla spalla del mobile.Regolazione frontale fino a +2.8 mm.Regolazione verticale sulla base fino a +-2 mm.

01250015



codice	descrizione			u.m.	imb.	m.o.
1.382.402	cerniere 1807 telai alu 105°	mm. 0 nich.	chiusura automatica	pz	50	150
3.784.501	cerniere 1807 telai alu 105°	mm. 9 nich.	chiusura automatica	pz	50	150
7.819.735	cerniere 1807 telai alu 105°	mm. 17 nich.	chiusura automatica	pz	50	150

Telaio con sezione frontale di mm. 23 mm. per ante scorrevoli su base applicate cun battuta all'interno del mobile.
Permette di inserire un pannello o un cristallo con spessore 5 mm.

Per realizzare un'anta scorrevole a telaio è necessario utilizzare:
- profilato telaio per cuscinetti,
- profilato laterale,
- guarnitura anta scorrevole.

Nel caso si utilizzino vetri con spessore 4 mm. utilizzare la guarnizione di riduzione 5/4 sb.
Per lo scorrimento dei cuscinetti e delle guide superiori utilizzare i binari tipo 401 (in alluminio) o tipo 402 (in plastica).

01250050

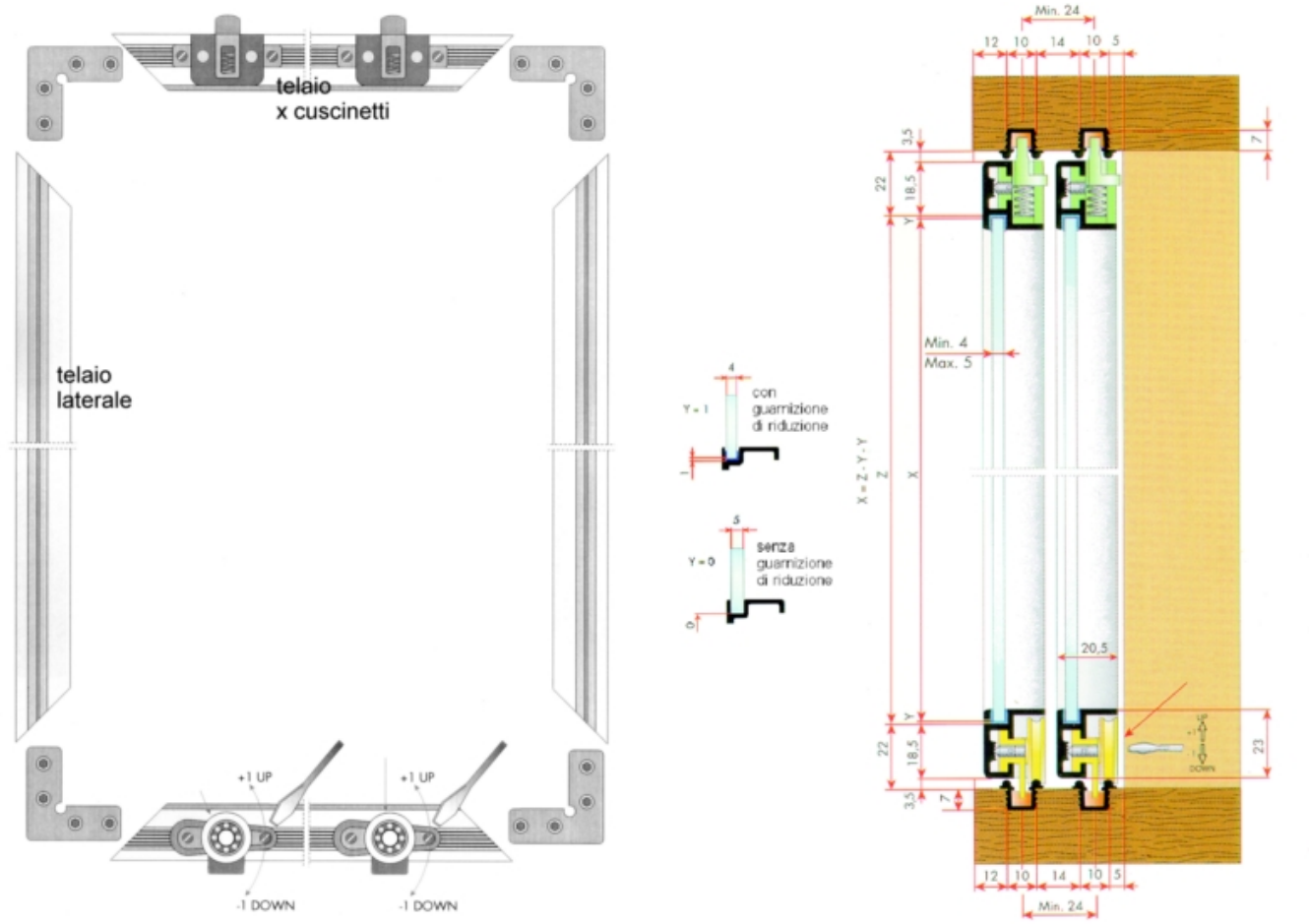

codice	descrizione			u.m.	imb.	m.o.
1.101.706	binari 401 ante scorrevoli	aste mt. 3 arg.	canalino alu c/rotaie	pz	1	1
1.299.151	binari 402 ante scorrevoli	aste mt. 3 nero	canalino pl c/rotaie	pz	1	1
6.149.772	binari 402 ante scorrevoli	aste mt. 3 bianc	canalino pl c/rotaie	pz	20	20
6.204.990	binari 402 ante scorrevoli	aste mt. 3 marr.	canalino pl c/rotaie	pz	20	20
8.536.815	squadrette ante telaio x tipo	scorrev. 100/300	zincati c/4 grani	pz	1	1
1.097.627	guarniture ante telaio 100	anta scorrevole	set 1 anta x bin. 401	pz	1	1
5.180.370	guarnizioni ante telaio alu	riduz.5/4 sb tra	aste mt. 3 x vetri	pz	1	1
6.468.002	telai alu 100 ante scorrevoli	x cuscinetti arg	mm. 23 - aste 3 mt.	pz	1	1
3.821.572	telai alu 100 ante scorrevoli	later. piano arg	mm. 23 - aste 3 mt.	pz	1	1

Telaio con sezione frontale di mm. 23 mm. per ante scorrevoli su base applicate con battuta esterna.
Permette di inserire un pannello o un cristallo con spessore 5 mm.

Per realizzare una coppia di ante scorrevoli a telaio è necessario utilizzare:
- profilato telaio per cuscinetti,
- profilato telaio laterale,
- guarnitura ante scorrevoli (contiene tutto il necessario per lo scorrimento e l'assemblaggio di due ante, inclusi i tappi per il binario ed i supporti per il profilato terminale),
- profilato terminale per binario.

Nel caso si utilizzino vetri con spessore 4 mm. utilizzare la guarnizione di riduzione 5/4 sb.
Per lo scorrimento dei cuscinetti e delle guide superiori utilizzare i binari ad applicazione frontale tipo 421.

01250055



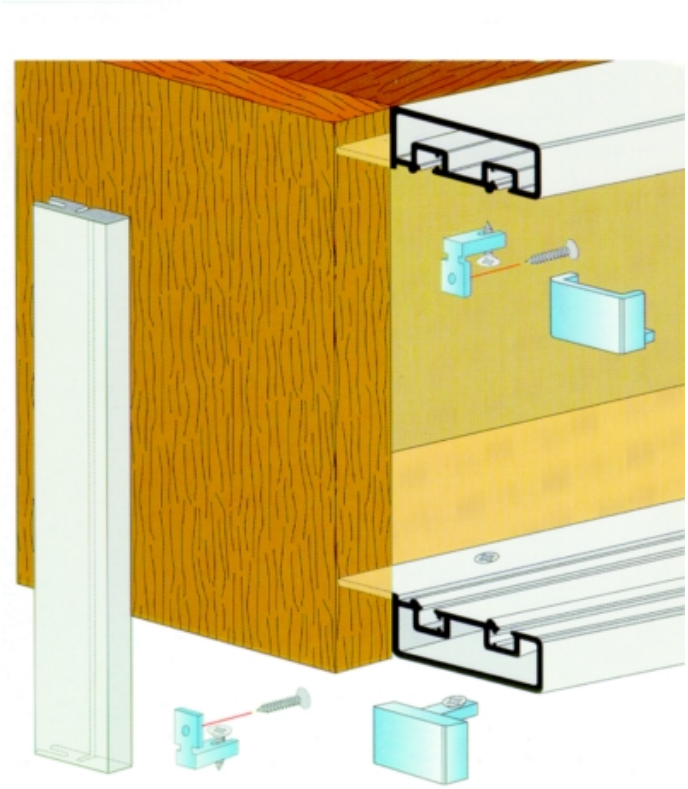

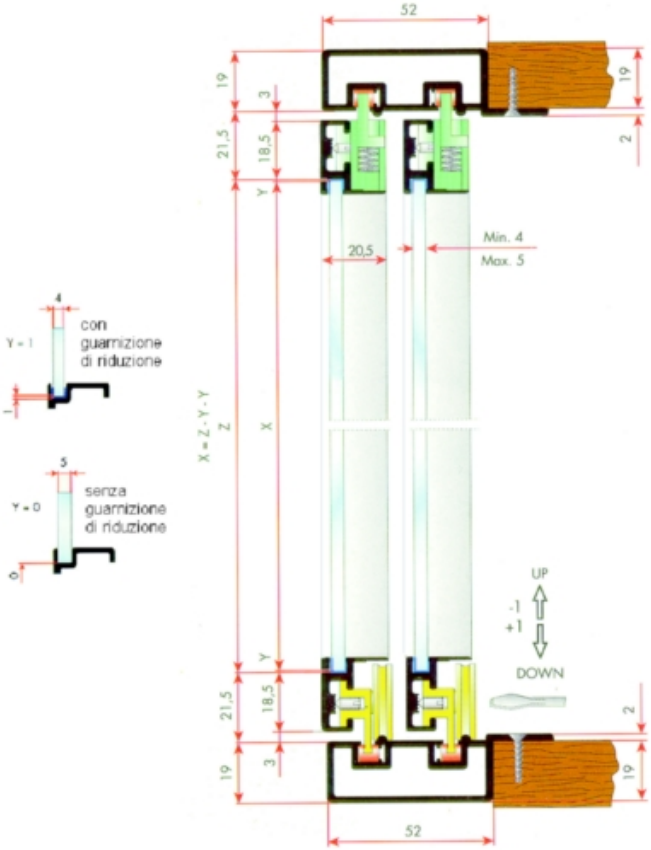

codice	descrizione			u.m.	imb.	m.o.
3.532.317	binari 421 ante scorrevoli	aste mt. 3 arg.	frontale alu 2 gole	pz	1	1
5.511.457	profilati terminali binari 421	argento	aste 3 mt.	pz	1	1
7.228.506	guarniture ante telaio 100	anta scorrevole	set 2 ante x bin. 421	pz	1	1
5.180.370	guarnizioni ante telaio alu	riduz.5/4 sb tra	aste mt. 3 x vetri	pz	1	1
6.468.002	telai alu 100 ante scorrevoli	x cuscinetti arg	mm. 23 - aste 3 mt.	pz	1	1
3.821.572	telai alu 100 ante scorrevoli	later. piano arg	mm. 23 - aste 3 mt.	pz	1	1

Telaio con sezione frontale di mm. 10 mm. per ante a battente.
Permette di inserire un pannello o un cristallo con spessore 5 mm.

Per realizzare un'anta telaio a battente è necessario utilizzare:
- profilato telaio laterale,
- profilato di copertura,
- guarnitura anta battente,
- guarnizione
- guarnizione riduzione 6/4 cb (per inserire a scatto il profilo di copertura nel telaio laterale).

Nel caso si utilizzino vetri con spessore 4 mm. utilizzare la guarnizione di riduzione 5/4 sb.

Le cerniere serie S200 o S210 devono essere ordinate a parte.
Nel caso si desideri applicare più cerniere rispetto a quelle previste nella guarnitura è necessario utilizzare 2 supporti cerniere pre ogni cerniera aggiunta.

01250100

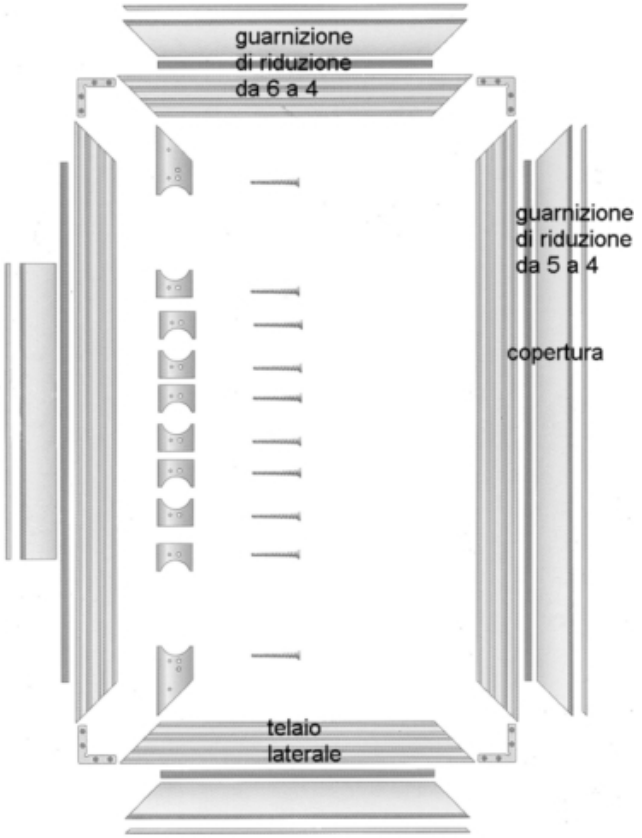

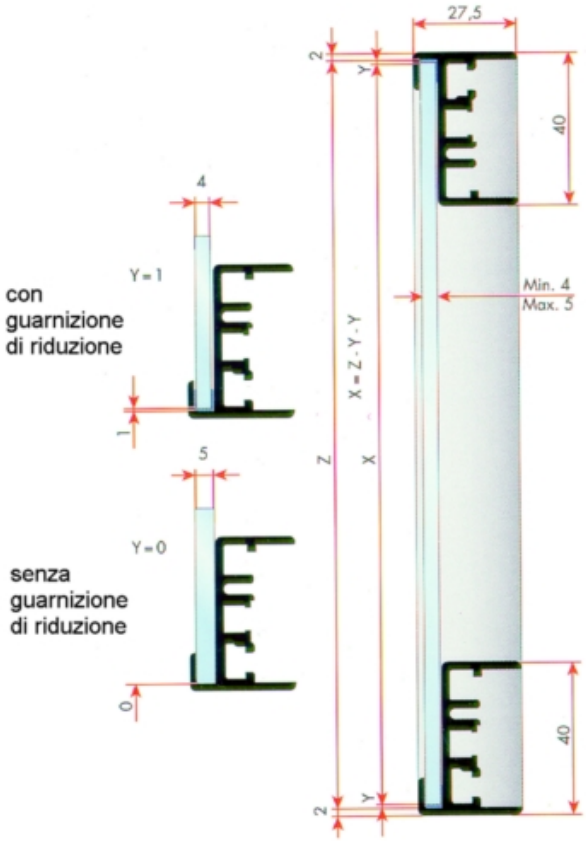



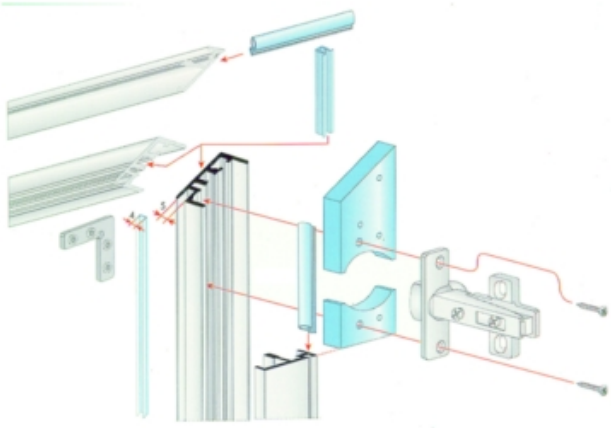

codice	descrizione			u.m.	imb.	m.o.
7.140.839	squadrette ante telaio x tipo	battente 100/200	zincati c/4 grani	pz	1	1
3.309.261	guarniture ante telaio 200	anta battente	set 1 anta s/cerniere	pz	1	1
3.811.016	guarnizioni ante telaio alu	200 nero	x tipo 200 battente	mt	500	1
8.570.512	guarnizioni ante telaio alu	riduz.6/4 cb gri	aste mt. 3 x vetri	pz	1	1
5.180.370	guarnizioni ante telaio alu	riduz.5/4 sb tra	aste mt. 3 x vetri	pz	1	1

Telaio con sezione frontale ridotta per ante scorrevoli.
Permette di inserire un pannello o un cristallo con spessore 5 mm.
Sistema di assemblaggio del telaio senza lavorazioni di fresatura e foratura.
Angoli del telaio con sistema di assemblaggio con taglio a 45°.

Per realizzare un'anta telaio scorrevole è necessario utilizzare:
- profilato telaio laterale (per tutti i quattro lati del telaio),
- guarnizione portavetro,
- guarnitura assemblaggio anta telaio,
- guarnitura anta scorrevole interna ed esterna per anta mm. 28 (si consiglia l'utilizzo delle guarniture per ante scorrevoli ammortizzate)
- binario di scorrimento inferiore e superiore.

Per ante di rilevanti dimensioni si consiglia di ripartire il carico del peso del cristallo in più punti dei montanti laterali utilizzando:
- traversa portante con relativa guarnizione portavetro,
- supporti traverse.

Se si desidera frazionare il cristallo per ragioni di carattere estetico utilizzare:
- traversa divisoria con relativa guarnizione portavetro.

Per maggiori dettagli relativi al sistema di scorrimento vedere Ante Scorrevoli Ammortizzate

01250150

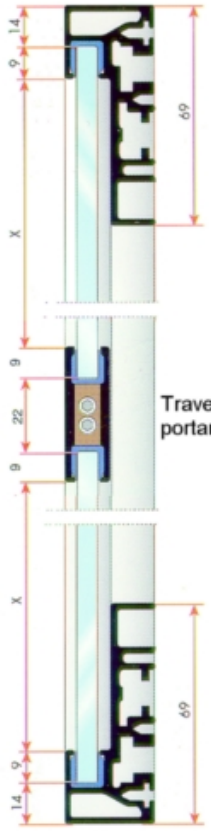

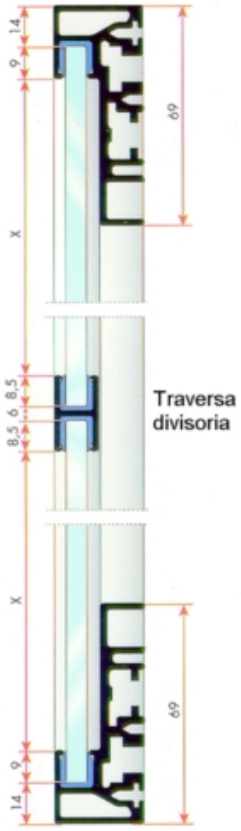

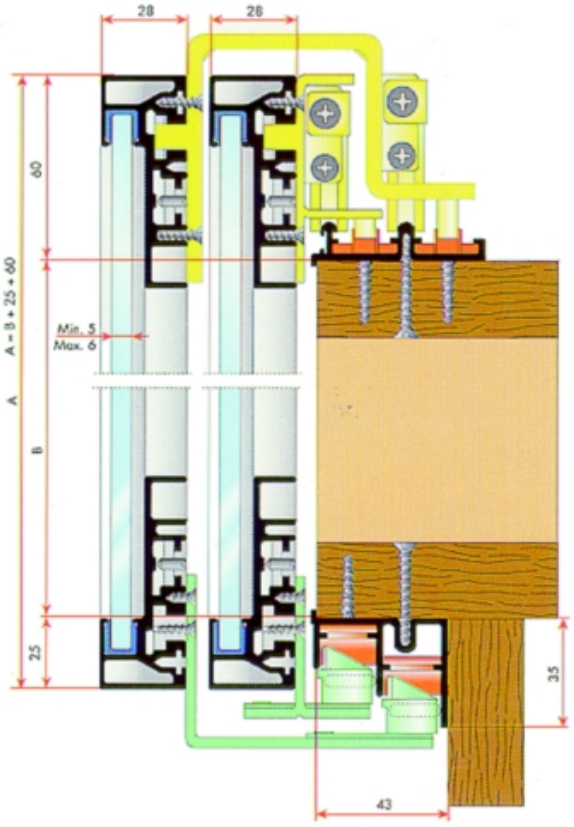

codice	descrizione			u.m.	imb.	m.o.
1.040.760	guarniture ante telaio 300	anta scorrevole	set 1 anta	pz	1	1
3.401.347	supporti traverse telaio alu	300/porte c/gran	x traverse portanti	pz	10	1
4.254.836	guarnizioni ante telaio alu	portavetro 5-6	aste mt. 3	pz	1	1

Telaio con sezione frontale ridotta per ante scorrevoli.
Permette di inserire un pannello o un cristallo con spessore 4 mm. o 10 mm.
Sistema di assemblaggio del telaio senza lavorazioni di fresatura e foratura.
Angoli del telaio con sistema di assemblaggio con taglio a 90°.

Per realizzare un'anta telaio scorrevole è necessario utilizzare:
- profilato telaio verticale laterale con maniglia (entrambi i montanti per ante esterne, solo 1 montante per ante interne),
- profilato telaio verticale laterale senza maniglia (su un montante delle ante interne),

GALIMBERTI FERRAMENTA
www .galimbertiferramenta.com

- profilato telaio orizzontale,
- guarnizione portavetro,
- guarnitura assemblaggio anta telaio,
- guarnitura anta scorrevole interna ed esterna per anta mm. 28 (si consiglia l'utilizzo delle guarniture per ante scorrevoli ammortizzate)
- binario di scorrimento inferiore e superiore.

Per ante di rilevanti dimensioni si consiglia di ripartire il carico del peso del cristallo in più punti dei montanti laterali utilizzando:
- traversa portante con relativa guarnizione portavetro,
- supporti traverse.

Per maggiori dettagli relativi al sistema di scorrimento vedere Ante Scorrevoli Ammortizzate

01250161

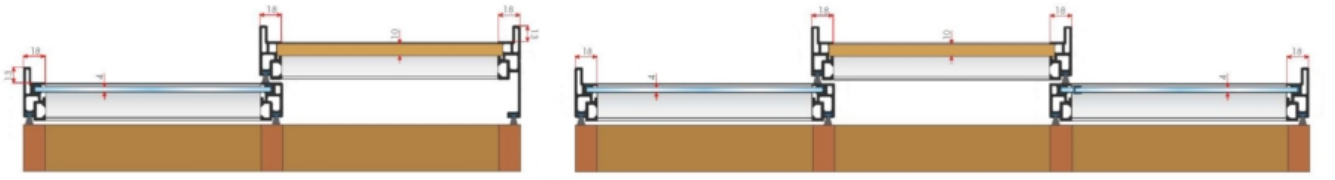

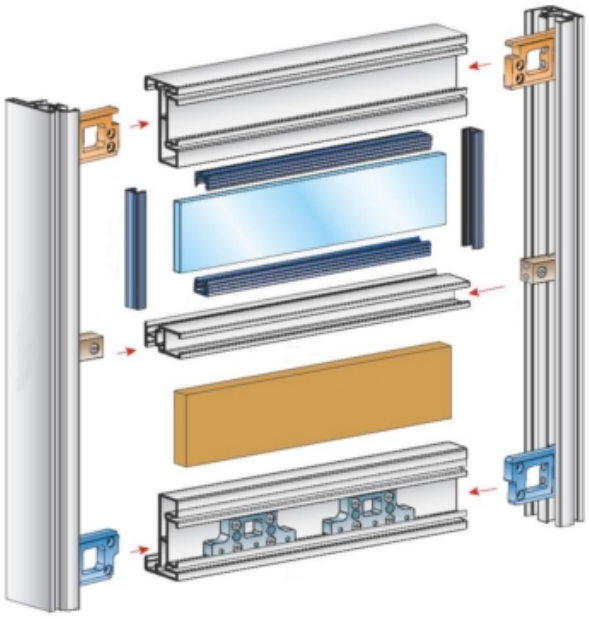

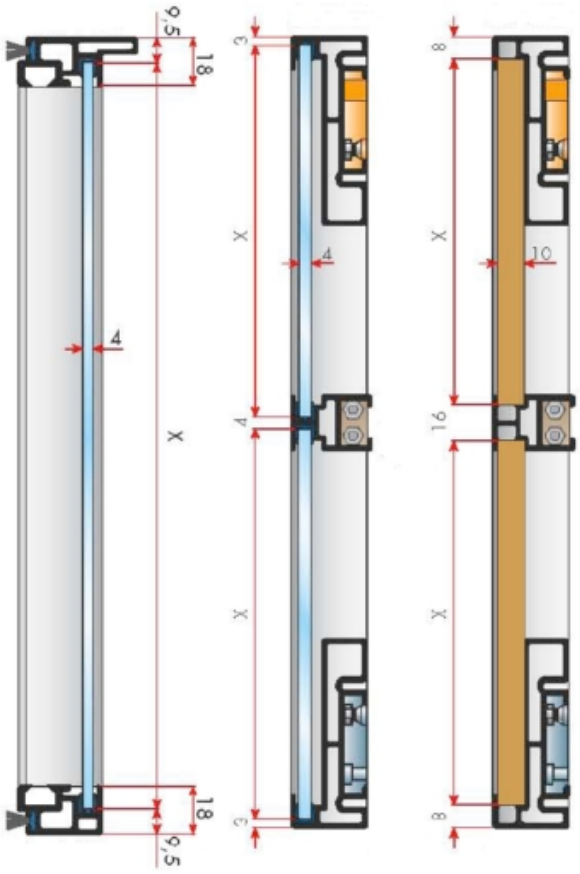

codice	descrizione			u.m.	imb.	m.o.
8.442.253	guarniture ante telaio 400	anta scorrevole	set 1 anta	pz	1	1
1.023.206	telai alu 400 ante scorrevoli	s/maniglia arg.	aste 3 mt.	pz	1	1
4.783.725	telai alu 400 ante scorrevoli	c/maniglia arg.	aste 3 mt.	pz	1	1
3.948.958	telai alu 400 ante scorrevoli	orizzontale arg.	aste 3 mt.	pz	1	1
4.149.941	supporti traverse telaio alu	400 nylon	x traverse portanti	pz	10	1
6.894.610	telai alu 400 ante scorrevoli	traversa arg.	aste 3 mt.	pz	1	1
8.570.512	guarnizioni ante telaio alu	riduz.6/4 cb gri	aste mt. 3 x vetri	pz	1	1

GALIMBERTI FERRAMENTA
www .galimbertiferramenta.com

01250165

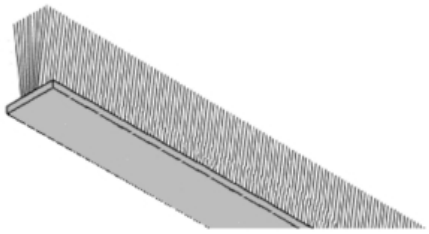

codice	descrizione			u.m.	imb.	m.o.
1.591.392	spazzolino parapolvere	mm. 9 nero	base mm. 6.9 x guaina	mt	200	1

GALIMBERTI FERRAMENTA
www .galimbertiferramenta.com

TELAI PER PORTE SCORREVOLI

Sistema di profilati in alluminio per la realizzazione di porte scorrevoli a telaio.
Permette di realizzare in tempi estremamente rapidi porte con telaio in alluminio senza necessità di alcuna lavorazione di fresatura dei profilati.
Per il montaggio dei telai è sufficiente tagliare i vari spezzoni che compongono il perimetro del telaio ed assemblarli con gli speciali giunti in dotazione.
I particolari di assemblaggio visibili sono coperti con una guarnizione di battuta che rende perfettamente rifinito il telaio.
Permette di inserire un pannello o un cristallo con spessore 5/6 mm.

Per realizzare un porta scorrevole a telaio è necessario utilizzare:
- profilato telaio per montanti verticali (per ogni montante verticale sono necessari un profilo portavetro e 3 metri di guarnizione),
- profilato telaio per montanti orizzontali (per ogni montante orizzontale sono necessari un profilo portavetro ed un profilo scivolante),
- profilato telaio per traversi orizzontali aggiuntivi (per ogni traverso sono necessari due profili portavetro e due supporti),
- guarnitura porta scorrevole (include i cuscinetti con i fermi e tutti i particolari per l'assemblaggio di una porta),
- binario di scorrimento (se il binario è fissato a parete per il suo montaggio sono necessarie le lastrine ad angolo da ordinare a parte),
- veletta di copertura del binario (per ogni veletta è necessaria una coppia di tappi terminali).

PORTE ED ANTE SCORREVOLI
TELAI ALLUMINIO X ANTE/PORTE

50520010

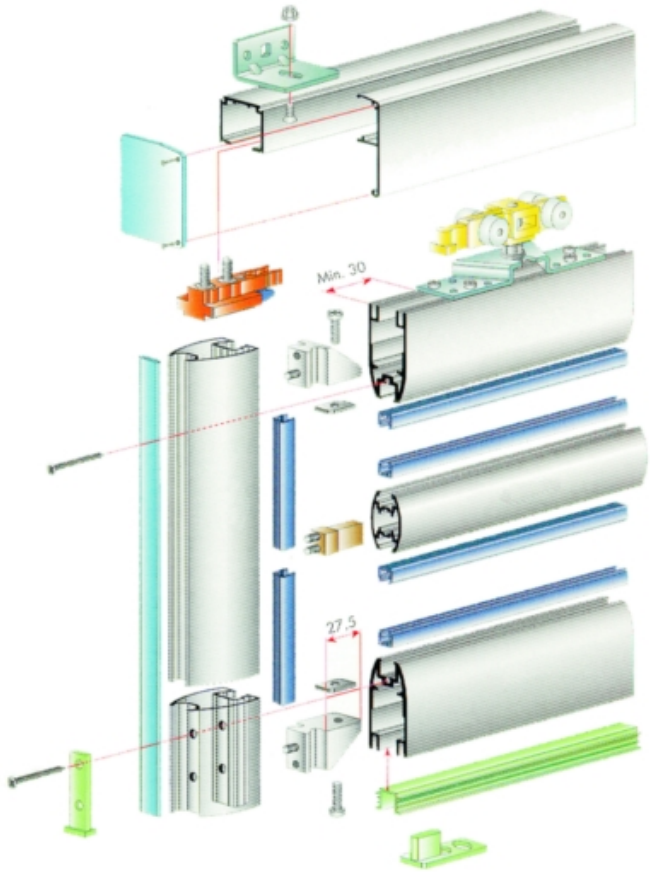

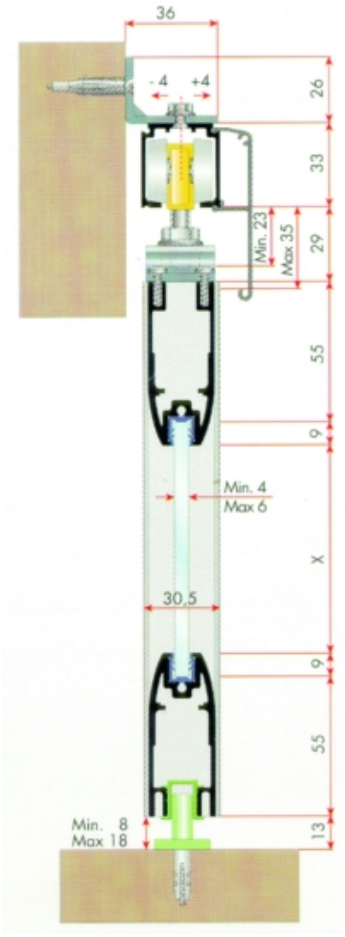

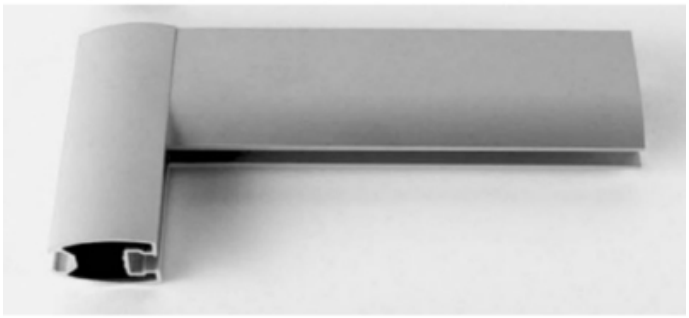

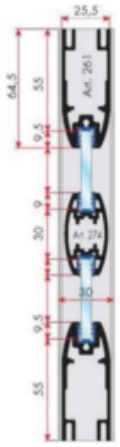

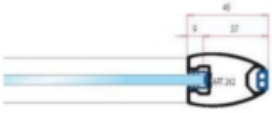

codice	descrizione			u.m.	imb.	m.o.
3.775.585	velette binari 128x h mm. 68	aste mt. 3 arg.	x telai porte allum.	pz	1	1
4.166.153	velette binari 128x h mm. 68	tappi terminali	x telai porte allum.	cp	1	1
1.135.770	binari 1280 porte scorrevoli	aste mt. 3 arg.		pz	1	1
1.383.874	lastrine binari porte scorrev.	x 1080/1160		pz	10	1
3.401.347	supporti traverse telaio alu	300/porte c/gran	x traverse portanti	pz	10	1
8.823.120	guarnizioni porte telaio alu	grigio	paracolpo laterale	mt	200	1
7.062.506	guarnizioni ante telaio alu	portavetro 6.5	aste mt. 3	pz	1	1
6.662.950	guarniture porte telaio scorr.	rondo/serie 80	x binari serie 80	pz	1	1

Sistema di profilati in alluminio per la realizzazione di porte scorrevoli a telaio applicate su binario a trave sospesa lateralamente.
Permette di realizzare in tempi estremamente rapidi porte con telaio in alluminio senza necessità di alcuna lavorazione di fresatura dei profilati.
Per il montaggio dei telai è sufficiente tagliare i vari spezzoni che compongono il perimetro del telaio ed assemblarli con gli speciali giunti in dotazione.

GALIMBERTI FERRAMENTA
www .galimbertiferramenta.com

Permette di inserire un pannello o un cristallo con spessore 5/6,5 mm.

Per realizzare un porta scorrevole a telaio è necessario utilizzare:
- profilato telaio per montanti verticali (per ogni montante verticale è necessario un profilo portavetro),
- profilato telaio per montanti orizzontali (per ogni montante orizzontale è necessario un profilo portavetro),
- profilato telaio per traversi orizzontali aggiuntivi (per ogni traverso divisorio sono necessari due profili portavetro),
- guarnitura porta scorrevole (include i cuscinetti con i fermi e tutti i particolari per l'assemblaggio di una porta),
- binario di scorrimento a trave (per il fissaggio laterale a parete sono necessari i supporti da inserire nel binario ed i supporti da avvitare alla parete).

50520100

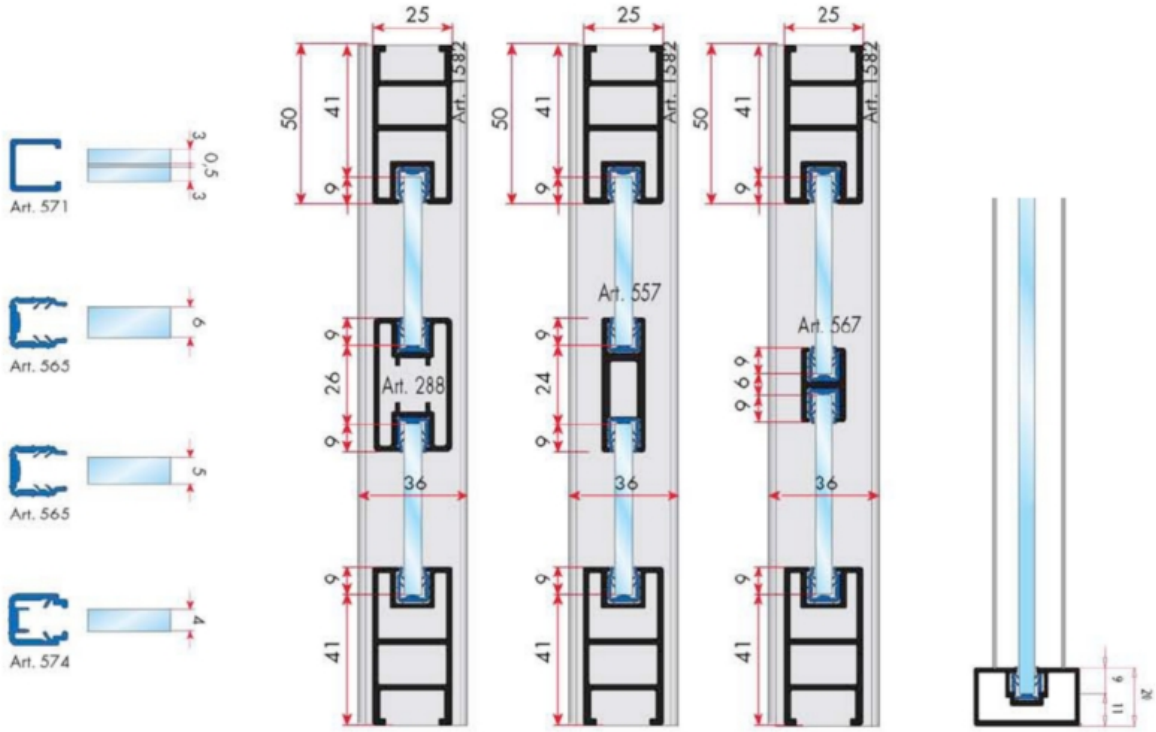

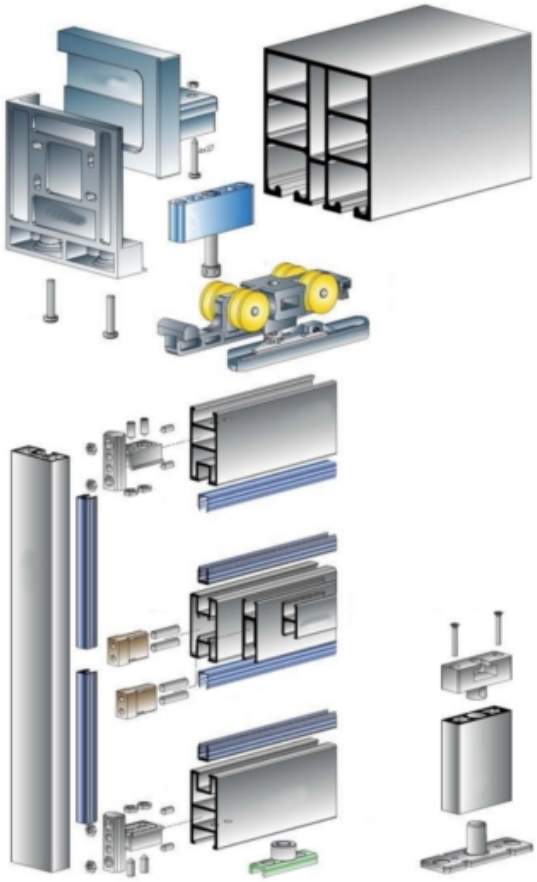

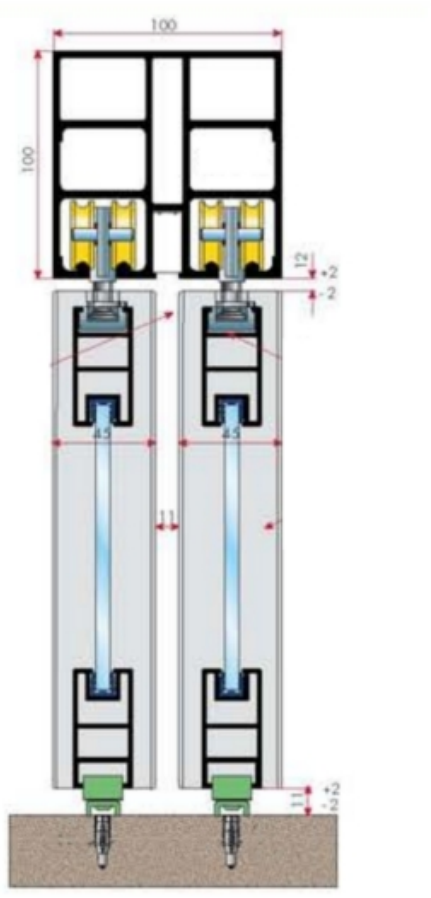

codice	descrizione			u.m.	imb.	m.o.
3.401.347	supporti traverse telaio alu	300/porte c/gran	x traverse portanti	pz	10	1
7.062.506	guarnizioni ante telaio alu	portavetro 6.5	aste mt. 3	pz	1	1

GALIMBERTI FERRAMENTA
www .galimbertiferramenta.com

codice	descrizione			u.m.	imb.	m.o.
6.256.036	telai alu thin porte scorrevol	orizzontale arg.	aste 3 mt.	pz	1	1
7.484.087	supporti binari trave alu	1536	fissaggio a parete	cp	1	1
1.829.068	supporti binari trave alu	1538	staffa x binario	cp	1	1
3.900.307	telai alu thin porte scorrevol	verticale arg.	aste 3 mt.	pz	1	1

GALIMBERTI FERRAMENTA
www .galimbertiferramenta.com

CRISTALLI SCORREVOLI

Cuscinetti utilizzabili con binari doppi.
Il cristallo si posiziona direttamente sopra il cuscinetto.
I cuscinetti con rullini in acciaio garantiscono una portata superiore e un minore deformabilità sotto carico; i cuscinetti con rullini in nylon garantiscono una maggiore silenziosità.

08470012

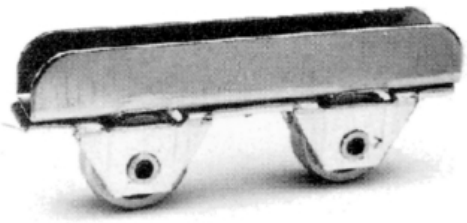

codice	descrizione			u.m.	imb.	m.o.
1.244.687	cuscinetti 12 cristalli scorr.	ny 2 rullini	inferiore bin. doppi	pz	100	100

Profilato portacristalli da utilizzare in abbinamento con cuscinetti tipo 16.

08470015

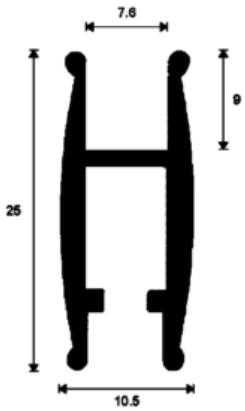

codice	descrizione			u.m.	imb.	m.o.
2.025.001	profilati portacristalli h	25 x 10.5 oro	aste 4 metri	pz	1	100*

Cuscinetti da utilizzare con profilati portacristalli e binari base.
I cuscinetti con rullini in acciaio garantiscono una portata superiore e una minore deformabilità sotto carico; i cuscinetti con rullini in nylon garantiscono una maggiore silenziosità.

GALIMBERTI FERRAMENTA
www .galimbertiferramenta.com

08470018

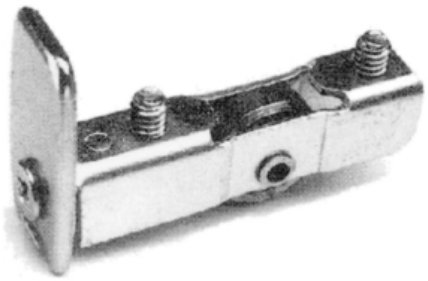

codice	descrizione			u.m.	imb.	m.o.
8.822.161	cuscinetti 16 cristalli scorr.	acciaio nich.	inferiore bin. base	pz	100	100
2.881.478	cuscinetti 16 cristalli scorr.	ny ott.to	inferiore bin. base	pz	100	1

Serratura da applicare al profilato portacristalli.

08470019

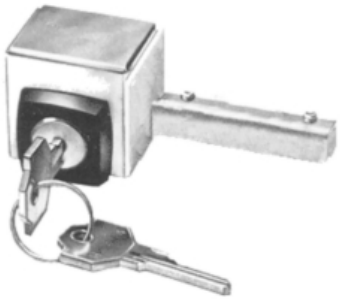

codice	descrizione			u.m.	imb.	m.o.
9.793.798	serrature glass ka cilindro	dx nich.	cristalli scorrevoli	pz	10	1
1.691.764	serrature glass kd cilindro	dx nich.	cristalli scorrevoli	pz	10	1

Binario base per cristalli scorrevoli da utilizzare in abbinamento con binario doppio e profilato portacristallo.

08470020

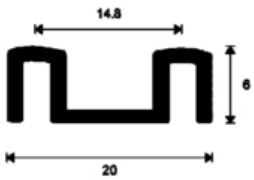

codice	descrizione			u.m.	imb.	m.o.
6.429.782	binari base cristalli scorr.	20 x 6 oro	aste 4 metri	pz	1	200*

GALIMBERTI FERRAMENTA
www .galimbertiferramenta.com

CRISTALLI SCORREVOLI 400

Sistema di scorrimento su base per cristalli da mm. 5/6 che utilizza il medesimo tipo di binario sia come rotaia di scorrimento inferiore che come guida superiore.
Possibilità di utilizzare sia un binario in materiale plastico che un binario in alluminio adattandosi alle specifiche esigenze di ordine economico che richiede il prodotto che si va a realizzare.
Cuscinetti con gola antisbandamento in materiale sintetico ad elevato scorrimento con possibilità di regolazione in altezza fino a 3 mm. senza agire sulle viti di fissaggio all'anta.
Portata 15 Kg.
Copertura dei cuscinetti con guscio in materiale palstico verniciato argento.
Inserimento delle ante sul binario con dispositivo di aggancio rapido a scatto.
Fermi paracolpi regolabili posizionati sia sul binario di scorrimento inferiore che sul binario guida superiore.
Utilizza una foratura standard dell'anta con foro diametro mm. 35 con centro a mm. 12 dal filo dell'anta .

08360220

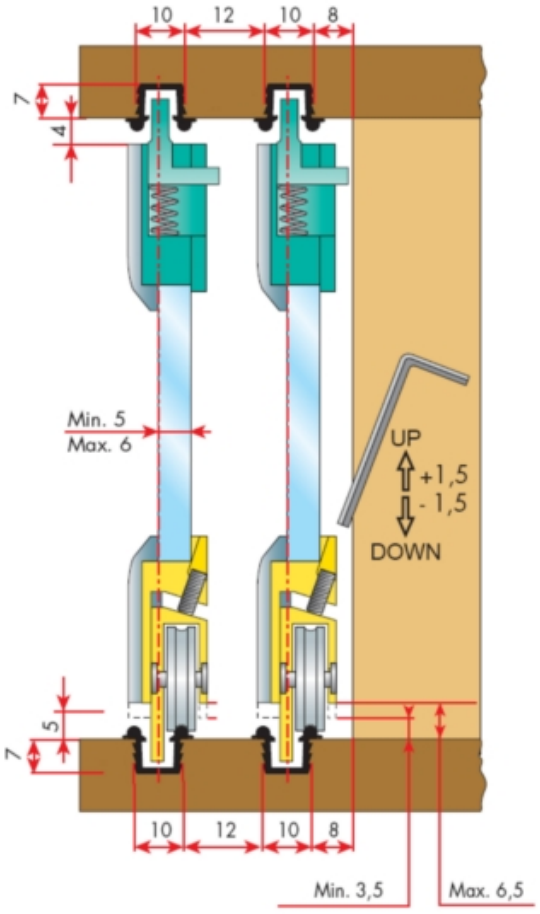

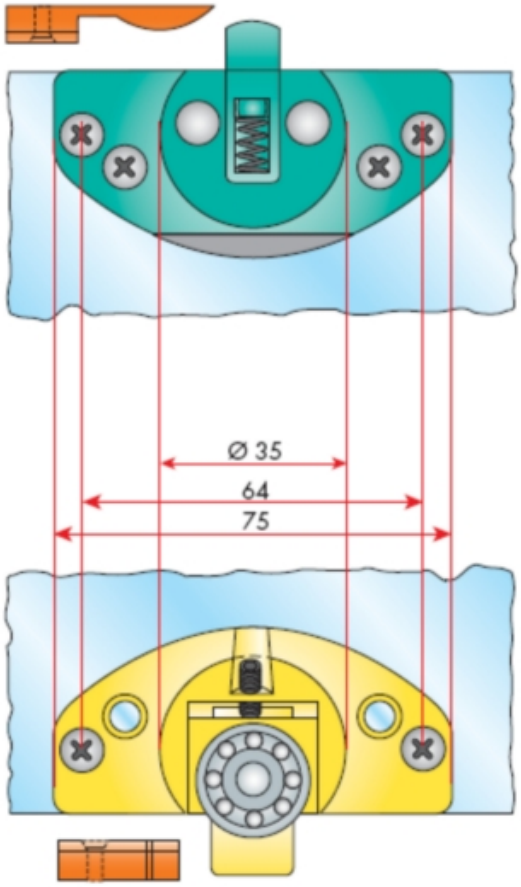

codice	descrizione			u.m.	imb.	m.o.
1.101.706	binari 401 ante scorrevoli	aste mt. 3 arg.	canalino alu c/rotaie	pz	1	1
1.299.151	binari 402 ante scorrevoli	aste mt. 3 nero	canalino pl c/rotaie	pz	1	1
6.149.772	binari 402 ante scorrevoli	aste mt. 3 bianc	canalino pl c/rotaie	pz	20	20
6.204.990	binari 402 ante scorrevoli	aste mt. 3 marr.	canalino pl c/rotaie	pz	20	20
6.996.994	guarniture cristalli scorrev.	408-412/418a	set 1 anta s/binari	pz	1	1

GALIMBERTI FERRAMENTA
www .galimbertiferramenta.com

CRISTALLI SCORREVOLI EKU CLIPO

Sistema di scorrimento a sospensione superiore per cristalli spessore 6 mm. con binario in alluminio a doppia rotaia da incassare e cuscinetti speciali di dimensioni ridottissime ad elevato livello di scorrimento.
Profilo portacristallo in alluminio anotizzato.
Ridottissimo spazio di fuga tra il profilo portacristalli e il cappello del mobile.

08360210

Piccolo e silenzioso

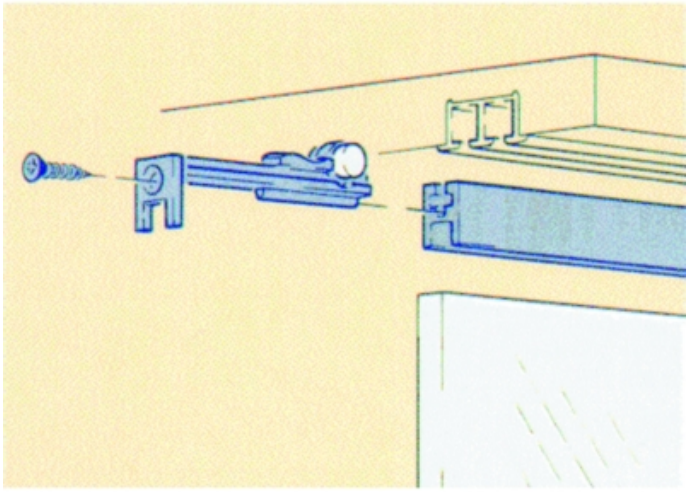

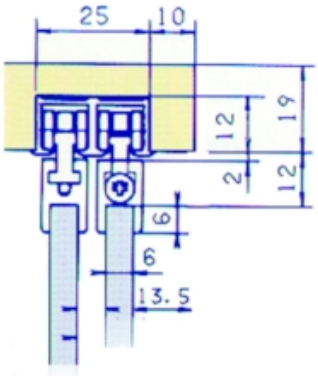

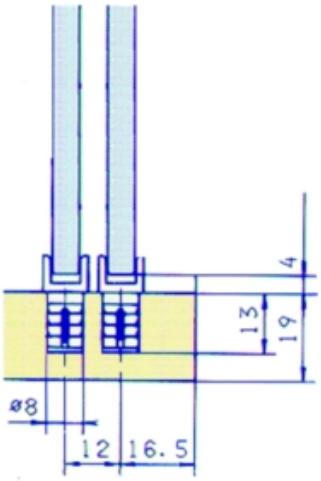

codice	descrizione			u.m.	imb.	m.o.
1.692.006	profilati eku 053.3057	aste mt 2.50 arg	clipo 15 g 16 x 10	pz	1	1*

GALIMBERTI FERRAMENTA
www .galimbertiferramenta.com

CRISTALLI SCORREVOLI SUPRA

Sistema completo ed integrato per la realizzazione di ante scorrevoli in cristallo.
Le rotelle, realizzate con parte esterna di rotolamento in materiale sintetico, sono montate su cuscinetti a sfere con perno e anello esterno di scorrimento in acciaio.
Sono così garantiti la massima silenziosità ed elevati livelli di portata (25 Kg. con 2 cuscinetti oppure 50 Kg. con 4 cuscinetti) anche con un uso intenso e prolungato (senza alcun fenomeno di abrasione del binario base).
I profilati sono realizzati in alluminio con finitura anotizzata di elevata qualità e le superfici visibili sono coperte con pellicole protettive per garantire il massimo livello qualitativo anche a montaggio effettuato.
Il binario base è fornito con superficie di appoggio adesiva in modo tale che è possibile fissarlo senza forarlo e senza utilizzare viti.

08470200

Per uno scorrimento perfetto e silenzioso

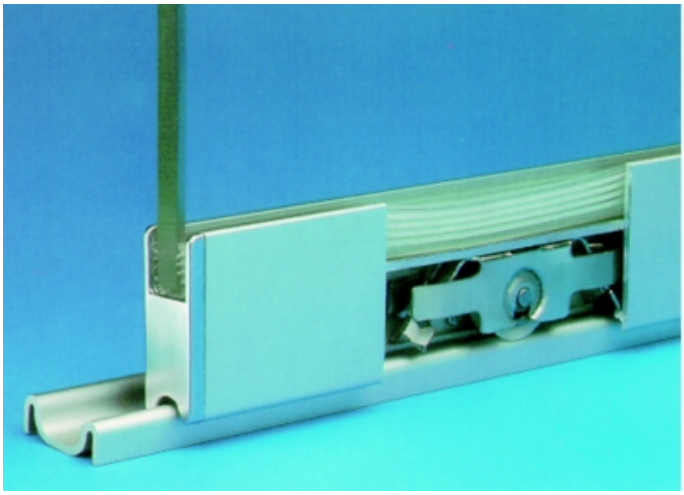

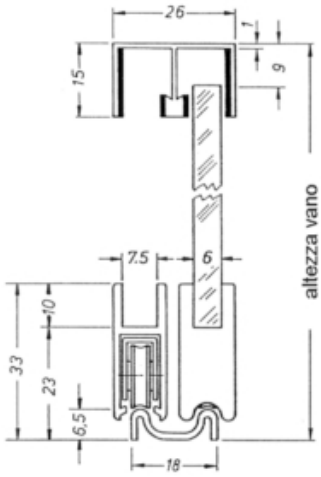

altezza cristallo:
altezza vano - 32

codice	descrizione			u.m.	imb.	m.o.
6.784.881	binari supra cristalli scorr.	base argento	aste 5 metri	pz	1	1
9.918.757	profilati supra portacristalli	mm. 6 argento	aste 5 metri	pz	1	1
2.494.272	cuscinetti supra cristalli sc.	**		pz	100	1
2.096.704	binari supra cristalli scorr.	base inox	aste 5 metri	pz	1	1
6.569.693	profilati supra portacristalli	mm. 6 inox	aste 5 metri	pz	1	1
3.408.346	binari supra cristalli scorr.	base oro	aste 5 metri	pz	1	1
2.280.820	profilati supra portacristalli	mm. 6 oro	aste 5 metri	pz	1	1

Binario a doppio canale rivestito internamente con vellutino che garantisce il massimo livello di scorrevolezza in fase di movimento delle ante e l'assenza di rumorose vibrazioni ad ante ferme.

08470210

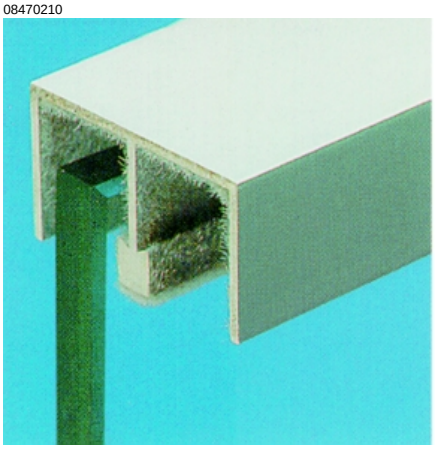

codice	descrizione			u.m.	imb.	m.o.
7.496.486	binari supra cristalli scorr.	doppio argento	aste 5 metri	pz	1	1
3.308.677	binari supra cristalli scorr.	doppio inox	aste 5 metri	pz	1	1
3.674.994	binari supra cristalli scorr.	doppio oro	aste 5 metri	pz	1	1

GALIMBERTI FERRAMENTA
www .galimbertiferramenta.com

Dispositivo antisganciamento che riduce le vibrazioni delle ante in posizione chiusa, rallenta e blocca lo scorrimento delle ante a fine corsa, limita le possibilità di apertura con forzatura delle ante.

08470220

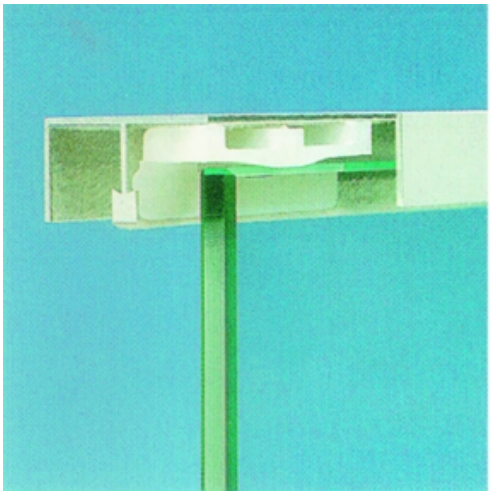

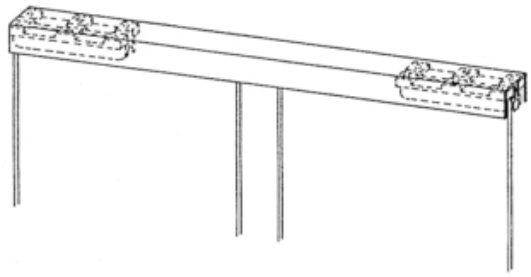

posizionamento dispositivi antisganciamento

codice	descrizione			u.m.	imb.	m.o.
1.291.001	antisganciamento supra	**		pz	100	1

Profilo di battuta laterale realizzato in alluminio con possibilità di inserimento di una guarnizione che, oltre alla funzione antipolvere, ha anche funzione ammortizzante a fine corsa delle ante.

08470230



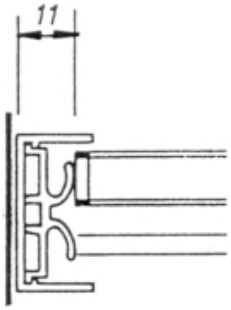

codice	descrizione			u.m.	imb.	m.o.
2.613.635	profilati supra cornice later.	argento	aste 5 metri	pz	1	1
1.422.405	guarnizioni supra battuta	neutro	aste 5 metri	pz	4	1
8.714.305	profilati supra cornice later.	oro	aste 5 metri	pz	1	1

Guanizione per il bloccaggio del cristallo all'interno del profilo portacristallo: permette un montaggio rapido ed efficiente.

GALIMBERTI FERRAMENTA
www .galimbertiferramenta.com

08470240

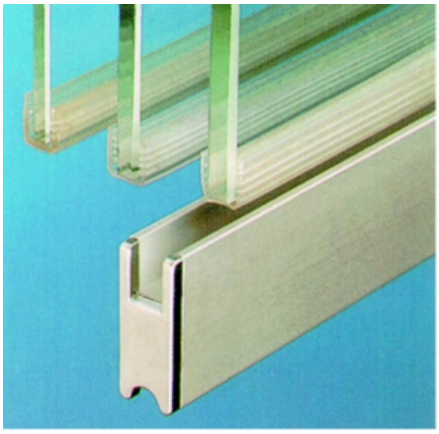

codice	descrizione			u.m.	imb.	m.o.
3.924.648	guarnizioni supra portacrist.	x mm. 5 neutro	x cristalli mm. 5	mt	100	1
6.960.001	guarnizioni supra portacrist.	x mm. 6 neutro	x cristalli mm. 6	mt	100	1

Terminali di chiusura del profilo portacristallo realizzati in materiale plastico metallizzato.
Si fissano a pressione senza utilizzare viti.

08470250

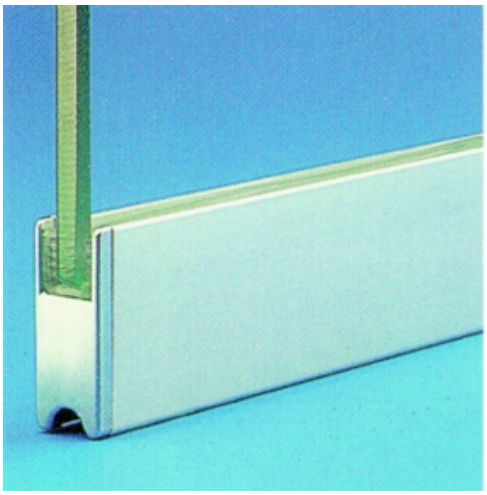

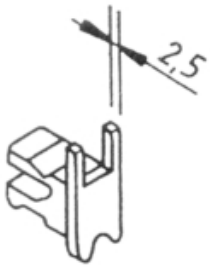

codice	descrizione			u.m.	imb.	m.o.
1.070.972	terminali supra	mm. 6 argento		pz	100	1
8.298.003	terminali supra	mm. 6 oro		pz	100	1

Serratura integrabile nel profilo portacristallo.
Si fissa a pressione senza utilizzare viti.

GALIMBERTI FERRAMENTA
www .galimbertiferramenta.com

08470260



Sormonto ante: 32 mm.

Se la larghezza totale del vano corrisponde ad un numero dispari arrotondare per difetto al valore pari più prossimo.

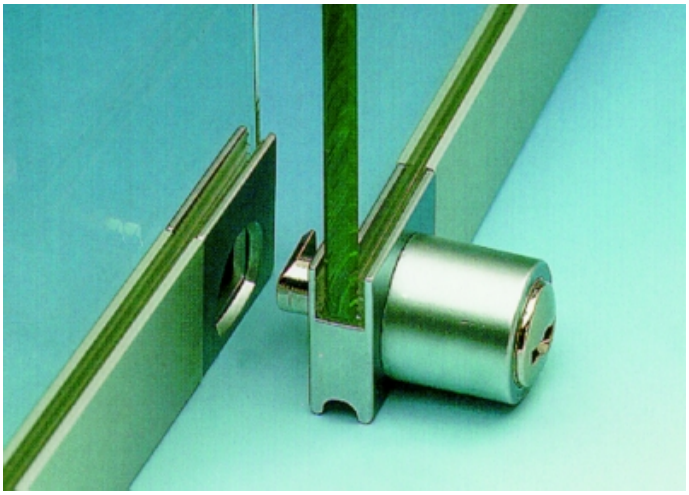

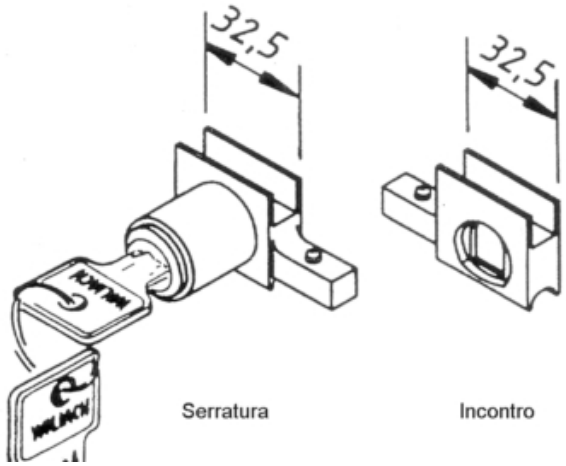

codice	descrizione		u.m.	imb.	m.o.
9.852.938	serrature supra secura	incontri cromo	pz	10	1
6.193.690	serrature supra secura	incontri oro	pz	10	1

Maniglia integrabile nel profilo portacristallo realizzata in materiale plastico metallizzato.
Si fissa a pressione senza utilizzare viti.

08470270

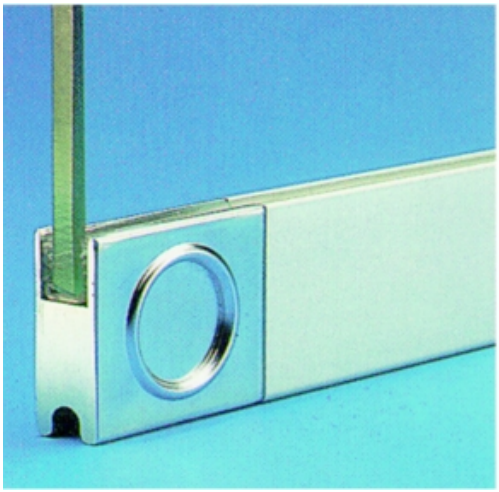

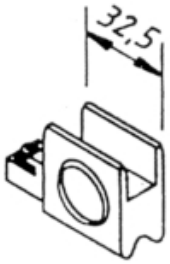

codice	descrizione		u.m.	imb.	m.o.
2.217.987	maniglie terminali supra	argento	pz	25	1
3.953.525	maniglie terminali supra	oro	pz	25	1

Utensile speciale per un rapido montaggio dei cuscinetti all’interno del profilo portacristalli.

Procedura di inserimento dei cuscinetti:

GALIMBERTI FERRAMENTA
www .galimbertiferramenta.com

1- Inserire la lama dell'utensile nella piastrina elastica del cuscinetto.
2 - Infilare il cuscinetto nella posizione desiderata all'interno del profilato portacristalli.
3 - Estrarre la lama dell'utensile: il cuscinetto resterà bloccato nella posizione in cui è stato messo.

08470300



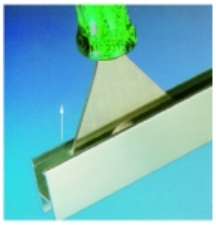

codice	descrizione		u.m.	imb.	m.o.
5.406.593	utensili montaggio supra	**	pz	1	1

GALIMBERTI FERRAMENTA
www .galimbertiferramenta.com

CERNIERE PARAPOLVERE

Cerniera profilata in materiale plastico coestruso morbido nella parte centrale e rigido nelle ali laterali.
Garantisce la perfettta chiusura della fuga centrale nelle ante a libro.
Oltre alla funzione di guarnizione parapolvere assolve anche la funzione di profilo salvadita.
Si incolla direttamente all'anta senza necessità di alcuna fresatura.

08360950

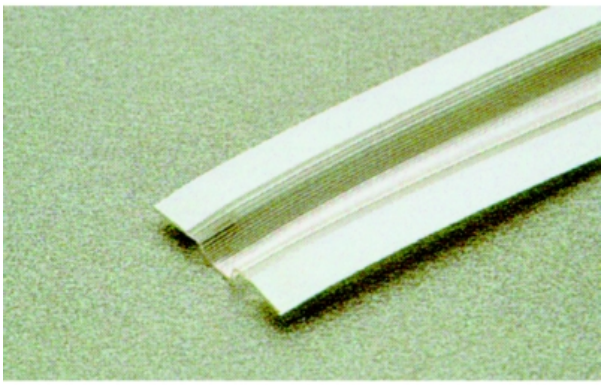

codice	descrizione			u.m.	imb.	m.o.
6.920.555	cerniere parapolvere adesive	trasparente	aste cm. 120	pz	6	1*
3.725.399	cerniere parapolvere adesive	trasparente	rotoli 200 mt.	pz	1	1*

GALIMBERTI FERRAMENTA
www .galimbertiferramenta.com

PARETI SCORREVOLI A FISARMONICA

Centerfold 80/H il prodotto HAWA per pareti a soffietto in legno fino a 80 kg. di peso per pannello.
Di facile progettazione, si montano in un batter d'occhio.
Il primo elemento anta è fissato con un perno.
Tutti gli altri sono fissati al panello precedente con cerniere.
Avvicina le ante e riduce al minimo il fabbisogno di spazio del pacchetto piegato. Il pacchetto a libro ed il lato opposto possono essere completati con una porta girevole.
In virtù della sospensione centrale, i sistemiHAWA Centerfold 80/H non necessitano di guida a pavimento.
Utilizzabili dove occorra separare ambienti con un pregiato sistema a libro facile da usare, sia nel privato che nel commerciale.

Dati tecnici:
- Larghezza porta minima 500 mm
- Larghezza porta massima 900 mm
- Spessore porta 35-45 mm (Spessore porta 46-57 mm su richiesta)
- Peso porta massimo 80 kg
- Senza guida a pavimento
- Possibilità di costruire con gli stessi componenti sistemi ad apertura verso l'interno o verso l'esterno oppure sistemi destri e sinistri
- Possibilità di completare con una porta girevole il pacchetto a libro ed il lato opposto
- Regolabile in altezza ±3 mm
- Scorrimento leggero e silenzioso
- Minimo fabbisogno di spazio del pacchetto a libro

33600000

Centerfold 80/H

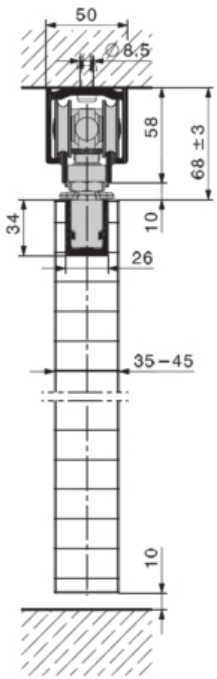

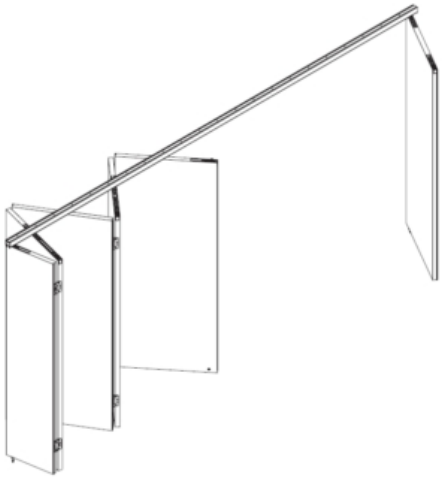

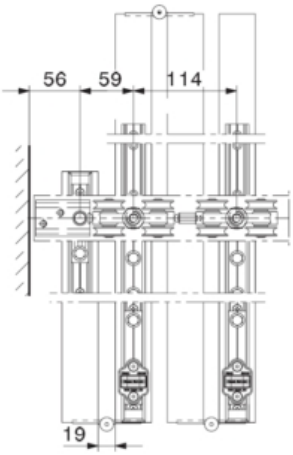

codice	descrizione			u.m.	imb.	m.o.
9.142.688	binari vario/centerfold 80h	superiore 6 mt.	alluminio argento	pz	1	1
6.032.913	guarniture centerfold 80h	base s/guida	completo s/binari	pz	1	1
1.662.122	guarniture centerfold 80h	suppl. s/guida	completo s/binari	pz	1	1
7.553.677	guarniture vario/centerfold 80	battente finale		pz	1	1

Sistema scorrevole per la realizzazione di pareti scorrevoli pesanti con impacchettamento a fisarmonica (a sbalzo su due i lati).
Le pareti a soffietto sono fissate alla parete con cerniere e cominciano con mezzo battente.
I battenti impacchettati in posizione di apertura formano un angolo di 90° rispetto alla parete chiusa.
Peso massimo per ogni singolo battente 300 Kg.
Larghezza massima di ogni battente 120 cm.
Numero di battenti libero (se non sono sufficienti i battenti previsti nelle guarniture standard è possibile abbinare più guarniture).
Per il montaggio delle guarniture di scorrimento ai singoli battenti della parete è necessario utilizzare i profilati tipo 603LM e 604LM in lunghezza

GALIMBERTI FERRAMENTA
www .galimbertiferramenta.com

uguale alla larghezza del battente.

33600010

Centerfold Wall 300

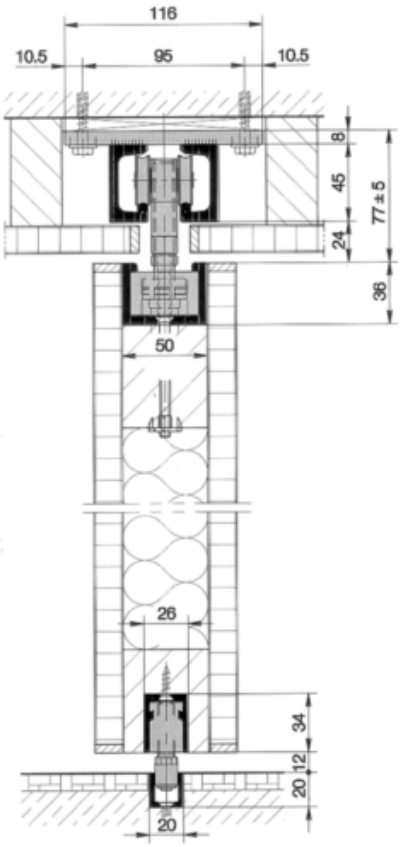

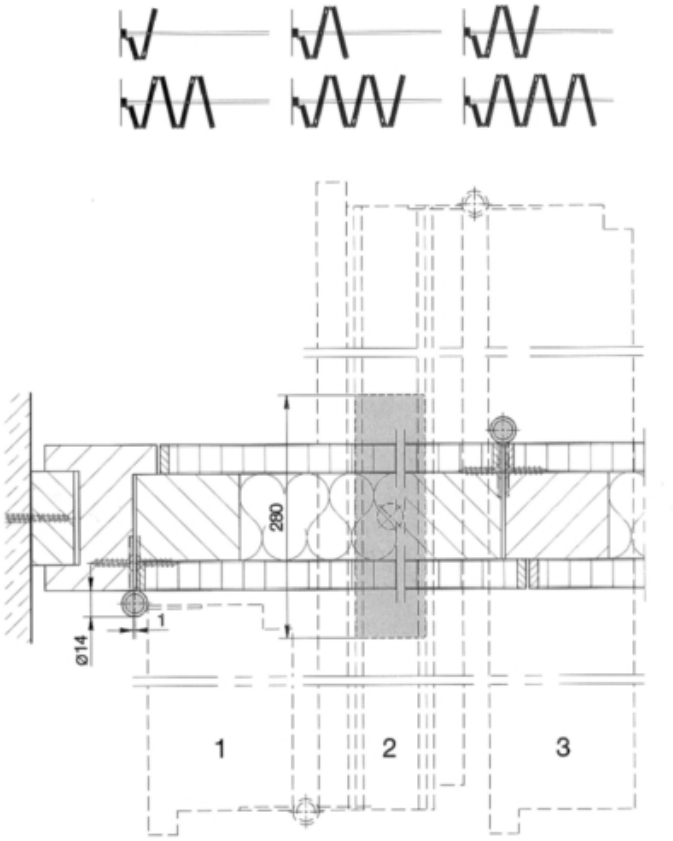

Sistema scorrevole per la realizzazione di pareti scorrevoli con impacchettamento a fisarmonica (a sbalzo su due i lati).
Le pareti a soffietto sono fissate alla parete con cerniere e cominciano con mezzo battente.
I battenti impacchettati in posizione di apertura formano un angolo di 90° rispetto alla parete chiusa.
Peso massimo per ogni singolo battente 45 Kg.
Larghezza massima di ogni battente 70 cm.
Numero di battenti libero (se non sono sufficienti i battenti previsti nelle guarniture standard è possibile abbinare più guarniture).

GALIMBERTI FERRAMENTA
www .galimbertiferramenta.com

33600030

Centerfold Wall 45

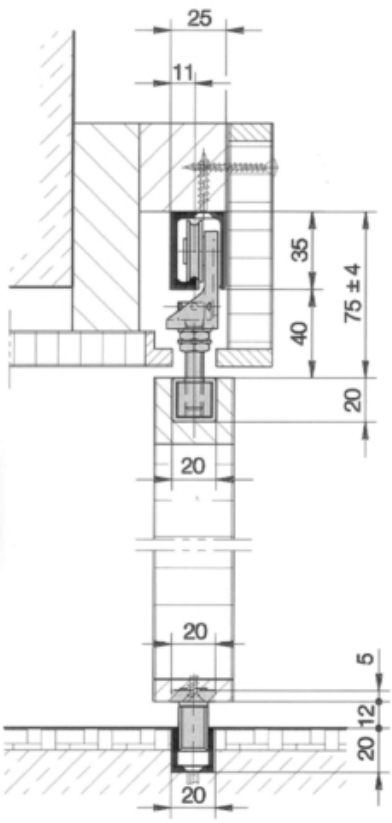

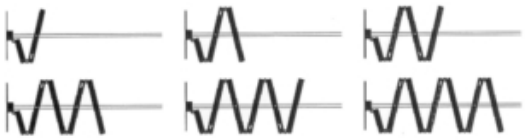

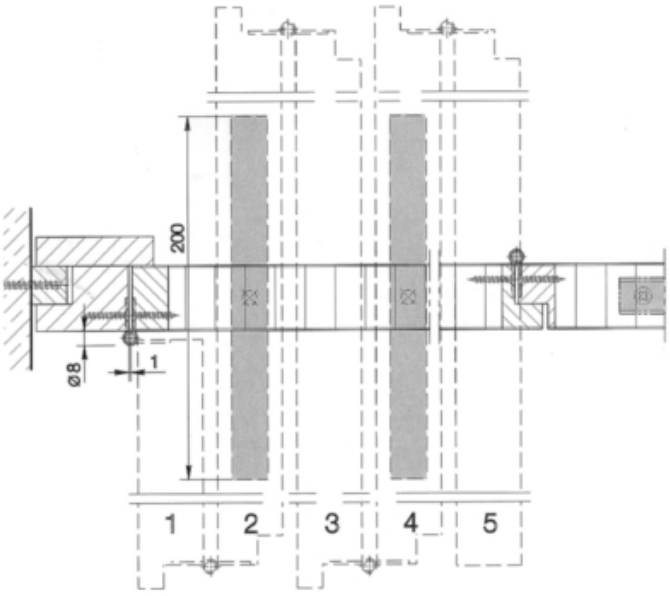

GALIMBERTI FERRAMENTA
www .galimbertiferramenta.com

PARETI SCORREVOLI A LIBRO

Variofold 80/H, ferramenta per pareti a libro in legno fino a 80 kg. di peso per pannello.
Di facile progettazione,si montano in un batterd'occhio.
Il primo elemento anta è fissato con un perno.
Tutti gli altri elemeti sono fissati al pannello precedente con cerniere.
Avvicina le ante e riduce al minimo il fabbisogno di spazio del pacchetto piegato.
Il pacchetto a libro ed il lato opposto possono essere completati con una porta girevole.
Le ante HAWA-Variofold 80/H traslano in una guida a pavimento.
I sistemi fino a 3,6 m di larghezza, se dotati di due ante per lato, sono anche disponibili senza guida a pavimento.
Utilizzbile dove occorra separare ambienti con un pregiato sistema a libro facile da usare, sia nel privato che nel commerciale.

Dati tecnici:
- Larghezza porta minima 500 mm
- Larghezza porta massima 900 mm
- Spessore porta 35-45 mm (Spessore porta 46-57 mm su richiesta)
- Peso porta massimo 80 kg.
- Possibilità di costruire con gli stessi componenti sistemi ad apertura verso l'interno o verso l'esterno oppure sistemi destri e sinistri
- Possibilità di completare con una porta girevole il pacchetto a libro ed il lato opposto
- Facile progettazione in virtù di elementi anta di uguale larghezza
- Regolabile in altezza ±3 mm
- Scorrimento leggero e silenzioso
- Minimo fabbisogno di spazio del pacchetto a libro

33600035

Variofold 80/H

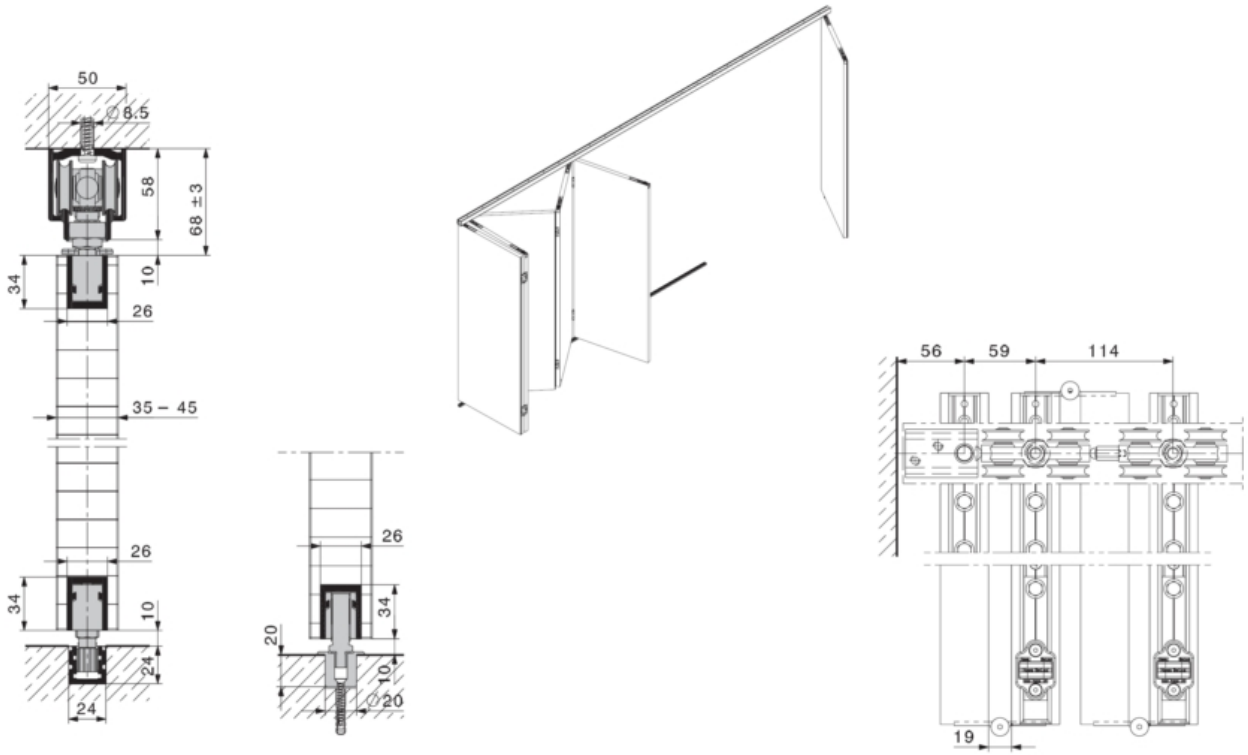

codice	descrizione			u.m.	imb.	m.o.
1.836.189	binari vario/centerfold 80h	inferiore 6 mt.	alluminio argento	pz	1	1
9.142.688	binari vario/centerfold 80h	superiore 6 mt.	alluminio argento	pz	1	1
7.553.677	guarniture vario/centerfold 80	battente finale		pz	1	1
5.278.633	guarniture variofold 80h	base s/guida	completo s/binari	pz	1	1
1.249.927	guarniture variofold 80h	base c/guida	completo s/binari	pz	1	1
3.505.212	guarniture variofold 80h	suppl. c/guida	completo s/binari	pz	1	1

Sistema scorrevole per la realizzazione di pareti scorrevoli pesanti con impacchettamento a libro (a sbalzo su un lato).
In caso di battenti in numero dispari l'ultimo battente può essere utilizzato come porta di passaggio.
E' possibile realizzare battenti con battuta sullla parte superiore.

GALIMBERTI FERRAMENTA
www .galimbertiferramenta.com

I battenti impacchettati in posizione di apertura formano un angolo di 90° rispetto alla parete chiusa.
Peso massimo per ogni singolo battente 120 Kg.
Larghezza massima di ogni battente 100 cm.
Numero di battenti libero (se non sono sufficienti i battenti previsti nelle guarniture standard è possibile abbinare più guarniture).

33600040

Folding Wall 120

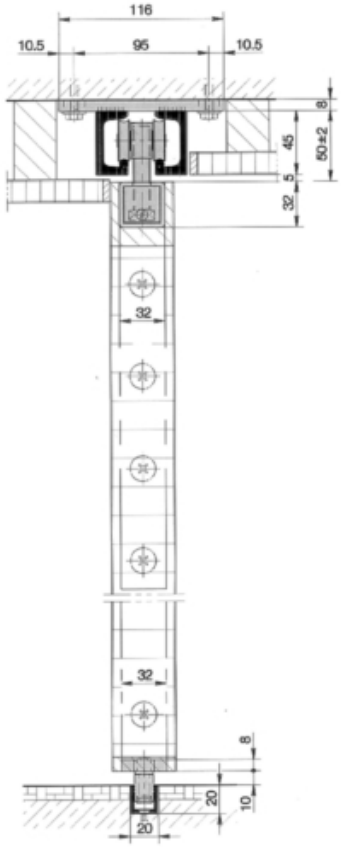

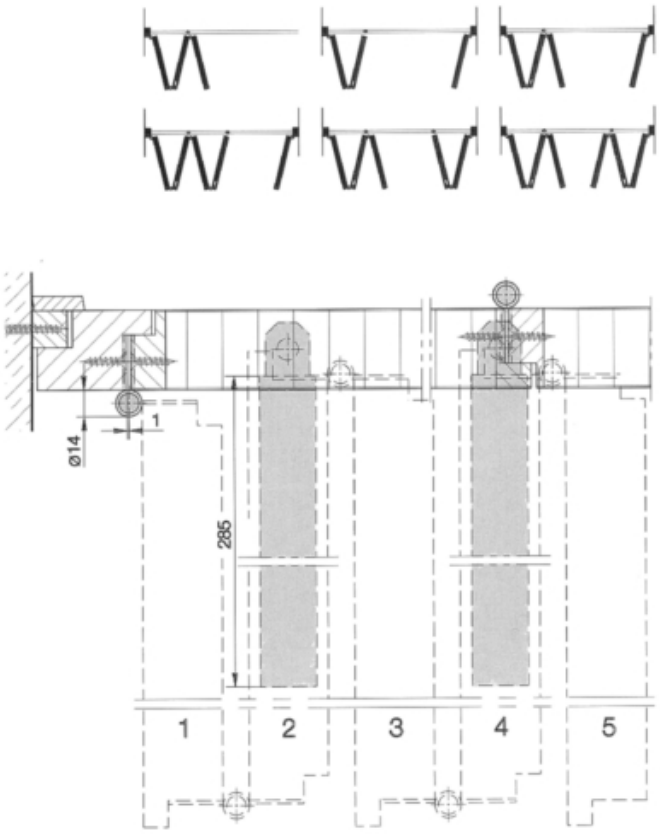

codice	descrizione			u.m.	imb.	m.o.
4.155.591	binari folding wall type 76	aste mt. 6	superiore acciaio	pz	1	1
2.725.390	binari folding wall type 76	** su misura	superiore acciaio	mt	1	1
1.278.439	binari folding wall guida alu	aste mt. 6 arg.	inferiore 20x20/3 all	pz	1	1
4.313.229	binari folding wall guida alu	** su misura	inf. 20x20/3 allumin.	mt	1	1
9.059.641	guarniture folding wall 120	set 3 pannelli	completo s/binari	pz	1	1
2.498.287	guarniture folding wall 120	set 4 pannelli	completo s/binari	pz	1	1
9.430.174	guarniture folding wall 120	set 5 pannelli	completo s/binari	pz	1	1
8.657.800	guarniture folding wall 120	set 6 pannelli	completo s/binari	pz	1	1
3.739.075	guarniture folding wall 120	set 7 pannelli	completo s/binari	pz	1	1

Sistema scorrevole per la realizzazione di pareti scorrevoli con impacchettamento a libro (a sbalzo su un lato).
In caso di battenti in numero dispari l'ultimo battente può essere utilizzato come porta di passaggio.
E' possibile realizzare battenti con battuta sullla parte superiore.
I battenti impacchettati in posizione di apertura formano un angolo di 90° rispetto alla parete chiusa.
Peso massimo per ogni singolo battente 45 Kg.
Larghezza massima di ogni battente 85 cm.
Numero di battenti libero (se non sono sufficienti i battenti previsti nelle guarniture standard è possibile abbinare più guarniture).

GALIMBERTI FERRAMENTA
www .galimbertiferramenta.com

33600060

Folding Wall 45

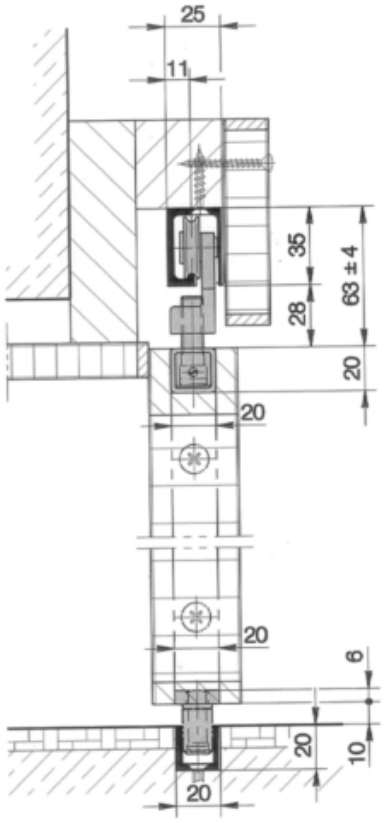

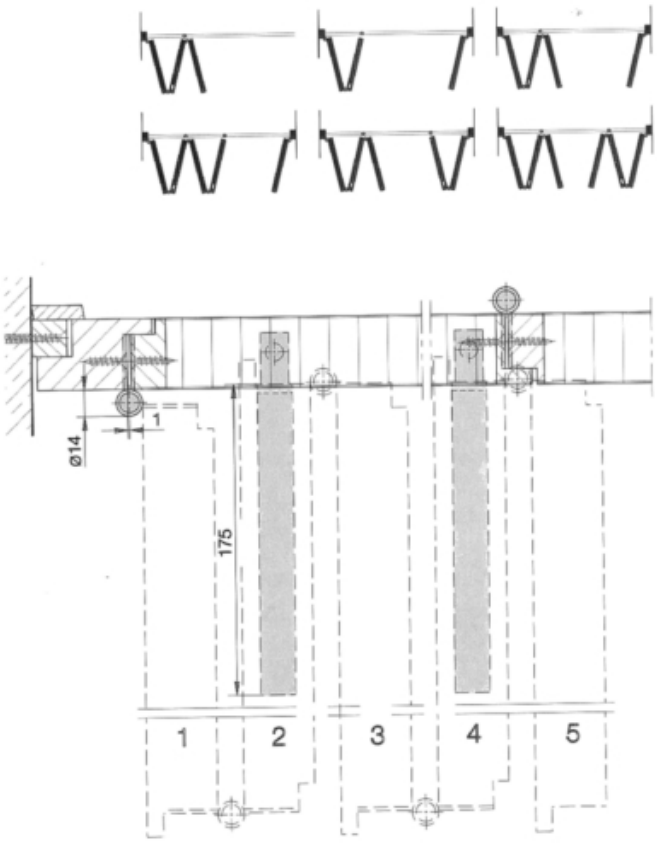

codice	descrizione			u.m.	imb.	m.o.
2.873.466	binari folding wall type 67m	aste mt. 6	superiore ottone	pz	1	1
4.991.281	binari folding wall type 67m	** su misura	superiore ottone	mt	1	1
1.278.439	binari folding wall guida alu	aste mt. 6 arg.	inferiore 20x20/3 all	pz	1	1
4.313.229	binari folding wall guida alu	** su misura	inf. 20x20/3 allumin.	mt	1	1

GALIMBERTI FERRAMENTA
www .galimbertiferramenta.com

BINARI CURVATI A DISEGNO

Binari per porte curvati a disegno.
E necessario fornire una dima o un disegno quotato con l'indicazione dei riferimenti relativi:
- al raggio dell'asse centrale di scorrimento della porta,
- al raggio minimo ammesso,
- al raggio massimo ammesso.

08690500

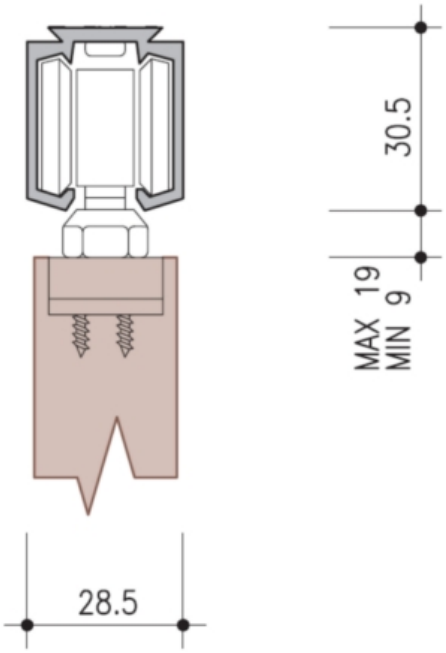

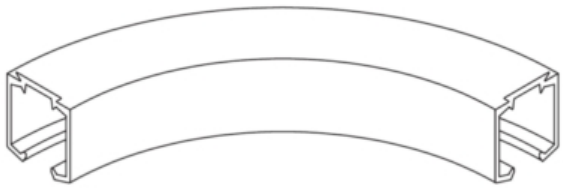

codice	descrizione			u.m.	imb.	m.o.
6.353.810	binari kurvo 60 porte scorr.	** su misura	curvato a disegno	mt	1	1
7.978.777	guarniture porte scorrevoli	kurvo 160	x binari kurvo	pz	1	1

GALIMBERTI FERRAMENTA
www .galimbertiferramenta.com

GUIDE INFERIORI DUPLEX

Guida inferiore regolabile che permette di realizzare porte scorrevoli a 2 battenti.
Il piolo regolabile permette di adattarla a porte di qualsiasi spessore.
Utilizzabile con tutte le guarniture per porte scorrevoli.

GALIMBERTI FERRAMENTA
www .galimbertiferramenta.com

08690110

Per porte scorrevoli a 2 battenti

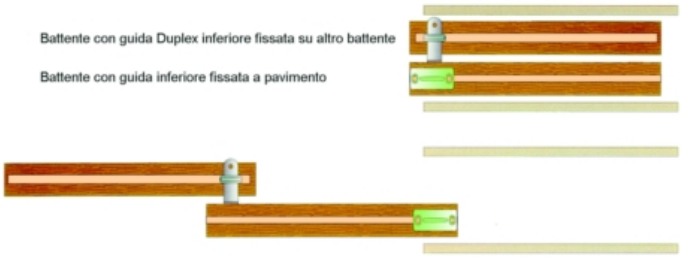

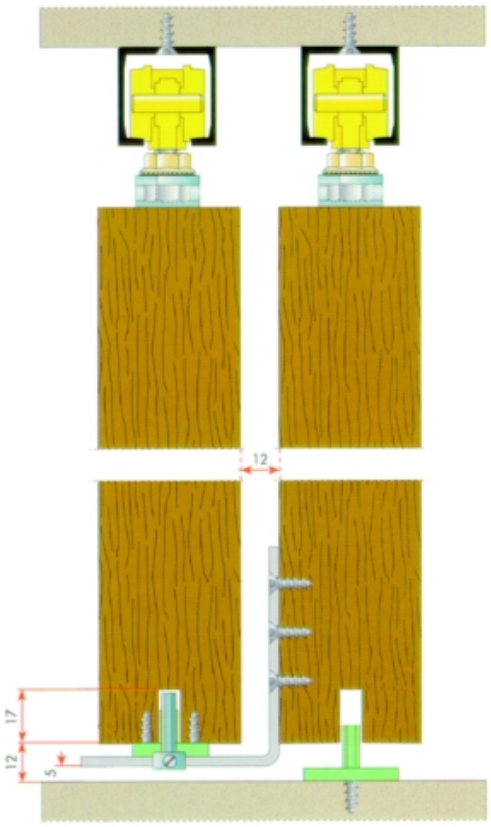

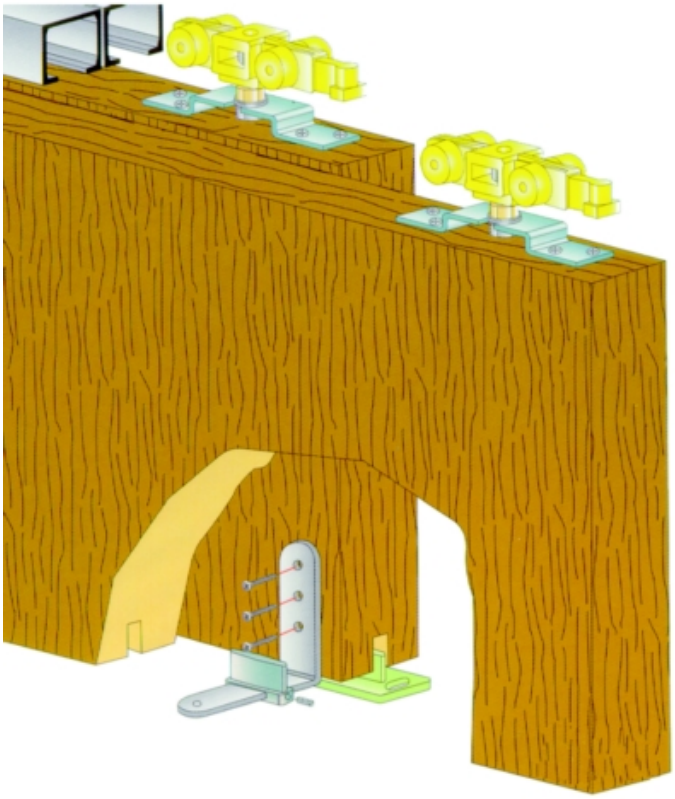



GALIMBERTI FERRAMENTA
www .galimbertiferramenta.com

codice	descrizione			u.m.	imb.	m.o.
9.840.416	guide inferiori duplex	regolabili	x porte scorrevoli	pz	1	1

GALIMBERTI FERRAMENTA
www .galimbertiferramenta.com

PORTE A LIBRO

Guarniture per porte a libro con binario incassato.
Complete di perni, cerniere centrali e cuscinetto di scorrimento.

GALIMBERTI FERRAMENTA
www .galimbertiferramenta.com

33660010

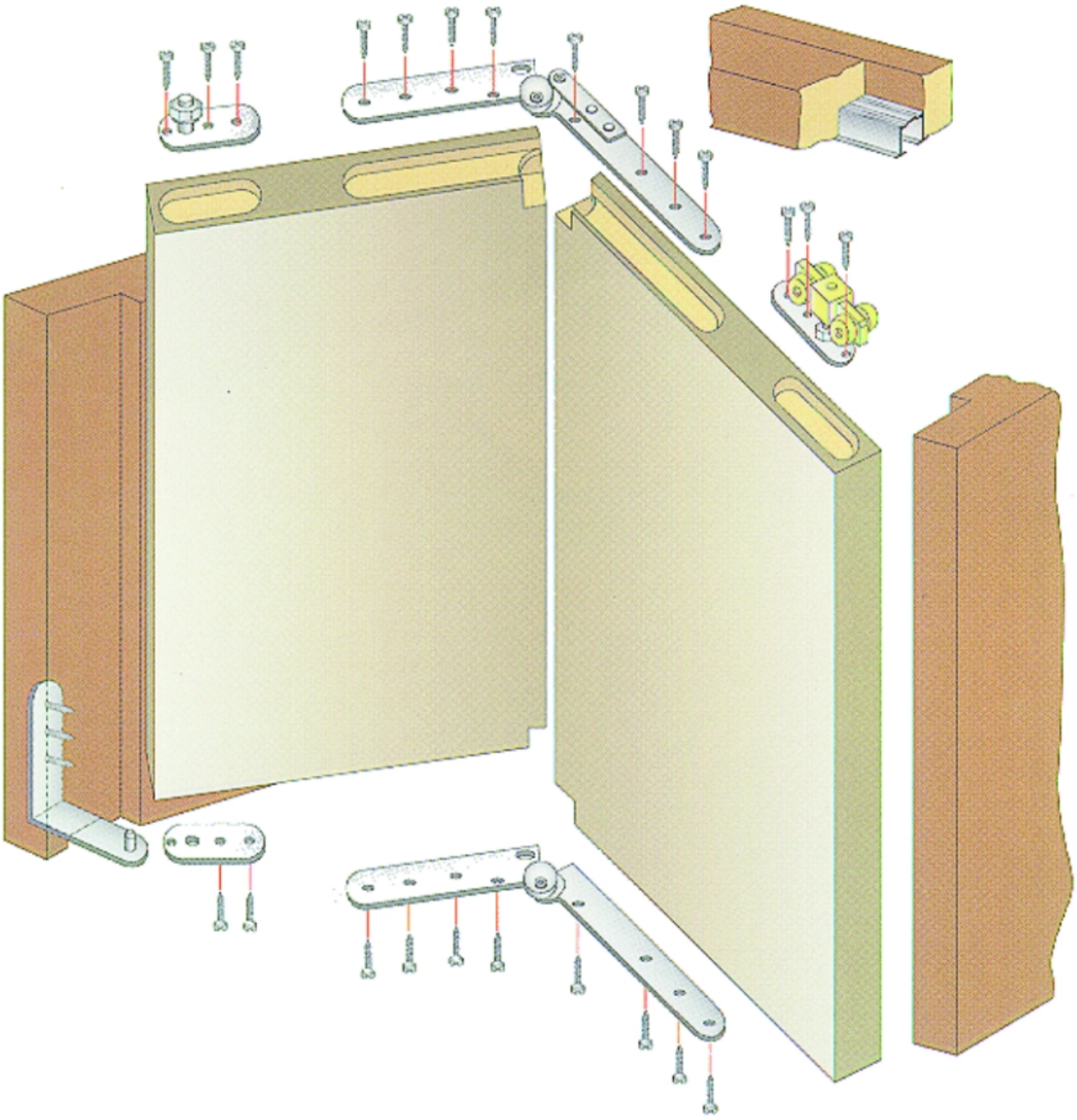

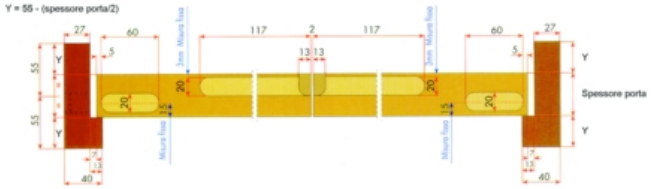

GALIMBERTI FERRAMENTA
www .galimbertiferramenta.com

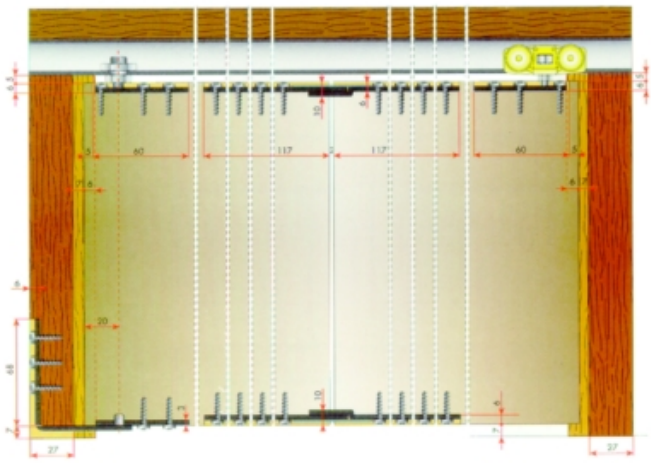

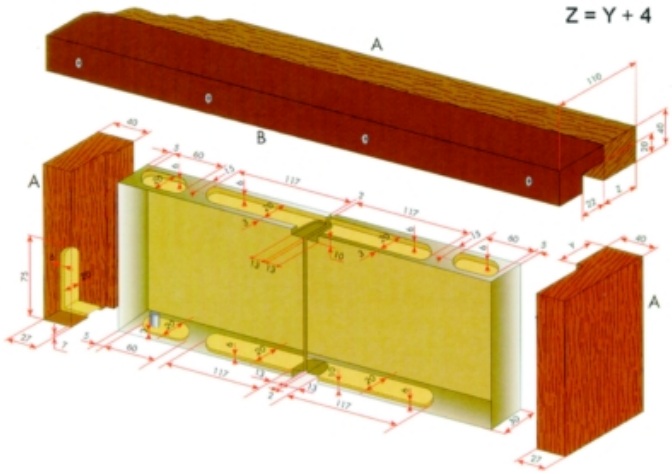

codice	descrizione			u.m.	imb.	m.o.
3.746.349	binari 1130 porte scorrevoli	aste mt. 1 arg.	alluminio 30 kg.	pz	1	1
9.190.160	guarniture porte libro	c/cardini dx/sx	porte senza battuta	pz	1	1

GALIMBERTI FERRAMENTA
www .galimbertiferramenta.com

PORTE SCORREVOLI

Sistema di scorrimento per porte.
Binario in alluminio.
Cuscinetti in materiale sintetico, rettificati per uno scorrimento silenzioso senza impuntamenti e sobbalzi.
Portata 30 Kg.
Il montaggio incassato della staffa di fissaggio del carrello lascia uno spazio libero estremamente ridotto e permette di non fare alcun profilo di mascheratura.

08690010

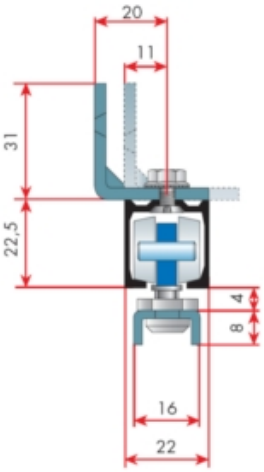

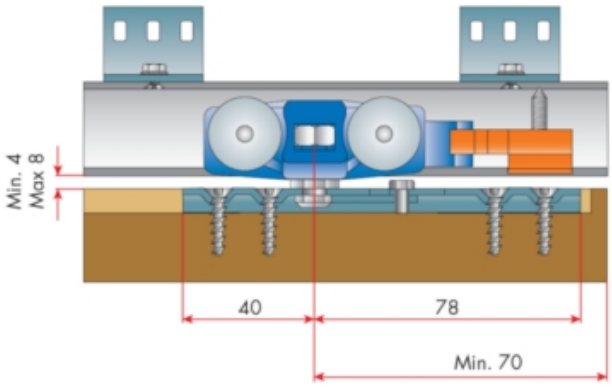

codice	descrizione			u.m.	imb.	m.o.
4.561.927	binari 1030 porte scorrevoli	aste mt. 2 natur	alluminio 30 kg.	pz	1	1
6.023.256	binari 1030 porte scorrevoli	aste mt. 3 natur	alluminio 30 kg.	pz	1	1
3.817.407	binari 1030 porte scorrevoli	aste mt. 4 natur	alluminio 30 kg.	pz	1	1
1.746.501	binari 1030 porte scorrevoli	aste mt. 5 natur	alluminio 30 kg.	pz	1	1
1.513.042	guarniture porte scorrevoli	1030 p	staffa incasso portata 30kg.	pz	1	1

Sistema di scorrimento per porte.
Binario in alluminio da incassare con bordo.
Cuscinetti in materiale sintetico, rettificati per uno scorrimento silenzioso senza impuntamenti e sobbalzi.
Portata 30 Kg.
Il montaggio incassato della staffa di fissaggio del carrello lascia uno spazio libero estremamente ridotto e permette di non fare alcun profilo di mascheratura.

08690012

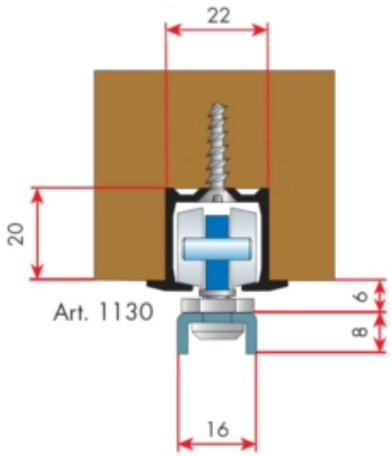

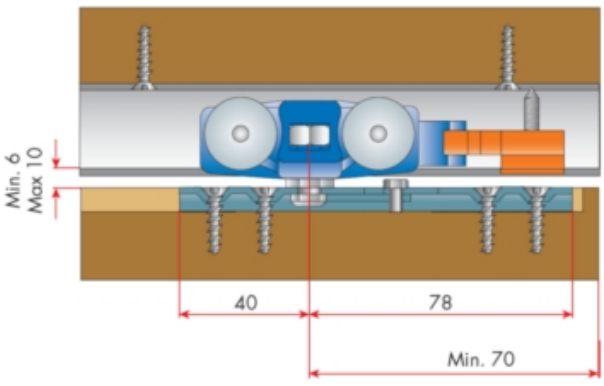

codice	descrizione			u.m.	imb.	m.o.
6.974.855	binari 1130 porte scorrevoli	aste mt. 2 arg.	alluminio 30 kg.	pz	1	1
1.513.042	guarniture porte scorrevoli	1030 p	staffa incasso portata 30kg.	pz	1	1

Sistema di scorrimento per porta con staffa a fissaggio automatico che può essere montata esternamente o incassata.
Binario in alluminio.

GALIMBERTI FERRAMENTA
www .galimbertiferramenta.com

Cuscinetti in materiale sintetico, rettificati per uno scorrimento silenzioso senza impuntamenti e sobbalzi.
Portata 30 Kg.
Il montaggio incassato della staffa di fissaggio del carrello lascia uno spazio libero estremamente ridotto e permette di non fare alcun profilo di mascheratura.

08690014

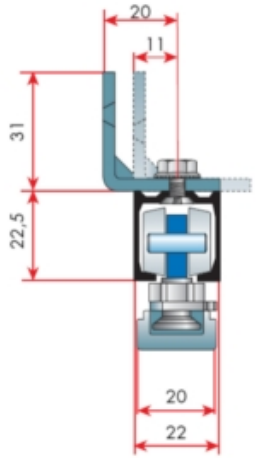

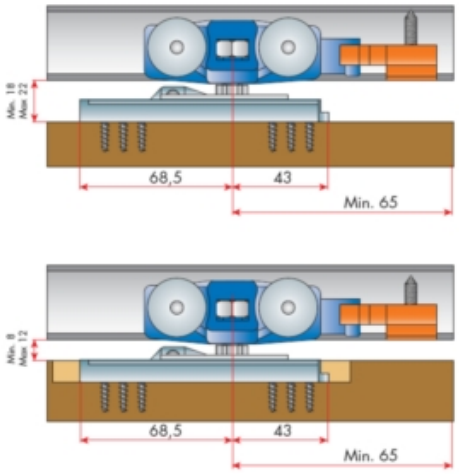

codice	descrizione			u.m.	imb.	m.o.
4.561.927	binari 1030 porte scorrevoli	aste mt. 2 natur	alluminio 30 kg.	pz	1	1
6.023.256	binari 1030 porte scorrevoli	aste mt. 3 natur	alluminio 30 kg.	pz	1	1
3.817.407	binari 1030 porte scorrevoli	aste mt. 4 natur	alluminio 30 kg.	pz	1	1
1.746.501	binari 1030 porte scorrevoli	aste mt. 5 natur	alluminio 30 kg.	pz	1	1
5.111.336	guarniture porte scorrevoli	1030 au	30kg staffa a scatto later.	pz	1	1

Sistema di scorrimento per porta con staffa a fissaggio automatico che può essere montata esternamente o incassata.
Binario in alluminio da incassare con bordo.
Cuscinetti in materiale sintetico, rettificati per uno scorrimento silenzioso senza impuntamenti e sobbalzi.
Portata 30 Kg.
Il montaggio incassato della staffa di fissaggio del carrello lascia uno spazio libero estremamente ridotto e permette di non fare alcun profilo di mascheratura.

08690016

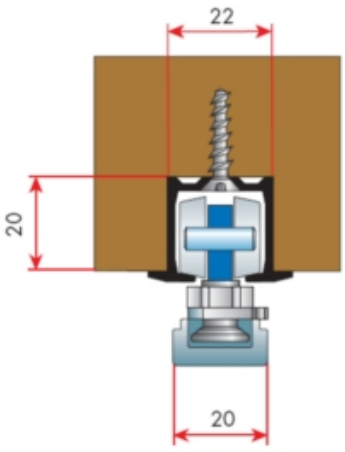

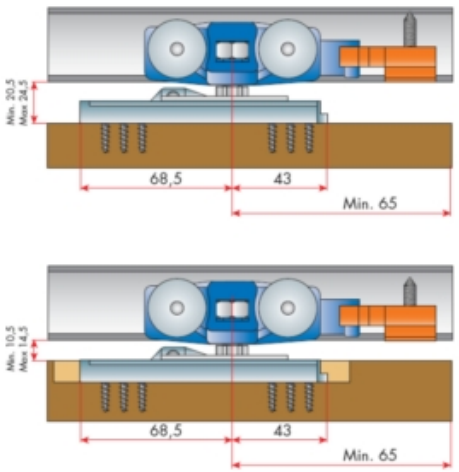

codice	descrizione			u.m.	imb.	m.o.
5.111.336	guarniture porte scorrevoli	1030 au	30kg staffa a scatto later.	pz	1	1

Sistema di scorrimento per porte.
Binario in alluminio.
Cuscinetti in materiale sintetico, rettificati per uno scorrimento silenzioso senza impuntamenti e sobbalzi.
Portata 40 Kg. o 80 Kg.

GALIMBERTI FERRAMENTA
www .galimbertiferramenta.com

08690020

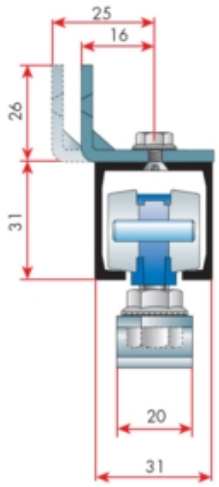

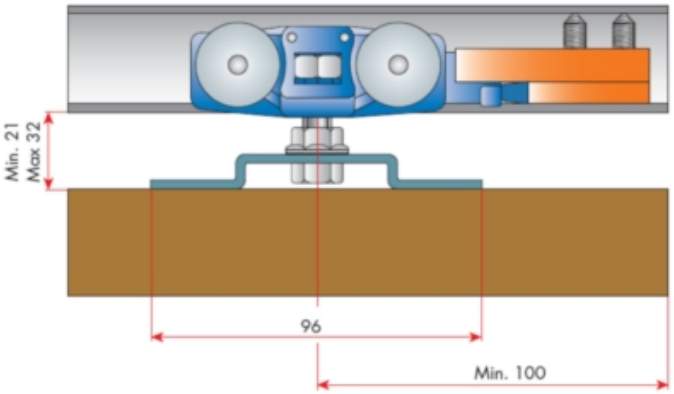

codice	descrizione			u.m.	imb.	m.o.
2.760.612	binari 1080 porte scorrevoli	aste mt. 1.5 nat	alluminio 80 kg.	pz	1	1
7.168.413	binari 1080 porte scorrevoli	aste mt. 2 nat.	alluminio 80 kg.	pz	1	1
8.501.769	binari 1080 porte scorrevoli	aste mt. 3 nat.	alluminio 80 kg.	pz	1	1
1.665.888	binari 1080 porte scorrevoli	aste mt. 4 nat.	alluminio 80 kg.	pz	1	1
1.999.730	binari 1080 porte scorrevoli	aste mt. 5 nat.	alluminio 80 kg.	pz	1	1
5.322.916	binari 1080 porte scorrevoli	aste mt. 6 nat.	alluminio 80 kg.	pz	1	1
2.414.089	guarniture porte scorrevoli	40 p	staffa esterna portata 40kg	pz	1	1*
2.810.607	guarniture porte scorrevoli	80 p	staffa esterna portata 80kg	pz	1	1*

Sistema di scorrimento per porte.
Binario in alluminio.
Cuscinetti in materiale sintetico, rettificati per uno scorrimento silenzioso senza impuntamenti e sobbalzi.
Portata 80 Kg.
Il montaggio incassato della staffa di fissaggio del carrello lascia uno spazio libero estremamente ridotto e permette di non fare alcun profilo di mascheratura.

08690030

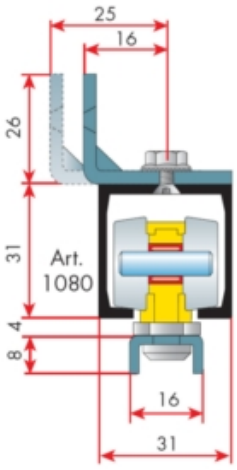

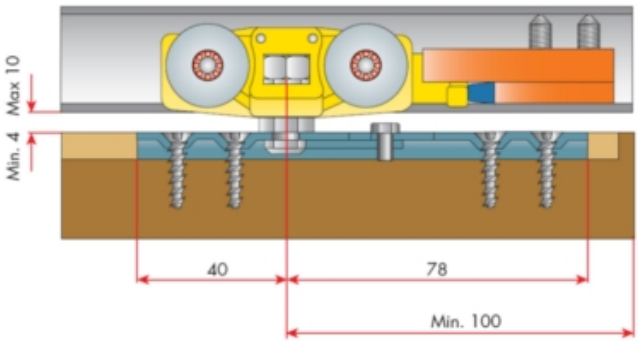

codice	descrizione			u.m.	imb.	m.o.
2.760.612	binari 1080 porte scorrevoli	aste mt. 1.5 nat	alluminio 80 kg.	pz	1	1
7.168.413	binari 1080 porte scorrevoli	aste mt. 2 nat.	alluminio 80 kg.	pz	1	1
8.501.769	binari 1080 porte scorrevoli	aste mt. 3 nat.	alluminio 80 kg.	pz	1	1
1.665.888	binari 1080 porte scorrevoli	aste mt. 4 nat.	alluminio 80 kg.	pz	1	1
1.999.730	binari 1080 porte scorrevoli	aste mt. 5 nat.	alluminio 80 kg.	pz	1	1
4.780.717	guarniture porte scorrevoli	1080 p	staffa incasso portata 80kg	pz	1	1*

Sistema di scorrimento per porta con staffa a fissaggio automatico che può essere montata esternamente o incassata.
Binario in alluminio.
Cuscinetti in materiale sintetico, rettificati per uno scorrimento silenzioso senza impuntamenti e sobbalzi.
Portata 80 Kg.

Il montaggio incassato della staffa di fissaggio del carrello lascia uno spazio libero estremamente ridotto e permette di non fare alcun profilo di mascheratura.

08690032

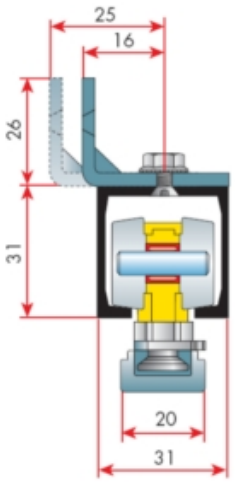

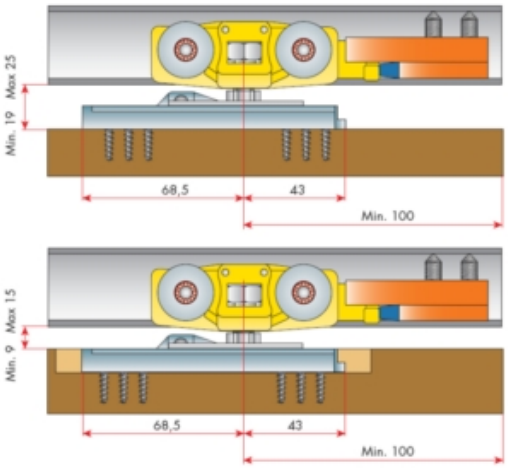

codice	descrizione			u.m.	imb.	m.o.
2.760.612	binari 1080 porte scorrevoli	aste mt. 1.5 nat	alluminio 80 kg.	pz	1	1
7.168.413	binari 1080 porte scorrevoli	aste mt. 2 nat.	alluminio 80 kg.	pz	1	1
8.501.769	binari 1080 porte scorrevoli	aste mt. 3 nat.	alluminio 80 kg.	pz	1	1
1.665.888	binari 1080 porte scorrevoli	aste mt. 4 nat.	alluminio 80 kg.	pz	1	1
1.999.730	binari 1080 porte scorrevoli	aste mt. 5 nat.	alluminio 80 kg.	pz	1	1

Guarniture per porte scorrevoli con fermi ammortizzati a chiusura controllata.
Utilizzabile con porte in legno, con i telai alluminio tipo Thin e con le pinze per porte in vetro.

08690034

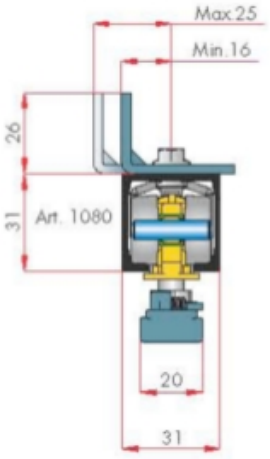

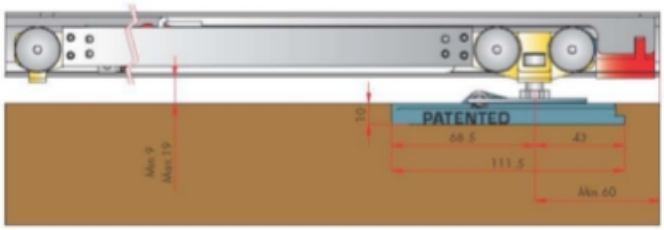

codice	descrizione			u.m.	imb.	m.o.
2.760.612	binari 1080 porte scorrevoli	aste mt. 1.5 nat	alluminio 80 kg.	pz	1	1
7.168.413	binari 1080 porte scorrevoli	aste mt. 2 nat.	alluminio 80 kg.	pz	1	1
8.501.769	binari 1080 porte scorrevoli	aste mt. 3 nat.	alluminio 80 kg.	pz	1	1
1.665.888	binari 1080 porte scorrevoli	aste mt. 4 nat.	alluminio 80 kg.	pz	1	1
1.999.730	binari 1080 porte scorrevoli	aste mt. 5 nat.	alluminio 80 kg.	pz	1	1
2.571.232	guarniture porte scorrevoli	1080 au soft>92	80kg ammortizzata	pz	1	1*
8.432.223	guarniture porte scorrevoli	1080 au soft>62	80kg ammortizzata	pz	1	1*

Binario per porte scorrevoli con fermi ammortizzati.
Utilizzabile con tutte le guarniture serie 40/80 P e 1080 P/AU.
Per ogni porta è necessario utilizzare un binario e due fermi ammortizzati.

GALIMBERTI FERRAMENTA
www .galimbertiferramenta.com

08690036

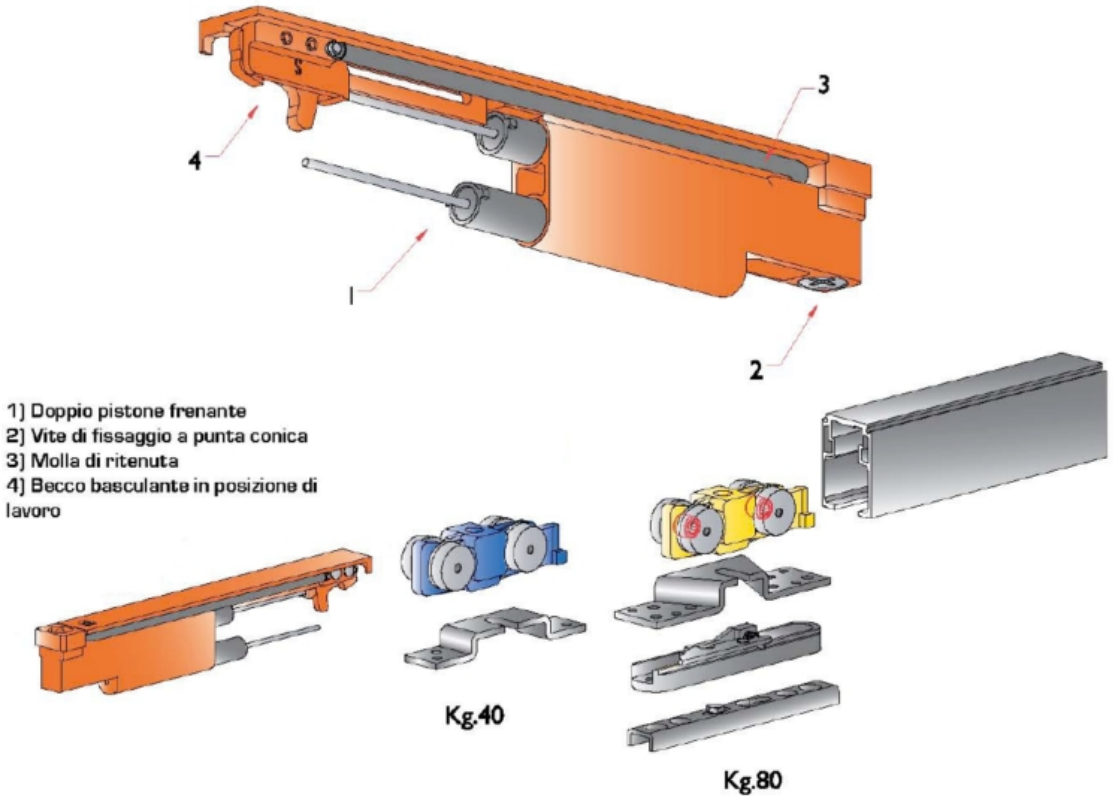

codice	descrizione			u.m.	imb.	m.o.
2.414.089	guarniture porte scorrevoli	40 p	staffa esterna portata 40kg	pz	1	1*
2.810.607	guarniture porte scorrevoli	80 p	staffa esterna portata 80kg	pz	1	1*
4.780.717	guarniture porte scorrevoli	1080 p	staffa incasso portata 80kg	pz	1	1*

Sistema di scorrimento per porte.
Binario in alluminio.
Cuscinetti in materiale sintetico, rettificati per uno scorrimento silenzioso senza impuntamenti e sobbalzi.
Portata 160 Kg.

08690040

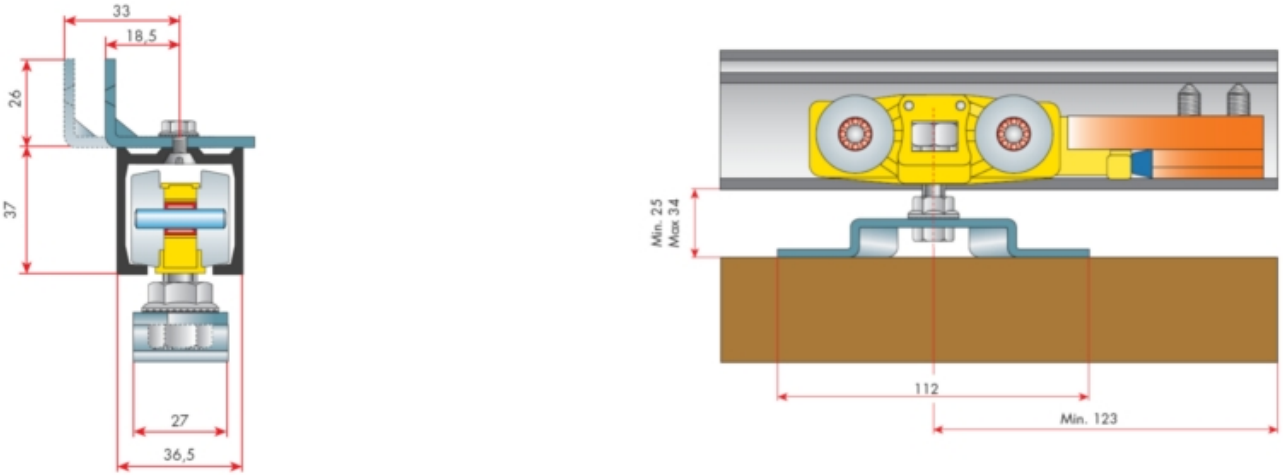

codice	descrizione			u.m.	imb.	m.o.
2.623.795	binari 1160 porte scorrevoli	aste mt. 2 nat.	alluminio 160 kg.	pz	1	1
4.001.928	binari 1160 porte scorrevoli	aste mt. 3 nat.	alluminio 160 kg.	pz	1	1
7.776.007	binari 1160 porte scorrevoli	aste mt. 5 nat.	alluminio 160 kg.	pz	1	1
9.905.658	binari 1160 porte scorrevoli	aste mt. 6 nat.	alluminio 160 kg.	pz	1	1
6.529.192	guarniture porte scorrevoli	160 p	staffa esterna portata 160kg	pz	1	1

GALIMBERTI FERRAMENTA
www .galimbertiferramenta.com

Sistema di scorrimento per porte.
Binario in alluminio.
Cuscinetti in materiale sintetico, rettificati per uno scorrimento silenzioso senza impuntamenti e sobbalzi.
Portata 160 Kg.
Il montaggio incassato della staffa di fissaggio del carrello lascia uno spazio libero estremamente ridotto e permette di non fare alcun profilo di mascheratura.

08690050

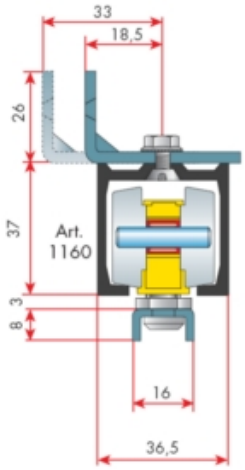

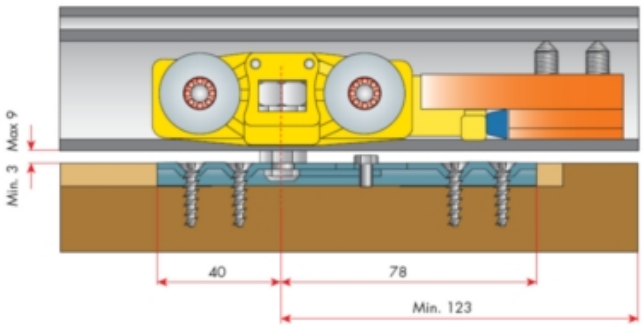

codice	descrizione			u.m.	imb.	m.o.
2.623.795	binari 1160 porte scorrevoli	aste mt. 2 nat.	alluminio 160 kg.	pz	1	1
4.001.928	binari 1160 porte scorrevoli	aste mt. 3 nat.	alluminio 160 kg.	pz	1	1
7.776.007	binari 1160 porte scorrevoli	aste mt. 5 nat.	alluminio 160 kg.	pz	1	1
9.905.658	binari 1160 porte scorrevoli	aste mt. 6 nat.	alluminio 160 kg.	pz	1	1
3.320.051	guarniture porte scorrevoli	1160 p	staffa incasso portata 160kg	pz	1	1

Sistema di scorrimento per porta con staffa a fissaggio automatico che può essere montata esternamente o incassata.
Binario in alluminio.
Cuscinetti in materiale sintetico, rettificati per uno scorrimento silenzioso senza impuntamenti e sobbalzi.
Portata 160 Kg.
Il montaggio incassato della staffa di fissaggio del carrello lascia uno spazio libero estremamente ridotto e permette di non fare alcun profilo di mascheratura.

08690052

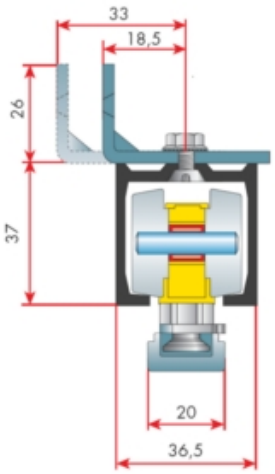

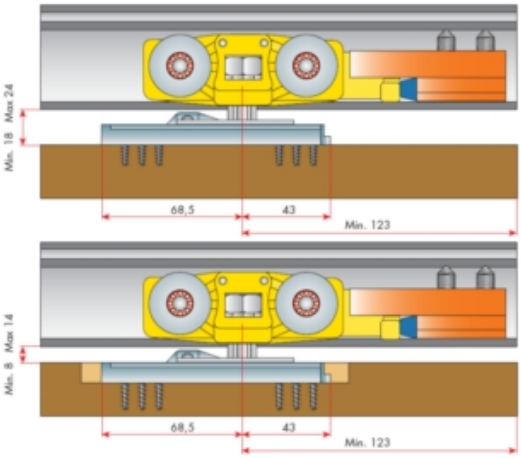

codice	descrizione			u.m.	imb.	m.o.
2.623.795	binari 1160 porte scorrevoli	aste mt. 2 nat.	alluminio 160 kg.	pz	1	1
4.001.928	binari 1160 porte scorrevoli	aste mt. 3 nat.	alluminio 160 kg.	pz	1	1
7.776.007	binari 1160 porte scorrevoli	aste mt. 5 nat.	alluminio 160 kg.	pz	1	1
9.905.658	binari 1160 porte scorrevoli	aste mt. 6 nat.	alluminio 160 kg.	pz	1	1
4.084.013	guarniture porte scorrevoli	1160 au	160kg staffa a scatto later.	pz	1	1

Sistema di scorrimento per porte.
Binario in alluminio.
Cuscinetti in materiale sintetico, rettificati per uno scorrimento silenzioso senza impuntamenti e sobbalzi.
Portata 240 Kg.

08690060

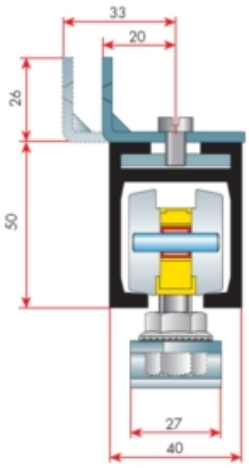

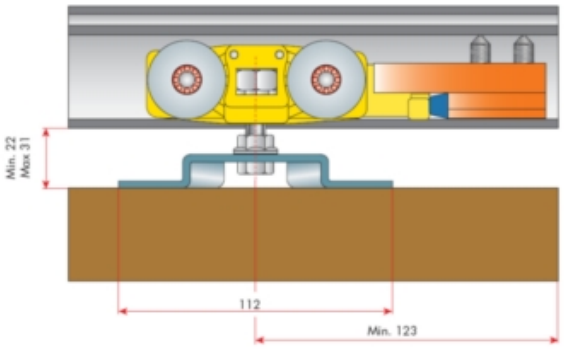

codice	descrizione			u.m.	imb.	m.o.
7.231.322	binari 1240 porte scorrevoli	aste mt. 6 nat.	alluminio 240 kg.	pz	1	1
8.928.160	guarniture porte scorrevoli	240 p	staffa esterna portata 240kg	pz	1	1

Sistema di scorrimento per porta con staffa a fissaggio automatico che può essere montata esternamente o incassata.
Binario in alluminio.
Cuscinetti in materiale sintetico, rettificati per uno scorrimento silenzioso senza impuntamenti e sobbalzi.
Portata 240 Kg.
Il montaggio incassato della staffa di fissaggio del carrello lascia uno spazio libero estremamente ridotto e permette di non fare alcun profilo di mascheratura.

08690062

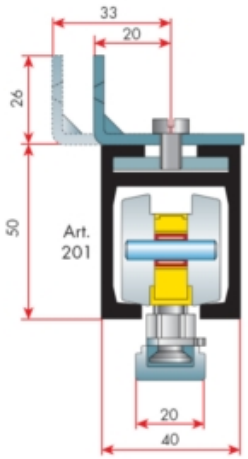

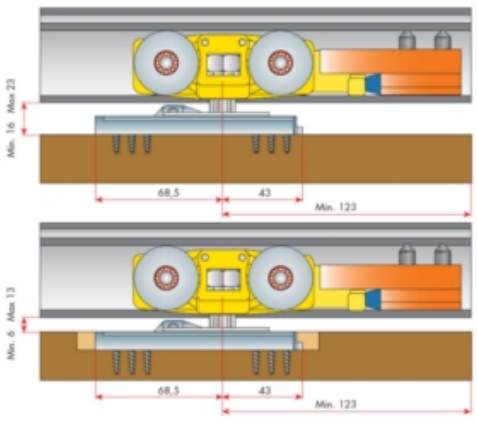

codice	descrizione			u.m.	imb.	m.o.
7.231.322	binari 1240 porte scorrevoli	aste mt. 6 nat.	alluminio 240 kg.	pz	1	1
8.105.141	guarniture porte scorrevoli	1240 au	240kg staffa a scatto later.	pz	1	1

GALIMBERTI FERRAMENTA
www .galimbertiferramenta.com

PORTE SCORREVOLI DIVA

Sistema scorrevole con porta montata a sbalzo davanti al binario.
Ammortizzatore in apertura ed in chiusura.
Disponibile in due versioni: per pannello in legno o pannello in cristallo.
Per realizzare una porta è necessario ordinare:
- binario (nella versione adeguata alla sporgenza che si deve matenere dalla parete per eviater interferenze con l'eventuale zoccolo)
- copertura binario
- guarnitura per pannello in legno o in cristallo

08690650

codice	descrizione			u.m.	imb.	m.o.
3.778.951	binari diva air 1450	aste mt. 3 arg.	base x zoccolo <12 mm	pz	1	1
9.960.312	binari diva air 1470	aste mt. 3 arg.	copertura	pz	1	1
6.192.075	binari diva air 1490	aste mt. 3 arg.	base x zoccolo <18 mm	pz	1	1
3.477.335	guarniture porte scorrevoli	diva glass arg.	porta vetro 80 kg.	pz	1	1
7.003.882	guarniture porte scorrevoli	diva soft 12 arg	porta legno 80 kg.	pz	1	1
4.395.416	guarniture porte scorrevoli	diva soft 18 arg	porta legno 80 kg.	pz	1	1

GALIMBERTI FERRAMENTA
www .galimbertiferramenta.com

PORTE SCORREVOLI EXTR

Sistema scorrevole a vista per porte in legno o in vetro con binario tubolare e chiusura ammortizzata.
Per realizzare un porta è necessario ordinare:
- il binario della lunghezza adeguata
- il set accessori per il montaggio a parete del binario
- la guarnitura specifica per il tipo di pannello che si intende utilizzare (legno o vetro)

33770200



codice	descrizione			u.m.	imb.	m.o.
7.068.188	binari extr set fissaggio 6f	orizz. 1 parete	x binario fino 6 fori	pz	1	1
2.705.286	binari extr acciaio	cm. 173 nich.sat	c/5 fori s/fissaggio	pz	1	1
5.885.299	binari extr acciaio	cm. 233 nich.sat	c/6 fori s/fissaggio	pz	1	1

Guarnitura per il montaggio di una porta in legno su binario tubolare tipo Ext.

GALIMBERTI FERRAMENTA
www .galimbertiferramenta.com

33770220





codice	descrizione			u.m.	imb.	m.o.
1.273.328	guarniture porte scorr. extr	legno nich. sat.	porta singola	pz	1	1

Guarnitura per il montaggio di una porta in vetro su binario tubolare tipo Ext.

33770240





codice	descrizione			u.m.	imb.	m.o.
4.139.102	guarniture porte scorr. extr	vetro nich. sat.	porta singola	pz	1	1

GALIMBERTI FERRAMENTA
www .galimbertiferramenta.com

PORTE SCORREVOLI HAWA JUNIOR

La HAWA-Junior 40/Z è una ferramenta sperimentata con staffa di aggangio a due vie per porte scorrevoli in legno pesanti finoa 40 kg.
La staffa a due vie permette di agganciare e sganciare le porte in due modi diversi.
Elevatissima silenziosità.
Regolazione in altezza (± 3 mm).
Paracolpi da rotaia con molla regolabile.

33770010

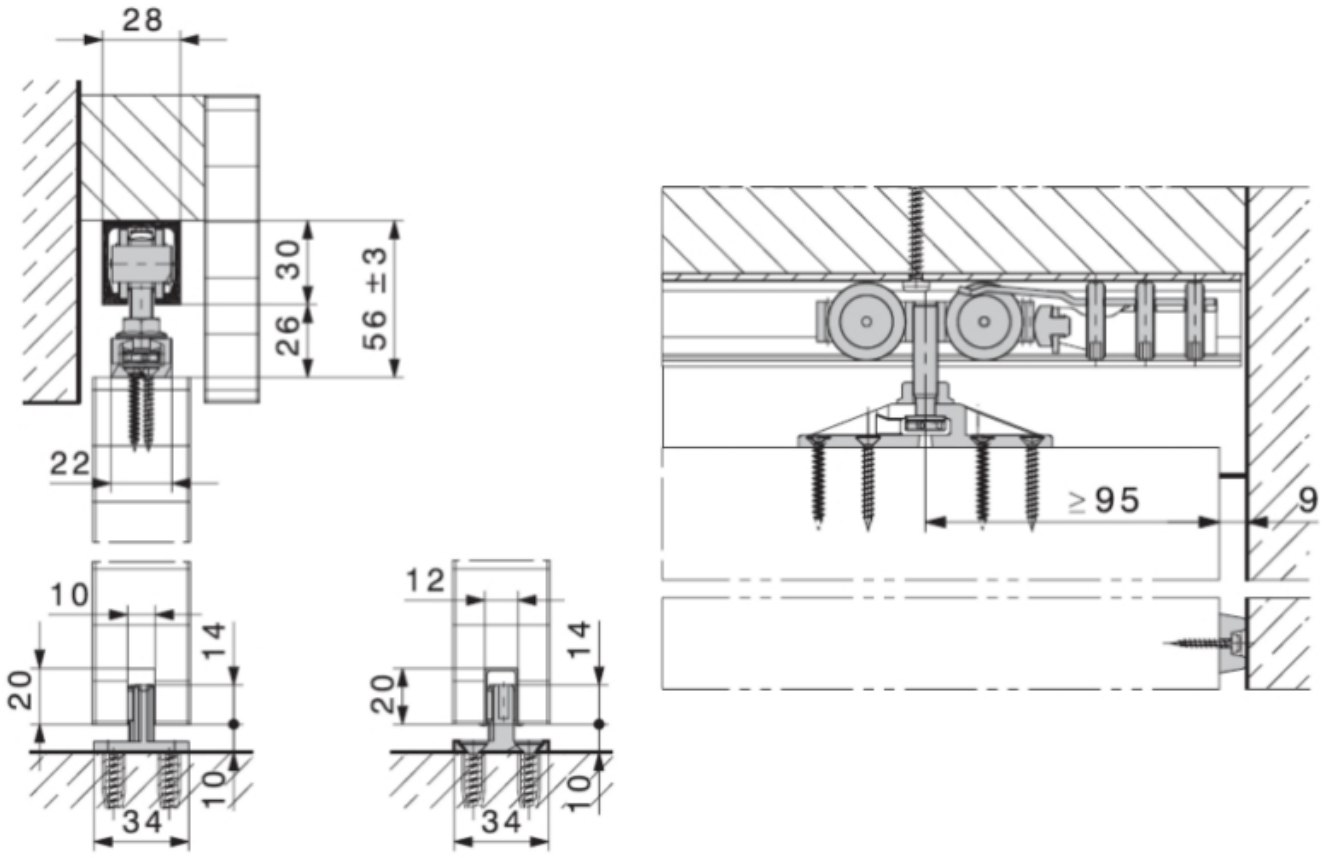

codice	descrizione			u.m.	imb.	m.o.
2.586.397	binari junior 40	aste mt 2.00 arg	alluminio 40 kg.	pz	1	1
3.108.963	binari junior 40	aste mt 6.00 arg	alluminio 40 kg.	pz	1	1
6.660.024	fermi porte scorrevoli	junior 40		pz	10	1
6.093.037	guarniture porte scorrevoli	junior 40/z	standard 40 kg.	pz	1	1

Ferramenta per porte scorrevoli in legno pesanti fino a 40 kg.
Ingombro minimo in altezza.
Elevatissima silenziosità.
Regolazione in altezza (± 3 mm).
Paracolpi da rotaia con molla regolabile.

GALIMBERTI FERRAMENTA
www .galimbertiferramenta.com

33770015

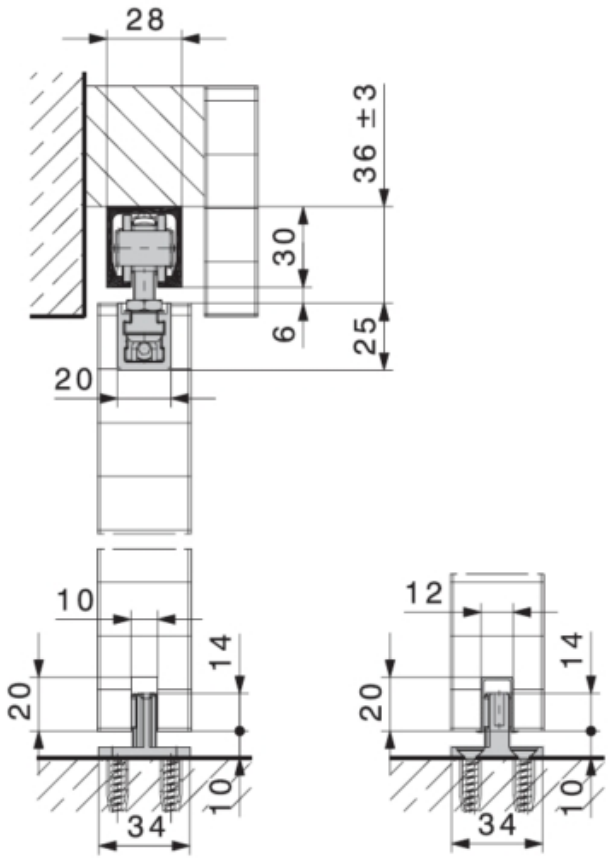

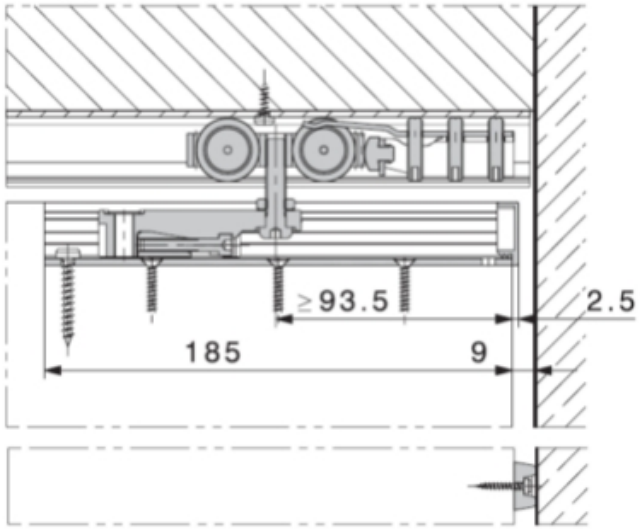

codice	descrizione			u.m.	imb.	m.o.
2.586.397	binari junior 40	aste mt 2.00 arg	alluminio 40 kg.	pz	1	1
3.108.963	binari junior 40	aste mt 6.00 arg	alluminio 40 kg.	pz	1	1
6.660.024	fermi porte scorrevoli	junior 40		pz	10	1
2.837.963	guarniture porte scorrevoli	junior 40/b	scomparsa 40 kg.	pz	1	1

La HAWA-Junior 80/Z è una ferramenta sperimentata con staffa di aggangio a due vie per porte scorrevoli in legno pesanti finoa 80 kg.
La staffa a due vie permette di agganciare e sganciare le porte in due modi diversi.
Elevatissima silenziosità.
Regolazione in altezza (± 3 mm).
Paracolpi da rotaia con molla regolabile.

GALIMBERTI FERRAMENTA
www .galimbertiferramenta.com

33770020

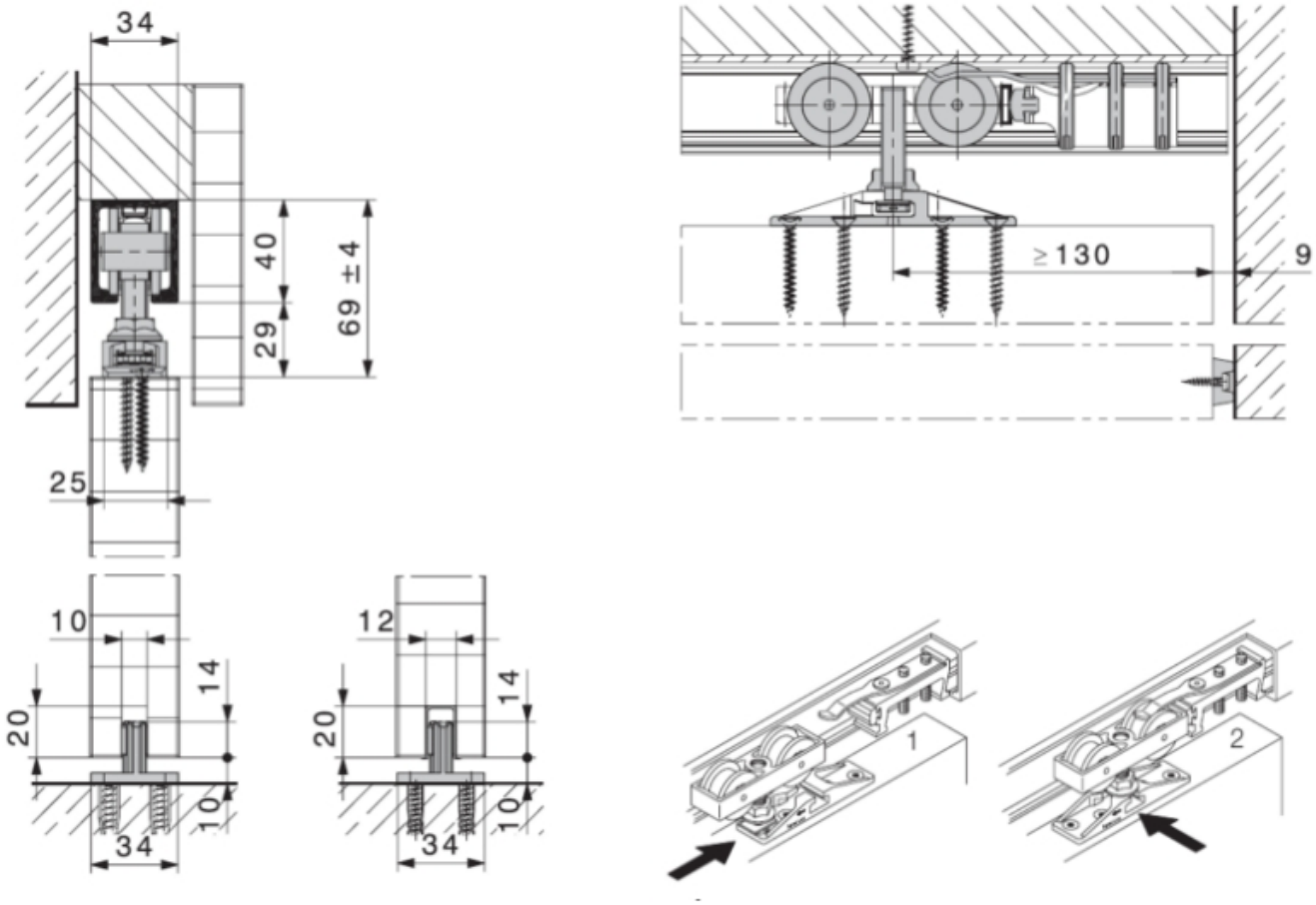

codice	descrizione			u.m.	imb.	m.o.
4.772.637	binari junior 80	aste mt 2.00 arg	alluminio 80 kg.	pz	1	1
9.881.600	binari junior 80	aste mt 2.50 arg	alluminio 80 kg.	pz	1	1
1.394.221	binari junior 80	aste mt 6.00 arg	alluminio 80 kg.	pz	1	1
1.774.221	binari junior 80	aste mt 6.00 nic	alluminio 80 kg.	pz	1	1
3.261.637	guarniture porte scorrevoli	junior 80/z	standard 80 kg.	pz	1	1

Ferramenta per porte scorrevoli in legno pesanti fino a 80 kg.
Ingombro minimo in altezza.
Elevatissima silenziosità.
Regolazione in altezza (± 3 mm).
Paracolpi da rotaia con molla regolabile.

GALIMBERTI FERRAMENTA
www .galimbertiferramenta.com

33770025

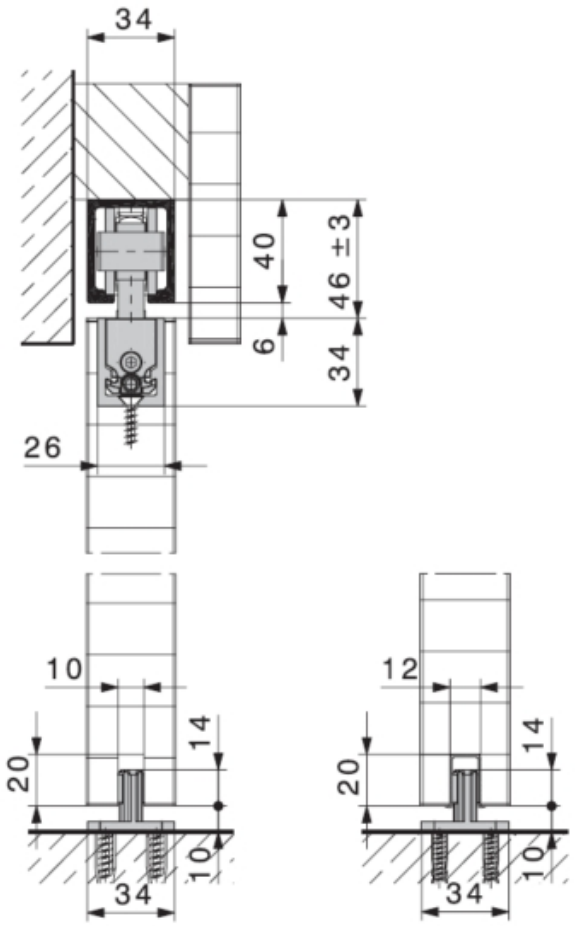

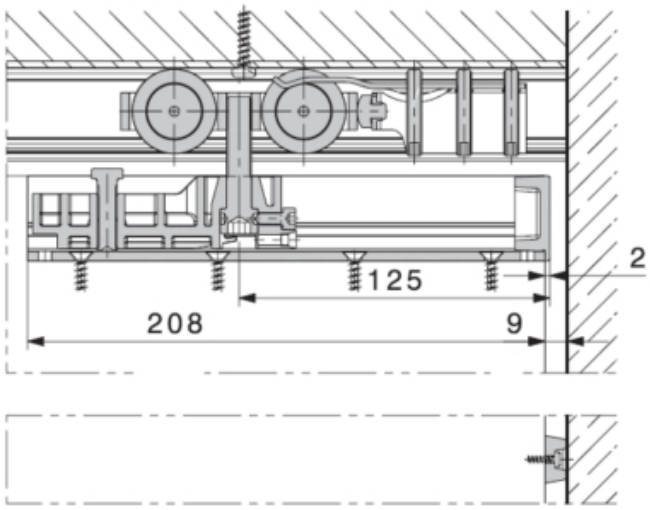

codice	descrizione			u.m.	imb.	m.o.
4.772.637	binari junior 80	aste mt 2.00 arg	alluminio 80 kg.	pz	1	1
9.881.600	binari junior 80	aste mt 2.50 arg	alluminio 80 kg.	pz	1	1
1.394.221	binari junior 80	aste mt 6.00 arg	alluminio 80 kg.	pz	1	1
1.774.221	binari junior 80	aste mt 6.00 nic	alluminio 80 kg.	pz	1	1
1.134.575	guarniture porte scorrevoli	junior 80/b	scomparsa 80 kg.	pz	1	1
2.910.055	profilati junior 80 parete i28	aste mt.6.00 arg	porta fino a mm. 42	pz	1	1*
8.436.733	guarniture porte scorrevoli	cunei junior	x junior 80b/120b	pz	1	1
1.437.485	profilati hawa junior 80 paret	set fissaggio	conf. 10 pezzi	pz	1	1
9.973.404	profilati junior 80 parete i28	terminali grigio		cp	1	1*

GALIMBERTI FERRAMENTA
www .galimbertiferramenta.com

33770030

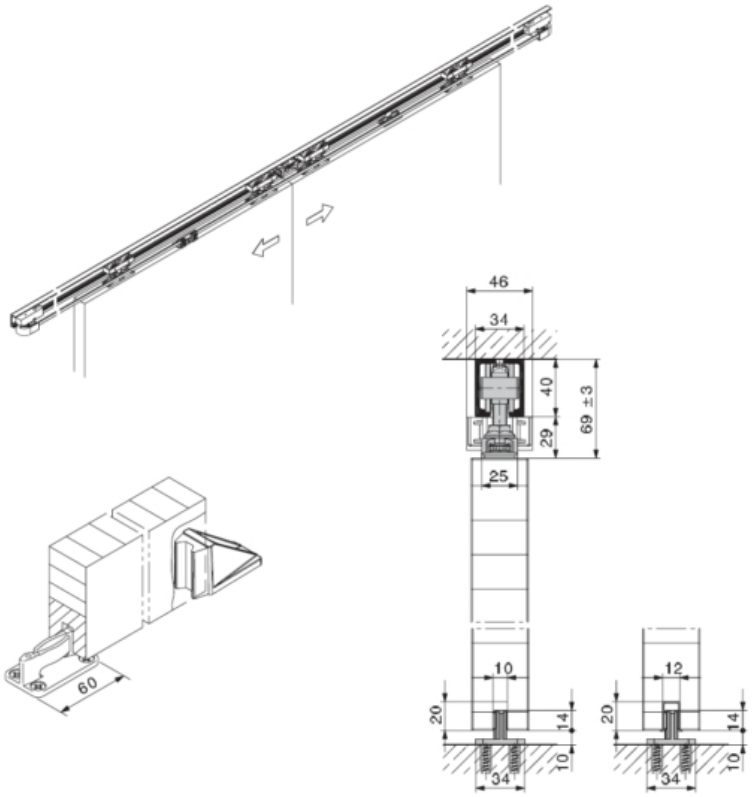

codice	descrizione			u.m.	imb.	m.o.
5.745.227	guarniture porte scorrevoli	junior symmetric	set sincro junior 80z	pz	1	1

GALIMBERTI FERRAMENTA
www .galimbertiferramenta.com

33770035

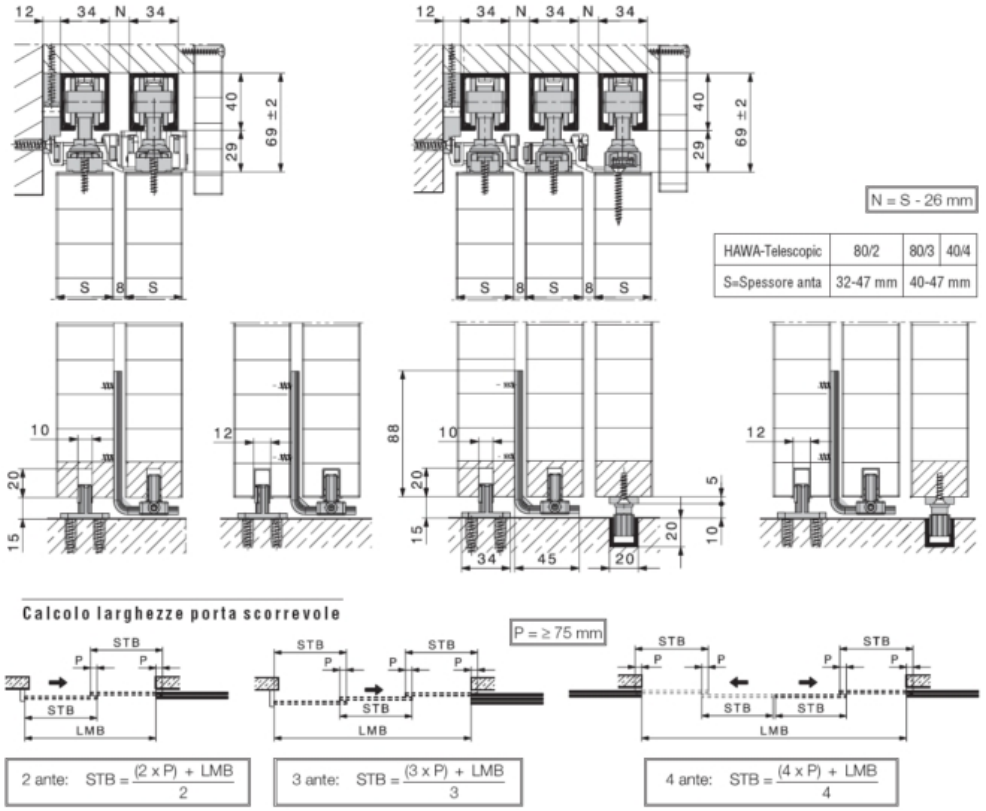

codice	descrizione			u.m.	imb.	m.o.
2.829.128	guarniture porte scorrevoli	junior telesc/2	telescopic junior 80z	pz	1	1
5.657.773	guarniture porte scorrevoli	junior telesc/3	telescopic junior 80z	pz	1	1

La HAWA Junior120/A è una ferramenta con sospensione a staffe di montaggio per porte scorrevoli pesanti fino a 120 kg.
Elevata robustezza.
Elevatissima silenziosità.
Regolazione in altezza (± 3 mm).
Paracolpi da rotaia con molla regolabile.

GALIMBERTI FERRAMENTA
www .galimbertiferramenta.com

33770040

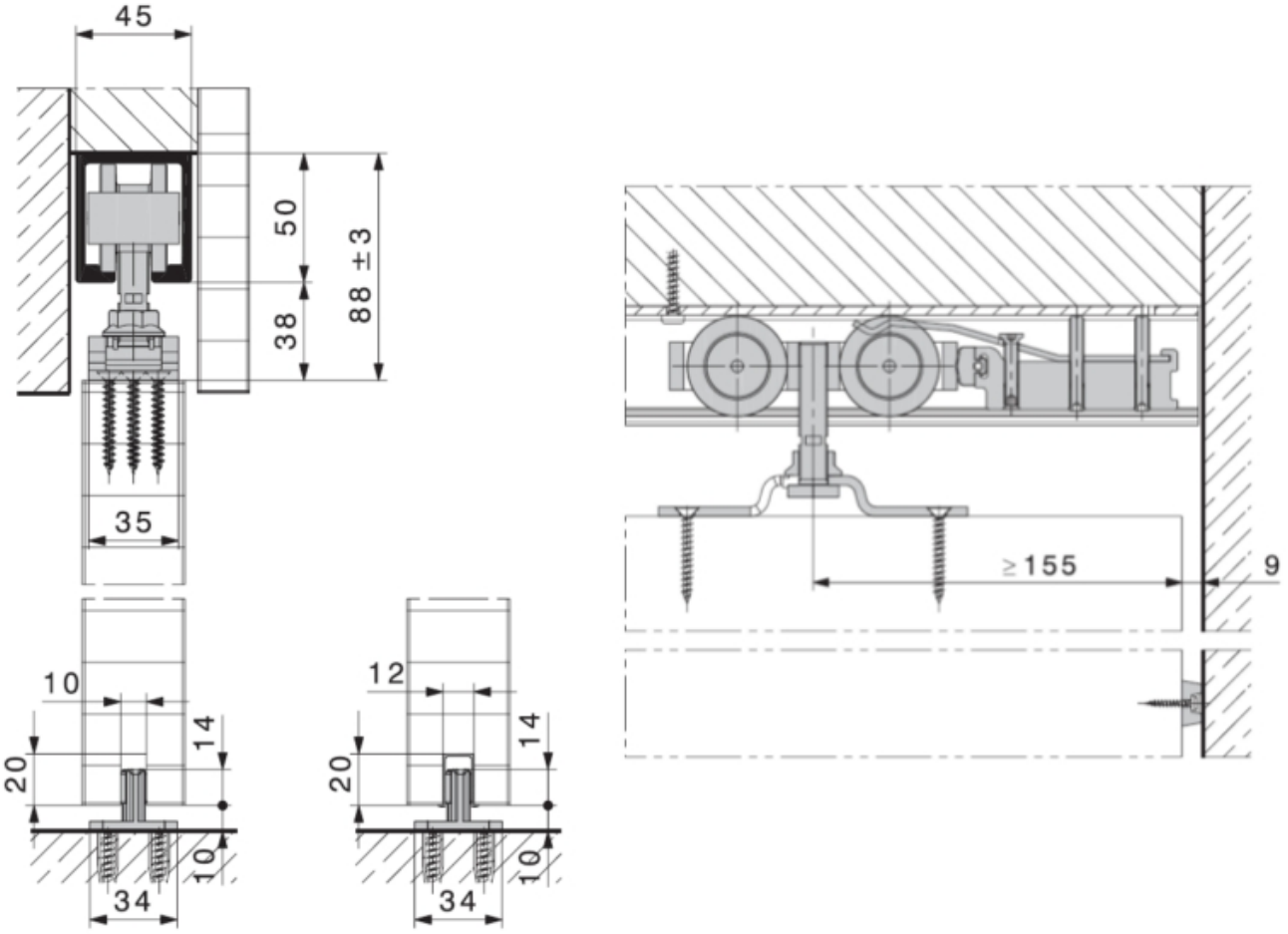

codice	descrizione			u.m.	imb.	m.o.
1.278.682	binari junior 120	aste mt 3.00 arg	alluminio 120 kg.	pz	1	1
9.859.807	binari junior 120	aste mt 4.00 arg	alluminio 120 kg.	pz	1	1
4.234.838	binari junior 120	aste mt 6.00 arg	alluminio 120 kg.	pz	1	1
7.522.154	fermi porte scorrevoli	junior 120		pz	1	1
2.412.122	guarniture porte scorrevoli	junior 120/a	standard 120 kg.	pz	1	1

Ferramenta per porte scorrevoli in legno pesanti fino a 120 kg.
Ingombro minimo in altezza.
Elevatissima silenziosità.
Regolazione in altezza (± 3 mm).
Paracolpi da rotaia con molla regolabile.

GALIMBERTI FERRAMENTA
www .galimbertiferramenta.com

33770045

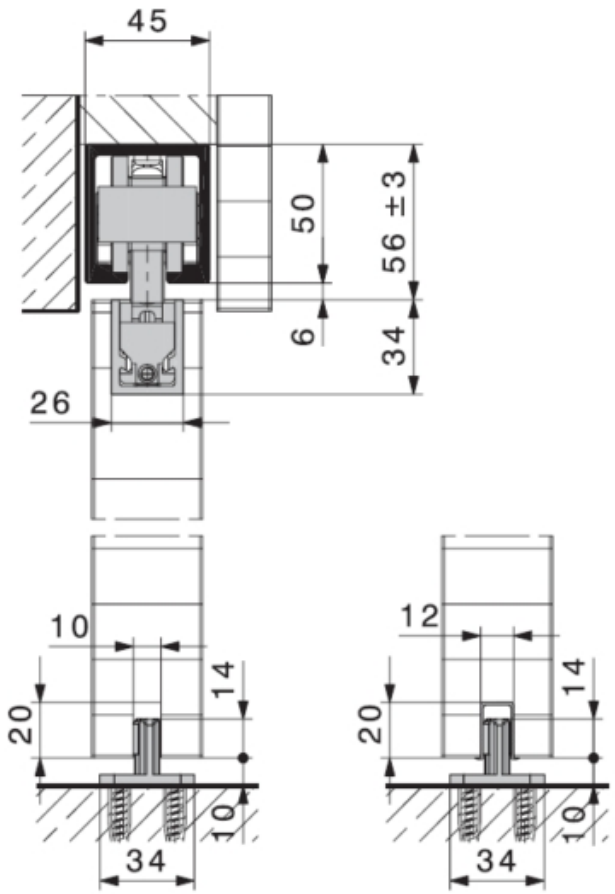

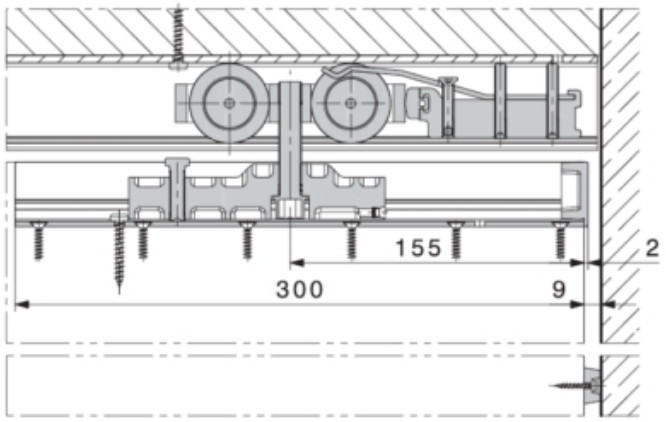

codice	descrizione			u.m.	imb.	m.o.
1.278.682	binari junior 120	aste mt 3.00 arg	alluminio 120 kg.	pz	1	1
9.859.807	binari junior 120	aste mt 4.00 arg	alluminio 120 kg.	pz	1	1
4.234.838	binari junior 120	aste mt 6.00 arg	alluminio 120 kg.	pz	1	1
7.522.154	fermi porte scorrevoli	junior 120		pz	1	1
9.453.425	guarniture porte scorrevoli	junior 120/b	scomparsa 120 kg.	pz	1	1
8.436.733	guarniture porte scorrevoli	cunei junior	x junior 80b/120b	pz	1	1

La HAWA Junior160/A è una ferramenta con sospensione a staffe di montaggio per porte scorrevoli pesanti fino a 160 kg.
Elevata robustezza.
Elevatissima silenziosità.
Regolazione in altezza (± 3 mm).
Paracolpi da rotaia con molla regolabile.

GALIMBERTI FERRAMENTA
www .galimbertiferramenta.com

33770050

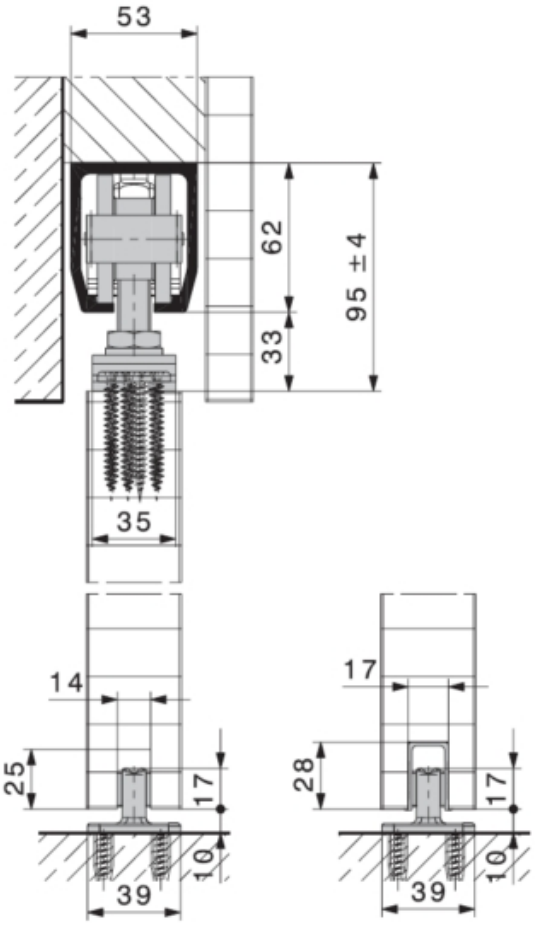

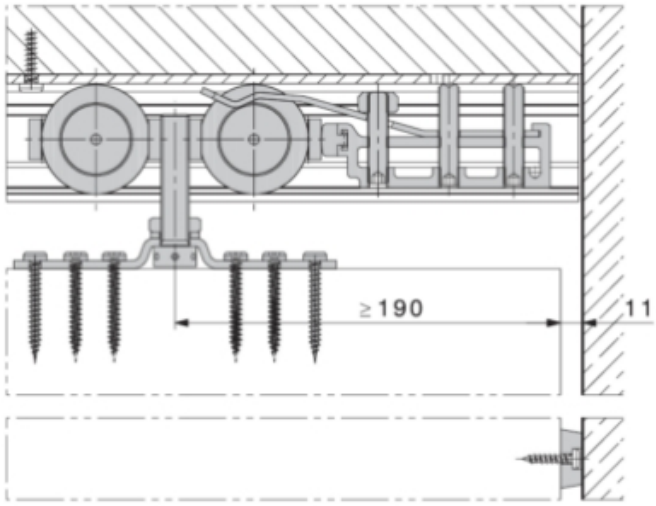

codice	descrizione			u.m.	imb.	m.o.
5.983.872	binari junior 160	aste mt 3.00 arg	alluminio 160 kg.	pz	1	1
1.024.968	binari junior 160	aste mt 6.00 arg	alluminio 160 kg.	pz	1	1
2.953.236	fermi porte scorrevoli	junior 160		pz	1	1
5.982.103	guarniture porte scorrevoli	junior 160/a	standard 160 kg.	pz	1	1

Ferramenta per porte scorrevoli in legno pesanti fino a 160 kg.
Ingombro minimo in altezza.
Elevatissima silenziosità.
Regolazione in altezza (± 3 mm).
Paracolpi da rotaia con molla regolabile.

GALIMBERTI FERRAMENTA
www .galimbertiferramenta.com

33770055

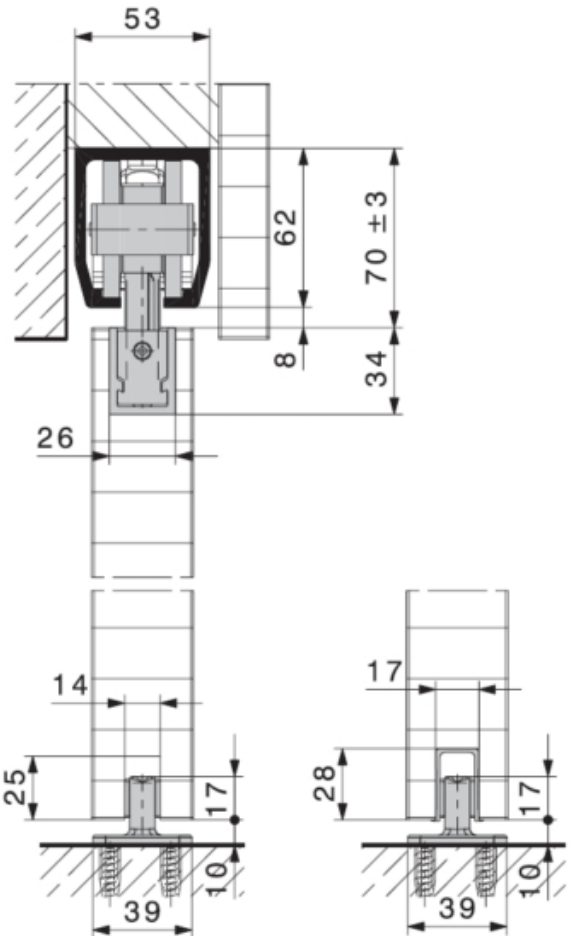

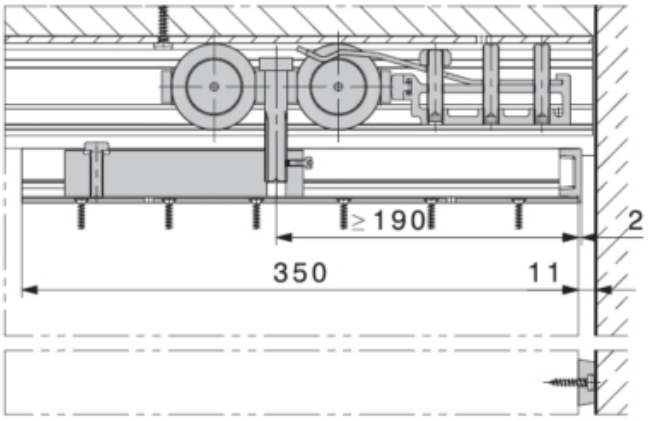

codice	descrizione			u.m.	imb.	m.o.
5.983.872	binari junior 160	aste mt 3.00 arg	alluminio 160 kg.	pz	1	1
1.024.968	binari junior 160	aste mt 6.00 arg	alluminio 160 kg.	pz	1	1
2.953.236	fermi porte scorrevoli	junior 160		pz	1	1
2.119.380	guarniture porte scorrevoli	junior 160/b	scomparsa 160 kg.	pz	1	1

La HAWA Junior250/A è una ferramenta con sospensione a staffe di montaggio per porte scorrevoli pesanti fino a 250 kg.
Elevata robustezza.
Elevatissima silenziosità.
Regolazione in altezza (± 3 mm).
Paracolpi da rotaia con molla regolabile.

GALIMBERTI FERRAMENTA
www .galimbertiferramenta.com

33770060

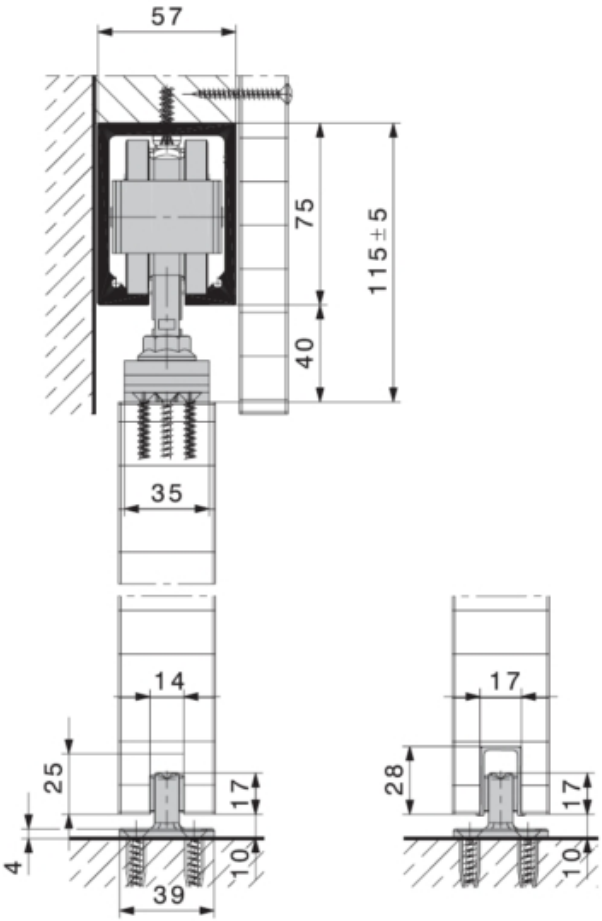

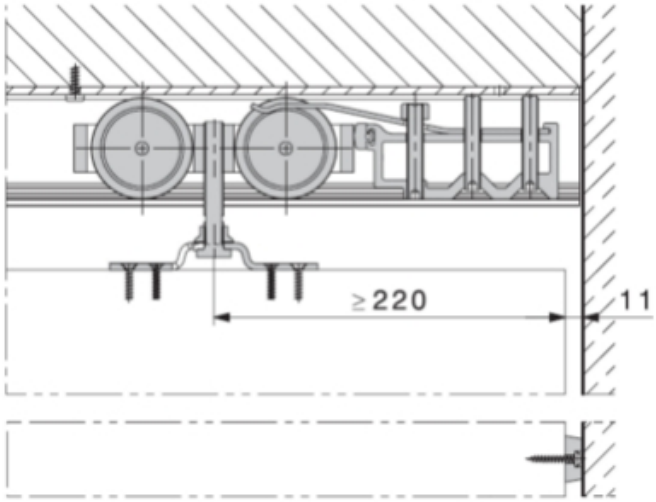

codice	descrizione			u.m.	imb.	m.o.
8.570.826	binari junior 250	aste mt 6.00 arg	alluminio 250 kg.	pz	1	1
8.545.343	fermi porte scorrevoli	junior 250		pz	1	1
1.499.193	guarniture porte scorrevoli	junior 250/a	standard 250 kg.	pz	1	1

Ferramenta per porte scorrevoli in legno pesanti fino a 250 kg.
Ingombro minimo in altezza.
Elevatissima silenziosità.
Regolazione in altezza (± 3 mm).
Paracolpi da rotaia con molla regolabile.

GALIMBERTI FERRAMENTA
www .galimbertiferramenta.com

33770065

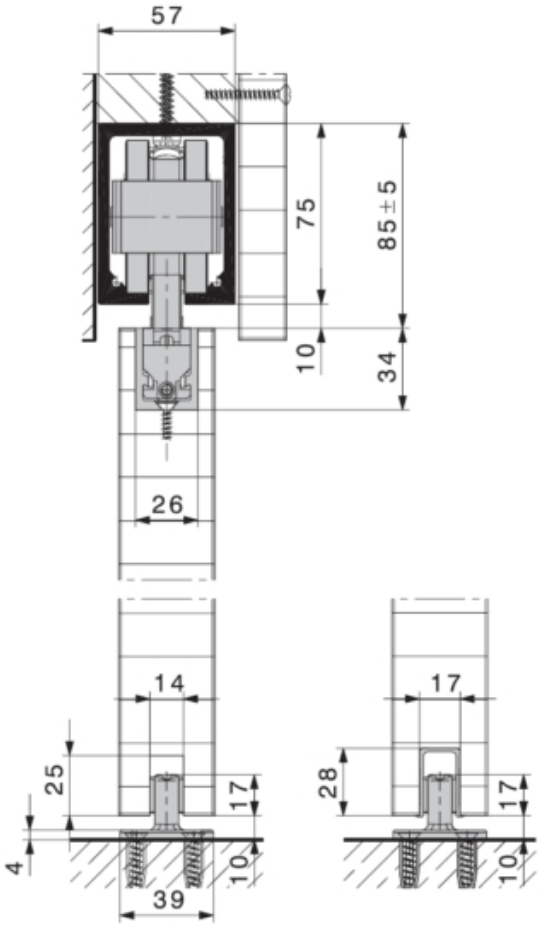

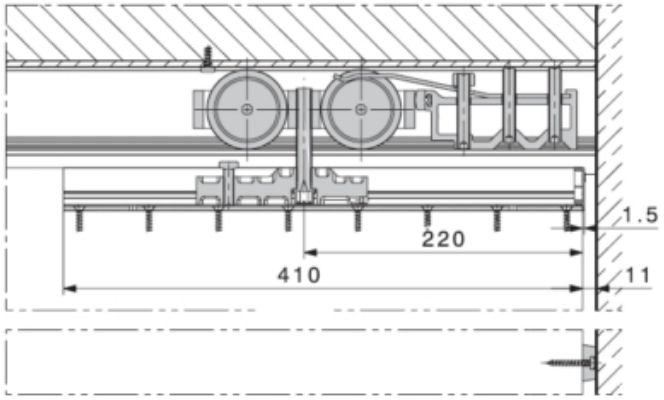

codice	descrizione			u.m.	imb.	m.o.
8.570.826	binari junior 250	aste mt 6.00 arg	alluminio 250 kg.	pz	1	1
8.545.343	fermi porte scorrevoli	junior 250		pz	1	1
5.287.826	guarniture porte scorrevoli	junior 250/b	scomparsa 250 kg.	pz	1	1

GALIMBERTI FERRAMENTA
www .galimbertiferramenta.com

PORTE SCORREVOLI KAPPA MINI

Sistema di scorrimento per porte con binario in alluminio anotizzato di piccole dimensioni.
Carrelli in nylon con 4 ruote in tefllon montate su perno con cuscinetto a rullini.
Fermo con forza regolabile.
Portata 80 Kg.

08690450

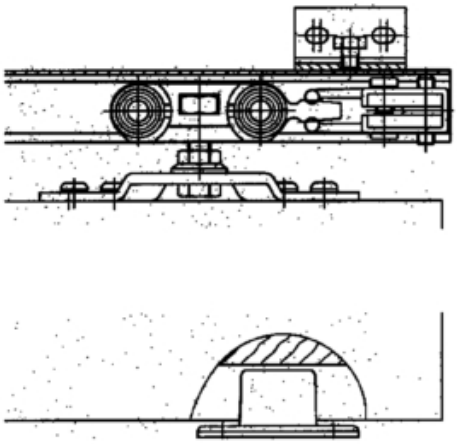

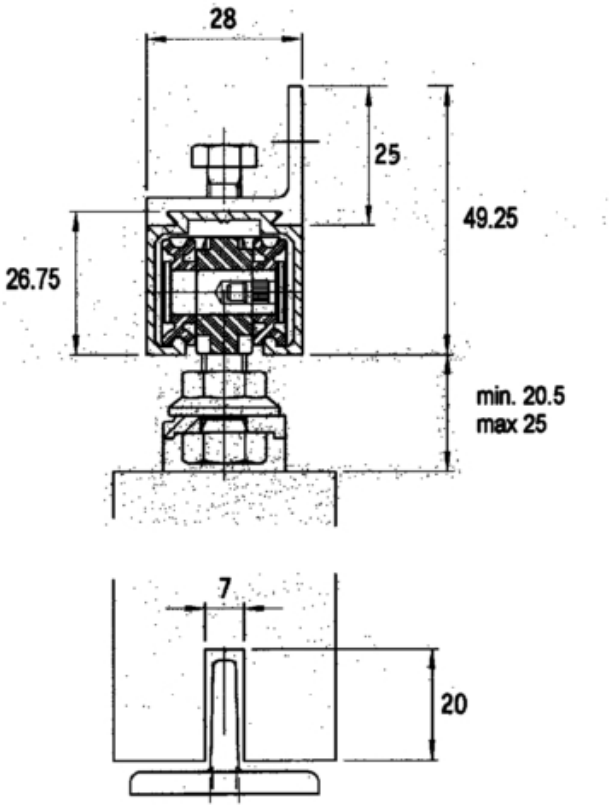

codice	descrizione			u.m.	imb.	m.o.
9.117.181	binari kappa mini porte scorr.	aste mt. 4 arg.	alluminio 80 kg.	pz	1	1*

GALIMBERTI FERRAMENTA
www .galimbertiferramenta.com

PORTE VETRO SCORREVOLI

Sistema scorrevole per porte sospese in vetro di spessore mm. 10 o 12.
Cuscinetti portata 100 kg. con dispositivo di fermo con ammortizzatore.

33770100

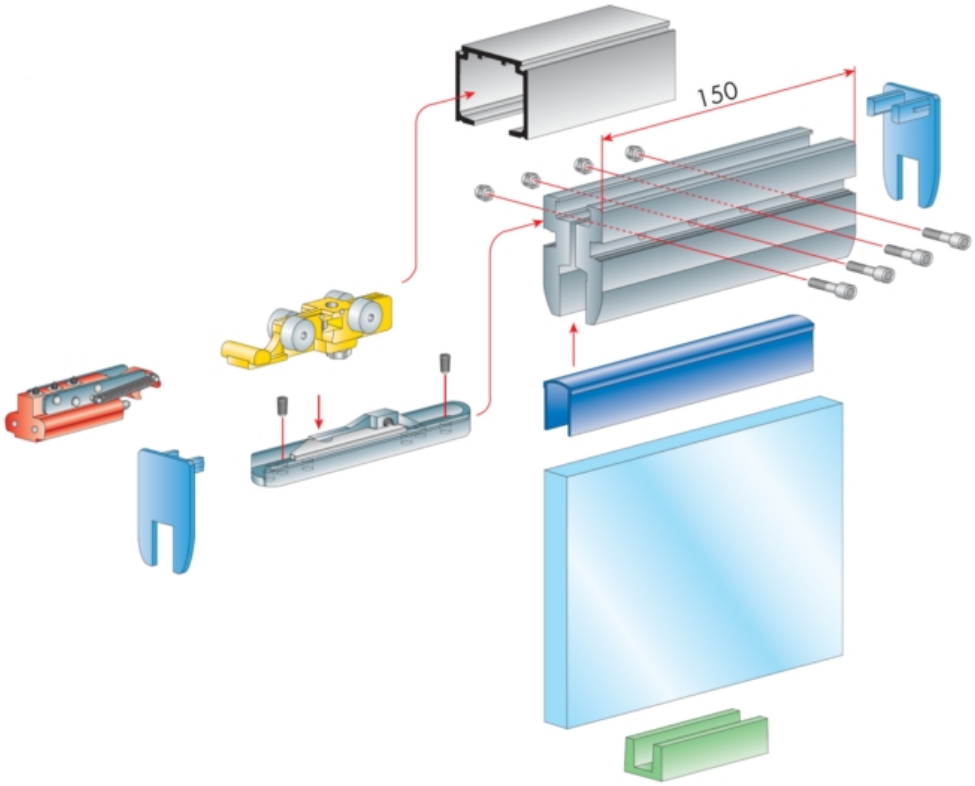

codice	descrizione			u.m.	imb.	m.o.
3.914.359	guarniture porte scorrevoli	set vetro mm. 10	s/cuscin. x 1 porta	pz	1	1
1.481.761	guarniture porte scorrevoli	set vetro mm. 12	s/cuscin. x 1 porta	pz	1	1

Binario a rotaia singola mascherabile con veletta.

GALIMBERTI FERRAMENTA
www .galimbertiferramenta.com

33770110

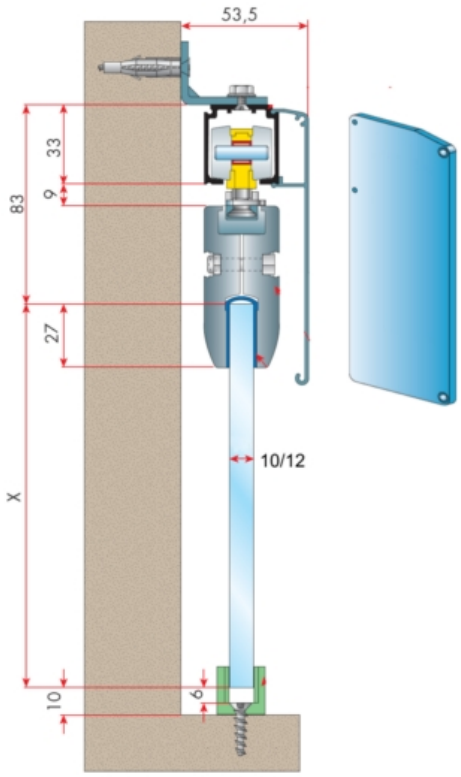

codice	descrizione			u.m.	imb.	m.o.
3.260.074	velette binari 128x h mm. 113	tappi terminali	x porte a vetro	cp	1	1
2.897.219	velette binari 128x h mm. 113	aste mt. 3 arg.	x porte a vetro	pz	1	1
1.135.770	binari 1280 porte scorrevoli	aste mt. 3 arg.		pz	1	1

Binario a doppia rotaia mascherabile con veletta.

GALIMBERTI FERRAMENTA
www .galimbertiferramenta.com

33770120

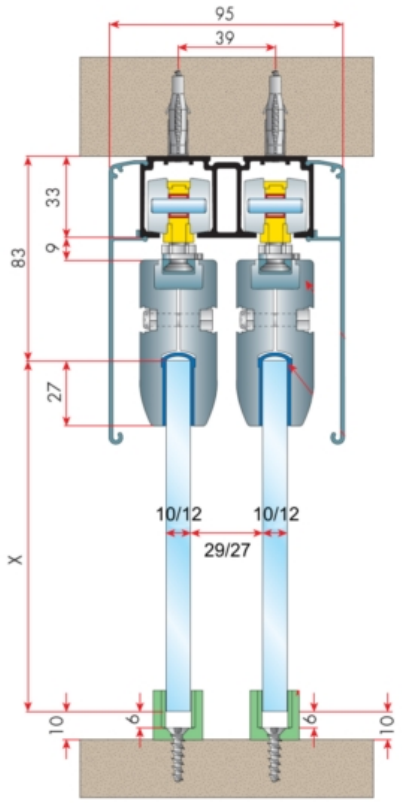

codice	descrizione			u.m.	imb.	m.o.
3.260.074	velette binari 128x h mm. 113	tappi terminali	x porte a vetro	cp	1	1
2.897.219	velette binari 128x h mm. 113	aste mt. 3 arg.	x porte a vetro	pz	1	1
1.860.054	binari 1285 porte scorrevoli	aste mt. 3 arg.	doppia rotaia	pz	1	1

GALIMBERTI FERRAMENTA
www .galimbertiferramenta.com

PORTE VETRO SCORREVOLI HAWA JUNIOR

33770550

codice	descrizione			u.m.	imb.	m.o.
4.068.808	binari junior 80 vetro fisso	aste mt 6.00 arg	alluminio 80 kg.	pz	1	1
4.772.637	binari junior 80	aste mt 2.00 arg	alluminio 80 kg.	pz	1	1
9.881.600	binari junior 80	aste mt 2.50 arg	alluminio 80 kg.	pz	1	1
1.394.221	binari junior 80	aste mt 6.00 arg	alluminio 80 kg.	pz	1	1
1.774.221	binari junior 80	aste mt 6.00 nic	alluminio 80 kg.	pz	1	1
8.831.927	guarniture porte scorrevoli	junior 80/gp	x porte vetro 80 kg.	pz	1	1
3.575.321	placche guarniture junior gp	quadre cromo op.	set 4 pezzi	pz	1	1
7.525.810	placche guarniture junior gp	quadre nich.sat.	set 4 pezzi	pz	1	1
2.719.177	placche guarniture junior gp	tonde cromo op.	set 4 pezzi	pz	1	1
9.460.645	placche guarniture junior gp	tonde nich. sat.	set 4 pezzi	pz	1	1
1.119.749	placche guarniture junior gp	tonde oro luc.	set 4 pezzi	pz	1	1
2.910.055	profilati junior 80 parete i28	aste mt.6.00 arg	porta fino a mm. 42	pz	1	1*
1.437.485	profilati hawa junior 80 paret	set fissaggio	conf. 10 pezzi	pz	1	1
9.973.404	profilati junior 80 parete i28	terminali grigio		cp	1	1*
9.492.660	guide porte scorrevoli vetro	cromo op.	inferiore smontabile	pz	1	1
1.077.865	guide porte scorrevoli vetro	nichel sat.	inferiore smontabile	pz	1	1

GALIMBERTI FERRAMENTA
www .galimbertiferramenta.com

PORTE VETRO SCORREVOLI HAWA PURO

Sistema per porte scorrevoli in cristallo con sistema di supporto del vetro completamente invisibile.
Il binario può essere appilcato a soffitto, sia in posizione esterna che incassata.
Possibilità di applicazione di un pannello fisso (in vetro o in legno).
La guida inferiore apribile permette un montaggio più semplice.
Le ante possono essere montate e smontate anche con il binario montato.

33770500



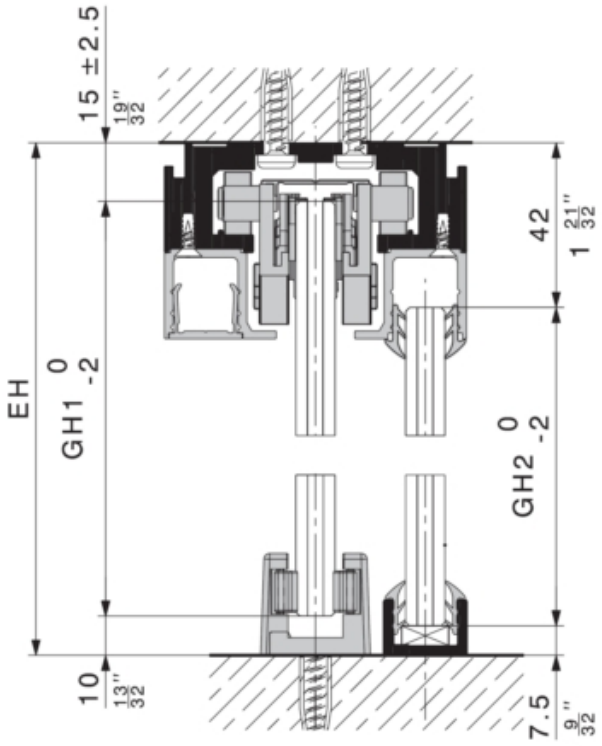

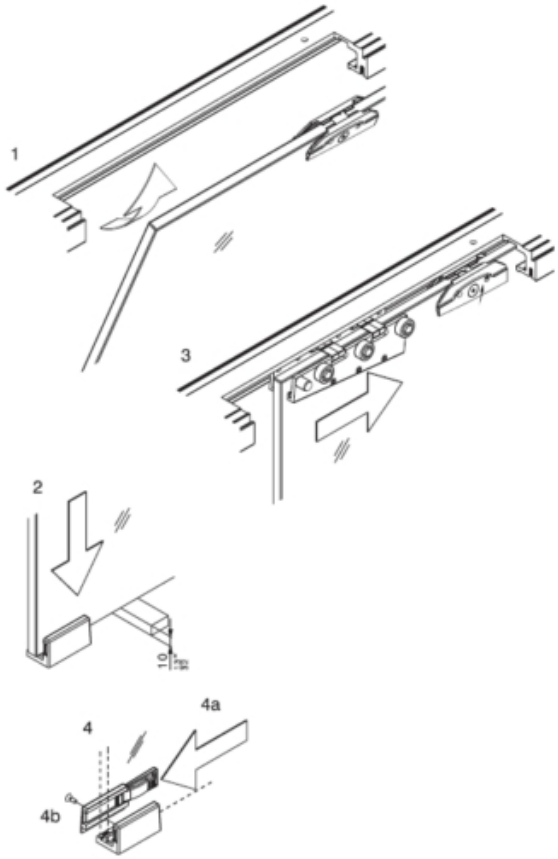

codice	descrizione			u.m.	imb.	m.o.
1.157.710	binari puro 100/150 set	aste mt 6.00 arg	set completo c/coperture	pz	1	1
3.623.138	binari puro 100/150 set	aste mt 2.50 arg	set completo c/coperture	pz	1	1

GALIMBERTI FERRAMENTA
www .galimbertiferramenta.com

codice	descrizione			u.m.	imb.	m.o.
2.185.309	binari puro 100/150 set	aste mt 3.50 arg	set completo c/coperture	pz	1	1
8.150.936	guarniture porte scorrevoli	puro 100	x porte vetro 100 kg.	pz	1	1
3.080.566	guarniture porte scorrevoli	puro 150	x porte vetro 150 kg.	pz	1	1
1.998.788	guarnizioni puro 100/150	esg mm. 8	x vetro temperato	pz	1	1
7.129.124	guarnizioni puro 100/150	esg mm. 10	x vetro temperato	pz	1	1
6.368.234	guarnizioni puro 100/150	esg mm. 12	x vetro temperato	pz	1	1
9.492.660	guide porte scorrevoli vetro	cromo op.	inferiore smontabile	pz	1	1
1.077.865	guide porte scorrevoli vetro	nichel sat.	inferiore smontabile	pz	1	1

GALIMBERTI FERRAMENTA
www .galimbertiferramenta.com

SET BOX DOCCIA EKU BANIO

Sistema per realizzare box doccia in nicchia su misura.

63910100



codice	descrizione			u.m.	imb.	m.o.
1.654.486	guarniture eku banio 40 gf	mm.1500 argento	set doccia c/binari	pz	1	1*
9.695.917	guarniture eku banio 40 gf	mm.1200 argento	set doccia c/binari	pz	1	1
1.108.996	guarniture eku banio 40 gf	mm.1200 lucido	set doccia c/binari	pz	1	1
8.646.521	guarniture eku banio 40 gf	mm.1500 lucido	set doccia c/binari	pz	1	1

Sistema per realizzare box doccia ad angolo su misura.

GALIMBERTI FERRAMENTA
www .galimbertiferramenta.com

63910110



codice	descrizione			u.m.	imb.	m.o.
2.065.243	guarniture eku banio 40 gfe	mm.1200 argento	set doccia c/binari	pz	1	1*
5.292.615	guarniture eku banio 40 gfe	mm. 900 argento	set doccia c/binari	pz	1	1
1.681.567	guarniture eku banio 40 gfe	mm. 900 lucido	set doccia c/binari	pz	1	1
6.186.623	guarniture eku banio 40 gfe	mm.1200 lucido	set doccia c/binari	pz	1	1

GALIMBERTI FERRAMENTA
www .galimbertiferramenta.com

SINCRONIZZATORE PORTE SCORREVOLI

Guarnitura di sincronizzazione per l'apertura simultanea di due porte scorrevoli contrapposte.
Utilizzabile con tutte le guarniture per porte scorrevoli con staffa da avvitare esternamente (40p, 80p, 160p).

08690100

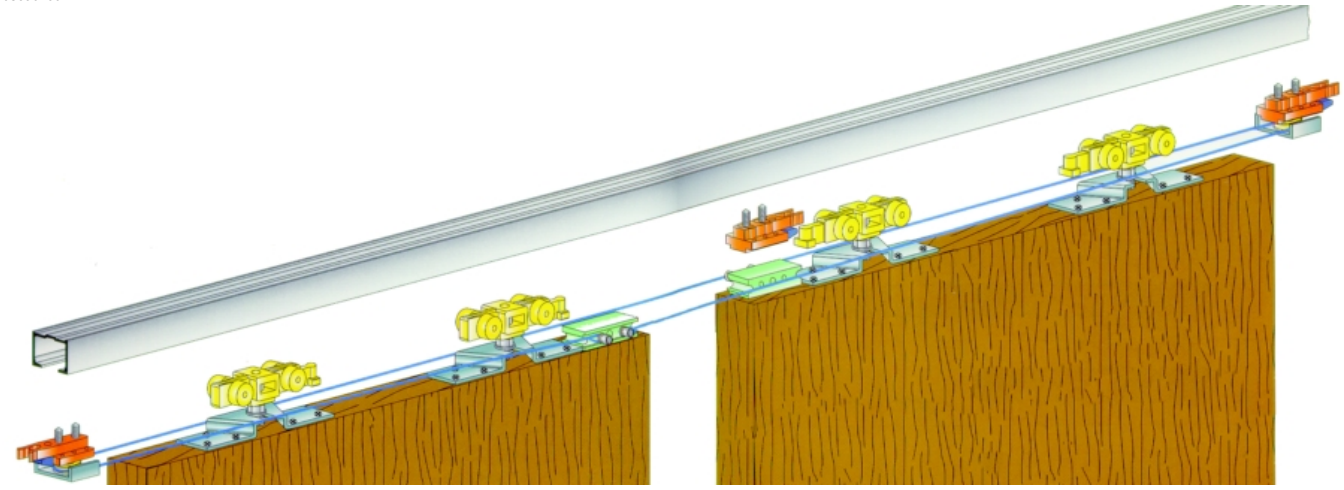

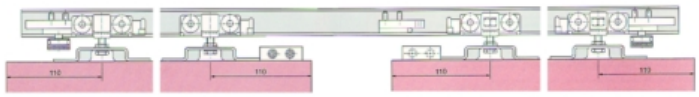

codice	descrizione		u.m.	imb.	m.o.
8.295.101	guarniture porte scorrevoli	sincronizzatore	pz	1	1

GALIMBERTI FERRAMENTA
www .galimbertiferramenta.com

ANTE DOPPIE A SCORRIMENTO VERTICALE

Guarniture per ante doppie a telaio a scorrimento verticale contrapposto sincronizzato.
Per realizzare una coppia di ante a telaio a scorrimento verticale contrapposto sono necessari:
- binario vertikal twin guida
- binario vertikal twin copertura
- telaio per anta vertikal twin
- guarnizione riduzione x cristalli
- guarnizione telai vertikal twin (paracolpi esterna per telaio)
- guarnitura vertikal twin alu (nella tipologia adeguata all'altezza dell'anta).

GALIMBERTI FERRAMENTA
www .galimbertiferramenta.com

23520200

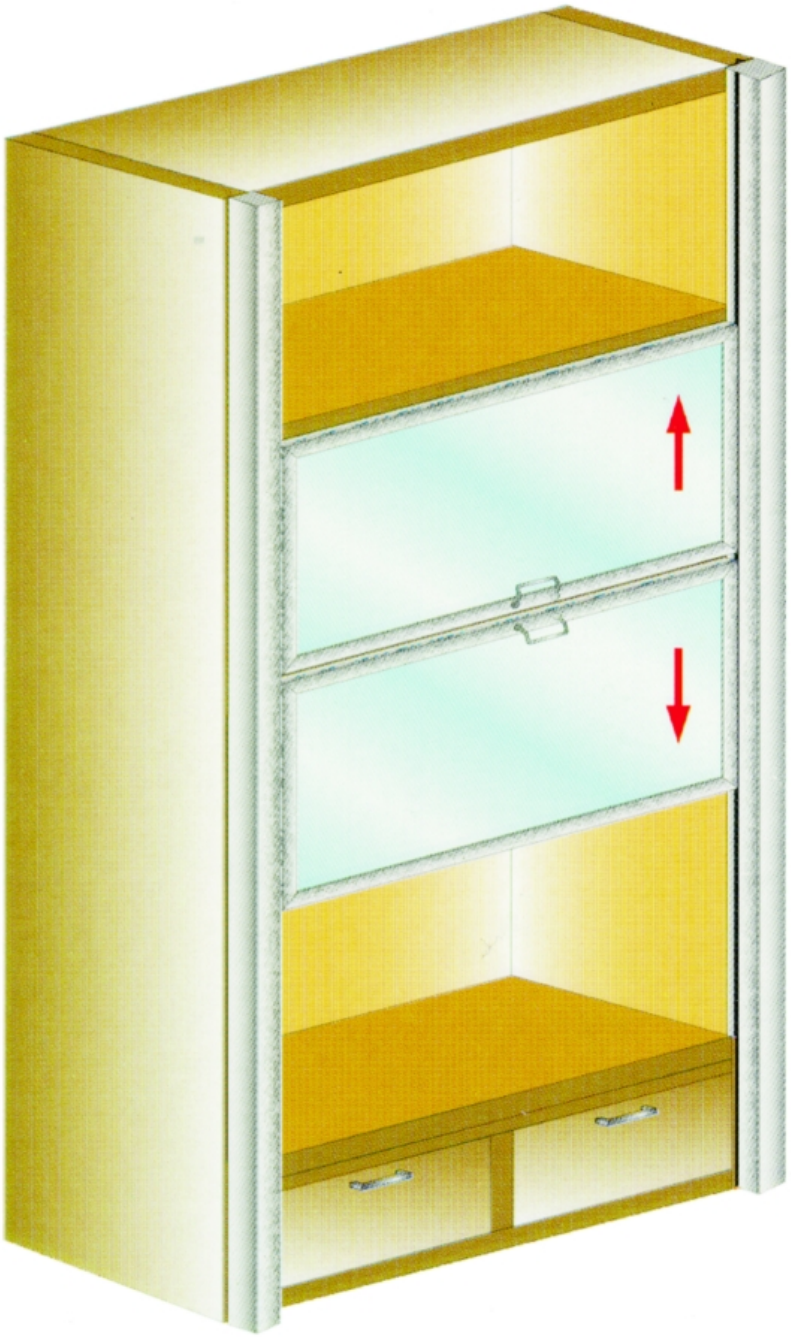

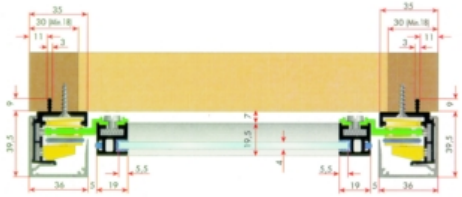

GALIMBERTI FERRAMENTA
www .galimbertiferramenta.com





guarnitura 300/379: H min 300 H max 379 I = 160 S = 300

guarnitura 380/459: H min 380 H max 459 I = 240 S = 380

guarnitura 460/600: H min 460 H max 600 I = 320 S = 460

codice	descrizione			u.m.	imb.	m.o.
2.259.529	binari vertikal twin	copertura arg.	aste 2.5 mt.	pz	1	1
9.765.610	guarniture vertikal twin alu	interna 300/ 379	set 2 ante alluminio	pz	1	1
3.158.562	guarniture vertikal twin alu	interna 380/ 459	set 2 ante alluminio	pz	1	1
5.843.121	guarniture vertikal twin alu	interna 460/ 600	set 2 ante alluminio	pz	1	1
6.922.269	binari vertikal twin	guida arg.	aste 2.5 mt.	pz	1	1
3.447.666	telai vertikal twin	anta interna arg	aste 2.5 mt.	pz	2	2
7.295.430	guarnizioni ante telaio alu	vertikal twin	aste 3 mt.	pz	1	1

Guarniture per ante doppie in legno a scorrimento verticale contrapposto sincronizzato.
Per realizzare una coppia di ante a scorrimento verticale contrapposto sono necessari:
- binario vertikal twin guida
- binario vertikal twin copertura
- guarnitura vertikal twin wood (nella tipologia adeguata all'altezza dell'anta).

GALIMBERTI FERRAMENTA
www .galimbertiferramenta.com

23520210

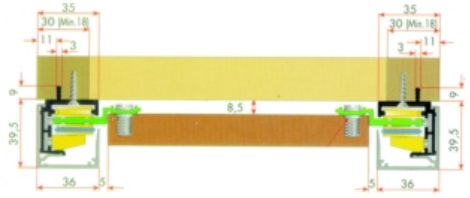





guarnitura 300/379: H min 300 H max 379 I = 160 S = 300

guarnitura 380/459: H min 380 H max 459 I = 240 S = 380

guarnitura 460/600: H min 460 H max 600 I = 320 S = 460

codice	descrizione			u.m.	imb.	m.o.
2.259.529	binari vertikal twin	copertura arg.	aste 2.5 mt.	pz	1	1
5.064.090	guarniture vertikal twin wood	interna 300/ 379	set 2 ante legno	pz	1	1
1.662.825	guarniture vertikal twin wood	interna 380/ 459	set 2 ante legno	pz	1	1
4.841.760	guarniture vertikal twin wood	interna 460/ 600	set 2 ante legno	pz	1	1
6.922.269	binari vertikal twin	guida arg.	aste 2.5 mt.	pz	1	1

GALIMBERTI FERRAMENTA
www .galimbertiferramenta.com

ANTE SINGOLE A SCORRIMENTO VERTICALE

Guarniture per ante singole a telaio a scorrimento verticale con contrappeso modulare.
Per realizzare un'anta a telaio a scorrimento verticale sono necessari:
- binario vertikal guida
- binario vertikal copertura
- telaio per anta vertikal
- guarnizione portacristalli telaio vertikal
- guarnitura vertikal (nella tipologia adeguata all'altezza dell'anta).

I contrappesi con il loro contenitore devono essere ordinati a parte.

GALIMBERTI FERRAMENTA
www .galimbertiferramenta.com

23520100

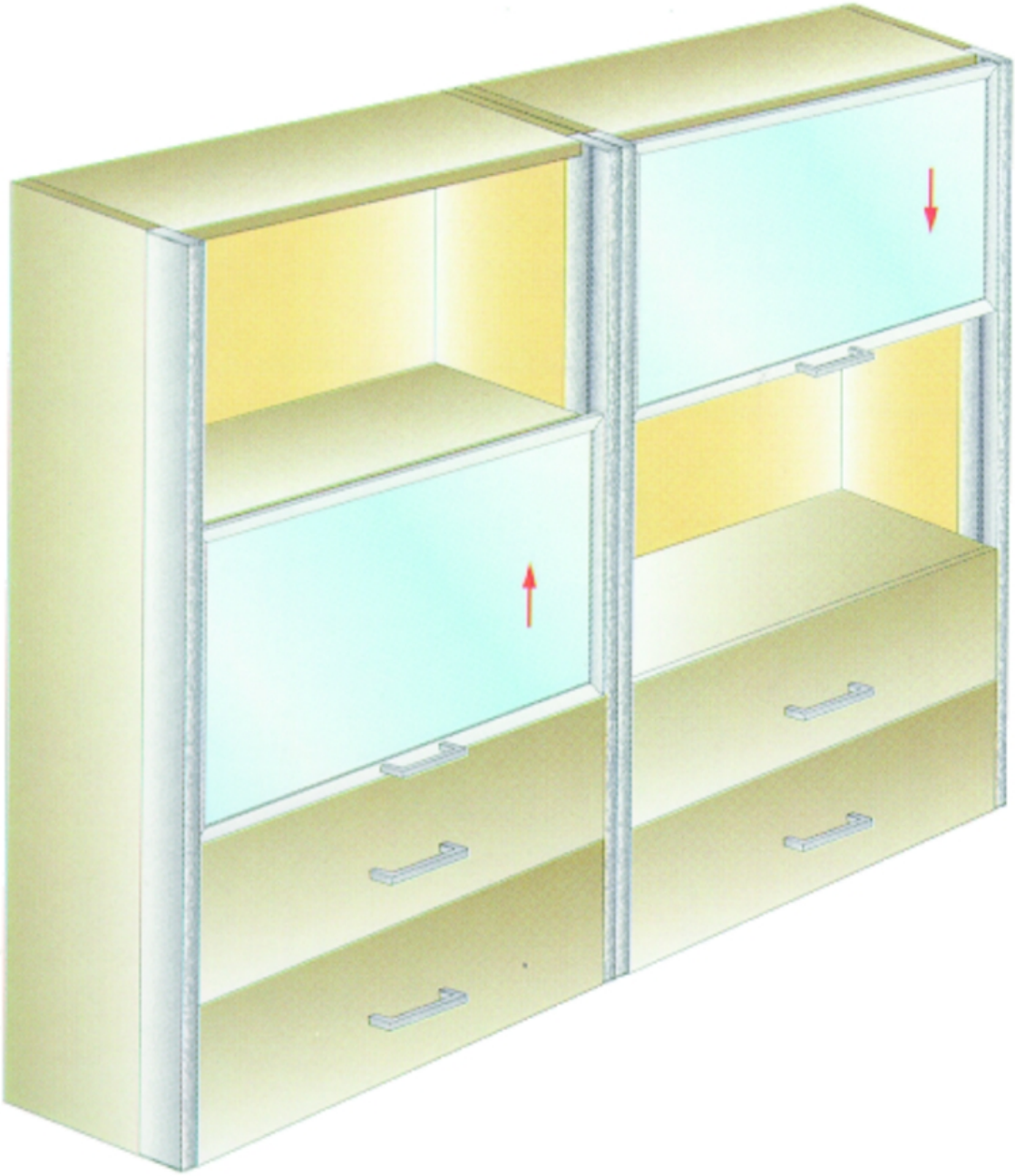

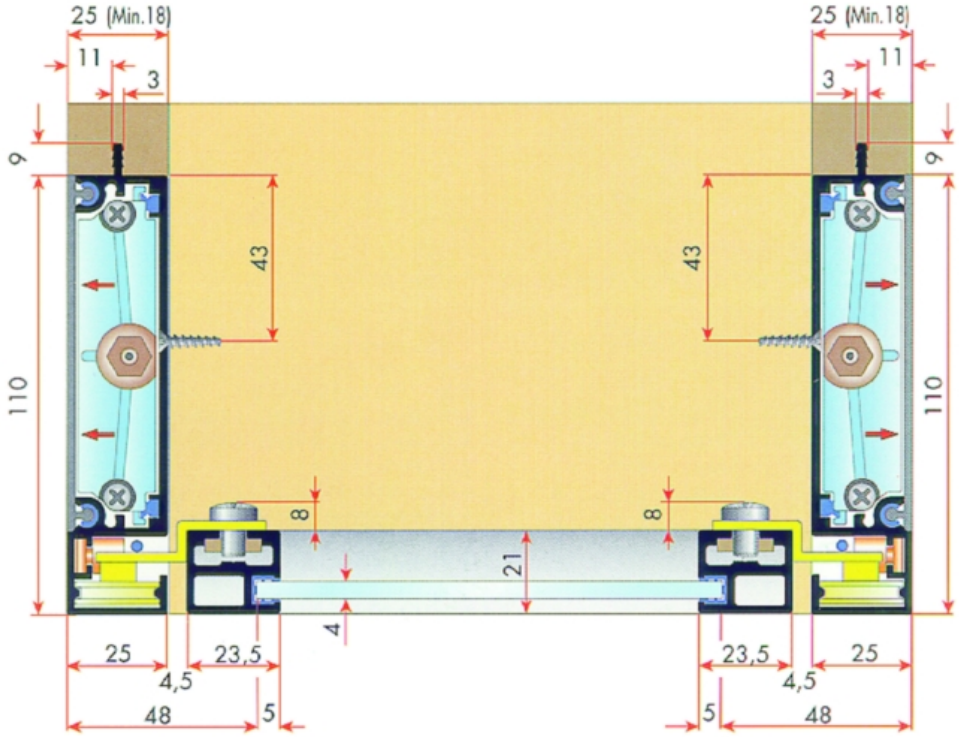

codice	descrizione			u.m.	imb.	m.o.
5.704.149	binari vertikal mono	copertura arg.	aste 2.5 mt.	pz	1	1
9.701.953	guarniture vertikal mono alu	interna 280/ 399	set 1 anta telaio	pz	1	1
3.687.741	guarniture vertikal mono alu	interna 400/ 499	set 1 anta telaio	pz	1	1
6.774.783	guarniture vertikal mono alu	interna 500/ 599	set 1 anta telaio	pz	1	1
4.986.485	guarniture vertikal mono alu	interna 600/ 699	set 1 anta telaio	pz	1	1
1.543.285	guarniture vertikal mono alu	interna 700/ 799	set 1 anta telaio	pz	1	1
6.524.449	guarniture vertikal mono alu	interna 800/ 899	set 1 anta telaio	pz	1	1
2.093.727	guarniture vertikal mono alu	interna 900/ 999	set 1 anta telaio	pz	1	1
5.176.564	guarniture vertikal mono alu	interna1000/1200	set 1 anta telaio	pz	1	1
3.753.224	binari vertikal mono	guida arg.	aste 2.5 mt.	pz	1	1
7.695.629	telai vertikal mono	anta interno arg	aste 2.5 mt.	pz	1	1
8.570.512	guarnizioni ante telaio alu	riduz.6/4 cb gri	aste mt. 3 x vetri	pz	1	1

Guarniture per ante singole in legno a scorrimento verticale con contrappeso modulare.
Per realizzare un'anta a scorrimento verticale sono necessari:
- binario vertikal guida
- binario vertikal copertura
- guarnitura vertikal (nella tipologia adeguata all'altezza dell'anta).

I contrappesi con il loro contenitore devono essere ordinati a parte.

23520120

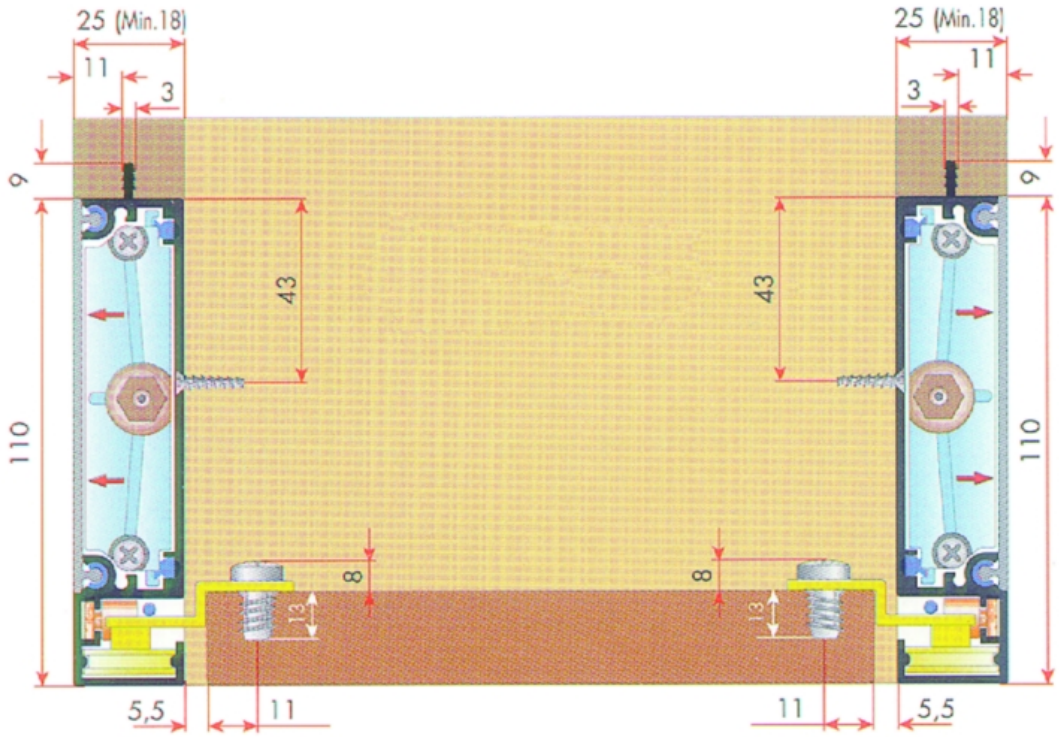

codice	descrizione			u.m.	imb.	m.o.
5.704.149	binari vertikal mono	copertura arg.	aste 2.5 mt.	pz	1	1
7.875.939	guarniture vertikal mono wood	interna 280/ 399	set 1 anta legno	pz	1	1
2.982.212	guarniture vertikal mono wood	interna 400/ 499	set 1 anta legno	pz	1	1
2.299.150	guarniture vertikal mono wood	interna 500/ 599	set 1 anta legno	pz	1	1
7.855.771	guarniture vertikal mono wood	interna 600/ 699	set 1 anta legno	pz	1	1
5.589.166	guarniture vertikal mono wood	interna 700/ 799	set 1 anta legno	pz	1	1
3.739.716	guarniture vertikal mono wood	interna 800/ 899	set 1 anta legno	pz	1	1
9.085.114	guarniture vertikal mono wood	interna 900/ 999	set 1 anta legno	pz	1	1
2.029.412	guarniture vertikal mono wood	interna1000/1200	set 1 anta legno	pz	1	1
3.753.224	binari vertikal mono	guida arg.	aste 2.5 mt.	pz	1	1

Per realizzare i contrappesi necessari per il funzionamento di un'anta singola a scorrimento verticale sono necessari:
- contenitore per contrappesi
- scivolante (per ogni contenitore dei contrappesi sono necessari 2 pezzi di scivolante di lunghezza pari a quella del contenitore)
- contrappesi in quantità adeguata al peso dell'anta.

CALCOLO DEL PESO DI UN'ANTA A TELAIO

	peso dei cuscinetti
+	peso materiale assemblaggio telaio alluminio
+	peso del telaio (sviluppo lineare x 0,57 kg/mt)
+	peso del vetro
+	peso della maniglia
=	Peso dell'anta

CALCOLO DEL PESO DI UN'ANTA IN LEGNO

	peso dei cuscinetti
+	peso dell'anta
+	peso della maniglia
=	Peso dell'anta

Prevedendo uno spazio libero di almeno 70 mm. nella determinazione dellla lunghezza del contenitore per i contrappesi è possibile effettuare una regolazione fine del contrappeso aggiungendo o togliendo zavorra in fase di montaggio finale

23520130

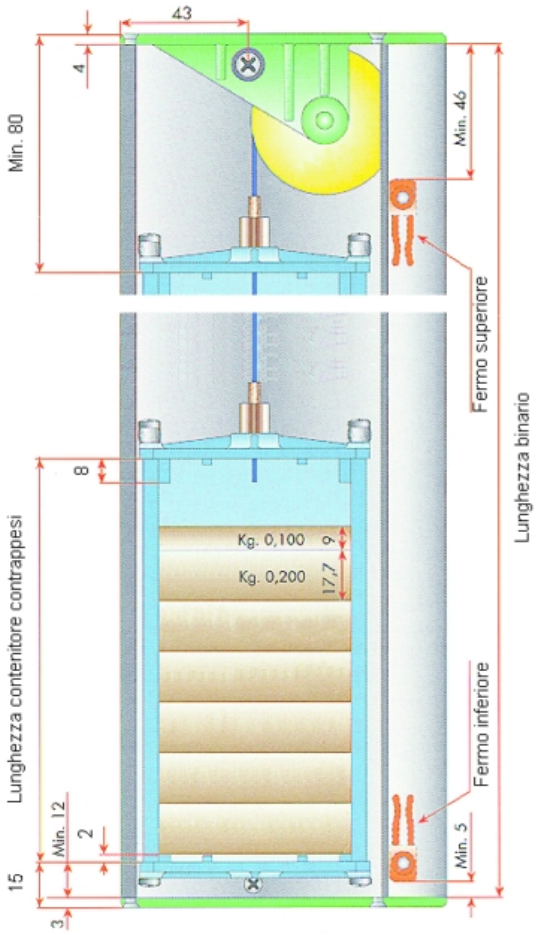

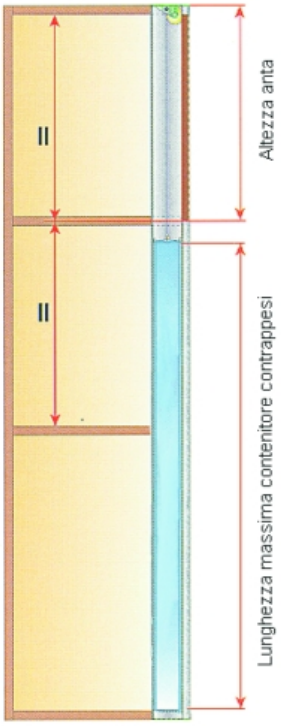

Peso dei cuscinetti

Tipo cuscinetti	Peso cuscinetti per anta
280 - 399 mm.	0,24 kg.
400 - 499 mm.	0,32 kg.
500 - 599 mm.	0,38 kg.
600 - 699 mm.	0,45 kg.
700 - 799 mm.	0,52 kg.
800 - 899 mm.	0,58 kg.
900 -999 mm.	0,65 kg.
1000 -1200 mm.	0,72 kg.

Peso materiale assemblaggio telaio alluminio

0,15 kg. per anta

Peso del telaio alluminio

0,57 kg. per metro lineare

Numero di contrappesi e lunghezza minima del contenitore

Peso dell'anta kg.	Lungh. min. contenitore (2 pz. x mm.)	Numero pesi kg. 0,200	kg. 0,100
3,30	150	14	2
3,52	160	16	0
3,94	170	18	0
4,14	180	18	2
4,36	190	20	0
4,58	200	20	2
4,80	210	22	0
5,02	220	22	2
5,22	230	24	0
5,44	240	24	2
5,86	250	26	2
6,08	260	28	0
6,30	270	28	2
6,50	280	30	0
6,72	290	30	2
6,94	300	32	0
7,16	310	32	2
7,56	320	34	2
7,78	330	36	0
8,00	340	36	2
8,22	350	38	0
8,44	360	38	2
8,64	370	40	0
8,86	380	40	2
9,08	390	42	0
9,50	400	44	0
9,70	410	44	2
9,96	420	46	0

Peso dell'anta kg.	Lungh. min. contenitore (2 pz. x mm.)	Numero pesi kg. 0,200	kg. 0,100
10,14	430	46	2
10,36	440	48	0
10,58	450	48	2
10,78	460	50	0
11,00	470	50	2
11,42	480	52	2
11,64	490	54	0
11,84	500	54	2
12,06	510	56	0
12,28	520	56	2
12,50	530	58	0
12,72	540	58	2
13,12	550	60	2
13,34	560	62	0
13,56	570	62	2
13,78	580	64	0
13,98	590	64	2
14,20	600	66	0
14,42	610	66	2
14,64	620	68	0
15,06	630	70	0
15,26	640	70	2
15,48	650	72	0
15,70	660	72	2
15,92	670	74	0
16,12	680	74	2
16,34	690	76	0
16,56	700	76	2

Peso dell'anta kg.	Lungh. min. contenitore (2 pz. x mm.)	Numero pesi kg. 0,200	kg. 0,100
16,98	710	78	2
17,20	720	80	0
17,40	730	80	2
17,62	740	82	0
17,84	750	82	2
18,06	760	84	0
18,28	770	84	2
18,68	780	86	2
18,90	790	88	0
19,12	800	88	2
19,34	810	90	0
19,54	820	90	2
19,76	830	92	0
19,98	840	92	2
20,20	850	94	0
20,62	860	96	0
20,82	870	96	2
21,04	880	98	0
21,26	890	98	2
21,48	900	100	0
21,68	910	100	2
21,90	920	102	0
22,12	930	102	2
22,54	940	104	2
22,76	950	106	0
22,96	960	106	2
23,18	970	108	0
23,40	980	108	2

codice	descrizione			u.m.	imb.	m.o.
3.918.067	contrappesi vertikal mono	kg. 0.100	piombo	pz	1	1

codice	descrizione			u.m.	imb.	m.o.
7.449.512	contrappesi vertikal mono	kg. 0.200	piombo	pz	1	1
2.558.721	contrappesi vertikal mono	contenitore arg.	aste 1 mt.	pz	1	1
2.238.494	contrappesi vertikal mono	scivolante tras.	aste 3 mt.	pz	1	1

GALIMBERTI FERRAMENTA
www .galimbertiferramenta.com

CREMAGLIERE ANTE VERTICALI

Cremagliera e meccanismi di bloccaggio per sportelli a scorrimento verticale.Permettono il blocccaggio in diverse posizioni.

23520010

Per sportelli a ghigliottina



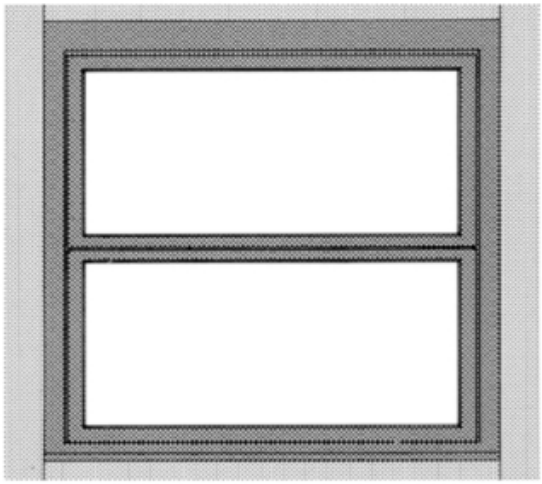

codice	descrizione		u.m.	imb.	m.o.
4.641.025	cremagliere ante verticali ot	mm. 910 nich.	pz	10	1
7.657.528	cricchetti ante verticali ot	mm. 43 x 48 nich	pz	10	1

GALIMBERTI FERRAMENTA
www .galimbertiferramenta.com

FINESTRE VERTICALI

Ferramenta per finestre a ghigliottina di peso fino a 150 Kg.
Il battente scorrevole viene guidato lateralmente con binari in plastica.
Un contrappeso che scorre dietro i montanti laterali bilancia il peso dell'anta.
Il contrappeso deve essre costruito dal falegname in base al peso dell'anta.
La mainglia di chiusura non è inclusa.
Misura massima del battente: altezza 90 cm. e larghezza 320 cm. oppure altezza 120 cm. e larghezza 200 cm.
Il sistema può essere montato in modo da far scorrere il battente superiore oppure per far scorrere il battente inferiore.

23520020

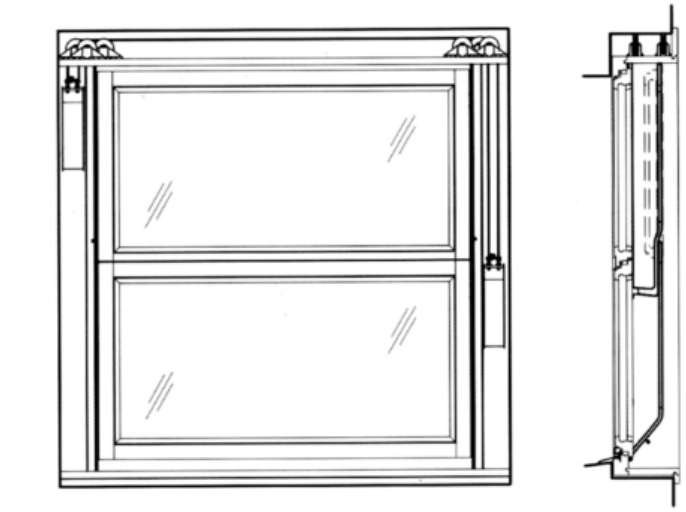



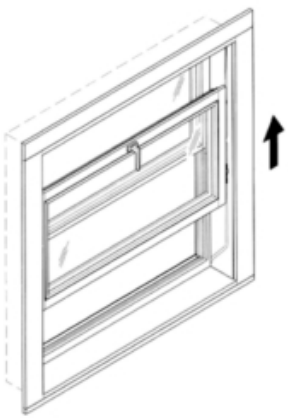

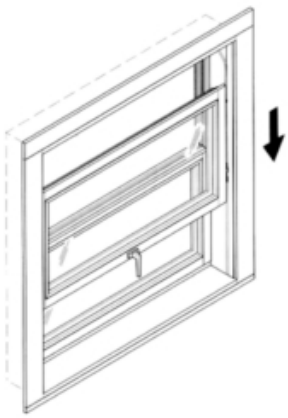

codice	descrizione			u.m.	imb.	m.o.
9.569.478	binari vertical 150 prolunga	cm. 60 marrone		pz	1	1
7.423.963	guarniture vertical 150	s/binari	portata 150 kg.	pz	1	1

GALIMBERTI FERRAMENTA
www .galimbertiferramenta.com

SERRANDINE

Profilati per serrandine in materiale plastico.
Consentono la realizzazione di mobili che si adattano a spazi ridotti eliminando il problema delle antine e senza le limitazioni di accessibilità caratteristiche delle ante scorrevoli tradizionali.
La serrandina è realizzata incastrando tra loro gli appositi profili.
Per realizzare una serrandina di un metro circa è necessario utilizzare circa 50 pezzi di profilo.
La chiusura è garantita dallo speciale profilo terminale antiurto.

08580010





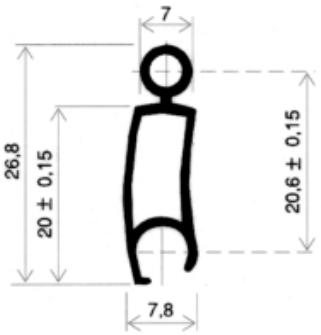

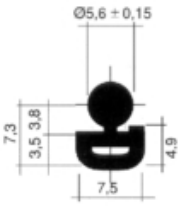

codice	descrizione			u.m.	imb.	m.o.
4.250.425	serrandine pvc avvolgibile	mm. 20 bianco	aste 2 metri	pz	10	1
4.618.393	serrandine pvc terminale	nero		mt	1	1

Curve a 90° in plastica per lo scorrimento delle serrandine.
Utlizzabili sia con le serrandine in materiale plastico che con quelle in multistrato.

08580021



codice	descrizione			u.m.	imb.	m.o.
8.208.361	serrandine pvc curve binario	raggio 50 bianco		pz	1	1
4.718.512	serrandine pvc curve binario	raggio 50 nero		pz	1	1*

Accessori per serrandine in materiale plastico

08580022

codice	descrizione			u.m.	imb.	m.o.
1.438.925	serrandine pvc molle c/access.	**		pz	1	1
1.097.719	serrandine pvc maniglia	nero		pz	1	1

Meccanismo a molla per rendere agevole il sollevamento delle serrandine e rallentarne la chiusura.
Si applica dietro lo schienale del mobile.
Utilizzabile con serrandine in legno o in plastica.

GALIMBERTI FERRAMENTA
www .galimbertiferramenta.com

08580030

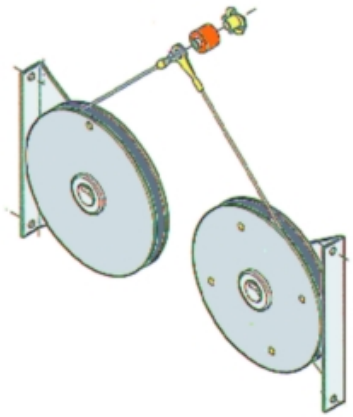

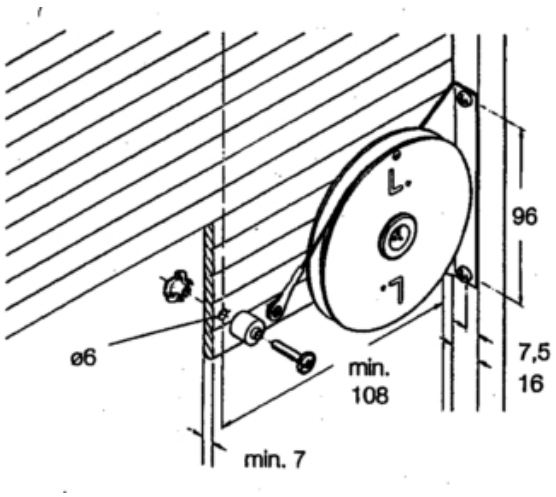

codice	descrizione			u.m.	imb.	m.o.
3.947.425	meccanismi serrandine	molle sollevamen	set completo	pz	1	1

GALIMBERTI FERRAMENTA
www .galimbertiferramenta.com

FISSAGGIO

GALIMBERTI FERRAMENTA
www .galimbertiferramenta.com

ACCESSORI PER FUNI

Morsetti a cavallotto per funi.

42350010

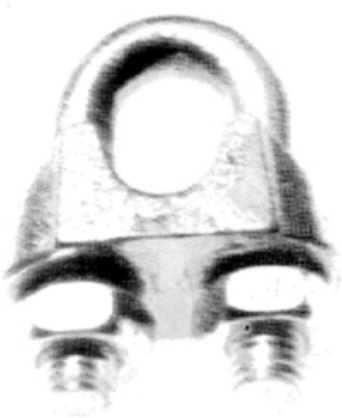

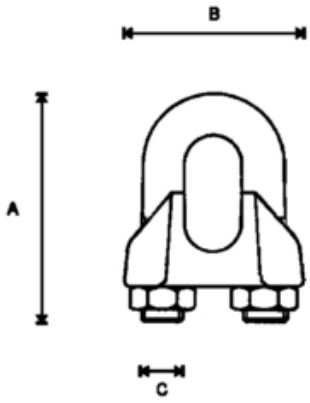

codice	descrizione			u.m.	imb.	m.o.
1.226.171	morsetti stringifuni n. 3	x funi mm. 3 zin	fil. vite 4ma	pz	100	1
6.140.663	morsetti stringifuni n. 5	x funi mm.4/5 zi	fil. vite 5ma	pz	100	1
8.174.246	morsetti stringifuni n. 6	x funi mm. 6 zin	fil. vite 5ma	pz	100	1
7.752.520	morsetti stringifuni n. 8	x funi mm. 8 zin	fil. vite 6ma	pz	50	1
1.920.154	morsetti stringifuni n. 12	x funi mm.12 zin	fil. vite 10ma	pz	50	50

Tenditori per funi con due occhielli.

42350020



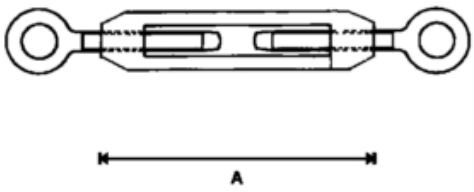

codice	descrizione		u.m.	imb.	m.o.
1.539.004	tendifuni c/2 occhielli	5ma 3/16 zinc.	pz	50	1
1.488.401	tendifuni c/2 occhielli	6ma 1/ 4 zinc.	pz	25	1
6.651.619	tendifuni c/2 occhielli	8ma 5/16 zinc.	pz	25	1

GALIMBERTI FERRAMENTA
www .galimbertiferramenta.com

ANELLI ELASTICI

La misura nominale degli anelli per alberi è riferita al diametro esterno dell'albero su cui devono essere applicati.

05010010

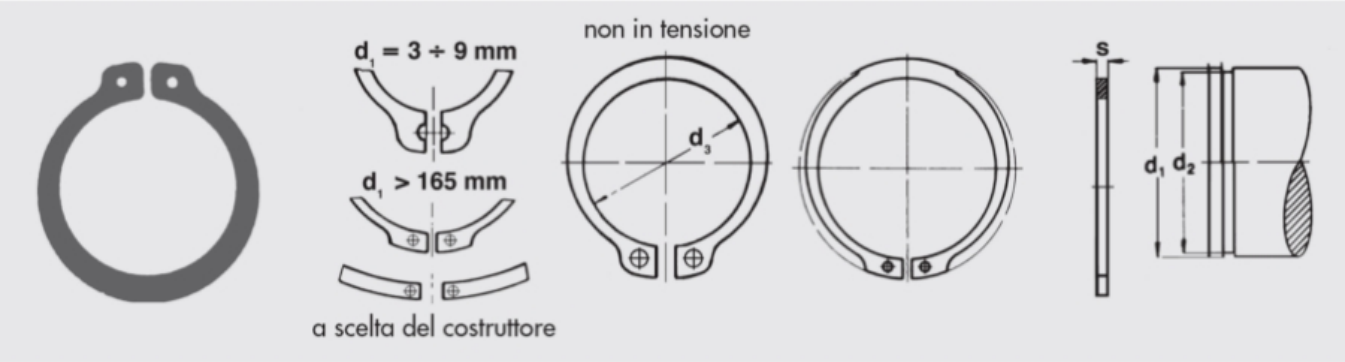

codice	descrizione		u.m.	imb.	m.o.
5.833.139	anelli elast. x alberi din 471	mm. 10 brun.	pz	2000	2000
9.241.985	anelli elast. x alberi din 471	mm. 20 brun.	pz	1000	1000
4.619.666	anelli elast. x alberi din 471	mm. 30 brun.	pz	250	250
5.984.657	anelli elast. x alberi din 471	mm. 35 brun.	pz	250	250
1.864.977	anelli elast. x alberi din 471	mm. 75 brun.	pz	50	50

La misura nominale degli anelli per fori è riferita al diametro interno del foro in cui devono essere inseriti.

05010020

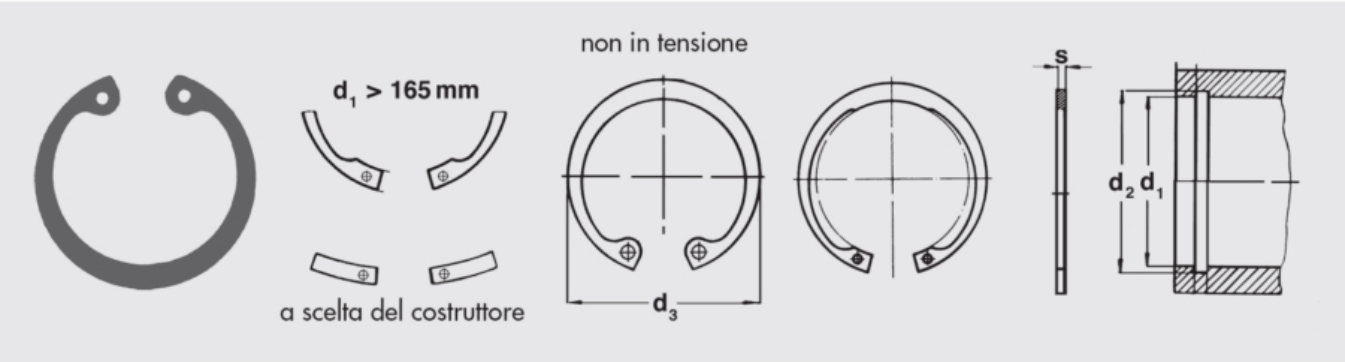

codice	descrizione		u.m.	imb.	m.o.
8.171.146	anelli elast. x fori din 472	mm. 24 brun.	pz	500	500
3.296.400	anelli elast. x fori din 472	mm. 55 brun.	pz	100	100

GALIMBERTI FERRAMENTA
www .galimbertiferramenta.com

SPINE ELASTICHE

05030010

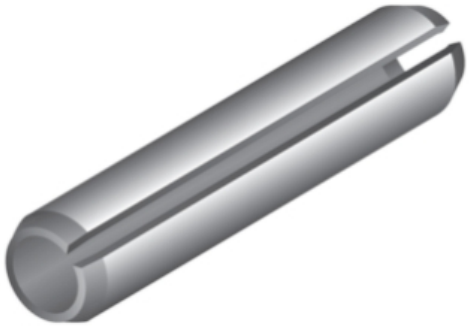

codice	descrizione		u.m.	imb.	m.o.
5.146.147	spine elastiche iso 8752	mm. 5 x 30	pz	500	500
3.209.684	spine elastiche iso 8752	mm. 6 x 30	pz	500	500
5.068.623	spine elastiche iso 8752	mm. 6 x 32	pz	500	500
1.400.779	spine elastiche iso 8752	mm. 7 x 50	pz	500	500
6.966.904	spine elastiche iso 8752	mm. 8 x 32	pz	250	250

GALIMBERTI FERRAMENTA
www .galimbertiferramenta.com

CATENE FERMAPORTE

Catena sganciabile in acciaio per la chiusura di sicurezza di porte d'ingresso

14850010



codice	descrizione		u.m.	imb.	m.o.
1.642.506	catene fermaporte sicurezza	bronzata	pz	12	1

GALIMBERTI FERRAMENTA
www .galimbertiferramenta.com

CATENE PERLINA

Catenella a sfere in ottone.

14190010



codice	descrizione			u.m.	imb.	m.o.
3.608.722	catene perlina ottone	mm. 3.5 nich.		mt	25	1

14190020



codice	descrizione			u.m.	imb.	m.o.
3.421.727	asole catena perlina ot	nr. 2 nich.	x catena mm. 3.5/4	pz	200	1

14190030



codice	descrizione			u.m.	imb.	m.o.
2.627.946	nottolini catena perlina ot	nr. 2 nich.	x catena mm. 3	pz	200	200
2.575.452	nottolini catena perlina ot	nr. 3 nich.	x catena mm. 3.5/4	pz	200	1

GALIMBERTI FERRAMENTA
www .galimbertiferramenta.com

CATENE SALDATE

Catenella in filo di acciaio con anelli saldati.

14300010



codice	descrizione			u.m.	imb.	m.o.
7.803.840	catene genovesi fe nr. 10	mm. 15x 7 nich.	saldata filo mm. 1.5	mt	25	1
8.888.266	catene genovesi fe nr. 14	mm. 19x11 nich.	saldata filo mm. 2.2	mt	25	1
1.173.536	catene genovesi fe nr. 15	mm. 21x10.5 nich	saldata filo mm. 3.0	mt	25	1
5.315.505	catene genovesi fe nr. 17	mm. 25x13 nich.	saldata filo mm. 3.0	mt	25	1
5.189.816	catene genovesi fe nr. 14	mm. 19x11 ott.ta	saldata filo mm. 2.2	mt	25	1

GALIMBERTI FERRAMENTA
www .galimbertiferramenta.com

CHIODI

Chiodi in acciaio temperato con testa tonda.

19910010

acciaio temperato



codice	descrizione		u.m.	imb.	m.o.
6.648.299	chiodi acciaio temperati	2.0/30	kg	1	1*
1.702.507	chiodi acciaio temperati	2.5/50	kg	2	1*
5.260.737	chiodi acciaio temperati	3.5/50	kg	2	1*

Chiodi in ferro con testa piatta.

20020010

ferro



codice	descrizione		u.m.	imb.	m.o.
3.051.535	chiodi fe testa piana	9/ 25 grezzi	kg	5	1*
1.269.833	chiodi fe testa piana	10/ 20 grezzi	kg	5	1*
1.082.883	chiodi fe testa piana	10/ 30 grezzi	kg	5	1*
2.363.592	chiodi fe testa piana	14/ 40 grezzi	kg	5	1*
2.034.485	chiodi fe testa piana	15/ 50 grezzi	kg	5	1*
8.747.822	chiodi fe testa piana	16/ 60 grezzi	kg	5	1*
1.836.288	chiodi fe testa piana	17/ 70 grezzi	kg	5	1*
3.327.180	chiodi fe testa piana	18/ 80 grezzi	kg	5	1*
3.650.400	chiodi fe testa piana	19/ 90 grezzi	kg	5	1*
3.798.096	chiodi fe testa piana	21/120 grezzi	kg	5	1*
4.098.058	chiodi fe testa piana	23/150 grezzi	kg	5	1*

Chiodi in ferro con testa larga piatta.

GALIMBERTI FERRAMENTA
www .galimbertiferramenta.com

20020020

ferro



codice	descrizione		u.m.	imb.	m.o.
2.985.824	chiodi fe testa piana larga	11/ 16 grezzi	kg	5	1*

Chiodi in ferro con testa bombata.

20020040

ferro

codice	descrizione		u.m.	imb.	m.o.
9.659.940	chiodi fe testa bombata	10/ 10 ottonati	kg	1	1
3.201.305	chiodi fe testa bombata	11/ 16 ottonati	kg	1	1
3.042.694	chiodi fe testa bombata	12/ 20 ottonati	kg	1	1

GALIMBERTI FERRAMENTA
www .galimbertiferramenta.com

GROPPINA

Chiodi in acciaio temperato con testa groppina.

19910020

acciaio temperato



codice	descrizione		u.m.	imb.	m.o.
3.396.759	groppina acciaio temperati	1.2/20	kg	0,1	0,1
6.932.558	groppina acciaio temperati	1.2/25	kg	0,1	0,1
1.749.151	groppina acciaio temperati	1.2/30	kg	0,1	0,1
1.407.846	groppina acciaio temperati	1.5/40	kg	0,1	0,1

Chiodi in ferro con testa groppina.

20020030

ferro



codice	descrizione		u.m.	imb.	m.o.
8.141.316	groppina fe	8/ 25 grezzi	kg	5	1*
1.130.614	groppina fe	10/ 30 grezzi	kg	5	1*
4.680.758	groppina fe	10/ 35 grezzi	kg	5	1*
7.341.540	groppina fe	12/ 40 grezzi	kg	5	1*
3.146.460	groppina fe	14/ 50 grezzi	kg	5	1*
4.974.222	groppina fe	15/ 60 grezzi	kg	5	1*
8.934.963	groppina fe	16/ 70 grezzi	kg	5	1*

GALIMBERTI FERRAMENTA
www .galimbertiferramenta.com

SPILLI ACCIAIO

Spilli in acciaio temperato.

65560010

codice	descrizione		u.m.	imb.	m.o.
2.103.594	spilli acciaio s/testa	0.9 x 25	kg	20	1

GALIMBERTI FERRAMENTA
www .galimbertiferramenta.com

FASCETTE PER CABLAGGI

Fascette in poliamnide 6/6 colore neutro o nero.
Autoestinguenza: UL 94 classe V2.
Conformi norme MIL-S-23190E, omologazione R.I.Na.
Bordi laterali arrotondati per una maggiore sicurezza nell'utilizzazione.
Codino inclinato ed arrotondato per facilitare l'inserimento della testina.
Resistenti alle muffe e agli olii.

27830010

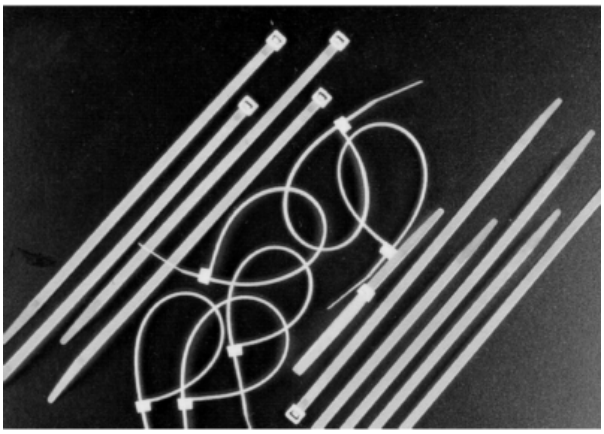

codice	descrizione		u.m.	imb.	m.o.
3.137.239	fascette cablaggio nylon	2.5 x 100 bianco	pz	100	100
2.279.039	fascette cablaggio nylon	2.5 x 140 bianco	pz	100	100
4.654.636	fascette cablaggio nylon	2.5 x 160 bianco	pz	100	100
7.489.495	fascette cablaggio nylon	3.6 x 140 bianco	pz	100	100
9.943.810	fascette cablaggio nylon	3.6 x 200 bianco	pz	100	100
2.350.905	fascette cablaggio nylon	4.8 x 200 bianco	pz	100	100
6.159.368	fascette cablaggio nylon	2.5 x 100 nero	pz	100	100
3.729.120	fascette cablaggio nylon	2.5 x 140 nero	pz	100	100
5.758.906	fascette cablaggio nylon	2.5 x 160 nero	pz	100	100
6.123.314	fascette cablaggio nylon	3.6 x 140 nero	pz	100	100
2.379.609	fascette cablaggio nylon	3.6 x 200 nero	pz	100	100
1.315.332	fascette cablaggio nylon	4.8 x 200 nero	pz	100	100

GALIMBERTI FERRAMENTA
www .galimbertiferramenta.com

FASCETTE STRINGITUBI

Fascette stringitubi a vite con collare in acciaio.
Le misure indicate si riferiscono alla sezione serrabile minima e massima.

27940010



codice	descrizione			u.m.	imb.	m.o.
1.468.946	fascette stringitubo c/vite	mm. 14/ 24	nastro mm. 8	pz	100	1*
5.096.671	fascette stringitubo c/vite	mm. 17/ 29	nastro mm. 8	pz	100	1*
5.681.341	fascette stringitubo c/vite	mm. 25/ 45	nastro mm. 8	pz	100	1*
1.014.822	fascette stringitubo c/vite	mm. 93/113	nastro mm. 14	pz	50	1*
5.030.033	fascette stringitubo c/vite	mm. 108/128	nastro mm. 14	pz	50	1*
2.126.470	fascette stringitubo c/vite	mm. 138/158	nastro mm. 14	pz	50	1*
1.780.604	fascette stringitubo c/vite	mm. 198/218	nastro mm.14	pz	50	1*

Fascette stringitubi a vite con testa alettata serrabile a mano senza utilizare utensili.
Le misure indicate si riferiscono alla sezione serrabile minima e massima.

27940020

codice	descrizione			u.m.	imb.	m.o.
2.775.401	fascette stringitubo c/alette	mm. 10/20	buste 3 pezzi	bs	1	1*
1.882.346	fascette stringitubo c/alette	mm. 16/27	buste 3 pezzi	bs	1	1*

GALIMBERTI FERRAMENTA
www .galimbertiferramenta.com

ANGOLI FASCE TAVOLI

Piastre in acciaio zincato per l'assemblaggio di tavoli con fascia.

05060010

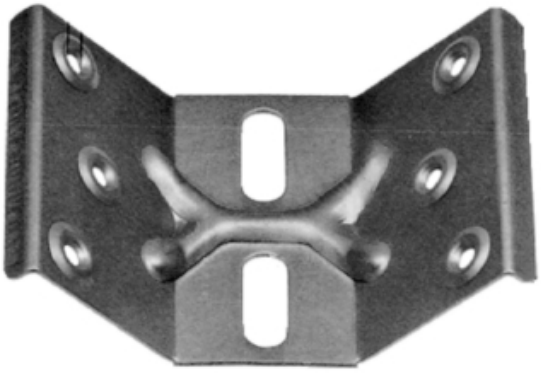

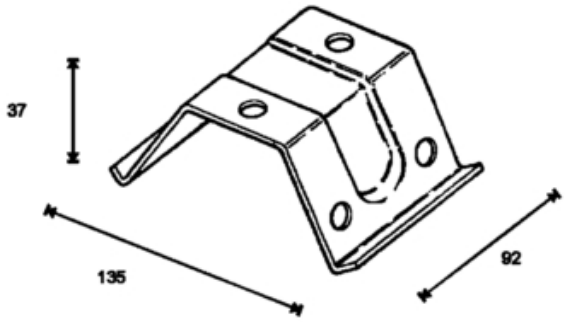

codice	descrizione			u.m.	imb.	m.o.
7.676.161	angoli fasce tavoli	mm. 92 zinc.	c/asole 10 x 30	pz	100	1

Piastre in acciaio zincato per l'assemblaggio di tavoli con fascia.

05060015

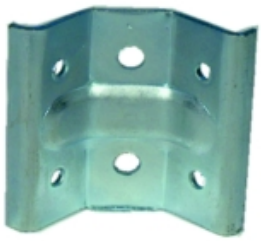

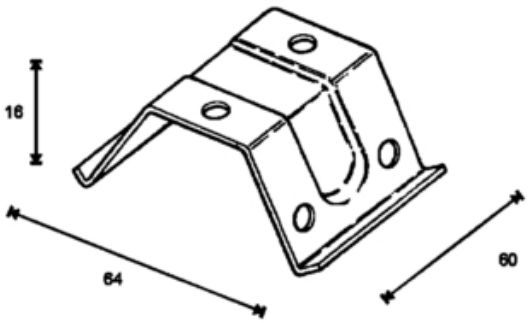

codice	descrizione			u.m.	imb.	m.o.
1.162.639	angoli fasce tavoli fe	mm. 60 zinc.	c/fori	pz	400	1

GALIMBERTI FERRAMENTA
www .galimbertiferramenta.com

ANGOLI PORTAELASTICI

Lastrine ad angolo pesanti per il supporto di reti per letti.

05280020



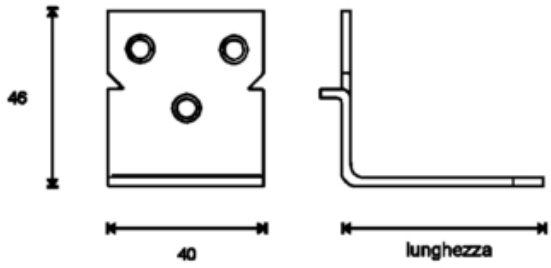

codice	descrizione			u.m.	imb.	m.o.
6.773.311	portaelastici pesanti	mm. 55 grezzi		pz	50	1*
1.349.832	portaelastici pesanti	mm. 94 grezzi		pz	50	1*
5.662.807	portaelastici pesanti	mm. 142 grezzi		pz	50	1*

Lastrine ad angolo pesanti per il supporto di reti per letti.

05280030

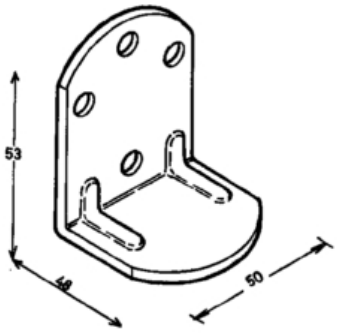

codice	descrizione			u.m.	imb.	m.o.
8.608.420	portaelastici fort angolo	zincati	mm. 50 x 50 x 50	pz	500	500

GALIMBERTI FERRAMENTA
www .galimbertiferramenta.com

ANGOLI REGGIRETE

Piastre in acciaio per il supporto di reti per letti.

05280010



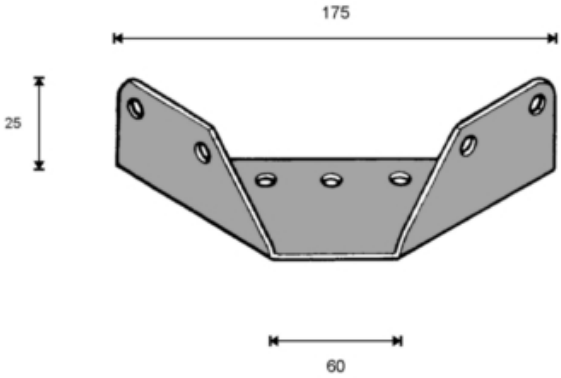

codice	descrizione		u.m.	imb.	m.o.
3.222.027	angoli reggirete	mm.175/60 h25 z.	pz	180	1

Piastre in acciaio per il supporto di reti per letti con foro filettato 8ma.

05280015

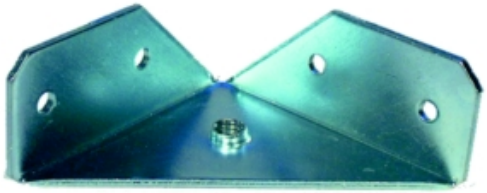

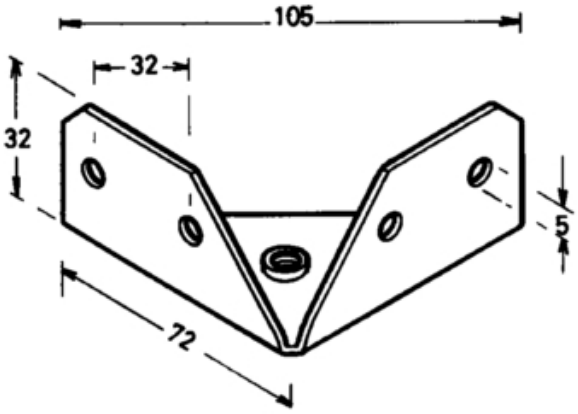

codice	descrizione		u.m.	imb.	m.o.
5.930.104	angoli reggirete c/foro 8ma	mm.105 h 32 zinc	pz	200	200

GALIMBERTI FERRAMENTA
www .galimbertiferramenta.com

FERRI LETTO A BAIONETTA

Piastre ad incastro conico verticale a baionetta realizzate in acciaio.
La forma dell'innesto rende semplice l'incastro dei due pezzi e assicura la massima tenuta.

29260010



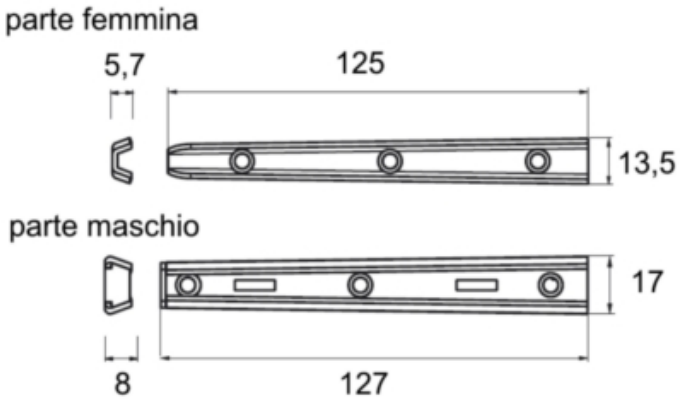

codice	descrizione			u.m.	imb.	m.o.
1.223.040	ferri letto baionetta mm. 17	mm. 127 zinc.		cp	50	1

29260012



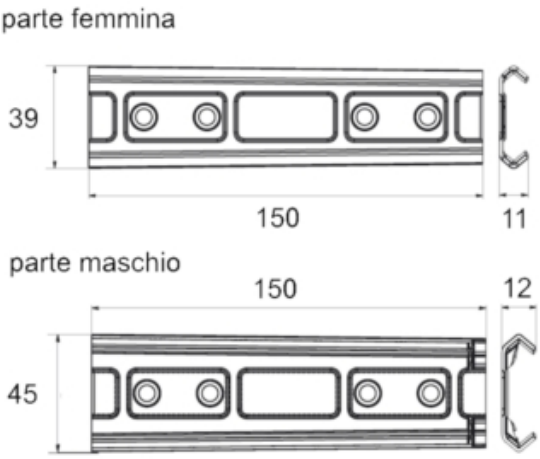

codice	descrizione			u.m.	imb.	m.o.
1.851.748	ferri letto baionetta mm. 45	mm. 150 zinc.	giganti	cp	25	1

GALIMBERTI FERRAMENTA
www .galimbertiferramenta.com

FERRI LETTO A CHIOCCIOLA

29260070

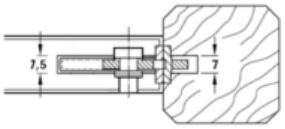

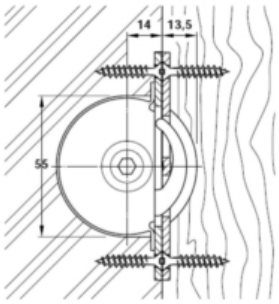



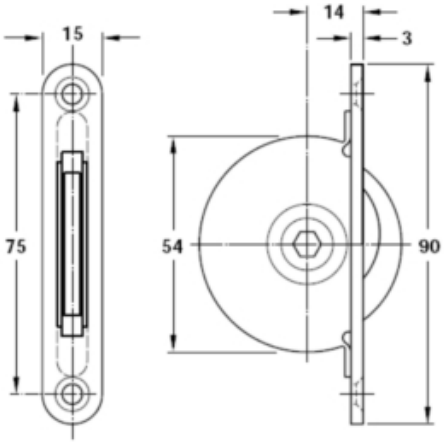

codice	descrizione			u.m.	imb.	m.o.
5.317.622	ferri letto a chiocciola	gancio zinc.	s/piastra	pz	10	10

29260072



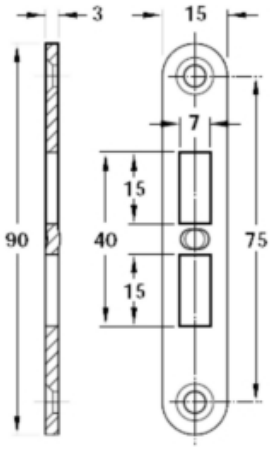

codice	descrizione			u.m.	imb.	m.o.
9.715.622	ferri letto a chiocciola	piastra zinc.	da incassare	pz	10	10

GALIMBERTI FERRAMENTA
www .galimbertiferramenta.com

FERRI LETTO AD ANGOLO

Ferri letto con incastro ad angolo.

29260020



codice	descrizione			u.m.	imb.	m.o.
3.146.507	ferri letto kappa	mm. 95 trop.	set 1 letto	pz	1	1

GALIMBERTI FERRAMENTA
www .galimbertiferramenta.com

CANTONALI DI RINFORZO

Lastrine in acciaio ad angolo piano.

11770010

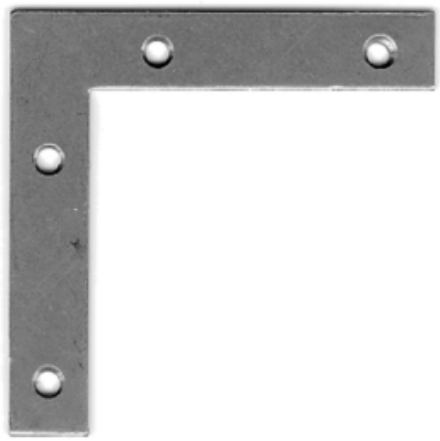

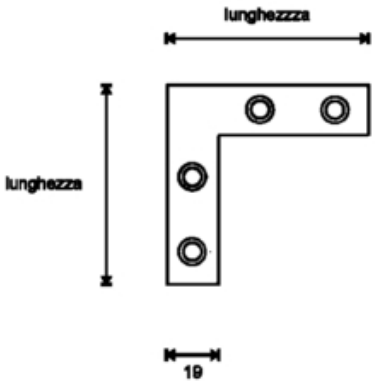

codice	descrizione		u.m.	imb.	m.o.
5.499.786	cantonali rinforzo mm. 12 fe	cm. 5 x 5 zin.	pz	200	600
7.035.463	cantonali rinforzo mm. 12 fe	cm. 6 x 6 zin.	pz	200	1
3.621.158	cantonali rinforzo mm. 18 fe	cm. 10 x 10 zin.	pz	50	1
4.053.507	cantonali rinforzo mm. 20 fe	cm. 12 x 12 zin.	pz	50	1

GALIMBERTI FERRAMENTA
www .galimbertiferramenta.com

LASTRINE 3 LATI

Lastrine in plastica a 3 lati.
Tre fori sui lati lunghi; un foro sul lato piccolo.
Rinforzi diagonali.

37950050

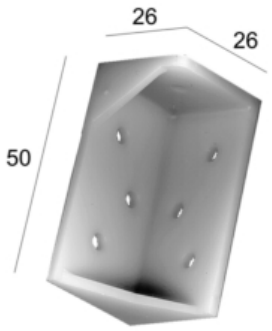

codice	descrizione		u.m.	imb.	m.o.
2.447.650	lastrine 3 lati mm. 50 pl	mm. 26 x 26 bian	pz	200	1

GALIMBERTI FERRAMENTA
www .galimbertiferramenta.com

LASTRINE AD ANGOLO

Lastrine ad angolo con 4 fori realizzate in acciaio.

37620010



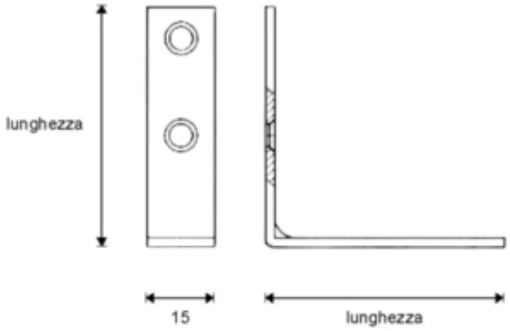

codice	descrizione			u.m.	imb.	m.o.
1.884.579	lastrine angolo mm. 15 fe	cm. 3 x 3 zinc.	4 fori	pz	200	1
1.892.338	lastrine angolo mm. 15 fe	cm. 4 x 4 zinc.	4 fori	pz	200	1
7.574.887	lastrine angolo mm. 15 fe	cm. 5 x 5 zinc.	4 fori	pz	200	1
4.899.952	lastrine angolo mm. 15 fe	cm. 6 x 6 zinc.	4 fori	pz	100	1
5.627.523	lastrine angolo mm. 15 fe	cm. 7 x 7 zinc.	4 fori	pz	100	1

Lastrine ad angolo con 3 fori realizzate in acciaio.

37620050



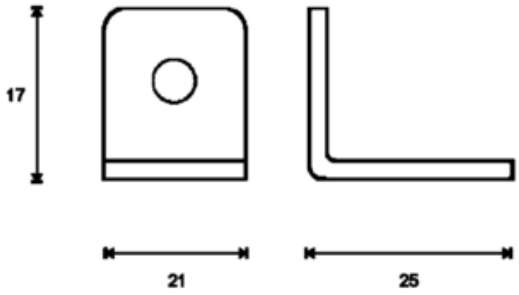

codice	descrizione			u.m.	imb.	m.o.
8.013.736	lastrine angolo mm. 22 fe	25 x 17 bronz.	3 fori	pz	200	1
1.417.081	lastrine angolo mm. 22 fe	25 x 17 nich.	3 fori	pz	200	1
4.833.314	lastrine angolo mm. 22 fe	25 x 17 ott.to	3 fori	pz	200	1

Lastrine 4 fori ad angolo con nervature di rinforzo realizzate in acciaio.

GALIMBERTI FERRAMENTA
www .galimbertiferramenta.com

37620070



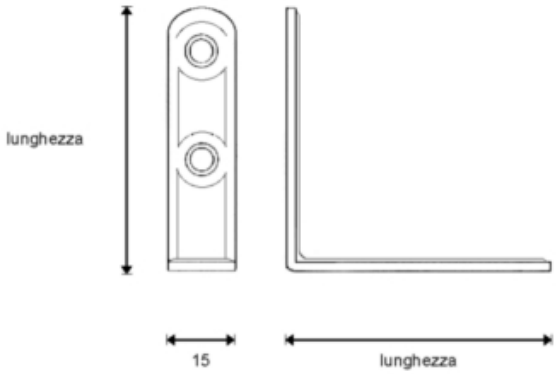

codice	descrizione			u.m.	imb.	m.o.
9.349.421	lastrine angolo nervate fe	cm. 3 x 3 bianco	bordi tondi 4 fori	pz	200	1
1.034.172	lastrine angolo nervate fe	cm. 3 x 3 bronzo	bordi tondi 4 fori	pz	200	1
9.096.523	lastrine angolo nervate fe	cm. 4 x 4 bronzo	bordi tondi 4 fori	pz	200	1
9.120.457	lastrine angolo nervate fe	cm. 3 x 3 zinc.	bordi tondi 4 fori	pz	200	1
3.248.935	lastrine angolo nervate fe	cm. 4 x 4 zinc.	bordi tondi 4 fori	pz	200	1
1.555.202	lastrine angolo nervate fe	cm. 5 x 5 zinc.	bordi tondi 4 fori	pz	200	1

Lastrine ad angolo con 4 fori realizzate in acciaio.

37620100

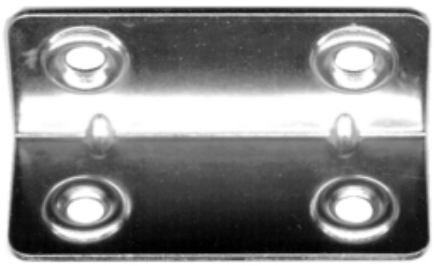

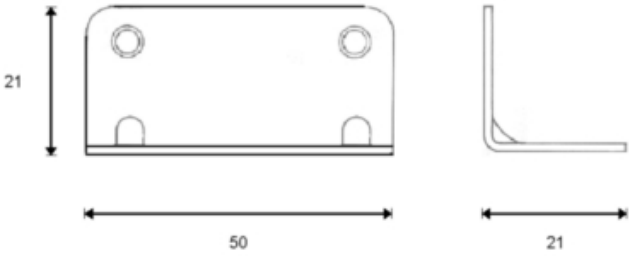

codice	descrizione			u.m.	imb.	m.o.
1.719.901	lastrine piegate mm. 40	25 x 25 zinc.	quadre nervate	pz	200	1
8.090.904	lastrine star piegate mm. 50	21 x 21 zinc.		pz	150	1

Lastrine ad angolo con 8 fori realizzate in acciaio.

GALIMBERTI FERRAMENTA
www .galimbertiferramenta.com

37620103



codice	descrizione			u.m.	imb.	m.o.
5.754.106	lastrine angolo mm. 30 fe	cm. 4 x 4 zinc.	8 fori 18/10	pz	100	1

Lastrine ad angolo con 4 fori realizzate in acciaio.

37620105

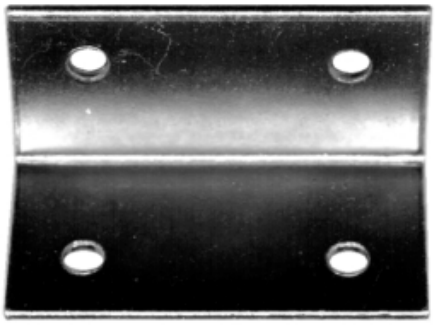

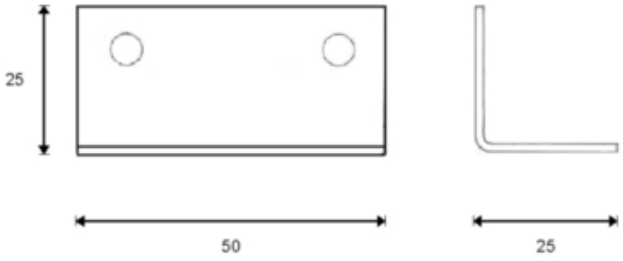

codice	descrizione			u.m.	imb.	m.o.
2.446.226	lastrine piegate mm. 50	25 x 25 zinc.	quadre	pz	150	1

Lastrine ad angolo con 6 fori realizzate in acciaio.

37620106

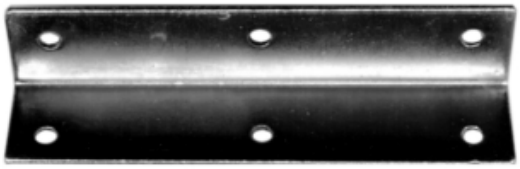

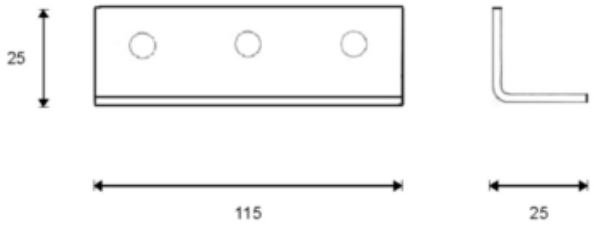

codice	descrizione			u.m.	imb.	m.o.
3.291.665	lastrine piegate mm. 115	25 x 25 zinc.	trieste	pz	80	1

GALIMBERTI FERRAMENTA
www .galimbertiferramenta.com

Lastrine ad angolo con 6 fori realizzate in acciaio di elevato spessore.

37620110

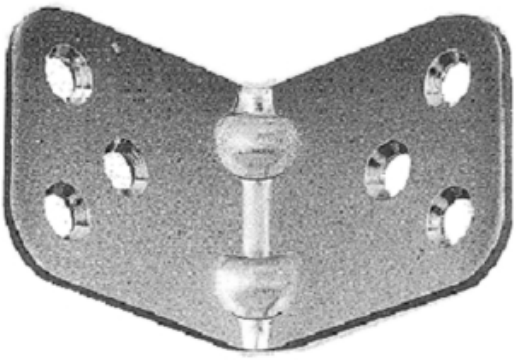

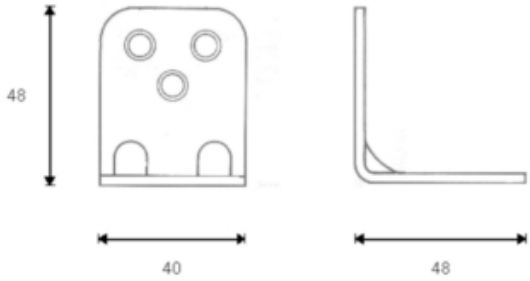

codice	descrizione			u.m.	imb.	m.o.
4.380.610	lastrine piegate heavy mm. 40	48 x 48 zinc.	spessore 25/10	pz	50	1

GALIMBERTI FERRAMENTA
www .galimbertiferramenta.com

LASTRINE DIRITTE

Lastrine diritte con 4 fori realizzate in acciaio.

37730010



codice	descrizione			u.m.	imb.	m.o.
5.962.969	lastrine diritte mm. 15 fe	cm. 6 zinc.	4 fori	pz	200	1
9.261.006	lastrine diritte mm. 15 fe	cm. 8 zinc.	4 fori	pz	200	1
1.952.865	lastrine diritte mm. 15 fe	cm. 10 zinc.	4 fori	pz	200	1
7.495.649	lastrine diritte mm. 15 fe	cm. 12 zinc.	4 fori	pz	100	1
1.945.379	lastrine diritte mm. 15 fe	cm. 14 zinc.	4 fori	pz	100	1
9.145.450	lastrine diritte mm. 15 fe	cm. 16 zinc.	4 fori	pz	100	1

Lastrine 4 fori diritte con nervature di rinforzo realizzate in acciaio.

37730070



codice	descrizione			u.m.	imb.	m.o.
3.996.805	lastrine diritte nervate fe	cm. 6 ott.te	bordi tondi	pz	1000	1000
5.215.942	lastrine diritte nervate fe	cm. 6 zinc.	bordi tondi	pz	200	1
9.748.255	lastrine diritte nervate fe	cm. 8 zinc.	bordi tondi	pz	200	1
1.302.509	lastrine diritte nervate fe	cm. 10 zinc.	bordi tondi	pz	200	1

Lastrine 4 fori piane con nervature di rinforzo realizzate in acciaio.

GALIMBERTI FERRAMENTA
www .galimbertiferramenta.com

37730100



codice	descrizione			u.m.	imb.	m.o.
7.721.373	lastrine piane fe	40 x 40 zinc.	quadre nervate	pz	200	1
4.432.319	lastrine piane fe	50 x 40 zinc.	rettangolari nervate	pz	200	1

Lastrine piane con 6 fori realizzate in acciaio.

37730110

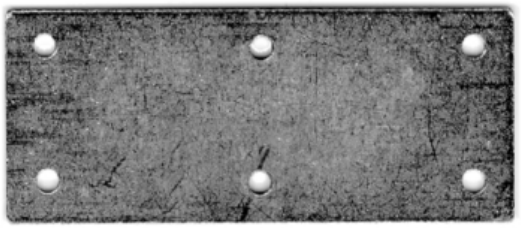

codice	descrizione			u.m.	imb.	m.o.
2.416.212	lastrine piane fe	115 x 47 zinc.	rettangolari	pz	100	1

Lastrine piane con 6 fori realizzate in acciaio.

37730120



codice	descrizione			u.m.	imb.	m.o.
2.954.691	lastrine piane heavy	90 x 40 zinc.	rettangolari 25/10	pz	50	1

Lastrine diritte con asola a forma di foro chiave.
Utilizzabili come attaccaglie.

GALIMBERTI FERRAMENTA
www .galimbertiferramenta.com

37730140



codice	descrizione			u.m.	imb.	m.o.
3.297.094	lastrine boc fe	mm. 45 x 15 trop	c/asola tipo chiave	pz	500	1

GALIMBERTI FERRAMENTA
www .galimbertiferramenta.com

PALETTE

Lastrine diritte facilmente piegabili.
Utilizzabili per il fissaggio dei telai delle porte ai controtelai murati.

37730200



codice	descrizione			u.m.	imb.	m.o.
3.121.955	palette diritte da piegare fe	cm. 16 grezze	10/10 mm. 15 c/7 fori	pz	200	1

GALIMBERTI FERRAMENTA
www .galimbertiferramenta.com

PUNTI PER CUCITRICI

Punti in barretta per imballi in cartone.

53240010

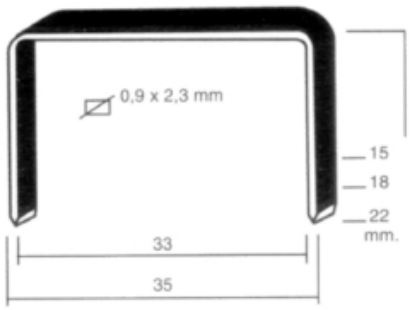



codice	descrizione			u.m.	imb.	m.o.
3.742.709	punti 35	mm. 15	x cartoni	mg	2	24
7.042.140	punti 35	mm. 19	x cartoni	mg	2	1

Punti in rotolo per imballi in cartone.

53240015



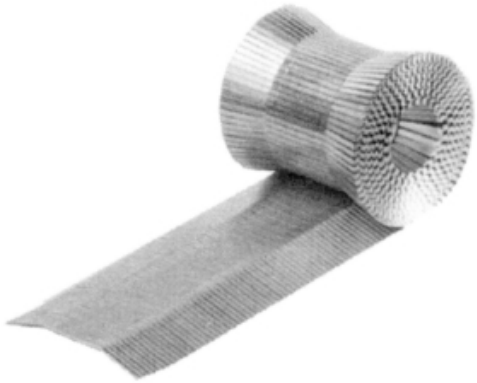

codice	descrizione			u.m.	imb.	m.o.
5.833.078	punti ar aperti in rotoli	ar1-34	mm. 19 x cartoni	mg	24	24
8.331.731	punti ar aperti in rotoli	ar1-58	mm. 15 x cartoni	mg	24	24

Punti in barretta per assemblaggi.

GALIMBERTI FERRAMENTA
www .galimbertiferramenta.com

53350030

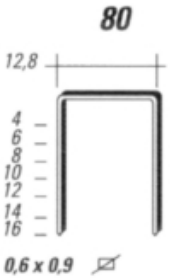



codice	descrizione			u.m.	imb.	m.o.
2.817.125	punti 80	mm. 4 stanox	punti 0.6 x 0.9/12.8	mg	10	200
9.711.518	punti 80	mm. 6 stanox	punti 0.6 x 0.9/12.8	mg	10	10
3.328.590	punti 80	mm. 8 stanox	punti 0.6 x 0.9/12.8	mg	10	10
2.790.893	punti 80	mm. 10 stanox	punti 0.6 x 0.9/12.8	mg	10	10
2.358.536	punti 80	mm. 14	punti 0.6 x 0.9/12.8	mg	10	10
5.342.907	punti 80	mm. 16 zincati	punti 0.6 x 0.9/12.8	mg	5	120

Punti in barretta per assemblaggi.

53350032

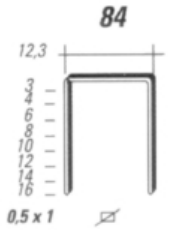

codice	descrizione			u.m.	imb.	m.o.
2.165.769	punti 84	mm. 4 stanox	punti 0.5 x 1.0/12.3	mg	10	200
4.068.228	punti 84	mm. 6 stanox	punti 0.5 x 1.0/12.3	mg	10	10
4.769.354	punti 84	mm. 8 stanox	punti 0.5 x 1.0/12.3	mg	10	10
5.092.581	punti 84	mm. 10 stanox	punti 0.5 x 1.0/12.3	mg	10	10
4.221.005	punti 84	mm. 12 stanox	punti 0.5 x 1.0/12.3	mg	10	160
1.214.185	punti 84	mm. 14 stanox	punti 0.5 x 1.0/12.3	mg	10	10

Punti in barretta per assemblaggi.

GALIMBERTI FERRAMENTA
www .galimbertiferramenta.com

53350050

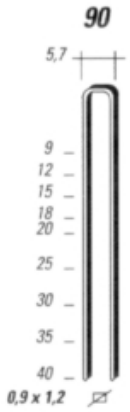



codice	descrizione			u.m.	imb.	m.o.
7.952.166	punti 90	mm. 12 zincati	punti 0.9 x 1.2/5.7	mg	5	105
1.886.917	punti 90	mm. 15 zincati	punti 0.9 x 1.2/5.7	mg	5	84
2.137.506	punti 90	mm. 20 zincati	punti 0.9 x 1.2/5.7	mg	5	5
7.811.203	punti 90	mm. 25 zincati	punti 0.9 x 1.2/5.7	mg	5	5
6.961.008	punti 90	mm. 30 zincati	punti 0.9 x 1.2/5.7	mg	5	5
3.267.875	punti 90	mm. 35 zincati	punti 0.9 x 1.2/5.7	mg	5	5
1.882.384	punti 90	mm. 40 zincati	punti 0.9 x 1.2/5.7	mg	3	3

Punti in barretta per assemblaggi.

53350052

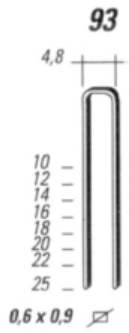

codice	descrizione			u.m.	imb.	m.o.
8.524.843	punti 93	mm. 6 stanox	punti 0.6 x 0.9/4.8	mg	10	180
5.935.680	punti 93	mm. 8 stanox	punti 0.6 x 0.9/4.8	mg	10	10
3.936.603	punti 93	mm. 12 stanox	punti 0.6 x 0.9/4.8	mg	10	200
4.573.104	punti 93	mm. 16 stanox	punti 0.6 x 0.9/4.8	mg	10	10
7.111.570	punti 93	mm. 18 stanox	punti 0.6 x 0.9/4.8	mg	10	10*
1.307.481	punti 93	mm. 20 stanox	punti 0.6 x 0.9/4.8	mg	10	120
4.123.040	punti 93	mm. 25 stanox	punti 0.6 x 0.9/4.8	mg	10	10

Punti in barretta per assemblaggi.

GALIMBERTI FERRAMENTA
www .galimbertiferramenta.com

53350060





codice	descrizione			u.m.	imb.	m.o.
6.340.797	punti 92	mm. 15 zincati	punti 0.9 x 1.2/8.9	mg	7	63
5.941.490	punti 92	mm. 20 zincati	punti 0.9 x 1.2/8.9	mg	5	60
3.112.885	punti 92	mm. 35 zincati	punti 0.9 x 1.2/8.9	mg	5	40

Punti in barretta per assemblaggi.

53350062

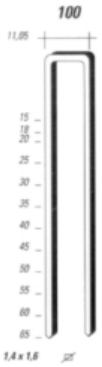

codice	descrizione			u.m.	imb.	m.o.
6.709.952	punti 100	mm. 20 lucidi	punti 1.4 x 1.6/11.05	mg	20	20
2.241.883	punti 100	mm. 25 lucidi	punti 1.4 x 1.6/11.05	mg	20	20
1.663.594	punti 100	mm. 30 lucidi	punti 1.4 x 1.6/11.05	mg	20	20
9.997.295	punti 100	mm. 35 lucidi	punti 1.4 x 1.6/11.05	mg	10	10
9.482.661	punti 100	mm. 40 lucidi	punti 1.4 x 1.6/11.05	mg	10	10
1.665.819	punti 100	mm. 50 lucidi	punti 1.4 x 1.6/11.05	mg	12	12

Chiodi con testa tonda in rotolo per assemblaggi.

GALIMBERTI FERRAMENTA
www .galimbertiferramenta.com

53350080

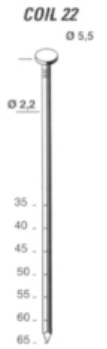

inclinazione su rotolo 0°

codice	descrizione			u.m.	imb.	m.o.
5.524.570	punti coil 22 lisci	mm. 40	chiodi 2.2 roll 0°	mg	16	16
4.342.038	punti coil 22 lisci	mm. 50	chiodi 2.2 roll 0°	mg	9,6	9,6

Chiodi con testa tonda in rotolo per assemblaggi.

53350083



inclinazione su rotolo 16°

codice	descrizione			u.m.	imb.	m.o.
8.160.195	punti coil 28 lisci	mm. 65	chiodi 2.8 roll 16°	mg	5	5
9.090.538	punti coil 28 lisci	mm. 90	chiodi 2.8 roll 16°	mg	5	5

Chiodi con testa quadra e gambo tondo in barrette per assemblaggi.
Serie TN: testa mm. 7,5, gambo liscio diametro mm. 2,2.

GALIMBERTI FERRAMENTA
www .galimbertiferramenta.com

53350085



codice	descrizione			u.m.	imb.	m.o.
6.675.578	punti tn	mm. 25	chiodi 2.2	mg	20	20
7.484.759	punti tn	mm. 32	chiodi 2.2	mg	15	15
6.052.843	punti tn	mm. 38	chiodi 2.2	mg	15	15
4.424.505	punti tn	mm. 45	chiodi 2.2	mg	10	10
5.321.537	punti tn	mm. 50	chiodi 2.2	mg	10	10
3.523.773	punti tn	mm. 60	chiodi 2.2	mg	10	10

Chiodi con testa piccola in barrette diagonali per assemblaggi.

53350090

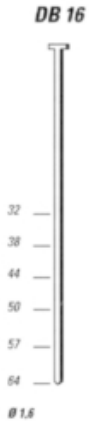

inclinazione barretta 25°

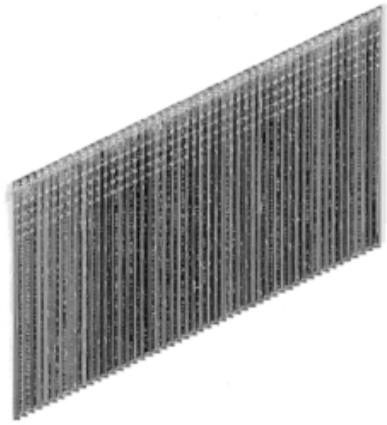

codice	descrizione			u.m.	imb.	m.o.
1.386.332	punti db 16	mm. 38 zinc.	chiodi 1.6 diagonal	mg	5	5
6.892.623	punti db 16	mm. 50 zinc.	chiodi 1.6 diagonal	mg	5	5
9.692.947	punti db 16	mm. 64 zinc.	chiodi 1.6 diagonal	mg	5	20

Spilli senza testa in barrette per assemblaggi.

GALIMBERTI FERRAMENTA
www .galimbertiferramenta.com

53350100

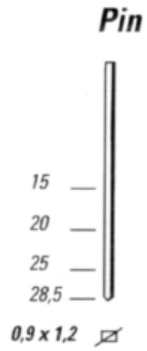

codice	descrizione			u.m.	imb.	m.o.
8.079.121	punti i	mm. 15 stanox	spilli 0.9 x 1.2	mg	10	160
1.090.925	punti i	mm. 20 stanox	spilli 0.9 x 1.2	mg	10	10
4.446.637	punti i	mm. 25 stanox	spilli 0.9 x 1.2	mg	10	10
7.707.919	punti i	mm. 30 stanox	spilli 0.9 x 1.2	mg	10	10

Spilli senza testa in barrette per assemblaggi.

53350110

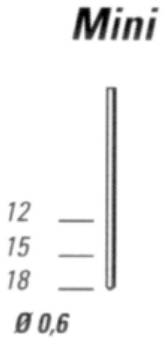

codice	descrizione			u.m.	imb.	m.o.
1.589.498	punti mini 0.6	mm. 15 stanox	spilli 0.6	mg	20	540
2.834.092	punti mini 0.6	mm. 18 stanox	spilli 0.6	mg	20	20

Spilli senza testa in barrette per assemblaggi.

53350115

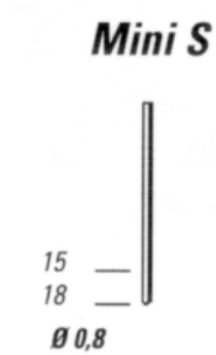

codice	descrizione			u.m.	imb.	m.o.
2.876.283	punti mini 0.8	mm. 18	spilli 0.8	mg	14	14

GALIMBERTI FERRAMENTA
www .galimbertiferramenta.com

Chiodi con testa piccola in barrette lineari per assemblaggi.

53350150

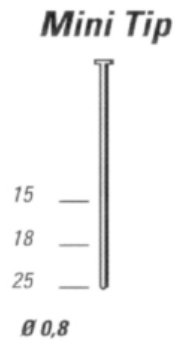

codice	descrizione			u.m.	imb.	m.o.
7.136.795	punti minitip 0.8	mm. 15 stanox	chiodini 0.8	mg	20	20
6.484.552	punti minitip 0.8	mm. 18 stanox	chiodini 0.8	mg	20	20
5.897.919	punti minitip 0.8	mm. 25 stanox	chiodini 0.8	mg	20	20

Chiodi con testa piccola in barrette lineari per assemblaggi.

53350155

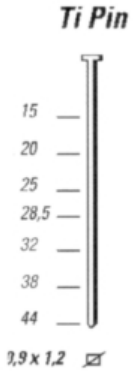

codice	descrizione			u.m.	imb.	m.o.
3.102.121	punti ti pin	mm. 15 stanox	chiodini 0.9 x 1.2	mg	10	10
7.553.257	punti ti pin	mm. 20 stanox	chiodini 0.9 x 1.2	mg	7	7
4.625.506	punti ti pin	mm. 25 stanox	chiodini 0.9 x 1.2	mg	7	7
6.329.877	punti ti pin	mm. 30 stanox	chiodini 0.9 x 1.2	mg	7	7
2.436.753	punti ti pin	mm. 40 stanox	chiodini 0.9 x 1.2	mg	7	7
4.533.771	punti ti pin	mm. 45 stanox	chiodini 0.9 x 1.2	mg	7	7

Chiodi con testa piccola in barrette lineari per assemblaggi.

GALIMBERTI FERRAMENTA
www .galimbertiferramenta.com

53350160

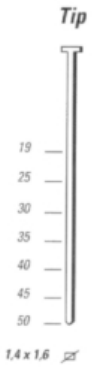

codice	descrizione			u.m.	imb.	m.o.
9.624.948	punti tip	mm. 19 lucidi	chiodini 1.4 x 1.6	mg	5	60
6.561.000	punti tip	mm. 25 lucidi	chiodini 1.4 x 1.6	mg	5	5
5.962.488	punti tip	mm. 30 lucidi	chiodini 1.4 x 1.6	mg	4	4
2.628.547	punti tip	mm. 35 zincati	chiodini 1.4 x 1.6	mg	4	35
6.156.367	punti tip	mm. 40 lucidi	chiodini 1.4 x 1.6	mg	4	4
6.434.915	punti tip	mm. 50 lucidi	chiodini 1.4 x 1.6	mg	4	4

GALIMBERTI FERRAMENTA
www .galimbertiferramenta.com

INSERTI FILETTATI

56870010

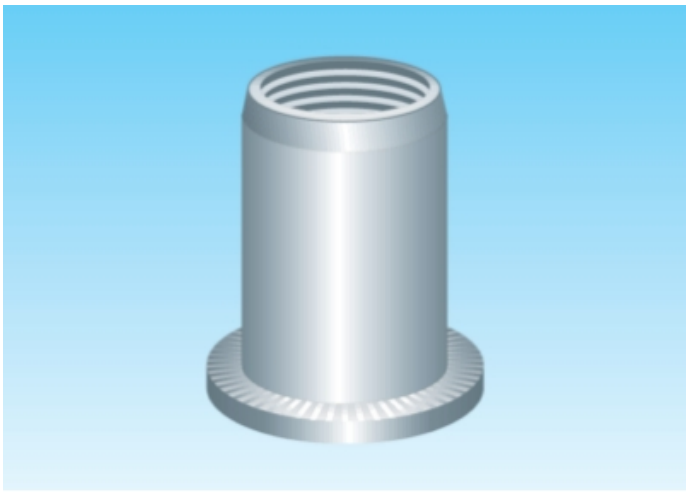

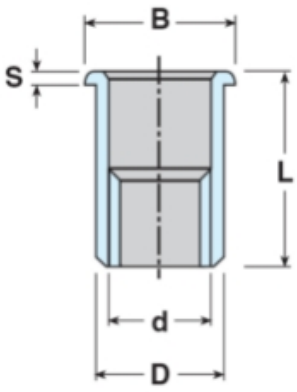

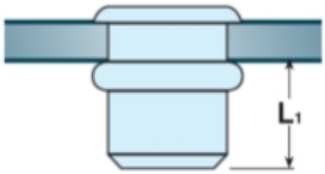

codice	descrizione			u.m.	imb.	m.o.
1.153.415	inserti filettati tc acciaio	8ma x 17 zinc.	serraggio 0.8/3.5	pz	200	200
9.805.187	inserti filettati tc acciaio	8ma x 20 zinc.	serraggio 3.5/6.0	pz	200	200
6.484.415	inserti filettati tc acciaio	10ma x 19 zinc.	serraggio 1.0/3.5	pz	200	200

56870020

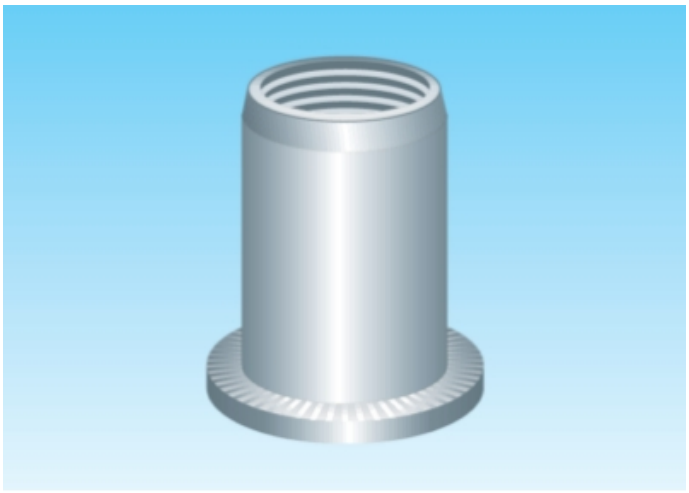

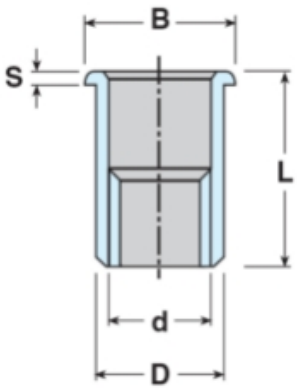

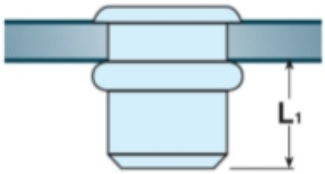

codice	descrizione			u.m.	imb.	m.o.
7.304.583	inserti filettati tc alluminio	4ma x 11	serraggio 0.3/2.5	pz	200	200
1.823.608	inserti filettati tc alluminio	6ma x 16	serraggio 2.3/4.0	pz	200	200
2.206.882	inserti filettati tc alluminio	8ma x 17	serraggio 0.8/3.5	pz	200	200

GALIMBERTI FERRAMENTA
www .galimbertiferramenta.com

56870030

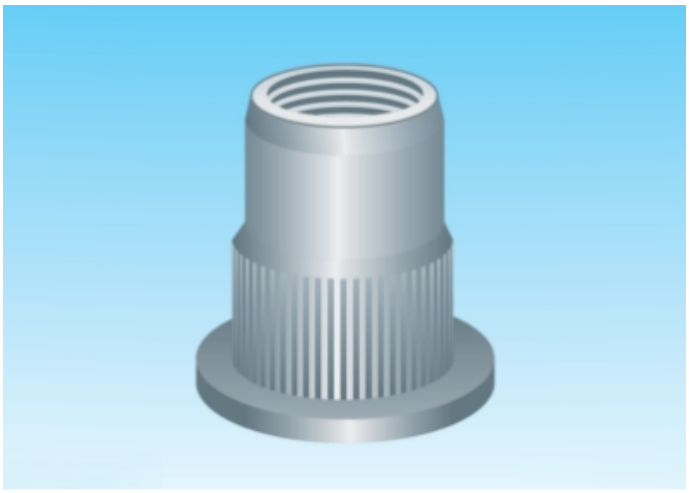

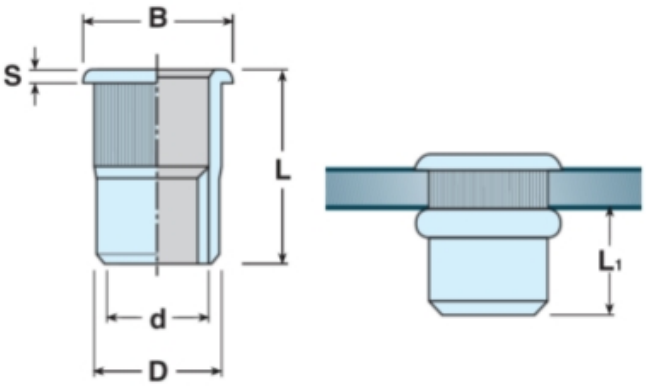

codice	descrizione			u.m.	imb.	m.o.
5.033.034	inserti filettati tcz acciaio	4ma x 11 zinc.	serraggio 0.5/1.5	pz	200	1
1.298.642	inserti filettati tcz acciaio	5ma x 13 zinc.	serraggio 0.5/2.0	pz	200	200
6.995.898	inserti filettati tcz acciaio	6ma x 14 zinc.	serraggio 0.5/2.0	pz	200	1
3.642.108	inserti filettati tcz acciaio	8ma x 17 zinc.	serraggio 1.0/2.5	pz	200	1

56870040

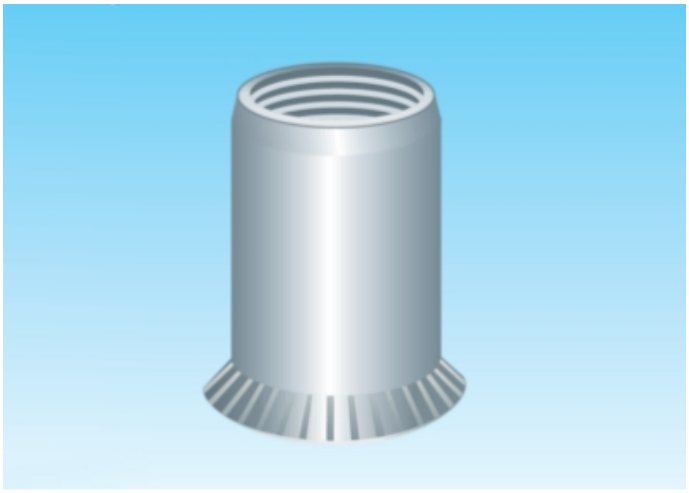

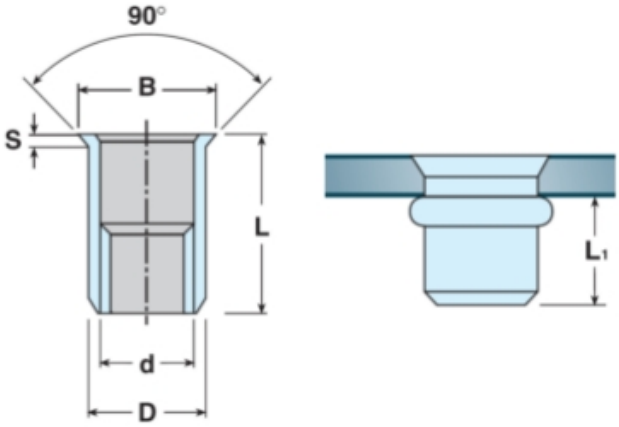

codice	descrizione			u.m.	imb.	m.o.
7.939.921	inserti filettati tps acciaio	4ma x 11 zinc.	serraggio 1.5/3.5	pz	200	200
2.774.404	inserti filettati tps acciaio	5ma x 13 zinc.	serraggio 1.5/4.5	pz	200	200
5.426.744	inserti filettati tps acciaio	6ma x 15 zinc.	serraggio 1.5/4.0	pz	200	200
8.602.206	inserti filettati tps acciaio	8ma x 16 zinc.	serraggio 1.5/4.0	pz	200	200

GALIMBERTI FERRAMENTA
www .galimbertiferramenta.com

56870050



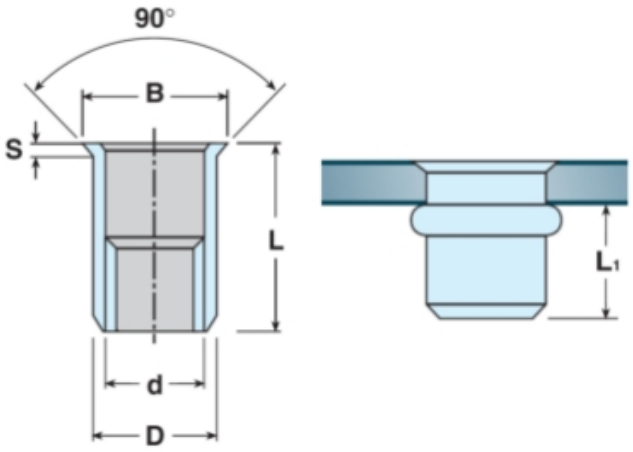

codice	descrizione			u.m.	imb.	m.o.
5.162.888	inserti filettati tpsr acciaio	6ma x 13 zinc.	serraggio 0.5/2.0	pz	200	200
3.887.110	inserti filettati tpsr acciaio	8ma x 16 zinc.	serraggio 1.0/2.5	pz	200	200

GALIMBERTI FERRAMENTA
www .galimbertiferramenta.com

RIVETTI A STRAPPO

Rivetti a strappo in alluminio con chiodo in acciaio.

56760010

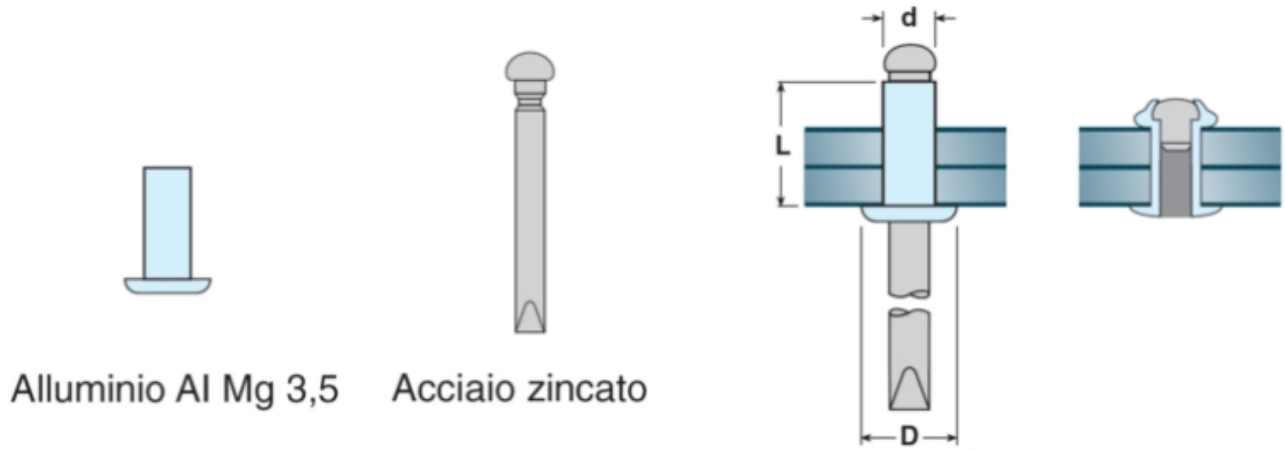

codice	descrizione			u.m.	imb.	m.o.
9.874.985	rivetti strappo tc alu/acciaio	mm. 3.2 x 14	serrabile mm. 9/11	pz	500	1*
1.427.769	rivetti strappo tc alu/acciaio	mm. 4.0 x 8	serrabile mm. 3/4	pz	1000	1000
8.924.483	rivetti strappo tc alu/acciaio	mm. 4.0 x 12	serrabile mm. 7/8	pz	500	1
6.777.036	rivetti strappo tc alu/acciaio	mm. 4.0 x 16	serrabile mm. 10/12	pz	500	500
1.588.866	rivetti strappo tc alu/acciaio	mm. 4.0 x 20	serrabile mm. 14/16	pz	500	500
8.570.383	rivetti strappo tc alu/acciaio	mm. 4.8 x 10	serrabile mm. 4/ 5	pz	500	1
8.811.769	rivetti strappo tc alu/acciaio	mm. 4.8 x 16	serrabile mm. 9/11	pz	500	1
7.048.821	rivetti strappo tc alu/acciaio	mm. 4.8 x 20	serrabile mm.13/15	pz	500	1

GALIMBERTI FERRAMENTA
www .galimbertiferramenta.com

RONDELLE

Rondelle a corona piana in acciaio.
Le misure indicate si riferiscono al diametro interno ed al diametro esterno.

57200010

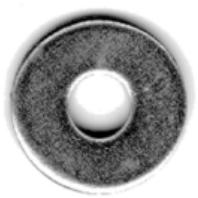

codice	descrizione			u.m.	imb.	m.o.
4.068.051	rondelle ferro foro m 3	diam. 7 grezze	uni 6592 r40 spessore 5/10	pz	5000	5000*
3.661.024	rondelle ferro foro m 4	diam. 9 grezze	uni 6592 r40 spessore 8/10	pz	5000	5000*
2.855.066	rondelle ferro foro m 5	diam. 11 grezze	uni 6592 r40 spessore 10/10	pz	5000	5000*
3.374.771	rondelle ferro foro m 10	diam. 21 grezze	uni 6592 r40 spessore 20/10	pz	1500	1500*
4.329.770	rondelle ferro foro m 12	diam. 25 grezze	uni 6592 r40 spessore 25/10	pz	1000	1000*
3.452.370	rondelle ferro foro m 14	diam. 29 grezze	uni 6592 r40 spessore 25/10	pz	600	600*
5.192.267	rondelle ferro foro m 4	diam. 12 grezze	uni 6593 r40 spessore 12/10	pz	5000	5000*
2.205.342	rondelle ferro foro m 10	diam. 40 grezze	uni 6602 r40 spessore 30/10	pz	200	200*
1.054.156	rondelle ferro foro m 4	diam. 9 zinc.	uni 6592 r40 spessore 8/10	pz	5000	1
5.889.891	rondelle ferro foro m 5	diam. 11 zinc.	uni 6592 r40 spessore 10/10	pz	5000	1
8.959.560	rondelle ferro foro m 6	diam. 12 zinc.	uni 6592 r40 spessore 16/10	pz	5000	1
8.634.955	rondelle ferro foro m 8	diam. 17 zinc.	uni 6592 r40 spessore 16/10	pz	3000	1
3.846.896	rondelle ferro foro m 10	diam. 21 zinc.	uni 6592 r40 spessore 20/10	pz	1500	1
1.385.809	rondelle ferro foro m 12	diam. 25 zinc.	uni 6592 r40 spessore 25/10	pz	1000	1
8.149.824	rondelle ferro foro m 16	diam. 30 zinc.	uni 6592 r40 spessore 30/10	pz	500	500
6.728.854	rondelle ferro foro m 4	diam. 12 zinc.	uni 6593 r40 spessore 12/10	pz	5000	1
8.460.776	rondelle ferro foro m 5	diam. 15 zinc.	uni 6593 r40 spessore 12/10	pz	3000	1
6.722.388	rondelle ferro foro m 6	diam. 18 zinc.	uni 6593 r40 spessore 20/10	pz	2000	1
6.360.283	rondelle ferro foro m 8	diam. 24 zinc.	uni 6593 r40 spessore 20/10	pz	1000	1
3.380.000	rondelle ferro foro m 10	diam. 30 zinc.	uni 6593 r40 spessore 25/10	pz	500	1
8.660.701	rondelle ferro foro m 12	diam. 36 zinc.	uni 6593 r40 spessore 30/10	pz	300	1
7.866.982	rondelle ferro foro m 4	diam. 16 zinc.	uni 6602 r40 spessore 15/10	pz	3000	1
9.166.028	rondelle ferro foro m 5	diam. 20 zinc.	uni 6602 r40 spessore 15/10	pz	1500	1
4.223.528	rondelle ferro foro m 6	diam. 24 zinc.	uni 6602 r40 spessore 20/10	pz	1000	1
1.376.104	rondelle ferro foro m 8	diam. 32 zinc.	uni 6602 r40 spessore 25/10	pz	400	1
5.733.170	rondelle ferro foro m 10	diam. 40 zinc.	uni 6602 r40 spessore 30/10	pz	200	1

GALIMBERTI FERRAMENTA
www .galimbertiferramenta.com

RONDELLE DENTATE

Rondelle a corona dentata in acciaio.
La misura indicata si riferisce al diametro interno.

57090010



codice	descrizione			u.m.	imb.	m.o.
1.176.124	rondelle elastiche c/denti est	mm. 5 brun.	din 6798	pz	2500	1*
8.085.542	rondelle elastiche c/denti est	mm. 6 brun.	din 6798	pz	2000	1*
2.486.284	rondelle elastiche c/denti est	mm. 4 zinc.	din 6798	pz	2500	1
8.870.629	rondelle elastiche c/denti est	mm. 5 zinc.	din 6798	pz	2500	1
4.040.309	rondelle elastiche c/denti est	mm. 6 zinc.	din 6798	pz	2000	1
7.928.550	rondelle elastiche c/denti est	mm. 8 zinc.	din 6798	pz	2000	1
2.257.167	rondelle elastiche c/denti est	mm. 10 zinc.	din 6798	pz	1000	1
5.747.238	rondelle elastiche c/denti est	mm. 12 zinc.	din 6798	pz	850	1
9.312.791	rondelle elastiche c/denti est	mm. 14 zinc.	din 6798	pz	500	1
2.023.106	rondelle elastiche c/denti est	mm. 16 zinc.	din 6798	pz	400	1

GALIMBERTI FERRAMENTA
www .galimbertiferramenta.com

RONDELLE PER PORTE

Rondelle in ottone per spessorare cerniere a bussola.
La misura è riferita al diametro del foro.

57420050



codice	descrizione			u.m.	imb.	m.o.
8.821.218	rondelle porte ot	foro mm. 8	x cerniere a bussola	pz	100	1
5.174.409	rondelle porte ot	foro mm. 10	x cerniere a bussola	pz	100	1
6.780.814	rondelle porte ot	foro mm. 11	x cerniere a bussola	pz	100	1
5.475.810	rondelle porte ot	foro mm. 12	x cerniere a bussola	pz	100	1

GALIMBERTI FERRAMENTA
www .galimbertiferramenta.com

RONDELLE SPEZZATE

Rondelle a corona spezzata in acciaio.
La misura indicata si riferisce al diametro interno.

57090020



codice	descrizione		u.m.	imb.	m.o.
4.262.862	rondelle elastiche grower	foro mm. 4	pz	2000	1*
3.432.891	rondelle elastiche grower	foro mm. 5	pz	1000	1*
2.482.590	rondelle elastiche grower	foro mm. 6	pz	1000	1*
2.993.966	rondelle elastiche grower	foro mm. 8	pz	1000	1*
1.381.962	rondelle elastiche grower	foro mm. 10	pz	1000	1*

GALIMBERTI FERRAMENTA
www .galimbertiferramenta.com

SOTTOVITI

Rondella sottotesta con imbottitura per viti svasate.
La misura indicata si riferisce al diametro esterno.

57420010

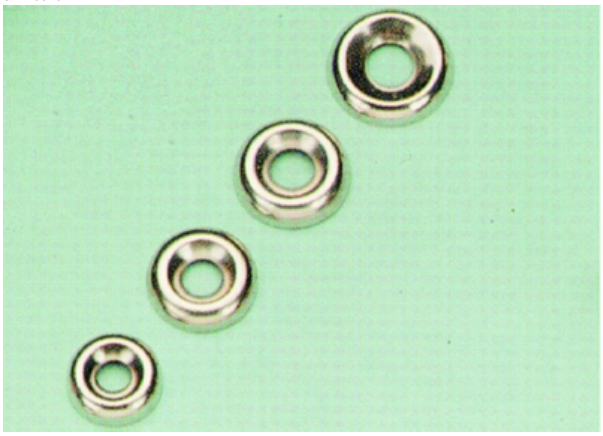

codice	descrizione			u.m.	imb.	m.o.
8.686.244	orli sottovite fe	mm. 12 bronzati	x viti tps mm. 2.5/3	pz	1000	1
3.550.885	orli sottovite fe	mm. 16 bronzati	x viti tps mm. 4.5	pz	1000	1
6.419.417	orli sottovite fe	mm. 8 nich.	x viti tps mm 2.5	pz	1000	1*
3.316.900	orli sottovite fe	mm. 12 nich.	x viti tps mm. 2.5/3	pz	1000	1
2.964.133	orli sottovite fe	mm. 14 nich.	x viti tps mm. 3.5/4	pz	1000	1
9.714.250	orli sottovite fe	mm. 16 nich.	x viti tps mm. 4.5	pz	1000	1
6.658.571	orli sottovite fe	mm. 8 ott.ti	x viti tps mm. 2.5	pz	200	1*
2.220.512	orli sottovite fe	mm. 10 ott.ti	x viti tps mm. 2.5	pz	200	1000
4.873.723	orli sottovite fe	mm. 12 ott.ti	x viti tps mm. 2.5/3	pz	1000	1000
9.991.682	orli sottovite fe	mm. 14 ott.ti	x viti tps mm. 3.5/4	pz	1000	1000
1.653.755	orli sottovite fe	mm. 16 ott.ti	x viti tps mm. 4.5	pz	1000	1000

Rondelle sottotesta per viti a testa cilindrica con cava.

57420020



codice	descrizione			u.m.	imb.	m.o.
4.166.474	rondelle sede fe	mm. 12 brun.	x viti tc 6 ma	pz	1000	1*

Rondelle sottoviti con bordo piano per avvitare pomoli e maniglie ad ante in cristallo senza rischi di incrinature del vetro.

GALIMBERTI FERRAMENTA
www .galimbertiferramenta.com

57420030



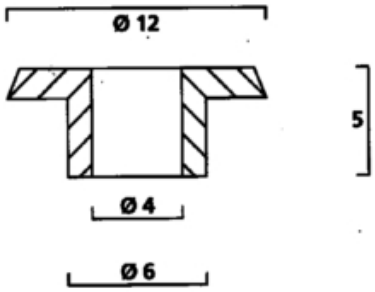

codice	descrizione			u.m.	imb.	m.o.
1.918.847	sottoviti c/bordo pl	neutro	x viti mm. 4	pz	1000	1

GALIMBERTI FERRAMENTA
www .galimbertiferramenta.com

ANCORINE

Ancora a soffitto in metallo con molla di ritorno
- Spazio minimo necessario in altezza per applicazione mm 35
- Grappaggio antirotazione agli estremi dell'ancora
- Ignifugo

Con occhiello chiuso

69080420

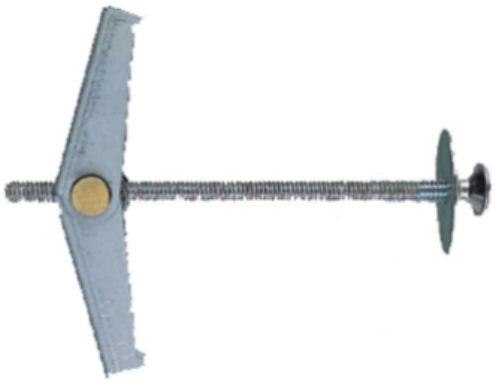

codice	descrizione			u.m.	imb.	m.o.
3.615.935	ancorine c/vite apt	6ma x 80 tgs+	foro mm. 20 - a scatto	pz	50	50

GALIMBERTI FERRAMENTA
www .galimbertiferramenta.com

TASSELI MUNGO MQ QUATTRO

Forte espansione totale su 4 lati.
Facile inserimento.
Alette antirotazione.
KNOCK-IN-PROTECTION: fermavite di sicurezza.

69300200



codice	descrizione			u.m.	imb.	m.o.
3.314.234	tasselli mungo ny mq	mm. 6 x 30	c/bordo	pz	100	1
3.471.364	tasselli mungo ny mq	mm. 8 x 40	c/bordo	pz	100	1
1.182.040	tasselli mungo ny mq	mm. 10 x 50	c/bordo	pz	50	1

GALIMBERTI FERRAMENTA
www .galimbertiferramenta.com

TASSELLI ACCIAIO

Tasselli con espansore in acciaio e rondella di grosso spessore per una maggiore tenuta in fase di applicazione.
Rondella in gomma antirotazione applicata tra la rondella e l'espansore.

69080010



codice	descrizione			u.m.	imb.	m.o.
6.410.162	tasselli gieffe acc. mm. 9	601 strong	c/vite	pz	200	1
9.702.325	tasselli gieffe acc. mm. 9	611 long	mm. 50 c/vite	pz	100	1*

Tasselli a gancio medio con espansore in acciaio e rondella di grosso spessore per una maggiore tenuta in fase di applicazione.
Rondella in gomma antirotazione applicata tra la rondella e l'espansore.

69080022



codice	descrizione			u.m.	imb.	m.o.
6.502.508	tasselli gieffe acc. mm. 9	632 strong	c/gancio medio	pz	100	1000*

Tasselli con espansore in acciaio con piastrina a gancio con vite di regolazione verticale.
Rondella in gomma antirotazione applicata tra la rondella e l'espansore.

GALIMBERTI FERRAMENTA
www .galimbertiferramenta.com

69080040

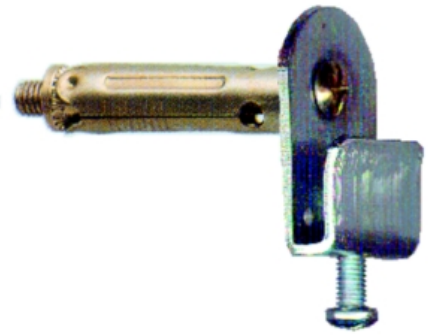

codice	descrizione			u.m.	imb.	m.o.
6.749.163	tasselli gieffe acc. mm. 9	650 strong	gancio regolabile	pz	100	1000

GALIMBERTI FERRAMENTA
www .galimbertiferramenta.com

TASSELLI FU

Tasselli in nylon per viti autofilettanti.
La particolare tipologia di espansione a due settori assicura la massima tenuta in tutti i materiali forati con la minima rotazione in fase di avvitamento.

69300090





codice	descrizione			u.m.	imb.	m.o.
3.136.157	tasselli fischer ny	fu 6 x 35	c/bordo	pz	100	1
6.615.680	tasselli fischer ny	fu 6 x 45	c/bordo	pz	100	1
9.190.696	tasselli fischer ny	fu 8 x 50	c/bordo	pz	100	1
2.990.064	tasselli fischer ny	fu 10 x 60	c/bordo	pz	50	1

GALIMBERTI FERRAMENTA
www .galimbertiferramenta.com

TASSELLI GASBETON

Tassello per spugnocemento realizzato in materiale plastico.
Fissaggio senza tensioni.
Ravvicinata distanza dai bordi.
Isolante elettrico.
Si installa senza accessori.

69300250



codice	descrizione			u.m.	imb.	m.o.
2.176.468	tasselli mungo fibra td taro	mm. 8 x 40	x gasbeton	pz	100	1*

Easy-Fix per Spugnocemento
Per fissaggio di tubazioni e condotte gas
Si inserisce a martello senza forare lo spugnocemento
Alloggia viti legno autofillettanti
A prova di fuoco

69300260

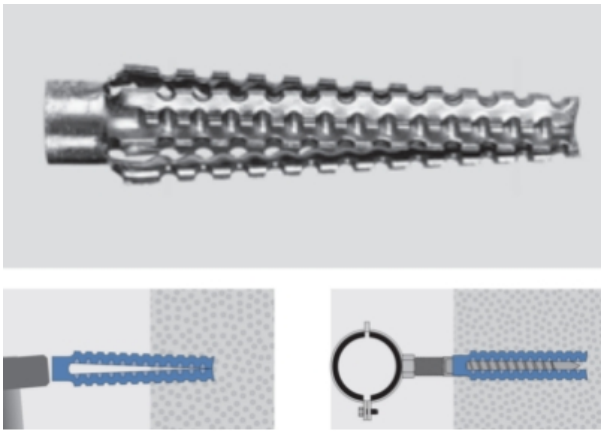

codice	descrizione			u.m.	imb.	m.o.
6.154.141	tasselli mungo acciaio mef	mm. 6 x 32	easy-fix x gasbeton	pz	100	1

GALIMBERTI FERRAMENTA
www .galimbertiferramenta.com

TASSELLI GOMMA

Tasselli con espansore in gomma.

69080200



codice	descrizione			u.m.	imb.	m.o.
7.493.713	tasselli devis gomma mm. 9	a 4ma x 45 fc	vite tgs croce combi	pz	100	1
9.583.153	tasselli devis gomma mm. 9	a 4ma x 70	c/vite tgs	pz	100	1
4.968.603	tasselli devis gomma mm. 12	a 5ma x 50	vite tgs croce combi	pz	100	1
9.462.991	tasselli devis gomma mm. 12	a 5ma x 70	vite tgs croce combi	pz	50	50
3.693.957	tasselli devis gomma mm. 12	a 5ma x 80	vite tgs croce combi	pz	50	50

Tasselli a gancio corto con espansore in gomma.

69080210



codice	descrizione			u.m.	imb.	m.o.
2.911.625	tasselli devis gomma mm. 9	bc 4ma	c/gancio corto	pz	100	1
4.007.876	tasselli devis gomma mm. 12	bc 5ma	c/gancio corto	pz	50	1

Tasselli a gancio medio con espansore in gomma.

GALIMBERTI FERRAMENTA
www .galimbertiferramenta.com

69080215



codice	descrizione			u.m.	imb.	m.o.
4.920.328	tasselli devis gomma mm. 9	bc 1 4ma	c/gancio medio	pz	100	1
2.664.996	tasselli devis gomma mm. 12	bc 1 5ma	c/gancio medio	pz	50	1

Tasselli a gancio lungo con espansore in gomma.

69080220



codice	descrizione			u.m.	imb.	m.o.
9.833.425	tasselli devis gomma mm. 9	bc 2 4ma	c/gancio lungo	pz	100	1

Tasselli con espansore in gomma con filetto e dadi.

69080230



codice	descrizione			u.m.	imb.	m.o.
1.312.874	tasselli devis gomma mm. 9	b 4ma x 10	c/filetto	pz	100	1
8.117.618	tasselli devis gomma mm. 9	b 4ma x 25	c/filetto	pz	100	1
5.597.284	tasselli devis gomma mm. 9	b 4ma x 45	c/filetto	pz	100	1

Tasselli con espansore in gomma con occhiello.

GALIMBERTI FERRAMENTA
www .galimbertiferramenta.com

69080240

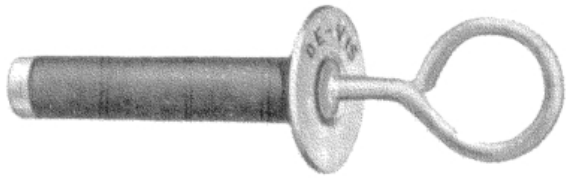

codice	descrizione			u.m.	imb.	m.o.
8.381.385	tasselli devis gomma mm. 9	bo 4ma	c/occhiello	pz	100	1

GALIMBERTI FERRAMENTA
www .galimbertiferramenta.com

TASSELLI GRIP

Tasselli in materiale sintetico per viti autofilettanti.
La particolare tipologia di espansione a tre settori assicura la massima tenuta sia in materiali compatti che forati.

69300050

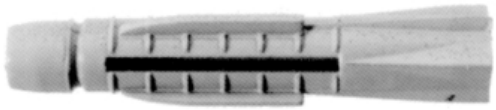

codice	descrizione		u.m.	imb.	m.o.
1.153.507	tasselli grip s/bordo	mm. 6 x 36	pz	1000	1*
2.562.766	tasselli grip s/bordo	mm. 8 x 49	pz	1000	1*

69300052



codice	descrizione		u.m.	imb.	m.o.
8.859.938	tasselli grip c/bordo	mm. 8 x 50	pz	1000	1*

GALIMBERTI FERRAMENTA
www .galimbertiferramenta.com

TASSELLI JET PLUG

Tasselli autoforanti per pareti un cartongesso.
Realizzati in poliamnide rinforzato con fibra di vetro.
Isolanti: sono adatti anche per il fissaggio di impianti ed apparecchiature elettriche.

69300120

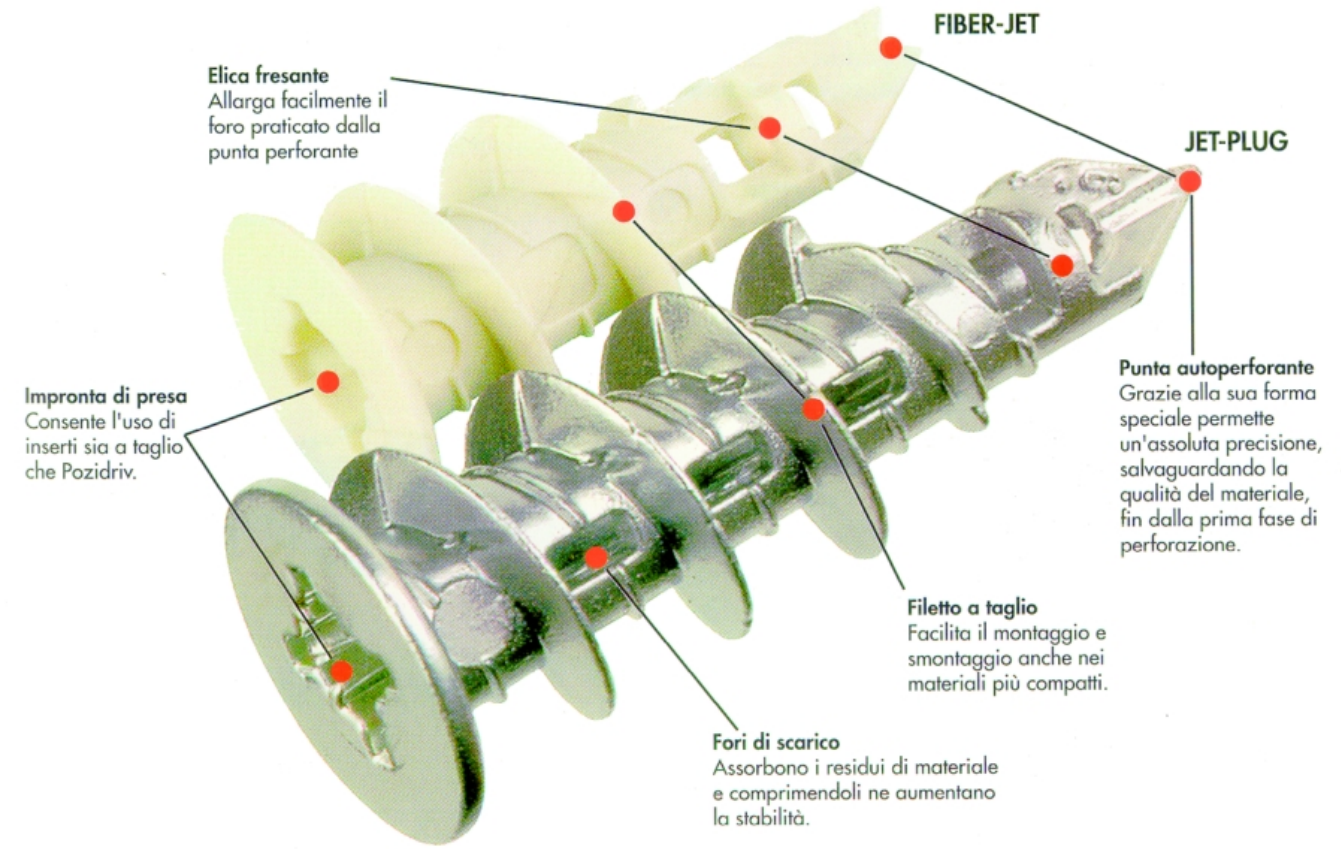

codice	descrizione			u.m.	imb.	m.o.
5.503.117	tasselli jet plug	fibra mm. 25	autof. x cartongesso	pz	100	1
2.687.551	tasselli jet plug	fibra mm. 32	autof. x cartongesso	pz	100	1

Tasselli autoforanti per pareti un cartongesso.
Realizzati in pressofusione di zinco.

69300125

codice	descrizione			u.m.	imb.	m.o.
8.097.743	tasselli jet plug	metallo mm. 39	autof. x cartongesso	pz	100	1

Inserto con doppia impronta utilizzabile per il montaggio dei tasselli Jet plug e l'avvitamento di viti con croce Pozi.

GALIMBERTI FERRAMENTA
www .galimbertiferramenta.com

69300130



codice	descrizione			u.m.	imb.	m.o.
7.495.311	tasselli jet plug inserto	x avvitamento	attacco a3 1/4"	pz	1	1

TASSELLI MUNGO UNIVERSALI MU

Utilizzabili con vari tipi di viti:
- viti legno
- viti per truciolare
- viti a mordente
- viti metriche

Multifunzione: grazie alla capacità di espansione a nodo realizza applicazioni sicure sia su supporti pieni che forati.
Collare facilmente rimovibile: possibilità di asportare il bordo di battuta per realizzare fissaggi passanti.
KNOCK-IN-PROTECTION: fermavite di sicurezza che impedisce l'espansione anticipata in fase di installazione.
Alette antirotazione che prevengono la rotazione in fase di avvitamento.

69300210

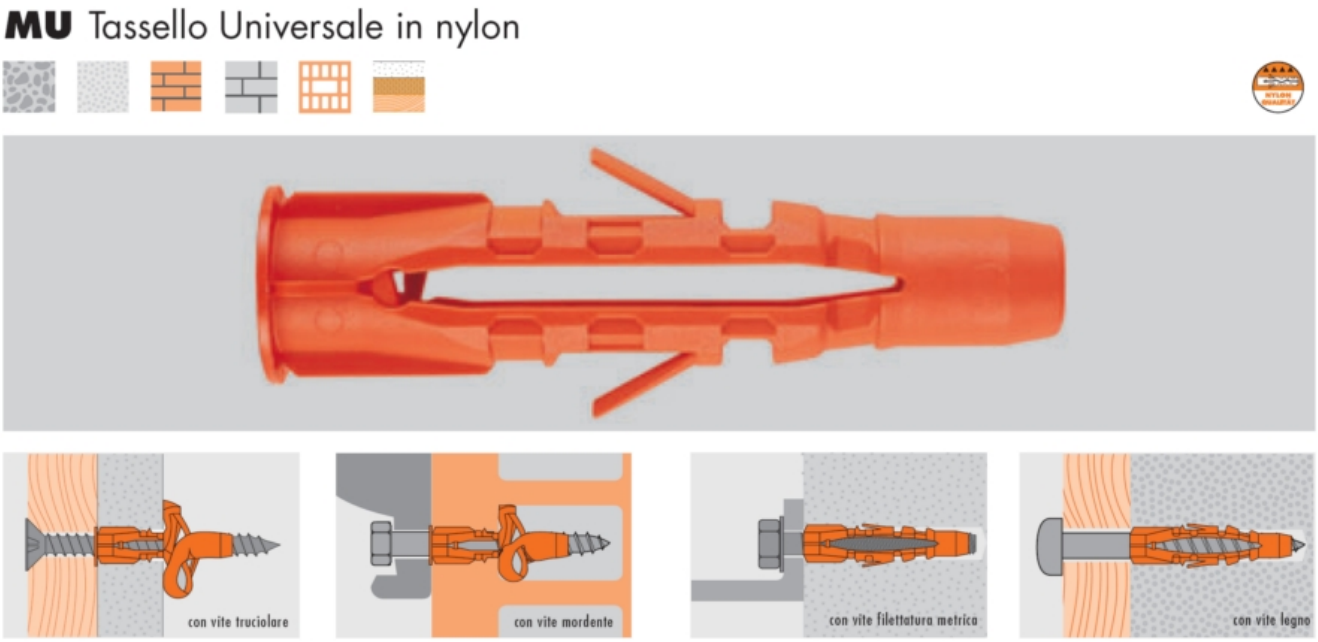

codice	descrizione			u.m.	imb.	m.o.
1.970.463	tasselli mungo ny mu	mm. 6 x 35	c/bordo rimovibile	pz	100	1
3.451.113	tasselli mungo ny mu	mm. 8 x 50	c/bordo rimovibile	pz	50	1
1.315.226	tasselli mungo ny mu	mm. 10 x 60	c/bordo rimovibile	pz	25	1

GALIMBERTI FERRAMENTA
www .galimbertiferramenta.com

TASSELLI NYLON

Tasselli con espansore in nylon.
Espansore lunghezza standard.
La versione Strong è montata con rondella di spessore maggiorato.

69080100

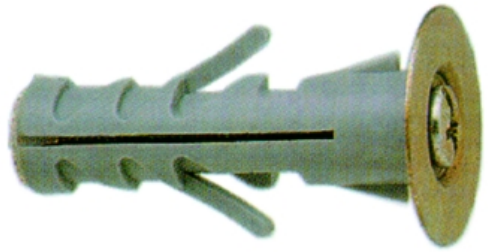

codice	descrizione			u.m.	imb.	m.o.
2.518.268	tasselli gieffe ny mm. 9	1301	c/vite	pz	100	1*
9.082.595	tasselli gieffe ny mm. 12	501 strong	c/vite	pz	100	1*

Tasselli con espansore in nylon.
Espansore prolungato per muri con rivestimenti o intonaco di elevato spessore.

69080105

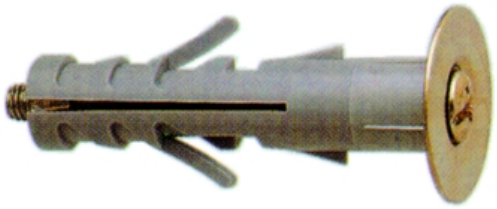

codice	descrizione			u.m.	imb.	m.o.
3.493.229	tasselli gieffe ny mm. 9	1311	prolungato c/vite	pz	100	1*

Tasselli a gancio con espansore in nylon.
Espansore lunghezza standard.
La versione Strong è montata con rondella di spessore maggiorato.

GALIMBERTI FERRAMENTA
www .galimbertiferramenta.com

69080110

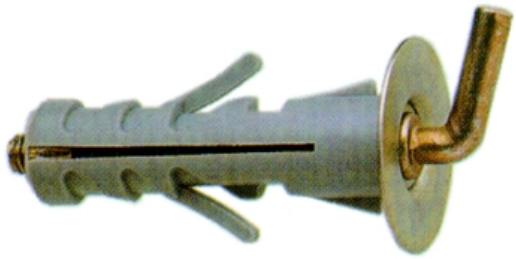

codice	descrizione			u.m.	imb.	m.o.
5.832.910	tasselli gieffe ny mm. 12	530 strong	c/gancio corto	pz	100	1*

Tasselli a gancio medio con espansore in nylon.
Espansore lunghezza standard.
La versione Strong è montata con rondella di spessore maggiorato.

69080112



codice	descrizione			u.m.	imb.	m.o.
3.770.672	tasselli gieffe ny mm. 9	1332	c/gancio medio	pz	100	1*
1.948.004	tasselli gieffe ny mm. 12	532 strong	c/gancio medio	pz	100	1*

Tasselli a gancio con espansore in nylon.
Espansore prolungato per muri con rivestimenti o intonaco di elevato spessore.
La versione Strong è montata con rondella di spessore maggiorato.

69080115

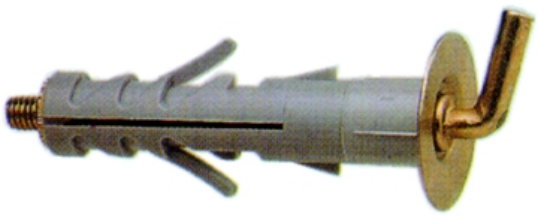

Tasselli con espansore in nylon con piastrina a gancio con vite di regolazione verticale.
Disponibili anche in versione con possibilità di applicazione di piastrine distanziali per staccare il gancio dal piano del muro.

GALIMBERTI FERRAMENTA
www .galimbertiferramenta.com

69080120

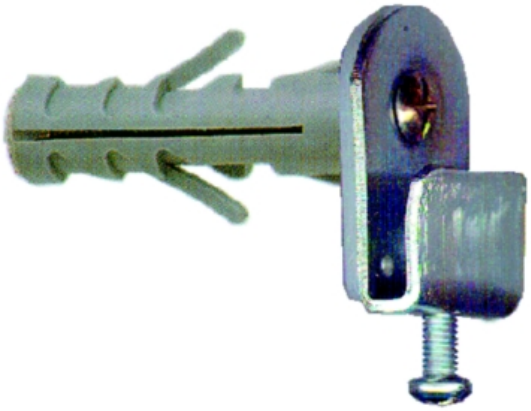

codice	descrizione			u.m.	imb.	m.o.
1.115.901	distanziali tasselli gieffe	0553	x tasselli gieffe 552	pz	1000	1
6.892.388	tasselli gieffe ny mm. 12	550 strong	gancio regolabile	pz	100	1
1.098.792	tasselli gieffe ny mm. 12	552 strong	gancio regol. x spess	pz	100	1

Tasselli con espansore in nylon con filetto e dadi.
La versione Strong è montata con rondella di spessore maggiorato.

69080130

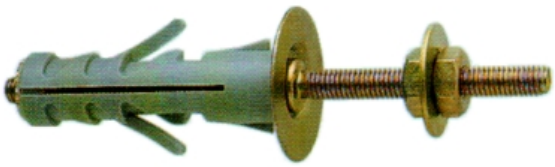

codice	descrizione			u.m.	imb.	m.o.
8.246.547	tasselli gieffe ny mm. 12	562 strong	c/filetto 5ma x 40	pz	100	100*

Tasselli con espansore in nylon con occhiello.

69080140

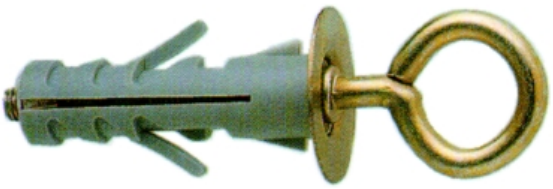

codice	descrizione			u.m.	imb.	m.o.
3.472.828	tasselli gieffe ny mm. 9	1374	c/occhiello	pz	250	1*
6.245.597	tasselli gieffe ny mm. 12	1574	c/occhiello	pz	250	1*

GALIMBERTI FERRAMENTA
www .galimbertiferramenta.com

TASSELLI PER FISSAGGI PESANTI

Tasselli composti da quattro gusci e da un cono espansore in ghisa malleabile.
I gusci si espandono grazie ad una molla a tulipano in acciaio armonico che funge da elemento assemblatore e antirotazione.
Particolarmente idoneo per carichi che necessitano di elevati valori di estrazione in materiali compatti.

69240010





codice	descrizione			u.m.	imb.	m.o.
8.476.029	tasselli pesanti ghisa	6ma x 47	foro mm. 12	pz	50	1
2.495.903	tasselli pesanti ghisa	8ma x 50	foro mm. 15	pz	50	1
8.999.375	tasselli pesanti ghisa	10ma x 60	foro mm. 18	pz	25	1

Tassello in acciaio formato da un bossolo avvolto a quattro settori e da un cono espansore.
Particolarmente indicato per fissaggi medio pesanti.
Si applica su tutti i materiali edili pieni o compatti.

69240020

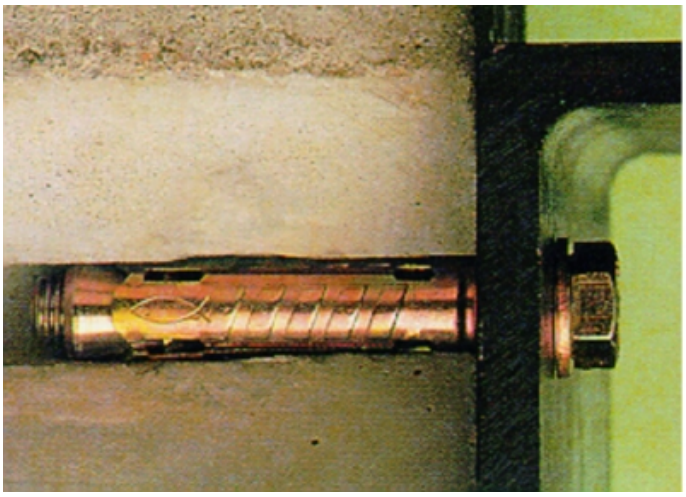

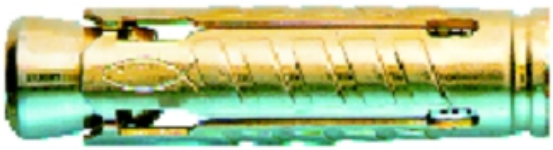

codice	descrizione			u.m.	imb.	m.o.
1.707.489	tasselli pesanti acciaio	6ma x 45	foro mm. 10	pz	50	1
7.002.885	tasselli pesanti acciaio	8ma x 50	foro mm. 12	pz	50	1
7.730.351	tasselli pesanti acciaio	10ma x 60	foro mm. 15	pz	25	25
1.928.853	tasselli pesanti acciaio	12ma x 74	foro mm. 18	pz	25	25

Tasselli passanti in acciaio.
Fascetta in acciaio inox a garanzia della massima inattaccabilità in ogni condizione di utilizzo.
Il lungo stelo filettato permette anche fissaggi distanziati.
Certificazione euoropea ETA opzione 7 per calcestruzzo non fessurato.
Dado e rondella premontati.

GALIMBERTI FERRAMENTA
www .galimbertiferramenta.com

69240100

m2 Tassello passante in acciaio



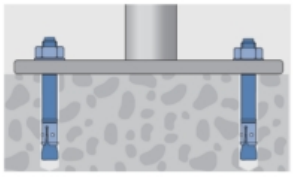



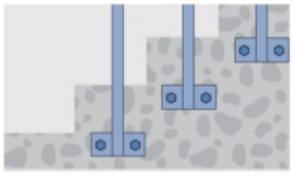

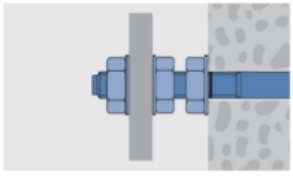

codice	descrizione			u.m.	imb.	m.o.
2.555.287	tasselli pesanti acciaio m2	mm. 8 x 80	c/rondella	pz	100	1
1.630.855	tasselli pesanti acciaio m2	mm. 10 x 125	c/rondella	pz	50	1
3.606.599	tasselli pesanti acciaio m2	mm. 10 x 95	c/rondella	pz	100	1
3.746.417	tasselli pesanti acciaio m2	mm. 12 x 110	c/rondella	pz	50	1
5.773.091	tasselli pesanti acciaio m2	mm. 12 x 125	c/rondella	pz	50	1
5.742.943	tasselli pesanti acciaio m2	mm. 16 x 145	c/rondella	pz	25	25

Particolarmente adatto per ancoraggi pesanti su calcestruzzo e murature compatte.
Dotato di alette pronunciate per evitare la rotazione durante il serraggio, costituito da un corpo di lamiera stampata e cono espansore con inclinazione studiata per consentire un’espansione graduale e tenace.
Il tassello ha una boccola sulla testa della schermatura che consente una corretta guida per le Viti T.E. e degli accessori con filettatura metrica quali occhioli, ganci, barre filettate, ecc.., il tappino sul cono espansore consente di
proteggere il filetto dalla polvere al momento dell’introduzione del tassello nel foro ed evitare problemi di grippaggio.
Il tassello MLM trova ampia applicazione su tutti i materiali compatti, quali calcestruzzo, pietra naturale, mattoni pieni, roccia, ecc...
Indicato per fissaggi di carpenterie, ringhiere, segnaletiche, macchinari, ecc.

GALIMBERTI FERRAMENTA
www .galimbertiferramenta.com

69240110



codice	descrizione		u.m.	imb.	m.o.
5.827.282	tasselli pesanti acciaio mlm	6ma x 47	pz	50	1
7.259.203	tasselli pesanti acciaio mlm	8ma x 55	pz	25	1
2.433.141	tasselli pesanti acciaio mlm	10ma x 65	pz	25	1

GALIMBERTI FERRAMENTA
www .galimbertiferramenta.com

TASSELLI PER GRADINI

Tassello a doppia espansione con collarino corredato di rosetta per spessore in nylon, completo di vite, per il fissaggio rapido di gradini e ripiani in legno su materiali compatti.

69300150





codice	descrizione			u.m.	imb.	m.o.
8.555.267	tasselli rivestimento gradini	tbb	c/vite	pz	50	250

Marcatore per una rapida applicazione per gradini.

69300155

codice	descrizione			u.m.	imb.	m.o.
1.745.535	tasselli rivestimento gradini	marcatori	guida x tbb	pz	10	100

GALIMBERTI FERRAMENTA
www .galimbertiferramenta.com

TASSELLI PROLUNGATI

Tasselli universali a due settori prolungati con bordo di tenuta realizzati in nylon.
Forniti con viti con inserimento a pressione: si inseriscono con una martellata e si svitano con un cacciavite.
Indispensabili per l'applicazione di rivestimenti o per fissaggi in presenza di elevati spessori davanti al supporto di tenuta.

69300030

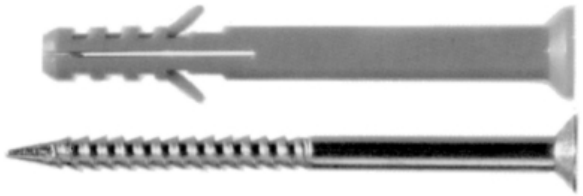

codice	descrizione			u.m.	imb.	m.o.
9.681.125	tasselli long ny c/vite	mm. 4 x 35	vite 2.5 x 40	pz	200	1*
4.563.006	tasselli long ny c/vite	mm. 10 x 100	vite 7.0 x 105 trop.	pz	50	1*

Tassello prolungato in nylon ad espansione totale.
Idoneo e certificato per molte applicazioni su supporti forati e materiali alleggeriti.
La zona di espnasione lunga permette un'ottima tenuta su mattoni forati e materiali alleggeriti.
Nuove alette rinforzate impediscono la rotazione del tassello durante l'avvitamento.
KNOCK-IN-PROTECTION: la sagoma interna permette l'arresto della vite durante l'inserimento, la fessura chiusa da uno strato sottile lo rende a norma in quanto protegge la vite dagli attacchi esterni.

69300032

MB-S Tassello prolungato in nylon con vite, per supporti forati o alleggeriti

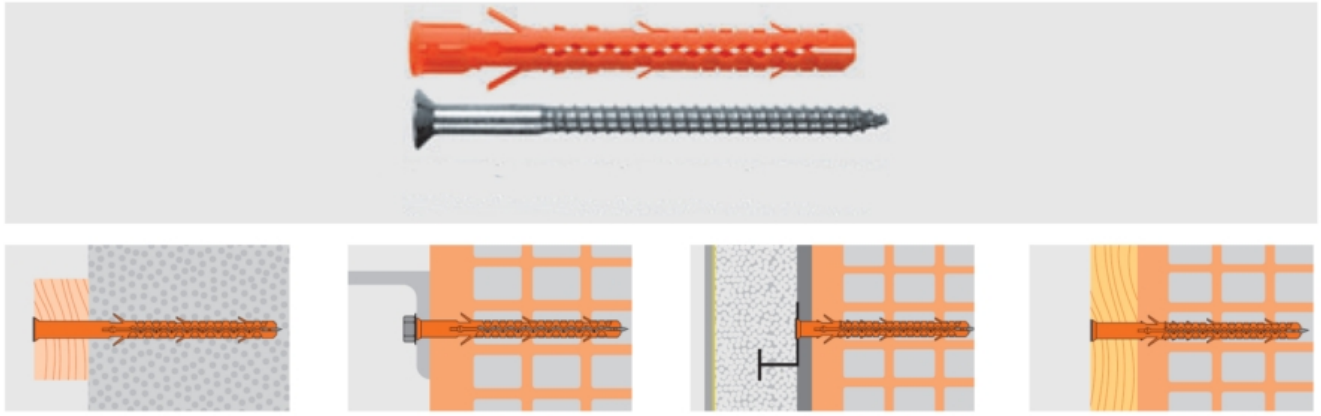

codice	descrizione			u.m.	imb.	m.o.
7.306.204	tasselli mungo ny mb-st	mm. 8 x 100	c/vite t30	pz	100	1
4.391.012	tasselli mungo ny mb-st	mm. 8 x 120	c/vite t30	pz	100	1
1.223.255	tasselli mungo ny mb-st	mm. 8 x 80	c/vite t30	pz	100	1

Tasselli a battuta con vite a chiodo premontata.
Filetto speciale che consente l'iserimento a percussione ed un facile svitamento.
La maggiore lunghezza della zona di espansione garantisce un'ottima tenuta.
La testa della vite rinforzata permette un'alta resistenza alla percussione e una maggiore resistenza agli sforzi di taglio.

69300034

MNA Tassello a battuta in nylon con vite a chiodo premontata

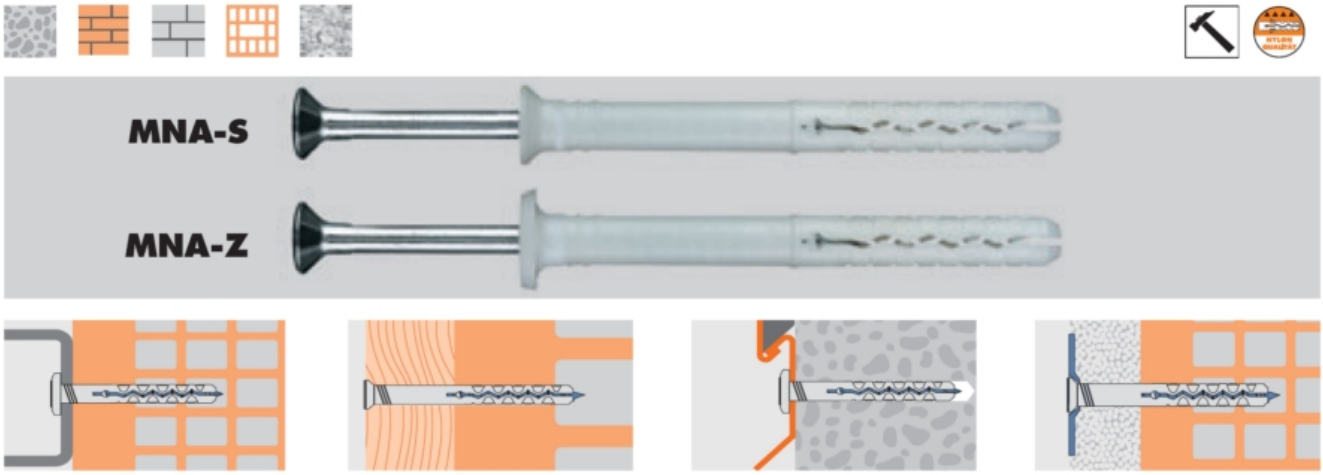

codice	descrizione			u.m.	imb.	m.o.
4.847.922	tasselli mungo ny mna-s	mm. 6 x 40	bordo svasato	pz	100	1
7.121.548	tasselli mungo ny mna-s	mm. 6 x 60	bordo svasato	pz	100	1
3.688.953	tasselli mungo ny mna-s	mm. 8 x 60	bordo svasato	pz	100	1
5.264.025	tasselli mungo ny mna-s	mm. 8 x 80	bordo svasato	pz	100	1
4.554.479	tasselli mungo ny mna-z	mm. 6 x 40	bordo piatto	pz	100	1
8.722.270	tasselli mungo ny mna-z	mm. 6 x 60	bordo piatto	pz	100	1
4.506.638	tasselli mungo ny mna-z	mm. 8 x 60	bordo piatto	pz	100	1
9.031.883	tasselli mungo ny mna-z	mm. 8 x 80	bordo piatto	pz	100	1

GALIMBERTI FERRAMENTA
www .galimbertiferramenta.com

TASSELLI TIGER

Tasselli universali a due settori senza bordo per viti autofilettanti.
Realizzati in nylon.
Le alette laterali impediscono al tassello di ruotare.
Le tacche di ancoraggio si adattano a tutti i materiali edili.
L'apertura longitudianale consente un'efficace espansione.

69300010

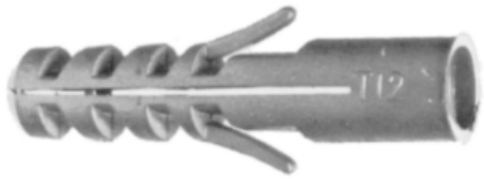

codice	descrizione		u.m.	imb.	m.o.
3.654.750	tasselli tiger ny	mm. 7 x 30	pz	1000	1*
4.764.373	tasselli tiger ny	mm. 10 x 50	pz	500	1*
7.083.136	tasselli tiger ny	mm. 12 x 60	pz	250	1*

GALIMBERTI FERRAMENTA
www .galimbertiferramenta.com

TASSELLI TOX TRIKA

Tasselli in materiale sintetico per viti autofilettanti.
La particolare tipologia di espansione a tre settori assicura la massima tenuta sia in materiali compatti che forati.

69300040

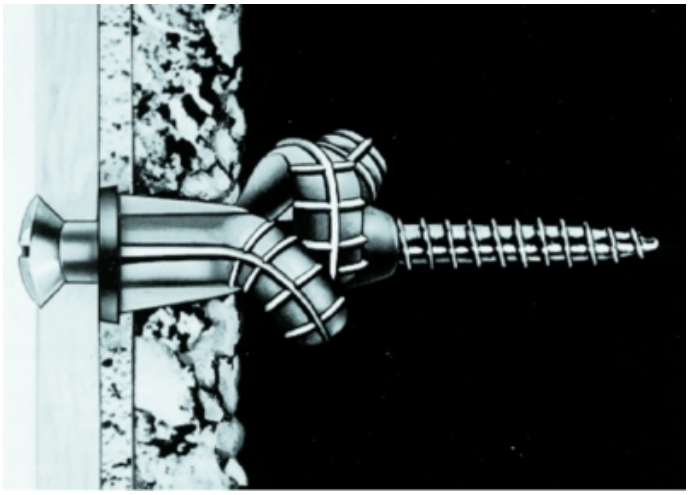



codice	descrizione			u.m.	imb.	m.o.
1.048.704	tasselli tox trika	mm. 6 x 36 bian	c/bordo	pz	100	1
4.266.006	tasselli tox trika	mm. 7 x 37 bian	c/bordo	pz	100	1
2.144.665	tasselli tox trika	mm. 8 x 52 bian	c/bordo	pz	100	1

GALIMBERTI FERRAMENTA
www .galimbertiferramenta.com

TASSELLO CHIMICO

Tasselli di contenimento della resina ancorante con rete rigida in materiale plastico.
Indispensabili per il fissaggio in pareti realizzate in materiale forato.

69190106

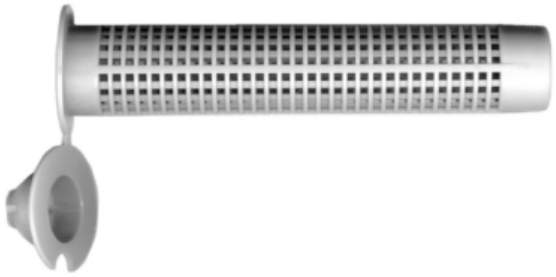

codice	descrizione			u.m.	imb.	m.o.
3.525.357	tasselli contenimento rete pl	mm.12 x 60	x ancoranti chimici	pz	10	1*
5.238.569	tasselli contenimento rete pl	mm.12 x 80	x ancoranti chimici	pz	10	1*
6.517.755	tasselli contenimento rete pl	mm.15 x 85	x ancoranti chimici	pz	10	1*

Tasselli di contenimento della resina ancorante in maglia elastica sintetica.
Indispensabili per il fissaggio in pareti realizzate in materiale forato.

69190108



codice	descrizione			u.m.	imb.	m.o.
5.576.807	tasselli contenimento calza ny	mm.18 x 85	x ancoranti chimici	pz	20	1
6.326.586	tasselli contenimento calza ny	mm.20 x 85	x ancoranti chimici	pz	20	1

Tassello a rete universale autobloccante.
Le lamelle a spina di pesce si aprono dopo il riempimento con la resina e contrastano l'estrazione del tassello in tutti i tipi di materiale.

GALIMBERTI FERRAMENTA
www .galimbertiferramenta.com

69190110



codice	descrizione			u.m.	imb.	m.o.
1.164.381	tasselli contenimento rete msh	mm.15 x 100	x ancoranti chimici	pz	20	1

Bussola con filettatura metrica interna.
Si inseriscono nei tasselli di contenimento per acoranti chimici e permettono il fissaggio rimuovibile con viti a filetto metrico.

69190150



codice	descrizione			u.m.	imb.	m.o.
7.080.104	bussole ancoranti migh	6ma mm. 10 x 48	c/filett. metrica int	pz	10	1

GALIMBERTI FERRAMENTA
www .galimbertiferramenta.com

VITI PER CEMENTO

Montaggio facilitato senza utilizzo del tassello.
Minore resistenza nell'avvitamento grazie alla superficie pre-lubrificata.
Il fissaggio senza utilizzo del tassello ad espansone permette un fissaggio solido, resistente e senza tensione.
Resistente al fuoco.
Vite combinata, particolarmente adatta per fissare spessori in legno.
Su materiali compatti si consiglia di forare Ø 6,5 mm.

75610010

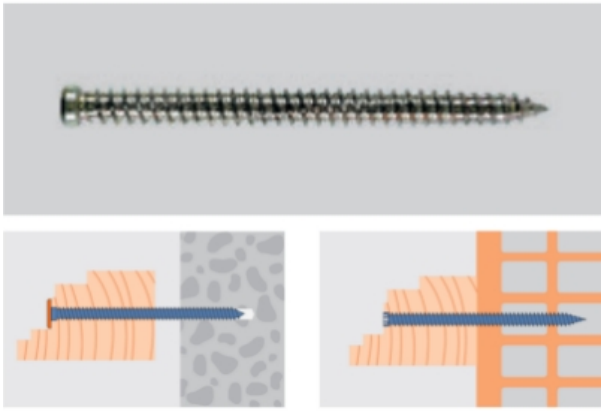

codice	descrizione			u.m.	imb.	m.o.
6.009.250	viti beton tc croce torx	7.5 x 60 zinc.	spessore max mm. 30	pz	100	1*
5.348.558	viti beton tc croce torx	7.5 x 90 zinc.	spessore max mm. 60	pz	100	1*
2.323.121	viti beton tc croce torx	7.5 x 100 zinc.	spessore max mm. 70	pz	100	1*
4.792.475	viti beton tc croce torx	7.5 x 120 zinc.	spessore max mm. 90	pz	100	1*

GALIMBERTI FERRAMENTA
www .galimbertiferramenta.com

FERRAMENTA E MINUTERIA VARIA

GALIMBERTI FERRAMENTA
www .galimbertiferramenta.com

UTENSILI PER KIT DOTAZIONI

Chiavi esagonali in acciaio.

19470010



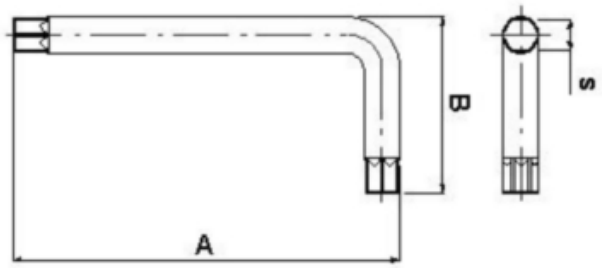

codice	descrizione			u.m.	imb.	m.o.
1.326.741	chiavi esagonali fe tonde	mm. 2.5 zinc.	x kit dotazioni	pz	500	1
1.932.027	chiavi esagonali fe tonde	mm. 3 zinc.	x kit dotazioni	pz	500	1
7.068.256	chiavi esagonali fe tonde	mm. 4 zinc.	x kit dotazioni	pz	250	1
1.210.323	chiavi esagonali fe tonde	mm. 5 zinc.	x kit dotazioni	pz	250	1
2.983.271	chiavi esagonali fe tonde	mm. 6 zinc.	x kit dotazioni	pz	100	1
2.788.432	chiavi esagonali fe tonde	mm. 8 zinc.	x kit dotazioni	pz	100	1

GALIMBERTI FERRAMENTA
www .galimbertiferramenta.com

BORCHIE COPRIVITI

Borchie copriviti bombate realizzate in ottone.

09130010

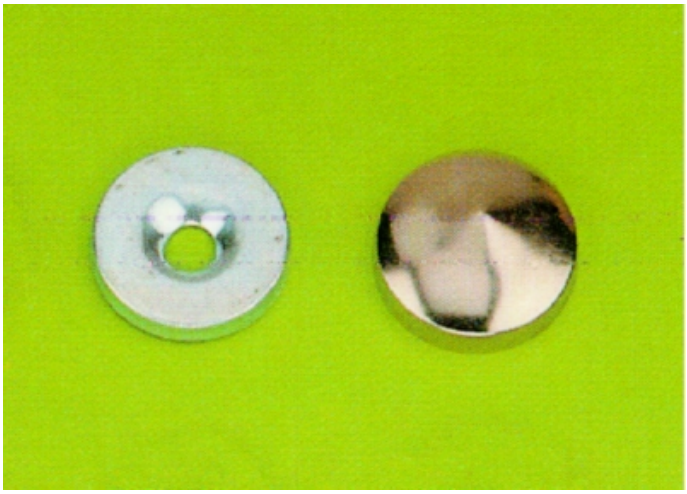

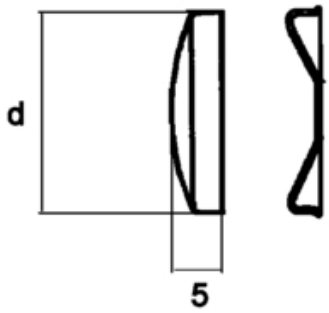

codice	descrizione		u.m.	imb.	m.o.
9.816.497	borchie copriviti ot bombate	d. 12 nich.	pz	200	1
2.916.538	borchie copriviti ot bombate	d. 14 nich.	pz	200	1
5.804.160	borchie copriviti ot bombate	d. 16 nich.	pz	200	1
3.765.173	borchie copriviti ot bombate	d. 18 nich.	pz	200	2000
3.307.113	borchie copriviti ot bombate	d. 24 nich.	pz	200	1
6.542.870	borchie copriviti ot bombate	d. 12 oro luc.	pz	200	200
4.538.769	borchie copriviti ot bombate	d. 16 oro luc.	pz	200	1

Borchie copriviti bombate realizzate in materiale plastico.

09130020

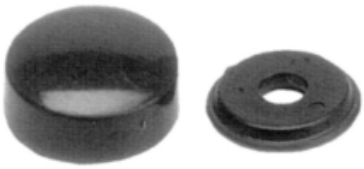

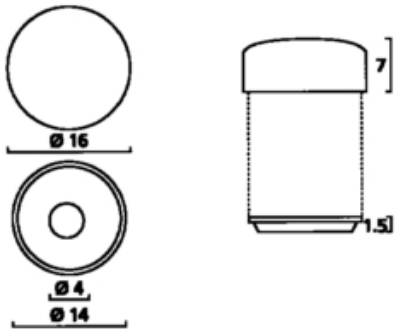

codice	descrizione		u.m.	imb.	m.o.
6.716.233	borchie copriviti pl a scatto	mm. 16 b.che	pz	1000	1
3.345.085	borchie copriviti pl a scatto	mm. 16 marroni	pz	1000	1

GALIMBERTI FERRAMENTA
www .galimbertiferramenta.com

CUNEI

Realizzati in materiale plastico.
Punti di rottura preformati che consentono di spezzarli nella lunghezza desiderata.
Spessore da 2 a 8 mm.

38830200

Spessori di livellamento

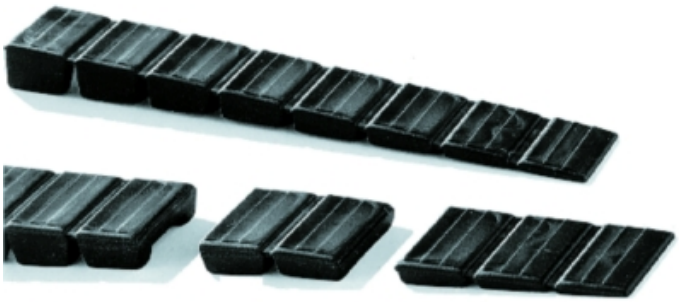



codice	descrizione			u.m.	imb.	m.o.
3.612.507	cunei spessy pl 8 settori	bianchi	da mm. 1 a 8	pz	400	750
8.135.490	cunei spessy pl 8 settori	neri	da mm. 1 a 8	pz	400	1

GALIMBERTI FERRAMENTA
www .galimbertiferramenta.com

FERMAPORTE

28270110

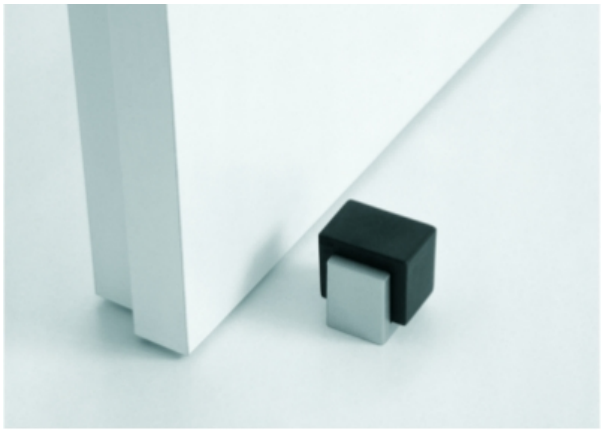

codice	descrizione			u.m.	imb.	m.o.
8.081.872	fermaporte u1136 mm. 30x30 met	argento 7	h mm. 30	pz	10	1

Tamponi fermaporte con sfera in gomma diametro mm. 35 e tassello ad espansione in nylon mm. 8 x 40.

28380010



codice	descrizione			u.m.	imb.	m.o.
1.462.050	fermaporte sfera gomma	nero	c/tassello	pz	25	1

GALIMBERTI FERRAMENTA
www .galimbertiferramenta.com

FERMAPORTE A PEDALE

Fermaporte con tampone in gomma e azionamento a pedale da avvitare alla porta.

28270010



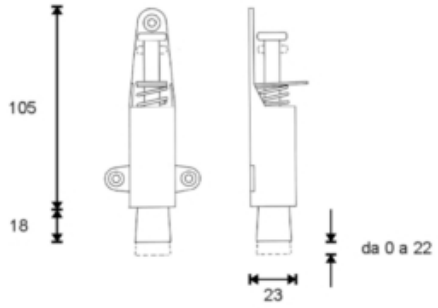

codice	descrizione			u.m.	imb.	m.o.
7.332.005	fermaporte pedale	cm. 12 bronzo		pz	12	12

GALIMBERTI FERRAMENTA
www .galimbertiferramenta.com

PINZE FERMAPORTE

Pinze fermaporte in metallo con ganasce a molla.
Gli incontri devono essere ordinati a parte.

28270050

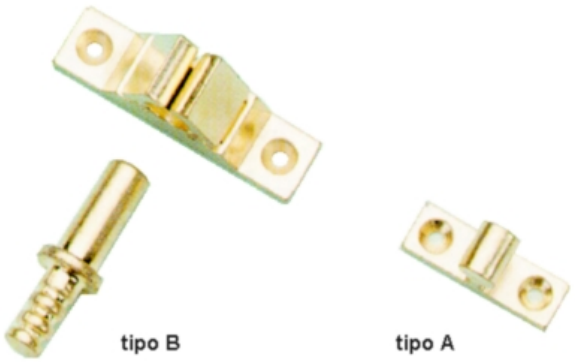

codice	descrizione			u.m.	imb.	m.o.
9.712.591	incontri pinze fermaporte zm	tipo a bronzato	piastra 2 fori	pz	50	50
9.396.043	incontri pinze fermaporte zm	tipo a nichelato	piastra 2 fori	pz	50	1
3.363.096	incontri pinze fermaporte zm	tipo a ott.to	piastra 2 fori	pz	50	1
6.320.430	incontri pinze fermaporte zm	tipo b ott.to	c/perno	pz	50	50
2.060.002	pinze fermaporte zm	bronzate		pz	50	50
7.802.911	pinze fermaporte zm	nichelate		pz	50	1
2.666.556	pinze fermaporte zm	ott.te		pz	50	1

GALIMBERTI FERRAMENTA
www .galimbertiferramenta.com

GANCI ESPOSITORI

Ganci in filo di acciaio diametro mm. 3,4 per pannelli con fori diametro mm. 5.

31020010



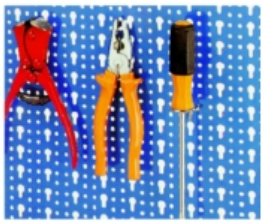

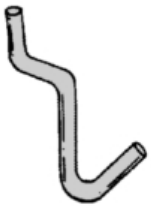

codice	descrizione			u.m.	imb.	m.o.
2.788.401	ganci pannelli forati	260/ 1 nich.	gancio v	pz	200	200

Ganci in filo di acciaio diametro mm. 3,4 per pannelli con fori diametro mm. 5.

31020012

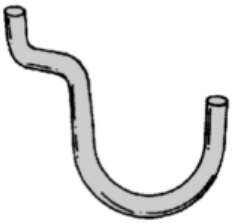

codice	descrizione			u.m.	imb.	m.o.
5.988.501	ganci pannelli forati	260/ 3 nich.	gancio u	pz	200	1

Ganci in filo di acciaio diametro mm. 3,8 per pannelli con fori diametro mm. 5. forati a passo mm. 25 o sottomultipli.

GALIMBERTI FERRAMENTA
www .galimbertiferramenta.com

31020020

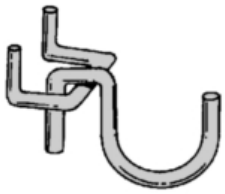

codice	descrizione			u.m.	imb.	m.o.
2.112.503	ganci pannelli forati	264 nich.	c/gancio	pz	100	1

Ganci in filo di acciaio diametro mm. 3,8 per pannelli con fori diametro mm. 5. forati a passo mm. 25 o sottomultipli.

31020022

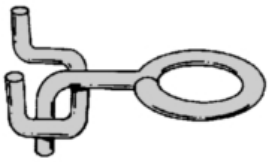

codice	descrizione			u.m.	imb.	m.o.
2.125.251	ganci pannelli forati	269 nich.	c/occhiello	pz	100	100

Ganci portablister a sostegno doppio interasse mm. 50 realizzati in filo di acciaio diametro mm. 3,8.
Adatti per pannelli con fori diametro mm. 5. forati a passo mm. 25 o sottomultipli.

31020030



codice	descrizione			u.m.	imb.	m.o.
4.543.299	ganci pannelli forati	265 cm. 15 zinc.	portablister	pz	50	50
7.744.457	ganci pannelli forati	265 cm. 20 zinc.	portablister	pz	50	50

Ganci portablister adatti per pannelli con fori diametro mm. 5. forati a passo mm. 25 o sottomultipli.

GALIMBERTI FERRAMENTA
www .galimbertiferramenta.com

31020040





codice	descrizione			u.m.	imb.	m.o.
2.644.073	ganci pannelli forati	273 cm. 10 zinc.	portablister	pz	50	1
3.450.093	ganci pannelli forati	273 cm. 15 zinc.	portablister	pz	50	50
7.357.282	ganci pannelli forati	273 cm. 20 zinc.	portablister	pz	50	50

Ganci portablister a sostegno semplice con terminale antinfortunistico adatti per pannelli con fori diametro mm. 5. forati a passo mm. 25 o sottomultipli.

31020050



codice	descrizione			u.m.	imb.	m.o.
3.194.898	ganci pannelli forati	272 cm. 30 nich.	portablister	pz	50	50
1.384.796	ganci pannelli forati	272 cm. 10 zinc.	portablister	pz	100	1
2.156.002	ganci pannelli forati	272 cm. 15 zinc.	portablister	pz	100	1
4.963.974	ganci pannelli forati	272 cm. 20 zinc.	portablister	pz	100	100

GALIMBERTI FERRAMENTA
www .galimbertiferramenta.com

GHIERE AREAZIONE

Ghiere per ventilazione realizzate in ottone con retina di protezione.
Si inseriscono in un foro diametro mm. 35.

31240010



codice	descrizione		u.m.	imb.	m.o.
3.095.065	ghiere areazione c/retina ot	mm. 35 bianco	pz	50	1
3.950.203	ghiere areazione c/retina ot	mm. 35 bronzo	pz	50	1
1.593.044	ghiere areazione c/retina ot	mm. 35 nero	pz	50	1
4.257.998	ghiere areazione c/retina ot	mm. 35 nich.	pz	50	1
6.371.746	ghiere areazione c/retina ot	mm. 35 oro	pz	25	1

GALIMBERTI FERRAMENTA
www .galimbertiferramenta.com

GRIGLIE AREAZIONE

Griglie per ventilazione realizzate in materiale plastico.
Adatte per l'applicazione su zoccoli profilati in materiale palstico.

32780010



codice	descrizione		u.m.	imb.	m.o.
4.614.562	griglie areazione pl	200 x 35 bianco	pz	30	1*
5.075.751	griglie areazione pl	200 x 35 grigio	pz	30	1*

Griglie di ventilazione in alluminio profilato.

GALIMBERTI FERRAMENTA
www .galimbertiferramenta.com

32780020

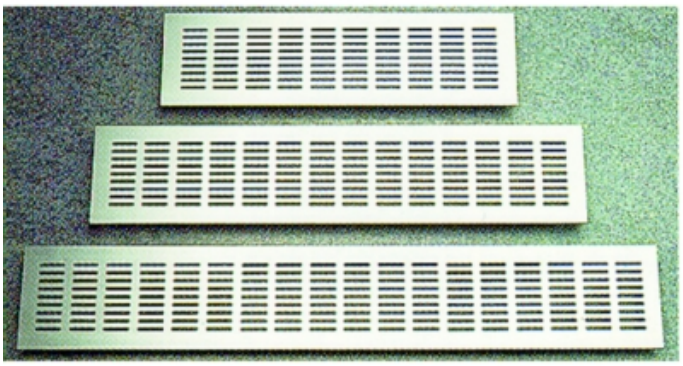

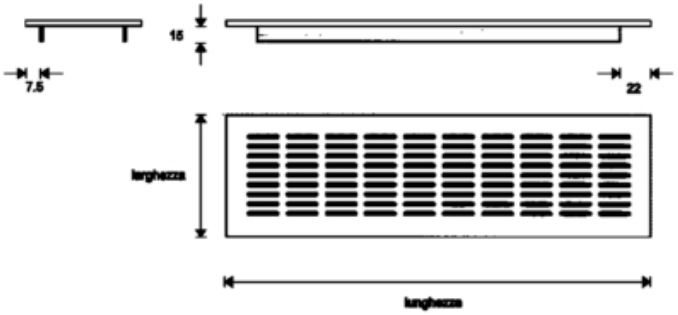

codice	descrizione			u.m.	imb.	m.o.
9.415.935	griglie areazione alluminio	h 60 l 280 arg.	passaggio aria	pz	1	5
8.960.719	griglie areazione alluminio	h 80 l 280 arg.	passaggio aria 52 cmq	pz	1	1
1.805.260	griglie areazione alluminio	h 80 l 380 arg.	passaggio aria 73 cmq	pz	1	1
7.484.179	griglie areazione alluminio	h 80 l 480 arg.	passaggio aria 94 cmq	pz	1	1
7.779.701	griglie areazione alluminio	h 80 l1000 arg.	passaggio aria cmq	pz	1	1
1.468.342	griglie areazione alluminio	h 80 l 280 bian.	passaggio aria 52 cmq	pz	1	1
1.093.452	griglie areazione alluminio	h 80 l 380 bian.	passaggio aria 73 cmq	pz	1	1
3.278.888	griglie areazione alluminio	h 80 l 480 bian.	passaggio aria 94 cmq	pz	1	1
1.610.819	griglie areazione alluminio	h 80 l 280 bronz	passaggio aria 52 cmq	pz	1	1
1.159.325	griglie areazione alluminio	h 80 l 380 bronz	passaggio aria 73 cmq	pz	1	1
5.029.495	griglie areazione alluminio	h 80 l 480 bronz	passaggio aria 94 cmq	pz	1	1
5.327.263	griglie areazione alluminio	h 80 l 280 nero	passaggio aria 52 cmq	pz	1	5
5.860.258	griglie areazione alluminio	h 80 l 380 nero	passaggio aria 73 cmq	pz	1	1
1.916.010	griglie areazione alluminio	h 80 l 480 nero	passaggio aria 94 cmq	pz	1	1
1.239.034	griglie areazione alluminio	h 80 l 280 oro	passaggio aria 52 cmq	pz	1	5
6.489.502	griglie areazione alluminio	h 80 l 380 oro	passaggio aria 73 cmq	pz	1	5
1.824.070	griglie areazione alluminio	h 80 l 480 oro	passaggio aria 94 cmq	pz	1	5

GALIMBERTI FERRAMENTA
www .galimbertiferramenta.com

GRIGLIE CONDIZIONAMENTO

Griglie con controcornice per applicazioni passanti.
Idonee per l'utilizzo su porte.
Alette a V che impediscono la visione attraverso la griglia.
Realizzate in alluminio profilato anotizzato.
A richiesta sono fornibili realizzate su misura (con altezza limitata ai multipli interi del pacco lamelle).

	(H)	(H + 5)	(H - 37)
	Lamelle	Alt.Cornice	Alt.Controcornice
Alt.Foro		6	153
158	116		9
201	206	164	
12	249	254	212
	15	297	302
260		18	345

32920010



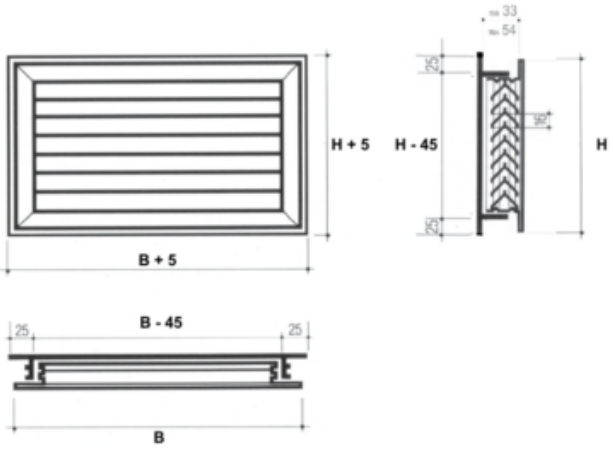

codice	descrizione			u.m.	imb.	m.o.
1.070.743	griglie transito c/controcorn.	h150 l 300 arg.	6 alette a "v"	pz	1	1
8.749.277	griglie transito c/controcorn.	h150 l 400 arg.	6 alette a "v"	pz	1	1
7.752.407	griglie transito c/controcorn.	h150 l 500 arg.	6 alette a "v"	pz	1	1
2.829.845	griglie transito c/controcorn.	h150 l 600 arg.	6 alette a "v"	pz	1	1
1.694.307	griglie transito c/controcorn.	h200 l 300 arg.	9 alette a "v"	pz	1	1
5.901.227	griglie transito c/controcorn.	h200 l 400 arg.	9 alette a "v"	pz	1	1
6.300.852	griglie transito c/controcorn.	h200 l 600 arg.	9 alette a "v"	pz	1	1
8.861.627	griglie transito c/controcorn.	h250 l 400 arg.	12 alette a "v"	pz	1	1
2.701.714	griglie transito c/controcorn.	h250 l 600 arg.	12 alette a "v"	pz	1	1
4.842.569	griglie transito c/controcorn.	h300 l 400 arg.	15 alette a "v"	pz	1	1
2.047.461	griglie transito c/controcorn.	h300 l 600 arg.	15 alette a "v"	pz	1	1
9.293.649	griglie transito c/controcorn.	h300 l 700 arg.	15 alette a "v"	pz	1	1
7.638.879	griglie transito c/controcorn.	h300 l 900 arg.	15 aletta a "v"	pz	1	1
7.873.614	griglie transito c/controcorn.	h350 l 400 arg.	18 alette a "v"	pz	1	1
2.336.169	griglie transito c/controcorn.	h350 l 600 arg.	18 alette a "v"	pz	1	1

Griglie con alette a V che impediscono la visione attraverso la griglia.
Realizzate in alluminio profilato anotizzato.
A richiesta sono fornibili realizzate su misura (con altezza limitata ai multipli interi del pacco lamelle).

	(H)	(H - 40)
	Lamelle	Alt.Cornice
Alt.Foro		6
153	113	
9	201	161
	12	249

GALIMBERTI FERRAMENTA
www .galimbertiferramenta.com

209		15
297	257	
18	345	305

32920015



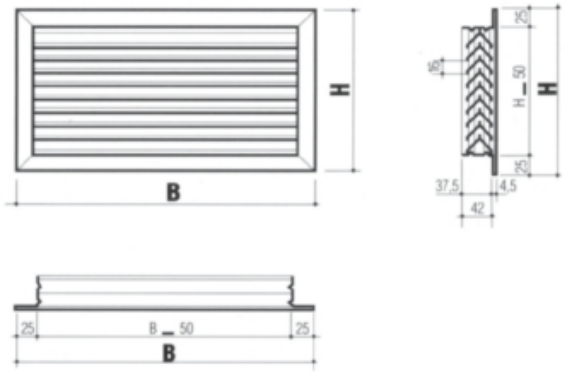

codice	descrizione			u.m.	imb.	m.o.
6.186.715	griglie transito s/controcorn.	h150 l 400 arg.	6 alette a "v"	pz	1	1
7.910.883	griglie transito s/controcorn.	h150 l 600 arg.	6 alette a "v"	pz	1	1
4.123.279	griglie transito s/controcorn.	h150 l 800 arg.	6 alette a "v"	pz	1	1
7.166.020	griglie transito s/controcorn.	h200 l 400 arg.	9 alette a "v"	pz	1	1
2.497.402	griglie transito s/controcorn.	h200 l 600 arg.	9 alette a "v"	pz	1	1
1.978.261	griglie transito s/controcorn.	h200 l 800 arg.	9 alette a "v"	pz	1	1
2.940.755	griglie transito s/controcorn.	h250 l 400 arg.	12 alette a "v"	pz	1	1
4.714.712	griglie transito s/controcorn.	h250 l 600 arg.	12 alette a "v"	pz	1	1
6.741.402	griglie transito s/controcorn.	h250 l 800 arg.	12 alette a "v"	pz	1	1
3.247.303	griglie transito s/controcorn.	h300 l 400 arg.	15 alette a "v"	pz	1	1
3.046.951	griglie transito s/controcorn.	h300 l 600 arg.	15 alette a "v"	pz	1	1
7.046.988	griglie transito s/controcorn.	h300 l 800 arg.	15 alette a "v"	pz	1	1
6.302.023	griglie transito s/controcorn.	h350 l 400 arg.	18 alette a "v"	pz	1	1
5.283.859	griglie transito s/controcorn.	h350 l 600 arg.	18 alette a "v"	pz	1	1
1.823.721	griglie transito s/controcorn.	h350 l 800 arg.	18 alette a "v"	pz	1	1

Griglie per condizionamento con alette diritte e cornice di finitura.
Realizzate in alluminio profilato.
A richiesta sono fornibili realizzate su misura (con altezza limitata ai multipli interi del pacco lamelle).

		(H)	(H + 30)	(H + 5)
	Lamelle	Alt.Pacco Lamelle	Alt.Cornice	Alt.Foro
	5	64	94	69
	7	88	118	93
	8	100	130	105
	10	124	154	129
	12	148	178	153

GALIMBERTI FERRAMENTA
www .galimbertiferramenta.com

32920020



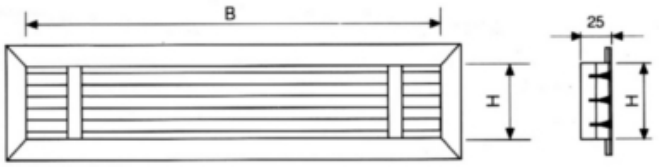

codice	descrizione			u.m.	imb.	m.o.
4.634.683	griglie fancoil c/cornice all.	h 64 l 400 arg.	5 alette fisse	pz	1	1
2.822.679	griglie fancoil c/cornice all.	h 64 l 600 arg.	5 alette fisse	pz	1	1
3.254.493	griglie fancoil c/cornice all.	h 64 l 800 arg.	5 alette fisse	pz	1	1
7.217.449	griglie fancoil c/cornice all.	h 88 l 400 arg.	7 alette fisse	pz	1	1
8.374.806	griglie fancoil c/cornice all.	h 88 l 600 arg.	7 alette fisse	pz	1	1
8.032.256	griglie fancoil c/cornice all.	h 88 l 800 arg.	7 alette fisse	pz	1	1
3.704.264	griglie fancoil c/cornice all.	h100 l 400 arg.	8 alette fisse	pz	1	1
5.452.590	griglie fancoil c/cornice all.	h100 l 600 arg.	8 alette fisse	pz	1	1
4.841.456	griglie fancoil c/cornice all.	h100 l 800 arg.	8 alette fisse	pz	1	1
5.139.989	griglie fancoil c/cornice all.	h124 l 400 arg.	10 alette fisse	pz	1	1
5.781.171	griglie fancoil c/cornice all.	h124 l 600 arg.	10 alette fisse	pz	1	1
3.231.074	griglie fancoil c/cornice all.	h124 l 800 arg.	10 alette fisse	pz	1	1
4.199.199	griglie fancoil c/cornice all.	h124 l1000 arg.	10 alette fisse	pz	1	1
8.153.401	griglie fancoil c/cornice all.	h148 l 400 arg.	12 alette fisse	pz	1	1
3.358.825	griglie fancoil c/cornice all.	h148 l 600 arg.	12 alette fisse	pz	1	1
8.845.689	griglie fancoil c/cornice all.	h148 l 800 arg.	12 alette fisse	pz	1	1
4.345.275	griglie fancoil c/cornice all.	h148 l1000 arg.	12 alette fisse	pz	1	1
6.616.465	griglie fancoil c/cornice all.	h220 l 600 arg.	18 alette fisse	pz	1	1
8.460.394	griglie fancoil c/cornice all.	h220 l 800 arg.	18 alette fisse	pz	1	1
9.321.649	griglie fancoil c/cornice all.	h220 l1000 arg.	18 alette fisse	pz	1	1

Griglie per condizionamento con alette diritte.
Realizzate in alluminio profilato.
A richiesta sono fornibili realizzate su misura (con altezza limitata ai multipli interi del pacco lamelle).

		(H)	(H + 2)
	Lamelle	Alt.Pacco Lamelle	Alt.Foro
	5	64	66
	7	88	90
	8	100	102
	9	112	114
	10	124	126
	12	148	150

GALIMBERTI FERRAMENTA
www .galimbertiferramenta.com

32920025



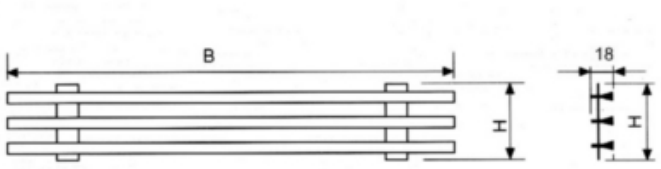

codice	descrizione			u.m.	imb.	m.o.
6.851.149	griglie fancoil s/cornice all.	h100 l1000 arg.	8 alette fisse	pz	1	1
1.814.446	griglie fancoil s/cornice all.	h112 l1000 arg.	9 alette fisse	pz	1	1
6.737.580	griglie fancoil s/cornice all.	h 64 l 400 arg.	5 alette fisse	pz	1	1

GALIMBERTI FERRAMENTA
www .galimbertiferramenta.com

GUARNIZIONE PARAPOLVERE

Guarnizioni parapolvere in gomma morbida con aletta rigida per l'incasso in una fresata da mm. 2.

34100010

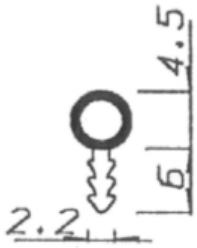

codice	descrizione			u.m.	imb.	m.o.
7.375.569	guarnizioni parapolvere gomma	pallino nero	morbido c/gambo	mt	400	1*

Guarnizioni parapolvere in gomma morbida con base rigida e aletta rigida per l'incasso in una fresata da mm. 2.

34100020

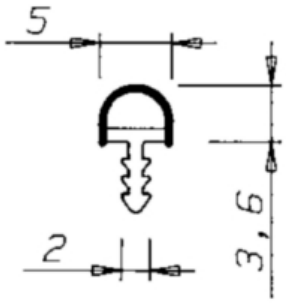

codice	descrizione			u.m.	imb.	m.o.
4.447.658	guarnizioni parapolvere gomma	1/2 pallino nero	base rigida c/gambo	mt	400	1*

Guarnizione realizzata in schiuma a celle aperte rivestita con liner di polietilene: garantisce la massima tenuta anche con una ridotta forza di compressione.
Resistenza alla compressione fino a 10 volte superiore rispetto alle guarnizioni di altro tipo.
La pellicola di rivestimento non aderisce alle parti vernicaite.
Versione con lamella rigida da inserire in fresata da 2 mm.

GALIMBERTI FERRAMENTA
www .galimbertiferramenta.com

34100130

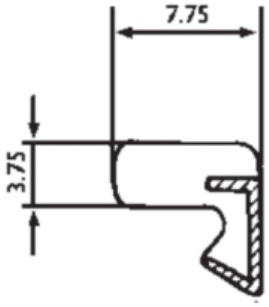

codice	descrizione			u.m.	imb.	m.o.
8.354.792	guarnizioni q-lon c/gambo	h 4 l 8 bianco	spugna rivestita	mt	350	1
2.105.147	guarnizioni q-lon c/gambo	h 4 l 8 nero	spugna rivestita	mt	350	1

Guarnizione realizzata in schiuma a celle aperte rivestita con liner di polietilene: garantisce la massima tenuta anche con una ridotta forza di compressione.
Resistenza alla compressione fino a 10 volte superiore rispetto alle guarnizioni di altro tipo.
La pellicola di rivestimento non aderisce alle parti verniciate.
Versione con adesivo da applicare senza lavorazioni sul mobile.

34100140

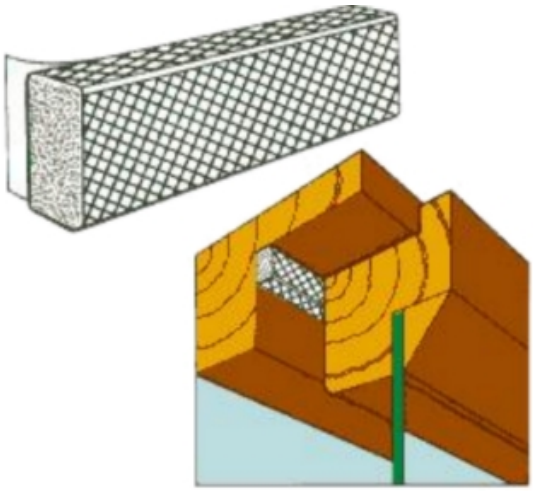

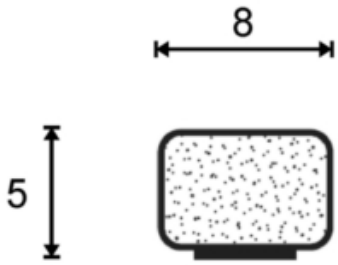

codice	descrizione			u.m.	imb.	m.o.
5.252.787	guarnizioni q-lon adesiva	h 5 l 8 bianco	spugna rivestita	mt	500	1000
2.445.922	guarnizioni q-lon adesiva	h 5 l 8 nero	spugna rivestita	mt	100	1

GALIMBERTI FERRAMENTA
www .galimbertiferramenta.com

PROFILATO AGGIUSTAGGIO

Profilato coestruso con parte rigida che può essere forata e aletta flessibile in morbido.
Permette di compensare le fessure dovute a irregolarità della parete o del soffitto.
L'aletta flessibile modulata a secondo delle esigenze riduce anche la propagazione acustica rendendolo idoneo per isolare locali divisi da interpareti.

34100100

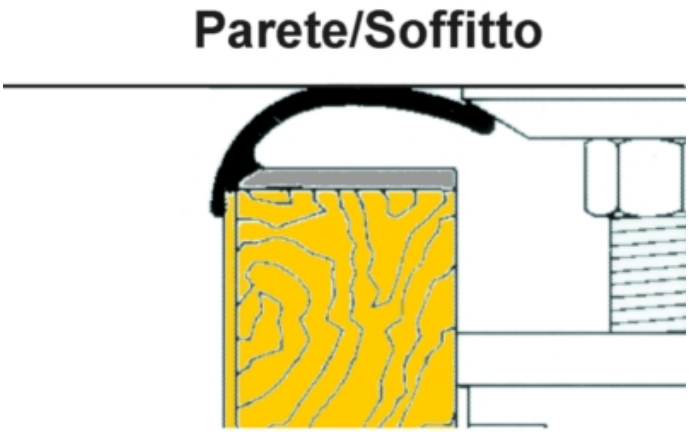



codice	descrizione			u.m.	imb.	m.o.
7.305.832	profilati fasce aggiustaggio	bianco	aste cm. 300	pz	90	1*
9.668.645	profilati fasce aggiustaggio	nero	aste cm. 300	pz	90	1*

GALIMBERTI FERRAMENTA
www .galimbertiferramenta.com

SPAZZOLINI PARAPOLVERE

Spazzolini con fibre sintetiche intessute ed intrecciate su un supporto rigido che consentono lo scorrimento delle ante in legno o in vetro pur costituendo un'efficacie barriera contro la polvere.
Utilizzabili anche in battute e per porte scorrevoli.

08360910

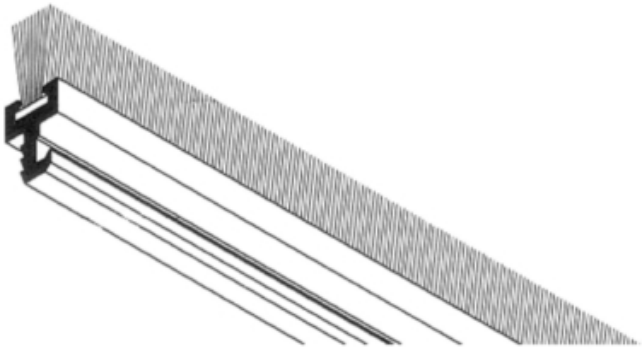

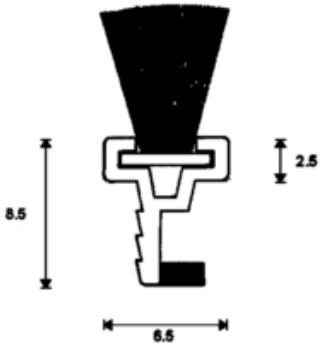

codice	descrizione			u.m.	imb.	m.o.
2.707.129	spazzolino parapolvere fresare	mm. 12 nero	aste cm. 260	pz	100	1
5.241.088	spazzolino parapolvere fresare	mm. 15 nero	aste cm. 260	pz	100	100

08360920

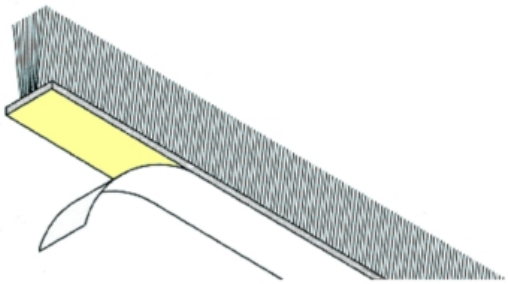

codice	descrizione		u.m.	imb.	m.o.
2.361.086	spazzolino parapolvere adesivo	mm. 9 nero	mt	300	1

GALIMBERTI FERRAMENTA
www .galimbertiferramenta.com

08360925

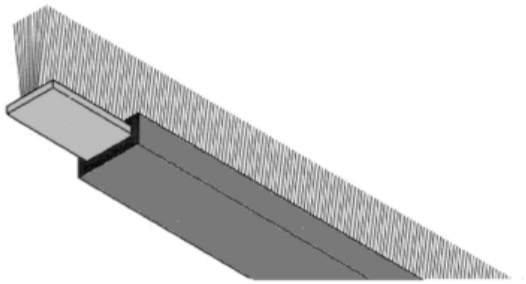

codice	descrizione			u.m.	imb.	m.o.
1.591.392	spazzolino parapolvere	mm. 9 nero	base mm. 6.9 x guaina	mt	200	1

GALIMBERTI FERRAMENTA
www .galimbertiferramenta.com

MENSOLINE BLOKO

Mensoline per cristalli da 8 a 12 mm. con piano di appoggio rivestito in materiale morbido e dispositivo di bloccaggio del cristallo facilmente regolabile che assicura contro ogni rischio di possibile ribaltamento dei ripiani.
Particolarmente indicate per l'arredamento di negozi e ambienti sottoposti a verifiche ispettive per la sicurezza, consigliate in tutti gli altri casi.
Fissaggio alla spalla con perno ad espansione Spander da inserire in fori diametro mm. 5 che permette il bloccaggio in sede rendendo comunque estremamente semplici eventuali spostamenti.

41030120

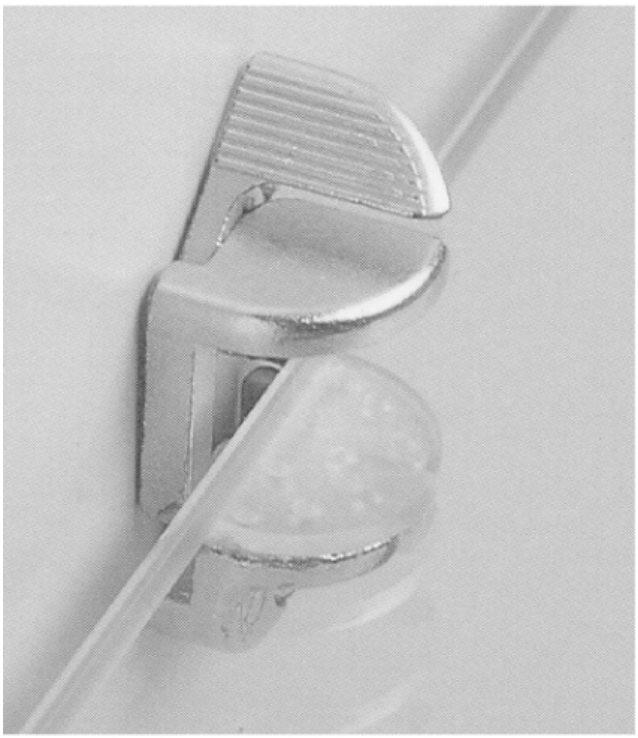

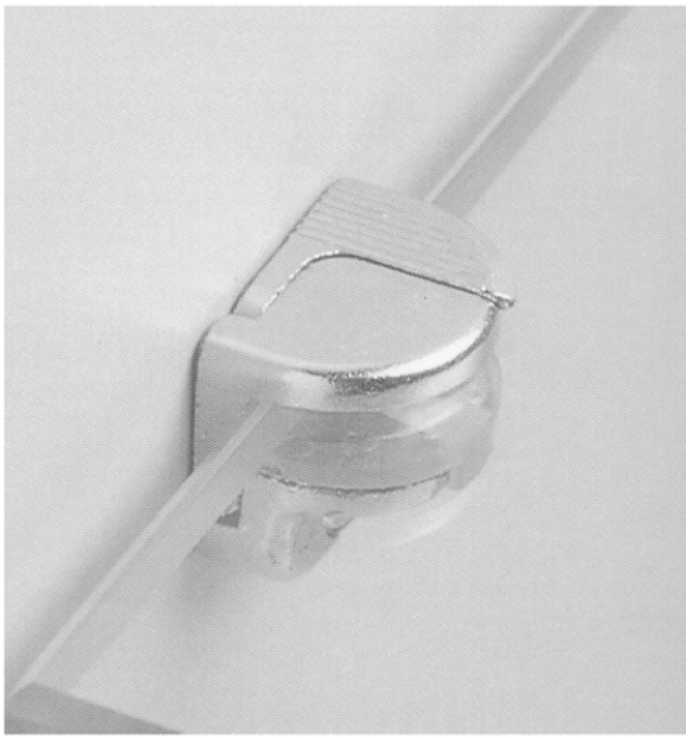

Con meccanismo di bloccaggio del cristallo

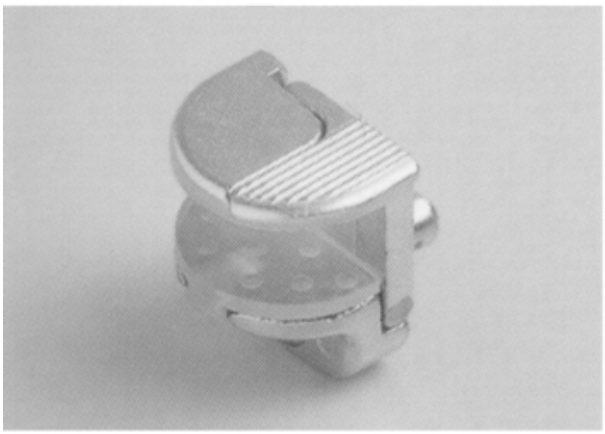

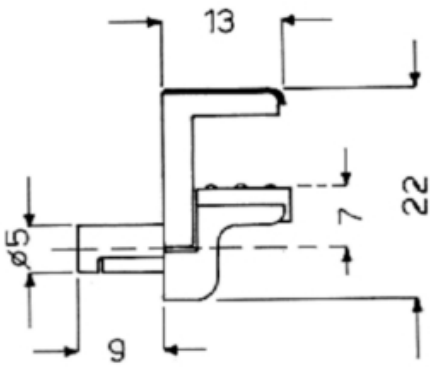

codice	descrizione			u.m.	imb.	m.o.
8.438.713	mensoline bloko perno spander	mm. 5 nich.	x cristalli 8/12 mm.	pz	100	1

Mensoline per cristalli da 8 a 12 mm. con piano di appoggio rivestito in materiale morbido e dispositivo di bloccaggio del cristallo facilmente regolabile che assicura contro ogni rischio di possibile ribaltamento dei ripiani.

GALIMBERTI FERRAMENTA
www .galimbertiferramenta.com

Particolarmente indicate per l'arredamento di negozi e ambienti sottoposti a verifiche ispettive per la sicurezza, consigliate in tutti gli altri casi.
Foro per fissaggio con vite.

41030125

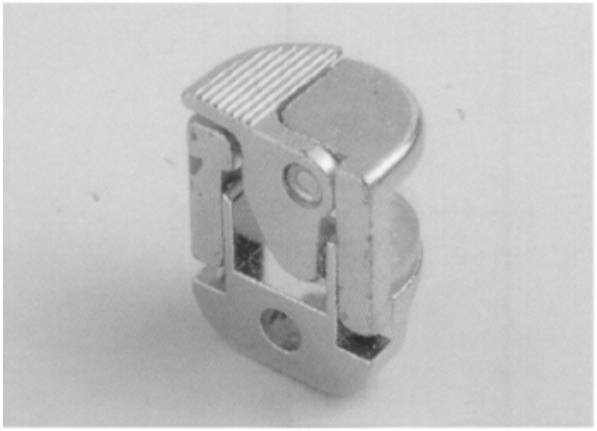

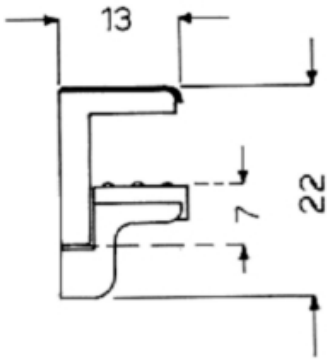

codice	descrizione			u.m.	imb.	m.o.
5.982.127	mensoline bloko c/foro	nich.	x cristalli 8/12 mm.	pz	100	1

GALIMBERTI FERRAMENTA
www .galimbertiferramenta.com

MENSOLINE CILINDRO

Mensoline cilindriche con perno realizzate in materiale plastico.

41030005



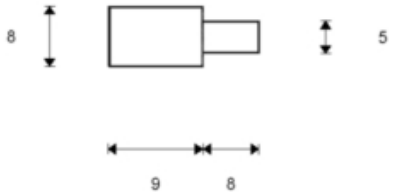

codice	descrizione			u.m.	imb.	m.o.
2.528.403	mensoline cilindro c/perno pl	mm. 5 bianco	8 x 9 / 5 x 9	pz	2000	2000
8.883.704	mensoline cilindro c/perno pl	mm. 5 nero	8 x 9 / 5 x 9	pz	2000	2000

Mensoline cilindriche con perno realizzate in acciaio.

41030007



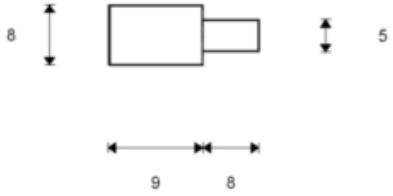

codice	descrizione			u.m.	imb.	m.o.
1.185.256	mensoline cilindro c/perno fe	mm. 5 nich.	7 x 9 - 5 x 9	pz	1000	1
3.994.689	mensoline cilindro c/perno fe	mm. 5 ott.to	7x 9/5x9	pz	1000	5000

GALIMBERTI FERRAMENTA
www .galimbertiferramenta.com

MENSOLINE CON CHIODO

Mensoline reggiripiani tonde realizzate in materiale plastico con chiodo in acciaio ottonato preinserito.

40920010

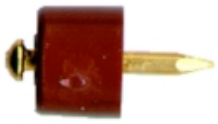

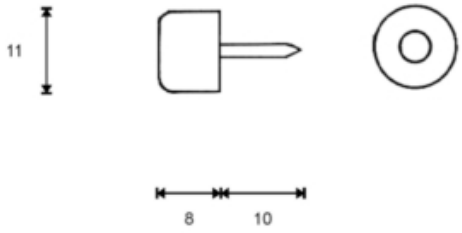

codice	descrizione		u.m.	imb.	m.o.
6.352.172	mensoline rosy c/chiodo	frassino	pz	1000	1*
4.547.891	mensoline rosy c/chiodo	marrone	pz	1000	1*
1.304.169	mensoline rosy c/chiodo	nero	pz	1000	1*

Mensoline reggiripiani mezzetonde realizzate in materiale plastico con chiodo in acciaio.

40920020

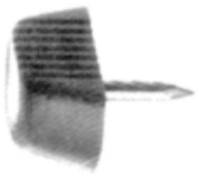

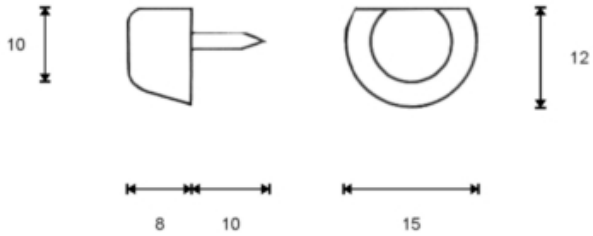

codice	descrizione		u.m.	imb.	m.o.
2.663.425	mensoline mezzetonde c/chiodo	bianco	pz	1000	1
6.404.994	mensoline mezzetonde c/chiodo	marrone	pz	1000	1

GALIMBERTI FERRAMENTA
www .galimbertiferramenta.com

MENSOLINE COPERTE

Mensoline tonde con foro e tappo di copertura.
Interamente realizzate in materiale plastico.

40950010

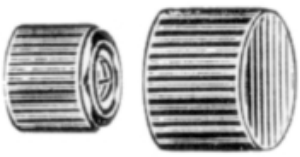

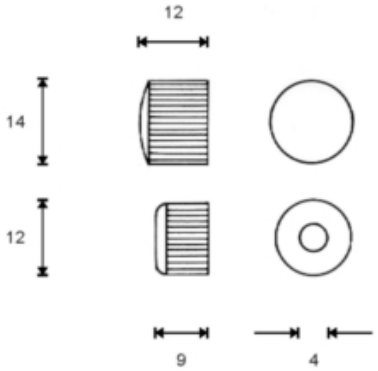

codice	descrizione		u.m.	imb.	m.o.
7.120.220	mensoline coperte c/foro pl	bianco	pz	500	1
2.808.451	mensoline coperte c/foro pl	marrone	pz	500	1
6.264.000	mensoline coperte c/foro pl	nero	pz	500	1

Mensoline tonde con foro realizzate in ottone con copertura in materiale plastico.

40950015

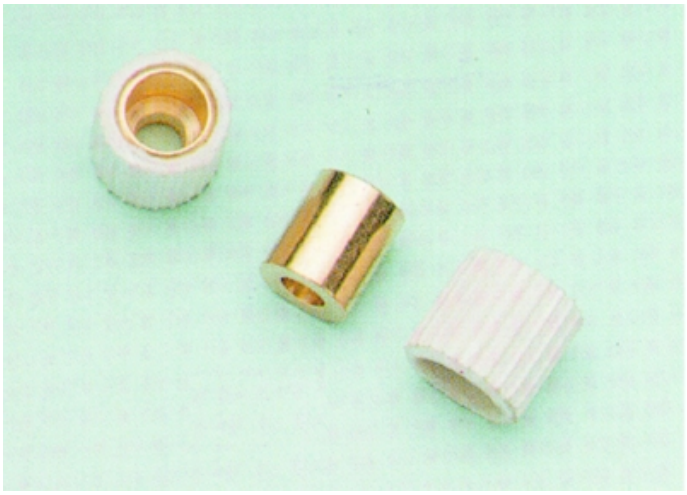

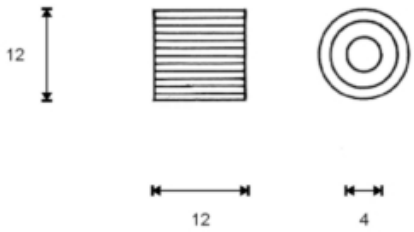

codice	descrizione		u.m.	imb.	m.o.
8.562.036	mensoline coperte c/foro ot	mm. 12 bianco	pz	250	1
1.356.755	mensoline coperte c/foro ot	mm. 12 marrone	pz	250	1

GALIMBERTI FERRAMENTA
www .galimbertiferramenta.com

MENSOLINE DUPLO

Mensoline cilindriche con rondella di tenuta e perno realizzate in materiale plastico.

41030010

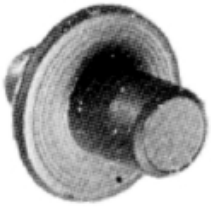

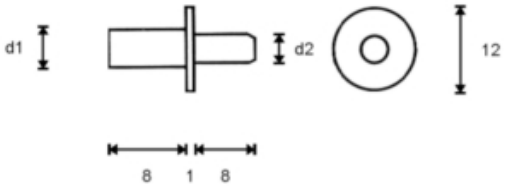

codice	descrizione		u.m.	imb.	m.o.
6.701.758	mensoline duplo c/perno pl	mm. 4/6 bianco	pz	2000	1
1.052.268	mensoline duplo c/perno pl	mm. 4/6 marrone	pz	2000	1
3.827.376	mensoline duplo c/perno pl	mm. 5/6 rovere	pz	2000	1*

Mensoline cilindriche con rondella di tenuta e perno realizzate in acciaio.

41030012



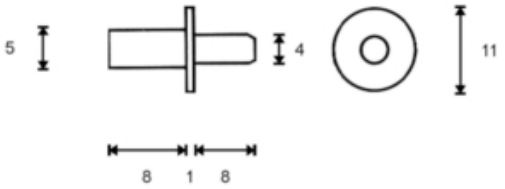

GALIMBERTI FERRAMENTA
www .galimbertiferramenta.com

MENSOLINE EKKE

Mensoline a squadra realizzate in materiale plastico
Fissaggio alla spalla con vite kurz 3,5.
Perno verticale di bloccaggio del ripiano.

41030110

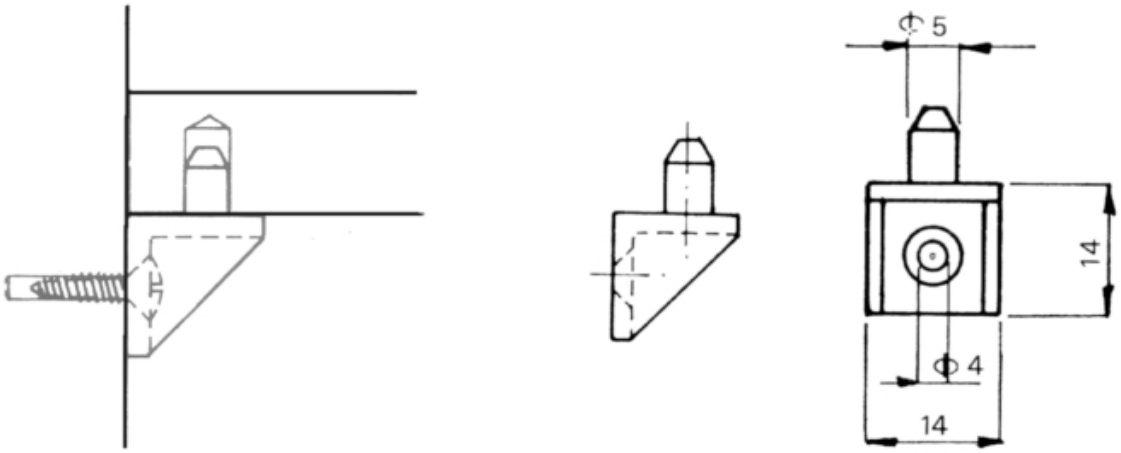

codice	descrizione		u.m.	imb.	m.o.
1.019.292	mensoline ekke c/perno+foro ny	mm. 5 nero	pz	1000	1*

GALIMBERTI FERRAMENTA
www .galimbertiferramenta.com

MENSOLINE FILETTATE

Bussolette filettate 5ma per mensoline.
Codolo cilindrico per un inserimento più agevole nella foratura della spalla: posizionate all'imbocco del foro mantengono la posizione verticale senza bisogno di sostenerle.
Inserimento a pressione.
Realizzate in ottone

41030090



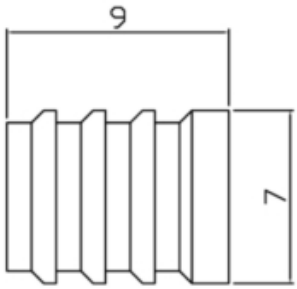

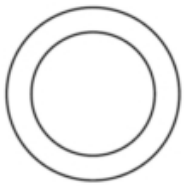

codice	descrizione			u.m.	imb.	m.o.
4.367.987	bussolette filettate gf 5ma	d. 7 x 9	ottone	pz	1000	1
4.425.847	bussolette filettate gf 5ma	d. 7 x 9 bronz.	ottone	pz	1000	1
4.532.118	bussolette filettate gf 5ma	d. 7 x 9 nich.	ottone	pz	1000	1

Mensoline reggiripiani cilindriche con perno filettato 5ma.
Realizzate in acciaio.

41030093



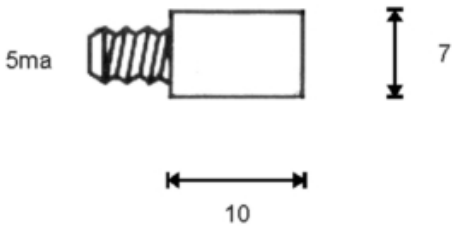

codice	descrizione			u.m.	imb.	m.o.
8.062.482	mensoline cilindro 5ma fe	d. 7 x 16 bronz.	7x 9/5max7	pz	500	1
3.061.459	mensoline cilindro 5ma fe	d. 7 x 16 nich.	7x 9/5max7	pz	500	1
1.704.174	mensoline cilindro 5ma fe	d. 7 x 16 ott.to	7x 9/5max7	pz	500	1

Mensoline reggiripiani cilindriche con guarnizione in gomma per cristalli .
Perno filettato 5ma.
Realizzate in acciaio.

GALIMBERTI FERRAMENTA
www .galimbertiferramenta.com

41030094



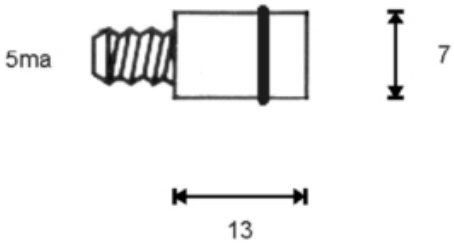

codice	descrizione			u.m.	imb.	m.o.
2.286.907	mensoline cilindro 5ma fe c/or	d. 7 x 20 nich.	7x13/5max7 x crist.	pz	500	1
6.464.462	mensoline cilindro 5ma fe c/or	d. 7 x 20 ott.to	7x13/5max7 x crist.	pz	500	1

Bussolette filettate 5ma per mensoline.
Inserimento a pressione.
Realizzate in ottone

41030095



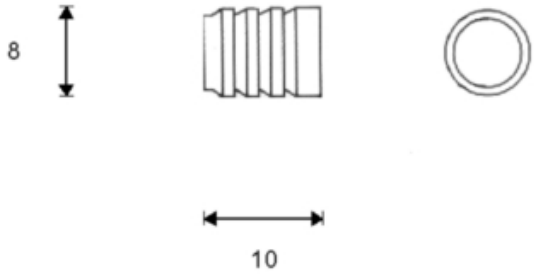

codice	descrizione			u.m.	imb.	m.o.
6.265.526	bussolette filettate 5ma ot	d. 8 x 10	ottone	pz	1000	1
2.063.171	bussolette filettate 5ma ot	d. 8 x 10 bronz	ottone	pz	1000	1
5.899.531	bussolette filettate 5ma ot	d. 8 x 10 nich.	ottone	pz	1000	1

Mensoline reggiripiani cilindriche con perno filettato 5ma.
Realizzate in ottone.

GALIMBERTI FERRAMENTA
www .galimbertiferramenta.com

41030097



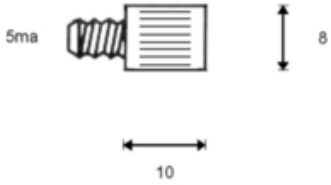

codice	descrizione		u.m.	imb.	m.o.
3.511.282	mensoline cilindro 5ma ot	d. 8 x 15 bronz.	pz	500	1
1.114.119	mensoline cilindro 5ma ot	d. 8 x 15 nich.	pz	500	1
9.149.038	mensoline cilindro 5ma ot	d. 8 x 15	pz	500	1

GALIMBERTI FERRAMENTA
www .galimbertiferramenta.com

MENSOLINE FLEX

Mensolie in acciaio con perno cilindrico diam. 5 x 10 o filettato 4ma x 10 ricopribili con una cuffia in materiale plastico morbido con ventosa che blocca il ripiano.

41030030

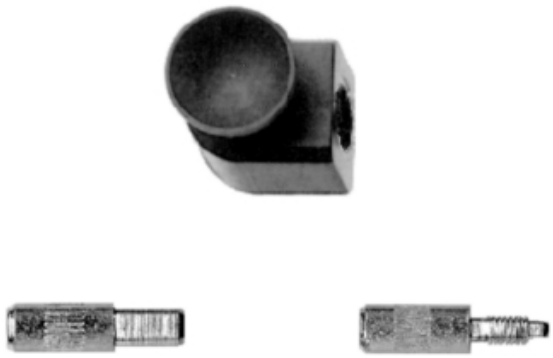

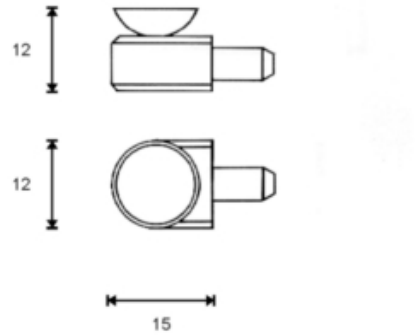

codice	descrizione			u.m.	imb.	m.o.
1.213.805	mensoline flex filettate fe	4ma zinc.	6 x 13 / 4ma x 7	pz	1000	1
8.697.462	mensoline flex c/perno fe	mm. 5 zinc.	6 x 13 / 5 x 9	pz	1000	1
9.359.635	mensoline flex filettate fe	5ma zinc.	6 x 13 / 5ma x 7	pz	1000	1
3.325.322	ventose flex	bianco	x mensoline	pz	500	1
3.383.537	ventose flex	nero	x mensoline	pz	500	1
2.580.487	ventose flex	trasparente	x mensoline	pz	500	1

GALIMBERTI FERRAMENTA
www .galimbertiferramenta.com

MENSOLINE GUMMO

Mensoline per ripiani in cristallo o legno rivestite con cuffia in materiale plastico morbido.
Fissaggio alla spalla con perno ad espansione Spander da inserire in fori diametro mm. 5 che permette il bloccaggio in sede rendendo comunque estremamente semplici eventuali spostamenti.

41030130

Con perno ad espansione Spander





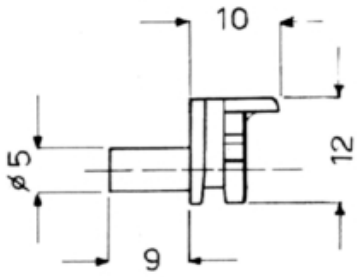

codice	descrizione			u.m.	imb.	m.o.
6.788.612	mensoline gummo perno spander	mm. 5 nich.		pz	100	1
1.332.599	guarnizioni gummo	nero	x mensoline	pz	100	500
9.193.024	guarnizioni gummo	trasparente	x mensoline	pz	100	1

GALIMBERTI FERRAMENTA
www .galimbertiferramenta.com

MENSOLINE KELLE

Mensoline a paletta con perno cilindrico diametro mm. 5.
Interamente realizzate in acciaio.
Il ripiano appoggiato non permette l'estrazione accidentale del reggiripiano.

41030050



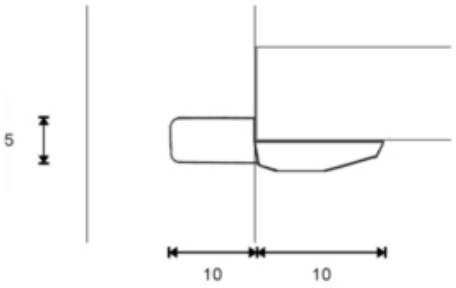

codice	descrizione		u.m.	imb.	m.o.
2.145.020	mensoline kelle c/perno fe	mm. 5 nich.	pz	1000	1

GALIMBERTI FERRAMENTA
www .galimbertiferramenta.com

MENSOLINE MARY

Mensoline in materiale plastico con perno in acciaio.
Piano di appoggio con superficie piana e labbretto di tenuta del riapiano.

41030040



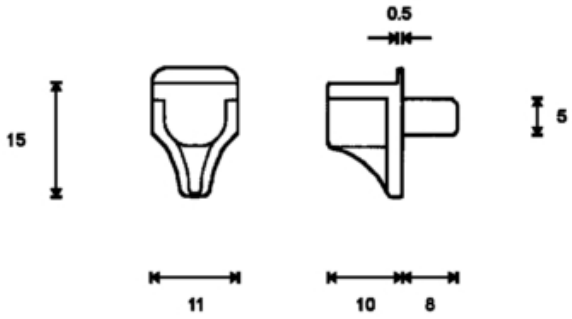

codice	descrizione		u.m.	imb.	m.o.
6.100.230	mensoline mary c/perno	mm. 5 bianco	pz	500	1
7.652.424	mensoline mary c/perno	mm. 5 trasp.	pz	500	1

GALIMBERTI FERRAMENTA
www .galimbertiferramenta.com

MENSOLINE SEKURA

Mensoline in metallo con perno cilindrico diametro mm. 5 e ventosa antiscivolo di tenuta del ripiano.

41030070



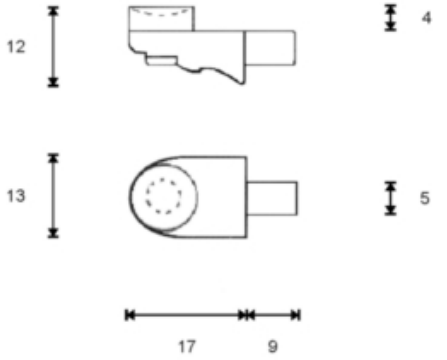

codice	descrizione			u.m.	imb.	m.o.
9.845.558	mensoline sekura c/perno	mm. 5 nich.	c/ventosa x cristalli	pz	1000	1

GALIMBERTI FERRAMENTA
www .galimbertiferramenta.com

MENSOLINE UNIVERSAL

Mensoline in metallo con perno mm. 5.
Staffa di tenuta di forma affusolata.

41030075



codice	descrizione			u.m.	imb.	m.o.
7.141.409	mensoline universal	mm. 5 nich.	c/perno mm. 5	pz	500	1

GALIMBERTI FERRAMENTA
www .galimbertiferramenta.com

MENSOLINE VETRA

Mensoline cilindriche con foro passante realizzate in ottone con guarnizione in gomma.

40950050

Per vetrine

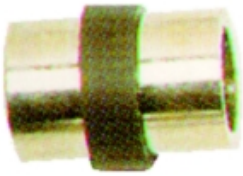

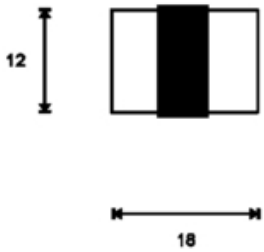

codice	descrizione			u.m.	imb.	m.o.
4.277.545	mensoline vetra forate ot	nichel lucido	c/gomma nera montata	pz	100	1
7.803.406	mensoline vetra forate ot	oro luc.	c/gomma nera montata	pz	100	1

Mensoline cilindriche con vite 6ma x 20 realizzate in ottone con guarnizione in gomma.

40950055

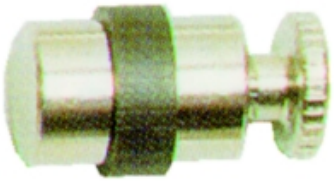

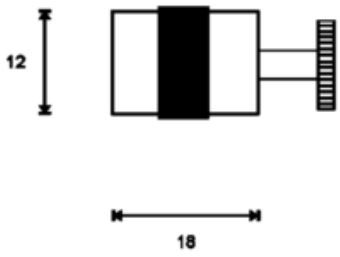

codice	descrizione			u.m.	imb.	m.o.
1.247.404	mensoline vetra c/vite ot	nichel lucido	c/gomma nera montata	pz	50	1
3.253.663	mensoline vetra c/vite ot	oro luc.	c/gomma nera montata	pz	50	1

Mensoline cilindriche doppie tronchetto filettato 6ma x 30 realizzate in ottone con guarnizione in gomma.

GALIMBERTI FERRAMENTA
www .galimbertiferramenta.com

40950060

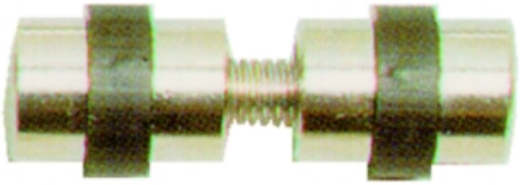

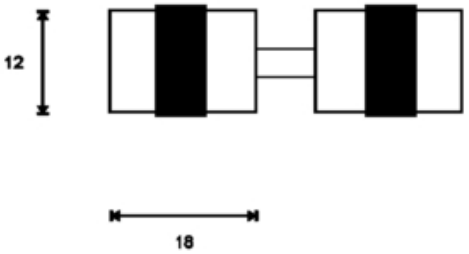

codice	descrizione			u.m.	imb.	m.o.
7.413.902	mensoline vetra doppie ot	nichel lucido	c/gomma nera montata	pz	50	1
8.159.946	mensoline vetra doppie ot	oro luc.	c/gomma nera montata	pz	50	1

GALIMBERTI FERRAMENTA
www .galimbertiferramenta.com

MENSOLINE VINGA

Mensoline a squadra realizzate in metallo.
Fissaggio alla spalla con vite euro per fori diamentro mm. 5.
Perno verticale di bloccaggio del ripiano.

41030080



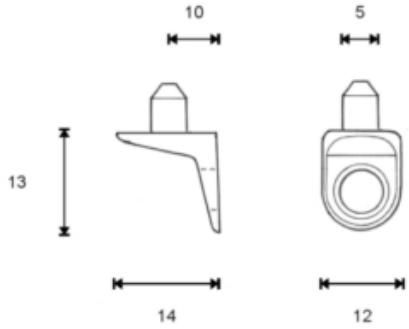

codice	descrizione		u.m.	imb.	m.o.
2.843.100	mensoline vinga 1 perno 1 foro	mm. 5 nich.	pz	500	1

Mensoline a squadra realizzate in metallo.
Fissaggio alla spalla perno conico autobloccante che si inserisce in un foro diametro mm. 5.
Perno verticale di bloccaggio del ripiano.

41030082



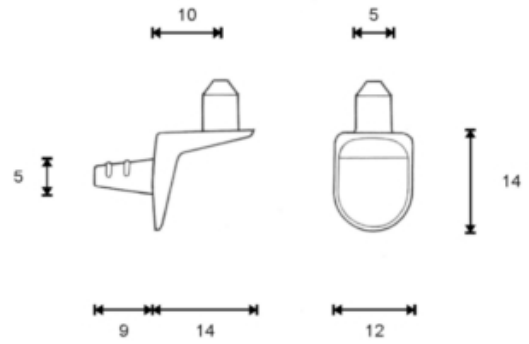

codice	descrizione		u.m.	imb.	m.o.
9.886.346	mensoline vinga 2 perni	mm. 5 nich.	pz	500	1

GALIMBERTI FERRAMENTA
www .galimbertiferramenta.com

REGGIPIANI A CREMAGLIERA ACCIAIO

Sistema di reggiripiani con cremagliera e mensoline spostabili in acciaio.

41360010

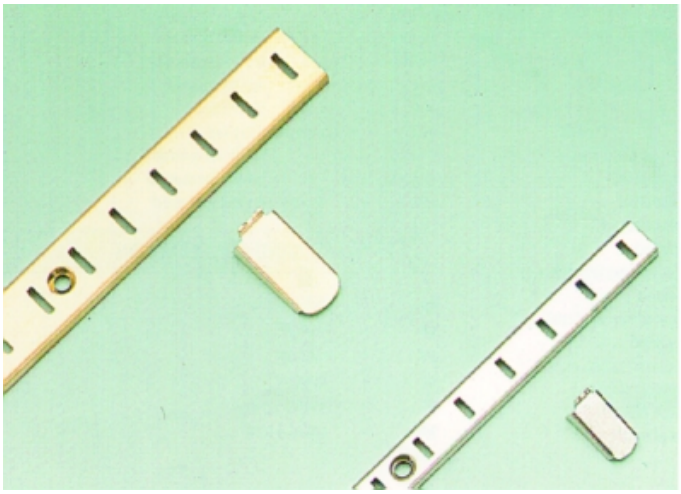

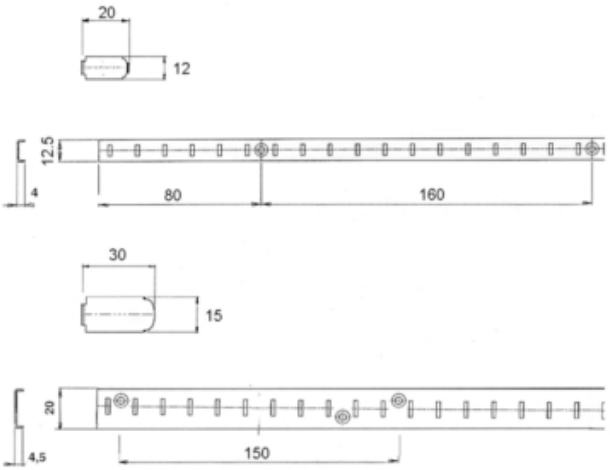

codice	descrizione			u.m.	imb.	m.o.
9.067.554	cremagliere reggipiani fe	mm. 20 nich.	aste 1.5 metri	pz	50	1*
6.573.263	mensoline cremagliera fe	cm. 2 nich.	x cremagliera mm.12.5	pz	1000	1*
6.514.068	mensoline cremagliera fe	cm. 3 nich.	x cremagliera mm.20	pz	500	1*

GALIMBERTI FERRAMENTA
www .galimbertiferramenta.com

REGGIPIANI A CREMAGLIERA ALLUMINIO

Mensoline per ripiani.

41360055

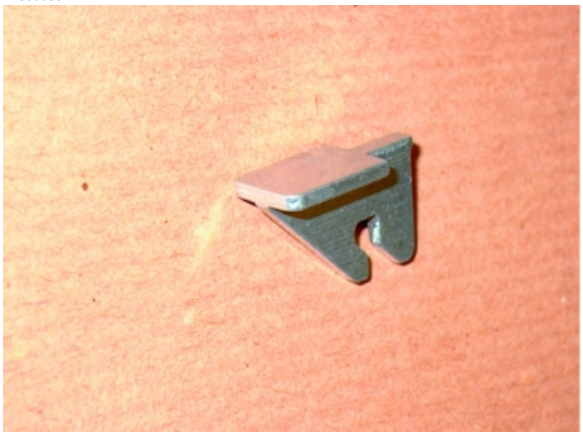

codice	descrizione			u.m.	imb.	m.o.
1.041.552	mensoline cremagliere kr	mm. 15 grezze	alluminio reggipiani	pz	10	10*

Reggimensole per piccole mensole a sbalzo.

41360060



codice	descrizione			u.m.	imb.	m.o.
8.704.894	mensoline cremagliere kr	cm. 13 arg.	alluminio s/cavalieri	pz	10	10*

GALIMBERTI FERRAMENTA
www .galimbertiferramenta.com

REGGIRIPIANI IN FILO

Reggiripiani in filo di acciaio piegato diametro mm. 3.
Impiego invisibile in quanto si inseriscono in una fresata laterale del ripiano.
Le misure indicate nella descrizione sono riferite all'interasse di foratura.

41170010



codice	descrizione		u.m.	imb.	m.o.
2.528.311	reggipiani filo piegato d. 3	mm. 96 zinc.	pz	500	1
1.889.475	reggipiani filo piegato d. 3	mm. 128 zinc.	pz	500	1
3.246.320	reggipiani filo piegato d. 3	mm. 160 zinc.	pz	250	1
8.531.803	reggipiani filo piegato d. 3	mm. 192 zinc.	pz	250	1
1.144.444	reggipiani filo piegato d. 3	mm. 224 zinc.	pz	250	1
9.246.386	reggipiani filo piegato d. 3	mm. 256 zinc.	pz	250	1
1.987.447	reggipiani filo piegato d. 3	mm. 288 zinc.	pz	250	1
5.152.728	reggipiani filo piegato d. 3	mm. 352 zinc.	pz	250	1

GALIMBERTI FERRAMENTA
www .galimbertiferramenta.com

FELTRINI

Paracolpi adesivi in feltro.
Disponibili in buste o in rotoli.

28160010

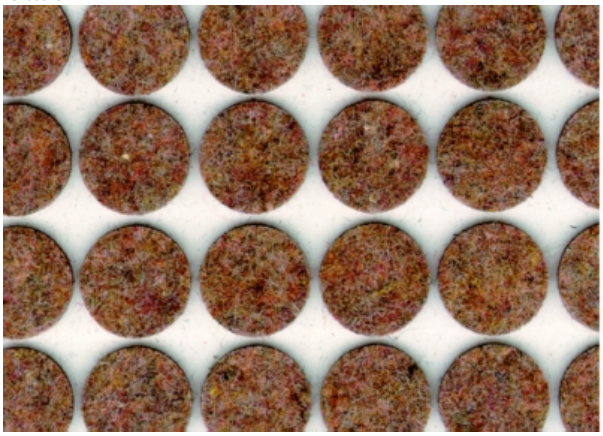

codice	descrizione			u.m.	imb.	m.o.
4.408.048	feltro adesivo in fogli	noce	mm. 250 x 1000	pz	1	1
9.053.656	feltrini mixer b quadri adesiv	mm. 25 x 25 noce	buste 63 feltrini	pz	15	1
2.496.610	feltrini mixer b tondi adesivi	mm. 18 noce	buste 96 feltrini	pz	15	1
1.203.202	feltrini mixer b tondi adesivi	mm. 20 noce	buste 88 feltrini	pz	15	1
3.825.945	feltrini mixer b tondi adesivi	mm. 22 noce	buste 80 feltrini	pz	15	1
1.219.425	feltrini mixer b tondi adesivi	mm. 30 noce	buste 49 feltrini	pz	15	1
3.903.346	feltrini mixer b tondi adesivi	mm. 40 noce	buste 30 feltrini	pz	15	1
9.843.714	feltrini mixer r quadri adesiv	mm. 25 x 25 noce	pezzi in rotoli	pz	4000	4000
3.120.118	feltrini mixer r tondi adesivi	mm. 18 noce	pezzi in rotoli	pz	4000	4000
3.158.456	feltrini mixer r tondi adesivi	mm. 20 noce	pezzi in rotoli	pz	4000	4000*
1.861.471	feltrini mixer r tondi adesivi	mm. 30 noce	pezzi in rotoli	pz	4000	4000*
1.385.007	feltrini mixer r tondi adesivi	mm. 40 noce	pezzi in rotoli	pz	2000	2000*

GALIMBERTI FERRAMENTA
www .galimbertiferramenta.com

PARACOLPI ADESIVI

Paracolpi adesivi in materiale sintetico morbido e trasparente.
Forma bombata semitonda.

44000010

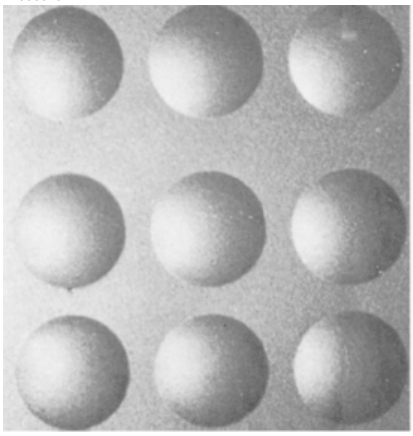

codice	descrizione			u.m.	imb.	m.o.
2.837.888	paracolpi adesivi a goccia	10 x 1.5 trasp.	fogli 50 pezzi	bs	100	1

Paracolpi adesivi in materiale sintetico morbido e trasparente.
Forma troncoconica.

44000012

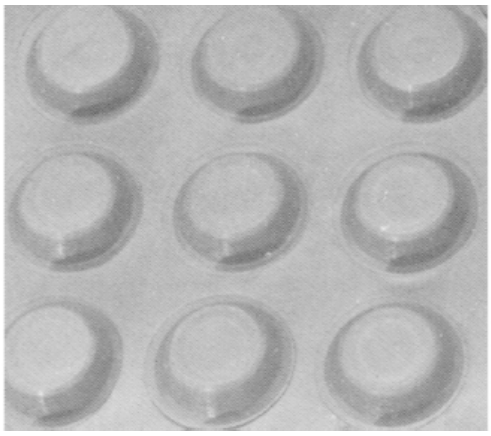

codice	descrizione			u.m.	imb.	m.o.
5.396.443	paracolpi adesivi piani	13 x 4 trasp.	fogli 80 pezzi	bs	25	1

GALIMBERTI FERRAMENTA
www .galimbertiferramenta.com

PARACOLPI AMMORTIZZATI

Pistoncini paracopi Blumotion da applicare ad incasso sul lato opposto rispetto a quello delle cerniere.

44060010



codice	descrizione			u.m.	imb.	m.o.
4.485.841	paracolpi blumotion pistoncini	soft	autocompensanti	pz	50	1

Pistoncini paracopi Blumotion da applicare ad incasso sul lato delle cerniere.
Per garantire un funzionamento ottimanle si consiglia l'utilizzo di 2 pistoncini per ogni anta.

44060020



codice	descrizione			u.m.	imb.	m.o.
2.050.416	paracolpi blumotion pistoncini	hard	autocompensanti	pz	50	1

Supporti da avvitare per il montaggio dei paracolpi Blumotion da incassare senza effettuare nessuna forature sulla testa dei pannelli del mobile.

GALIMBERTI FERRAMENTA
www .galimbertiferramenta.com

44060030



codice	descrizione			u.m.	imb.	m.o.
1.249.156	paracolpi blumotion supporti	f.20+32 grigio	pl diritti	pz	500	1
1.410.594	paracolpi blumotion supporti	f.20+32 nich.	metallo diritto	pz	50	50

Supporti da avvitare per il montaggio dei paracolpi Blumotion da incassare senza effettuare nessuna forature sulla testa dei pannelli del mobile.

44060040



codice	descrizione			u.m.	imb.	m.o.
8.284.310	paracolpi blumotion supporti	f.37x32 grigio	pl a croce	pz	50	1
6.508.081	paracolpi blumotion supporti	f.37x32 nich.	metallo a croce	pz	50	50

Supporti da avvitare per il montaggio dei paracolpi Blumotion da incassare senza effettuare nessuna forature sulla testa dei pannelli del mobile.

44060050



codice	descrizione			u.m.	imb.	m.o.
1.562.309	paracolpi blumotion supporti	f. 9.5x32 grigio	pl a t	pz	50	1

Supporti da avvitare per il montaggio dei paracolpi Blumotion da incassare senza effettuare nessuna forature sulla testa dei pannelli del mobile. Può essere fissata come accessorio opzionale direttamente sul braccio cerniera e convince da un punto di vista delle emozioni per il movimento perfetto, dolce e silenzioso.

GALIMBERTI FERRAMENTA
www .galimbertiferramenta.com

Versione per cerniere Clip Top con ala diritta (107°, 120°, telai, spessori).

44060060



codice	descrizione			u.m.	imb.	m.o.
7.840.128	paracolpi blumotion supporti	doppi grigio	pl foratura 37 x 32	pz	50	1

Nuova soluzione Blumotion per cerniere Clip Top e Inserta.
Può essere fissata come accessorio opzionale direttamente sul braccio cerniera e convince da un punto di vista delle emozioni per il movimento perfetto, dolce e silenzioso.
Versione per cerniere Clip Top con ala diritta (107°, 120°, telai, spessori).
Può essere fissata come accessorio opzionale direttamente sul braccio cerniera e convince da un punto di vista delle emozioni per il movimento perfetto, dolce e silenzioso.
Versione per cerniere Clip Top con ala1/2 collo (107°, 120°, telai, spessori).

44060100





codice	descrizione			u.m.	imb.	m.o.
3.913.574	paracolpi blumotion cerniere	ala diritta		pz	500	500

Nuova soluzione Blumotion per cerniere Clip Top e Inserta.
Può essere fissata come accessorio opzionale direttamente sul braccio cerniera e convince da un punto di vista delle emozioni per il movimento perfetto, dolce e silenzioso.
Versione per cerniere Clip Top con ala a mezzo collo (107°, 120°, telai, spessori).

GALIMBERTI FERRAMENTA
www .galimbertiferramenta.com

44060110



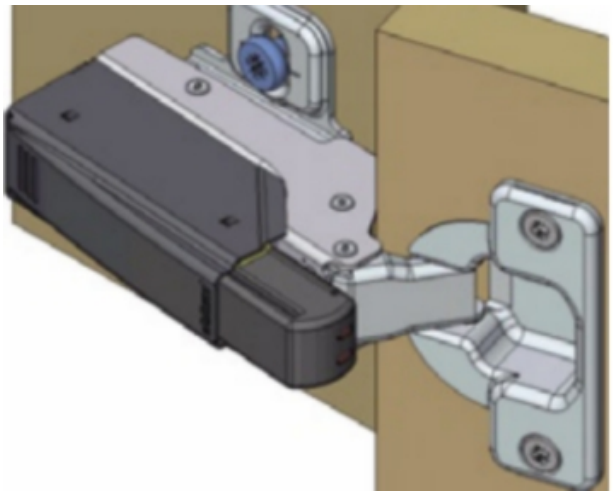

codice	descrizione		u.m.	imb.	m.o.
3.890.752	paracolpi blumotion cerniere	mezzo collo	pz	250	250

Nuova soluzione Blumotion per cerniere Clip Top e Inserta.
Può essere fissata come accessorio opzionale direttamente sul braccio cerniera e convince da un punto di vista delle emozioni per il movimento perfetto, dolce e silenzioso.
Versione per cerniere Clip Top con ala a collo alto (107°, 120°, telai, spessori).

44060120



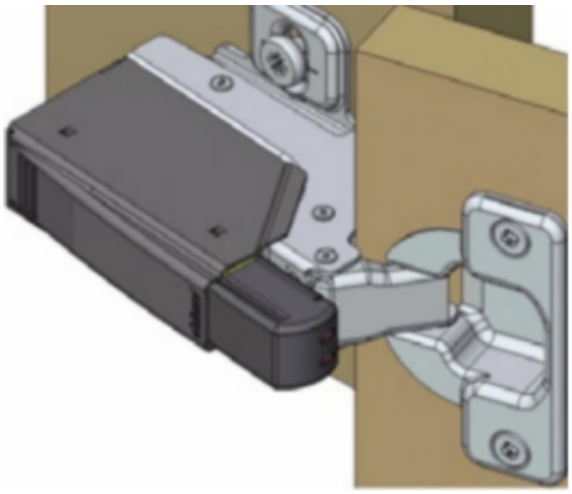

codice	descrizione		u.m.	imb.	m.o.
7.967.382	paracolpi blumotion cerniere	collo alto	pz	250	1

Nuova soluzione Blumotion per cerniere Clip Top e Inserta.
Può essere fissata come accessorio opzionale direttamente sul braccio cerniera e convince da un punto di vista delle emozioni per il movimento perfetto, dolce e silenzioso.
Versione per cerniere Clip Top a grande apertura con ala diritta e a mezzo collo (155° protusione zero e 170°).

44060130



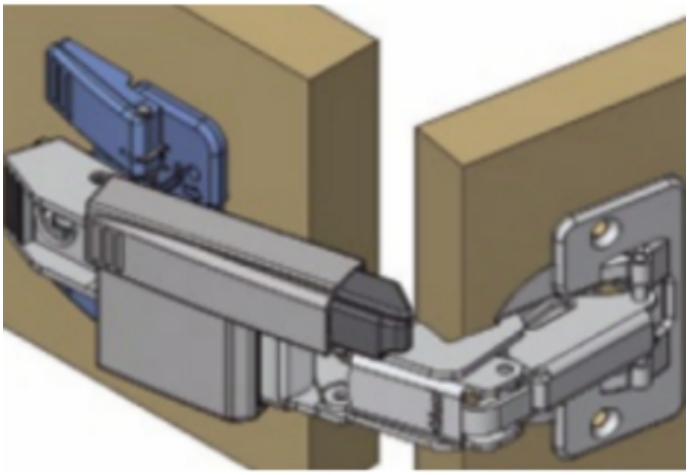

codice	descrizione		u.m.	imb.	m.o.
6.331.009	paracolpi blumotion cerniere	170°	pz	125	125

Soluzione Blumotion universale.
Si applica alla spalla in posizione centrale tra le cerniere.
Regolazione con vite eccentrica della posizione in profondità rispetto all'antina (+3/-7mm.)
Utilizare H 25 mm. in abbinamento a tutte le cerniere con ala diritta montate con base mm. 0 (con eccezione della cerniere per spessori che necessitano della versione H 33 mm.)
Utilizzare H 33mm. in abbinamento con tutte le cerniere con ala diritta montate con base mm. 3 e con le cerniere per spessori montate con base mm. 0.

44060200



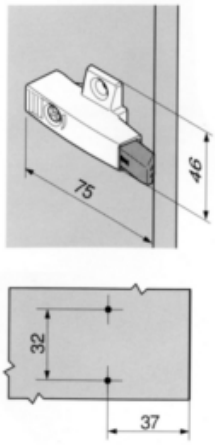

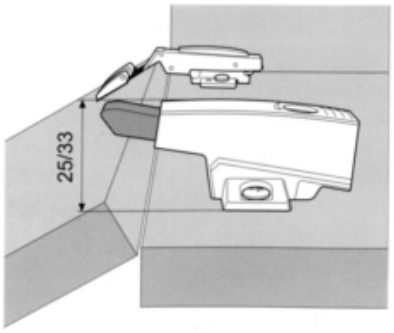

codice	descrizione			u.m.	imb.	m.o.
5.687.725	paracolpi blumotion cerniere	avvitare h25 nic	foratura 37 x 32	pz	25	1
3.796.511	paracolpi blumotion cerniere	avvitare h33 nic	foratura 37 x 32	pz	25	1

GALIMBERTI FERRAMENTA
www .galimbertiferramenta.com

PARACOLPI CON CHIODO

Paracolpi in materiale plastico morbido con chiodo in acciaio.

44110010



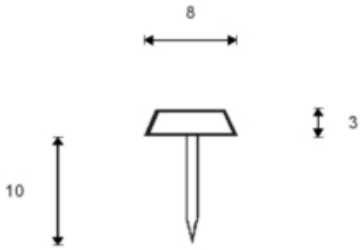

codice	descrizione		u.m.	imb.	m.o.
8.208.552	paracolpi c/chiodo	bianco	pz	2000	1
8.898.982	paracolpi c/chiodo	marrone	pz	2000	1

GALIMBERTI FERRAMENTA
www .galimbertiferramenta.com

PARACOLPI CON SPINA

Paracolpi in materiale plastico morbido con spina per l'inserimento a pressione in fori diamentro mm. 5.

44220010



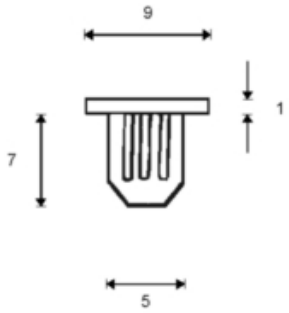

codice	descrizione			u.m.	imb.	m.o.
1.523.683	paracolpi c/spina piatti	mm. 5 bianco		pz	2000	1

Paracolpi in materiale plastico extramorbido con spina per l'inserimento a pressione in fori diamentro mm. 5.

44220015



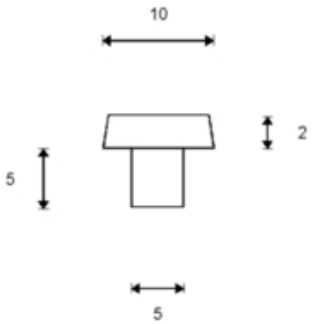

codice	descrizione			u.m.	imb.	m.o.
5.801.718	paracolpi dyron c/spina	mm. 5 neutro	extra morbido	pz	1000	1

GALIMBERTI FERRAMENTA
www .galimbertiferramenta.com

PARACOLPI SMOVE

Anello di finitura per montaggio incassato del pistoncino nel filo della spalla.

44220105

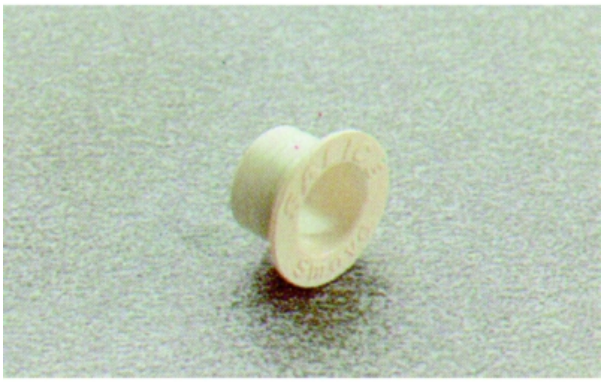

codice	descrizione			u.m.	imb.	m.o.
4.703.747	paracolpi smove anelli	grigio	plastica da incassare	pz	50	1*
4.642.657	paracolpi smove anelli	marrone	plastica da incassare	pz	50	1*

GALIMBERTI FERRAMENTA
www .galimbertiferramenta.com

VENTOSE PORTACRISTALLI

Ventose con spina realizzate in materiale plastico extramorbido.
Si inseriscono in un foro diametro mm. 5.
Grazie al gambo di forma cilidrica sono indicate per fori su pannelli.

73240010



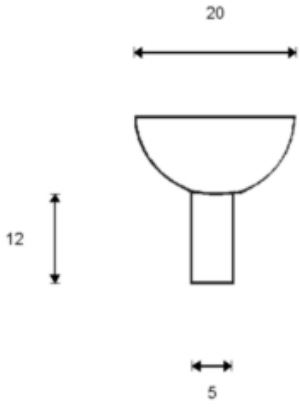

codice	descrizione			u.m.	imb.	m.o.
2.643.632	ventose c/spina mm. 5	diam. 20 neutre	x cristalli	pz	1000	1

Ventose con spina realizzate in materiale plastico extramorbido.
Si inseriscono in un foro diametro mm. 4/5.
Grazie al gambo con punta e riduzione centrale sono utilizzabili in fori su lamiere e reggimensole.

73240012



codice	descrizione			u.m.	imb.	m.o.
5.870.332	ventose c/spina mm. 4	diam. 13 neutre	x crist. spina punta	pz	100	1

GALIMBERTI FERRAMENTA
www .galimbertiferramenta.com

INCONTRI PER ANTE

52030030

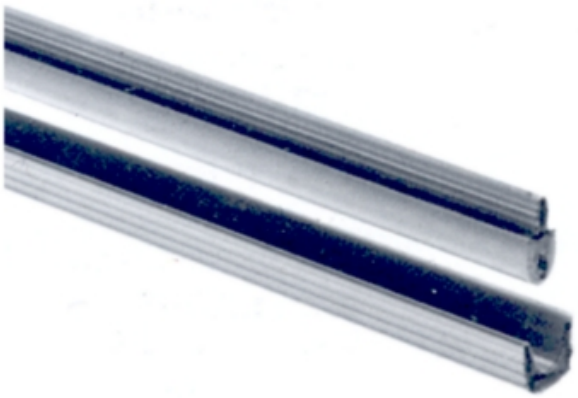

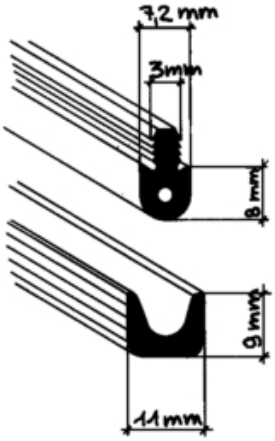

codice	descrizione			u.m.	imb.	m.o.
2.101.019	profilati incontri ante pl	aste mt. 2 marr.	maschio + femmina	cp	50	50

GALIMBERTI FERRAMENTA
www .galimbertiferramenta.com

LAMELLE DI GIUNZIONE

Profilati di giunzioni coestrusi: garantiscono un notevole miglioramento rispetto agli analoghi profilati rigidi, soprattutto se utilizzti su cornici sottili (anche in MDF).
Grazie alle alette flessibili di tenuta che non forzano in fresata garantiscono un accoppiamento tenace senza gli inconvenienti dovuti alla forzatura di inserti rigidi.

51480010

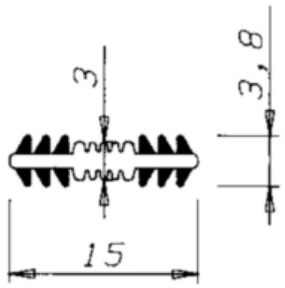

codice	descrizione			u.m.	imb.	m.o.
2.642.154	profilati lamella x giunzioni	aste cm 212 nero	durflex mm. 3 x 15	pz	180	1*

GALIMBERTI FERRAMENTA
www .galimbertiferramenta.com

GOMMINI

32120010

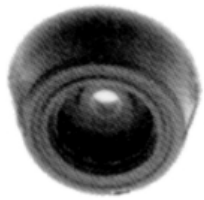

codice	descrizione		u.m.	imb.	m.o.
1.757.125	gommini troncoconici forati pl	mm. 19 x 13 neri	pz	250	1
1.181.180	gommini troncoconici forati pl	mm. 30 x 12 neri	pz	200	1

GALIMBERTI FERRAMENTA
www .galimbertiferramenta.com

SCIVOLGO

Scivoli in acciaio con tampone ammortizzante antirumore in gomma.

59730010



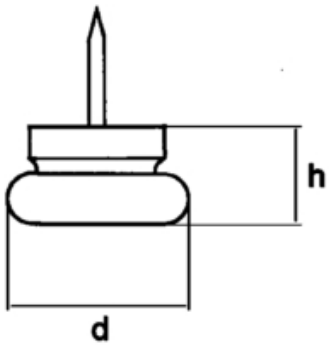

codice	descrizione		u.m.	imb.	m.o.
7.267.062	scivolgo acciaio c/chiodo	d. 18 h 10 nich.	pz	250	1
3.223.802	scivolgo acciaio c/chiodo	d. 20 h 10 nich.	pz	250	1
8.033.604	scivolgo acciaio c/chiodo	d. 23 h 10 nich.	pz	250	1
6.843.878	scivolgo acciaio c/chiodo	d. 26 h 10 nich.	pz	150	1
4.062.769	scivolgo acciaio c/chiodo	d. 30 h 10 nich.	pz	150	1
8.934.406	scivolgo acciaio c/chiodo	d. 40 h 12 nich.	pz	50	1

59730015



codice	descrizione		u.m.	imb.	m.o.
7.279.393	scivolgo acciaio vite 10max25	d. 30 h 10 nich.	pz	100	500*
1.572.513	scivolgo acciaio vite 10max25	d. 40 h 12 nich.	pz	50	500*

Scivoli in nylon con rivestimento in feltro.

GALIMBERTI FERRAMENTA
www .galimbertiferramenta.com

59730025



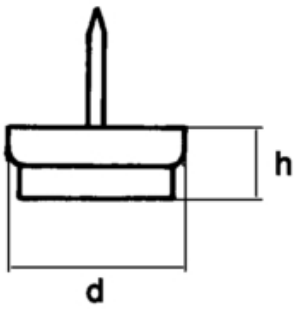

codice	descrizione		u.m.	imb.	m.o.
5.833.160	scivolgo feltro c/chiodo	d. 22 h 10 noce	pz	500	1

GALIMBERTI FERRAMENTA
www .galimbertiferramenta.com

SCIVOLI DERBY

Scivoli in nylon trasparente con chiodo in acciaio.

59730030



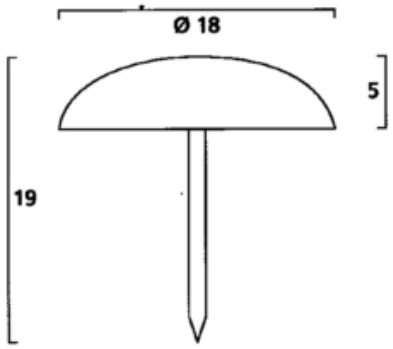

codice	descrizione			u.m.	imb.	m.o.
2.284.798	scivoli derby ny c/chiodo	d. 19 h 5 neutri		pz	1000	1

GALIMBERTI FERRAMENTA
www .galimbertiferramenta.com

SCIVOLONI SOTTOMOBILI

Scivoli sottospalla realizzati in materiale plastico.
Si inseriscono a pressione in due fori diametro mm. 8 con interasse mm. 32.

59840010



codice	descrizione			u.m.	imb.	m.o.
1.187.847	scivoloni sottomobili pl h 3	c/spine d 8 nero	16 x 50	pz	500	1

Si avvitano sotto la spalla del mobile.

59840020



codice	descrizione			u.m.	imb.	m.o.
5.545.636	scivoloni sottomobili pl h 6	c/fori nero	16 x 68	pz	500	1

GALIMBERTI FERRAMENTA
www .galimbertiferramenta.com

SOTTOSEDIE

Gommini sottosedie in materiale plastico con chiodo in acciaio.

59730040



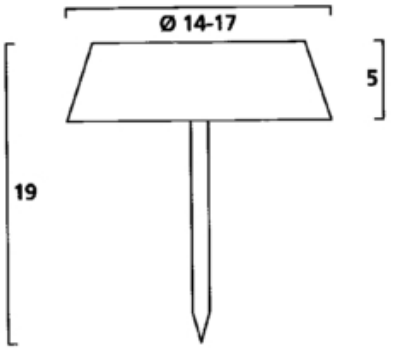

codice	descrizione		u.m.	imb.	m.o.
1.129.458	gommini sottosedie c/chiodo	d 14 h 5 bianco	pz	1500	1
1.541.007	gommini sottosedie c/chiodo	d 17 h 5 bianco	pz	1000	1
8.236.432	gommini sottosedie c/chiodo	d 14 h 5 nero	pz	1500	1
4.455.424	gommini sottosedie c/chiodo	d 17 h 5 nero	pz	1000	1

GALIMBERTI FERRAMENTA
www .galimbertiferramenta.com

PLACCHE CON MOLLA

Placche coprifori in acciaio con fissaggio a molla.

47700010



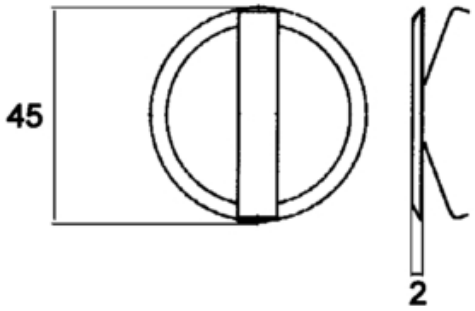

codice	descrizione		u.m.	imb.	m.o.
1.494.419	placche fe tonde c/molla	mm. 45 bronz.	pz	200	1*
2.135.717	placche fe tonde c/molla	mm. 45 ott.te	pz	200	1*

GALIMBERTI FERRAMENTA
www .galimbertiferramenta.com

PLACCHE PLASTICA

Placche coprifori da avvitare realizzate in materiale plastico.

47700020



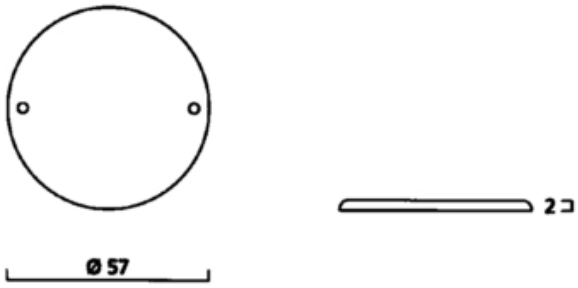

codice	descrizione		u.m.	imb.	m.o.
1.427.530	placche pl tonde	mm. 57 b.co	pz	300	300
6.132.477	placche pl tonde	mm. 57 marrone	pz	300	300

47700022

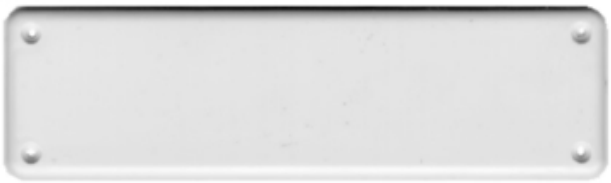

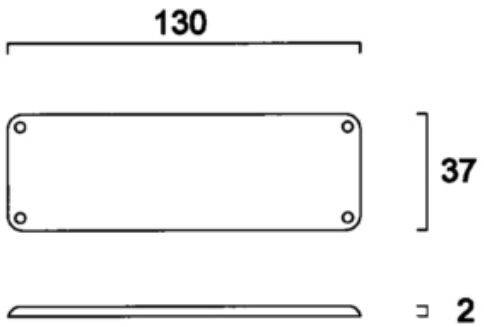

codice	descrizione		u.m.	imb.	m.o.
7.290.657	placche pl rettangolari	mm 130 x 37 b.co	pz	200	1
3.633.120	placche pl rettangolari	mm 130 x 37 marr	pz	200	200

GALIMBERTI FERRAMENTA
www .galimbertiferramenta.com

TAPPI ADESIVI

Tappi autoadesivi realizzati in laminato melaminico.
Elevata tenuta e basso spessore.

65600010



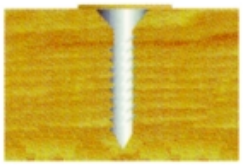

applicazione
come coprivite
o coprigiunzione



applicazione
come
copriforo

codice	descrizione			u.m.	imb.	m.o.
7.364.761	tappi adesivi	mm. 13 avorio	buste 100 tappi	bs	10	1
4.474.555	tappi adesivi	mm. 13 bianco	buste 100 tappi	bs	10	1
3.834.909	tappi adesivi	mm. 13 cil. ch.	buste 100 tappi	bs	10	1
3.610.374	tappi adesivi	mm. 13 faggio	buste 100 tappi	bs	10	1
9.872.608	tappi adesivi	mm. 13 frassino	buste 100 tappi	bs	10	1
1.997.897	tappi adesivi	mm. 13 grigio c	buste 100 tappi	bs	10	1
8.845.511	tappi adesivi	mm. 13 nero	buste 100 tappi	bs	10	1
9.473.508	tappi adesivi	mm. 13 noce chi	buste 100 tappi	bs	10	1
3.313.725	tappi adesivi	mm. 13 noce mar	buste 100 tappi	bs	10	1
2.859.491	tappi adesivi	mm. 13 rov.sbia	buste 100 tappi	bs	10	1
6.753.139	tappi adesivi	mm. 13 rovere	buste 100 tappi	bs	10	1
9.406.551	tappi adesivi	mm. 13 wenge' m	buste 100 tappi	bs	10	1
4.546.931	tappi adesivi	mm. 20 avorio	buste 90 tappi	bs	10	1
3.535.158	tappi adesivi	mm. 20 bianco	buste 90 tappi	bs	10	1
7.405.587	tappi adesivi	mm. 20 cil. ch.	buste 90 tappi	bs	10	1
9.059.733	tappi adesivi	mm. 20 faggio	buste 90 tappi	bs	10	1
8.329.714	tappi adesivi	mm. 20 frassino	buste 90 tappi	bs	10	1
5.287.581	tappi adesivi	mm. 20 grigio c	buste 90 tappi	bs	10	1
6.586.225	tappi adesivi	mm. 20 nero	buste 90 tappi	bs	10	1
5.865.482	tappi adesivi	mm. 20 noce ch.	buste 90 tappi	bs	10	1
2.061.801	tappi adesivi	mm. 20 noce mar	buste 90 tappi	bs	10	1
9.422.971	tappi adesivi	mm. 20 rov.sbia	buste 90 tappi	bs	10	1
8.376.619	tappi adesivi	mm. 20 rovere	buste 90 tappi	bs	10	1
5.813.469	tappi adesivi	mm. 20 wenge' m	buste 90 tappi	bs	10	1

Tappi autoadesivi realizzati in laminato melaminico.
Elevata tenuta e basso spessore.

GALIMBERTI FERRAMENTA
www .galimbertiferramenta.com

65600020

codice	descrizione			u.m.	imb.	m.o.
5.172.627	tappi adesivi sfusi	mm. 13 avorio		pz	1000	1000
6.242.947	tappi adesivi sfusi	mm. 20 avorio		pz	900	900
6.396.107	tappi adesivi sfusi	mm. 13 bianco		pz	1000	1000
9.230.514	tappi adesivi sfusi	mm. 20 bianco		pz	900	900
4.974.741	tappi adesivi sfusi	mm. 20 ciliegio	chiaro	pz	900	900
1.765.533	tappi adesivi sfusi	mm. 13 ciliegio	chiaro	pz	1000	1000
7.348.129	tappi adesivi sfusi	mm. 13 faggio		pz	1000	1000
1.109.740	tappi adesivi sfusi	mm. 20 faggio		pz	900	900
1.678.055	tappi adesivi sfusi	mm. 13 frassino		pz	1000	1000
1.661.552	tappi adesivi sfusi	mm. 20 frassino		pz	900	900
1.246.117	tappi adesivi sfusi	mm. 20 grigio ch		pz	900	900
8.609.281	tappi adesivi sfusi	mm. 13 grigio ch		pz	1000	1000
7.910.609	tappi adesivi sfusi	mm. 13 nero		pz	1000	1000
4.426.301	tappi adesivi sfusi	mm. 20 nero		pz	900	900
7.448.621	tappi adesivi sfusi	mm. 13 noce ch.		pz	1000	1000
3.960.981	tappi adesivi sfusi	mm. 20 noce ch.		pz	900	900
3.307.595	tappi adesivi sfusi	mm. 13 noce mar.		pz	1000	1000
2.431.819	tappi adesivi sfusi	mm. 20 noce mar.		pz	900	900
4.445.661	tappi adesivi sfusi	mm. 13 rov. sbia		pz	1000	1000
8.612.632	tappi adesivi sfusi	mm. 20 rov. sbia		pz	900	900
3.328.477	tappi adesivi sfusi	mm. 13 rovere		pz	1000	1000
7.872.235	tappi adesivi sfusi	mm. 20 rovere		pz	900	900
1.433.067	tappi adesivi sfusi	mm. 13 wenge' m.		pz	1000	1000
3.481.455	tappi adesivi sfusi	mm. 20 wenge' m.		pz	900	900

GALIMBERTI FERRAMENTA
www .galimbertiferramenta.com

TAPPI COPRIFORI

Tappi coprifori con gambo lungo realizzati in materiale plastico.
Il diametro indicato è riferito alla misura del foro in cui vanno inseriti.

68750010





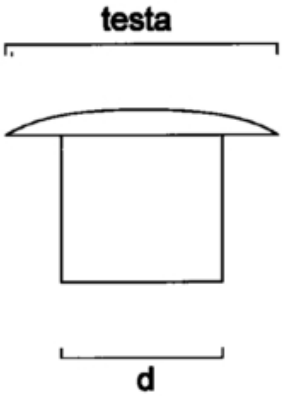

codice	descrizione			u.m.	imb.	m.o.
2.025.896	tappi coprifori pl	d. 6 avorio	testa mm. 8	pz	2000	1
4.684.527	tappi coprifori pl	d. 5 bianco	testa mm. 7	pz	2000	1
2.010.205	tappi coprifori pl	d. 6 bianco	testa mm. 8	pz	2000	1
2.650.647	tappi coprifori pl	d. 8 bianco	testa mm. 12	pz	2000	1
2.600.000	tappi coprifori pl	d. 10 bianco	testa mm. 14	pz	2000	1
9.578.692	tappi coprifori pl	d. 12 bianco	testa mm. 16	pz	1000	1
3.988.633	tappi coprifori pl	d. 14 bianco	testa mm. 17	pz	1000	10000
2.074.764	tappi coprifori pl	d. 6 frassino	testa mm. 8	pz	5000	1*
7.522.604	tappi coprifori pl	d. 8 frassino	testa mm. 12	pz	1000	1*
1.043.358	tappi coprifori pl	d. 5 grigio	testa mm. 7	pz	2000	1
9.436.985	tappi coprifori pl	d. 6 grigio	testa mm. 8	pz	2000	1
4.365.075	tappi coprifori pl	d. 8 grigio	testa mm. 12	pz	2000	1
4.907.374	tappi coprifori pl	d. 10 grigio	testa mm. 14	pz	2000	1
6.793.142	tappi coprifori pl	d. 12 grigio	testa mm. 16	pz	1000	1000
7.058.226	tappi coprifori pl	d. 5 marrone	testa mm. 7	pz	2000	1
3.764.688	tappi coprifori pl	d. 8 marrone	testa mm. 12	pz	2000	1
1.798.128	tappi coprifori pl	d. 10 marrone	testa mm. 14	pz	2000	1
1.952.230	tappi coprifori pl	d. 12 marrone	testa mm. 16	pz	1000	1
7.147.128	tappi coprifori pl	d. 5 nero	testa mm. 7	pz	2000	1
2.579.238	tappi coprifori pl	d. 6 nero	testa mm. 8	pz	2000	1
2.758.053	tappi coprifori pl	d. 8 nero	testa mm. 12	pz	2000	1
1.107.708	tappi coprifori pl	d. 10 nero	testa mm. 14	pz	2000	1
5.704.873	tappi coprifori pl	d. 12 nero	testa mm. 16	pz	1000	1
5.474.394	tappi coprifori pl	d. 14 nero	testa mm. 17	pz	1000	10000
4.438.366	tappi coprifori pl	d. 6 rovere	testa mm. 8	pz	2000	1
3.741.702	tappi coprifori pl	d. 8 rovere	testa mm. 12	pz	2000	2000
1.579.222	tappi coprifori pl	d. 10 rovere	testa mm. 14	pz	2000	1*

Tappi coprifori a corona realizzati in materiale plastico.
Il diametro indicato è riferito alla misura del foro in cui vanno inseriti.

GALIMBERTI FERRAMENTA
www .galimbertiferramenta.com

68750020



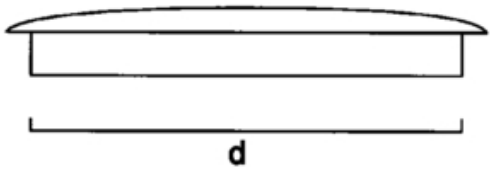

codice	descrizione			u.m.	imb.	m.o.
4.738.800	tappi coprifori pl	d. 20 bianco	bassi	pz	5000	10000
4.576.273	tappi coprifori pl	d. 26 bianco	a corona	pz	100	1
2.496.061	tappi coprifori pl	d. 35 bianco	a corona	pz	100	100
9.088.023	tappi coprifori pl	d. 26 marrone	a corona	pz	100	1
6.196.929	tappi coprifori pl	d. 35 marrone	a corona	pz	100	1
1.427.905	tappi coprifori pl	d. 26 nero	a corona	pz	100	1
8.387.622	tappi coprifori pl	d. 35 nero	a corona	pz	100	1

GALIMBERTI FERRAMENTA
www .galimbertiferramenta.com

TAPPI PER CAVE ESAGONALI

Tappi con gambo per cave esagonali.

68970010



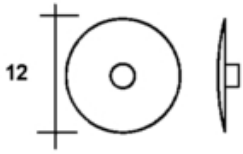

codice	descrizione			u.m.	imb.	m.o.
5.570.560	tappi viti c/esag.	mm. 4 bianco	testa mm.	pz	2500	20000
3.990.230	tappi viti c/esag.	mm. 3 nero	testa mm. 12	pz	5000	20000

68970012



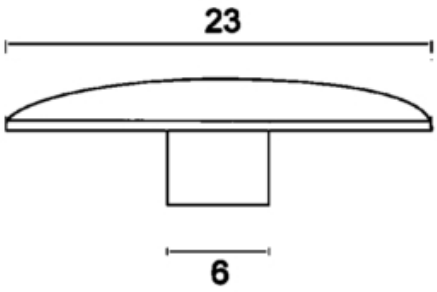

codice	descrizione			u.m.	imb.	m.o.
2.692.746	tappi viti forate	mm. 6 beige	testa mm. 23	pz	400	400
9.033.788	tappi viti forate	mm. 6 bianco	testa mm. 23	pz	400	1
4.716.174	tappi viti forate	mm. 6 marrone	testa mm. 23	pz	400	1
2.933.092	tappi viti forate	mm. 6 nero	testa mm. 23	pz	400	1

GALIMBERTI FERRAMENTA
www .galimbertiferramenta.com

68970015



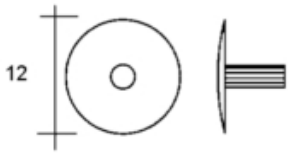

codice	descrizione			u.m.	imb.	m.o.
9.605.190	tappi viti montaggio	mm. 3 bianco	gambo lungo	pz	2000	1
2.181.653	tappi viti montaggio	mm. 3 marrone	gambo lungo	pz	2000	1
1.517.507	tappi viti montaggio	mm. 3 nero	gambo lungo	pz	2000	1

GALIMBERTI FERRAMENTA
www .galimbertiferramenta.com

FERRAMENTA DECORATIVA

CHIAVI 1 LEVA PER MOBILI

19140015

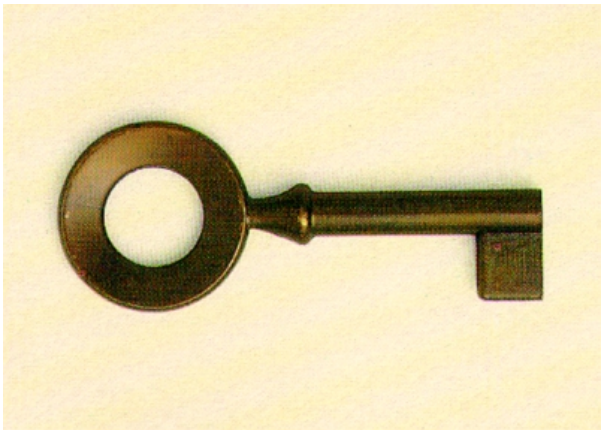

codice	descrizione			u.m.	imb.	m.o.
5.120.673	chiavi 14 b mm. 32 mb ottone	oro		pz	100	1*
9.599.673	chiavi 15 a mm. 40 mb ottone	oro		pz	25	25
2.656.250	chiavi 15 b mm. 30 mb ottone	oro		pz	25	25

19140017

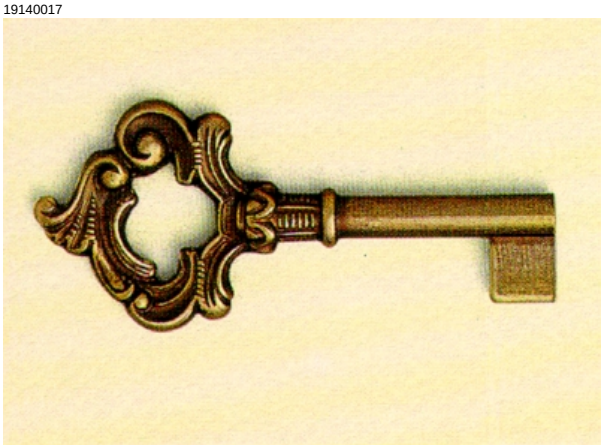

codice	descrizione			u.m.	imb.	m.o.
6.789.763	chiavi 17 b mm. 30 mb ottone	bronzo antico		pz	25	1*

19140018



codice	descrizione			u.m.	imb.	m.o.
6.942.762	chiavi 18 a mm. 42 mb ottone	oro	snodate	pz	2000	1*
1.389.319	chiavi 18 b mm. 32 mb ottone	oro	snodate	pz	2000	1*

19140020

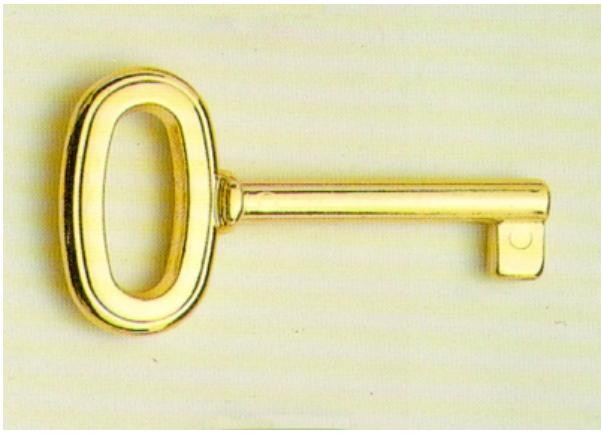

codice	descrizione		u.m.	imb.	m.o.
4.972.525	chiavi 20 mm. 32	oro lucido	pz	50	100

19140032



codice	descrizione		u.m.	imb.	m.o.
3.806.906	chiavi 32 b mm. 32 mb ottone	oro satinato	pz	50	1*

19140033

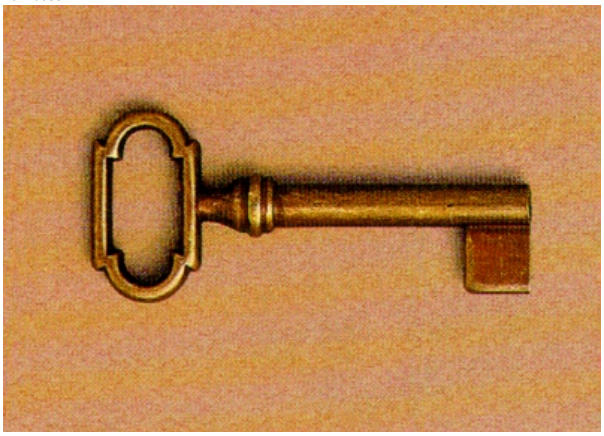

codice	descrizione		u.m.	imb.	m.o.
1.249.378	chiavi 33 a mm. 45 mb ottone	oro	pz	25	25
1.623.352	chiavi 33 b mm. 35 mb ottone	oro	pz	25	25

GALIMBERTI FERRAMENTA
www .galimbertiferramenta.com

19140056



codice	descrizione		u.m.	imb.	m.o.
8.773.494	chiavi 56 b mm. 35 mb ottone	bronzo antico	pz	50	1*
1.281.347	chiavi 56 a mm. 45 mb ottone	oro satinato	pz	50	1*
6.356.422	chiavi 56 b mm. 35 mb ottone	oro satinato	pz	50	1*

GALIMBERTI FERRAMENTA
www .galimbertiferramenta.com

IMPUGNATURE PER CHIAVI

Realizzate in materiale plastico.

35200010



codice	descrizione			u.m.	imb.	m.o.
3.736.258	impugnature chiavi cas	tonde bianche	plastica	pz	100	1*

Per chiavi con testa quadrata.
Realizzate in materiale plastico.

35200020

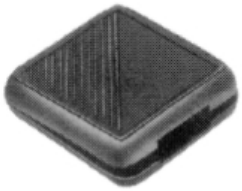

codice	descrizione			u.m.	imb.	m.o.
1.232.523	impugnature chiavi meroni	quadre nere	plastica	pz	100	1*

Struttura interna realizzata in materiale plastico, rivestimento in cuoio.

35200050



codice	descrizione			u.m.	imb.	m.o.
7.997.136	impugnature chiavi pelle	rosso bulgaro		pz	50	50*

Pomolo con sede per l'inserimento di una chiave.

35200060



codice	descrizione			u.m.	imb.	m.o.
8.562.739	pomoli u979 mm. 20 metallo	dorato	h mm. 32	pz	50	1*

CORRIMANI INOX

Terminale per corrimano inox.

23320320



codice	descrizione			u.m.	imb.	m.o.
2.877.402	terminali corrimani inox	curvi d.30 satin	cono c/sfera	pz	2	2*

Curva per corrimano inox regolabile da 90° a 180°

23320350



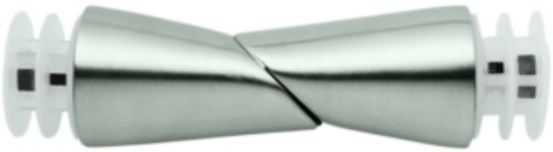

codice	descrizione			u.m.	imb.	m.o.
6.351.533	curve corrimani inox	d 30 0/90° satin		pz	2	2*

CORRIMANI OTTONE

Supporti passanti per tubi corrimano.
Realizzati in ottone.

23320010



codice	descrizione		u.m.	imb.	m.o.
1.634.662	supporti corrimani aperti	mm. 30 oro luc.	pz	10	10

Supporti terminali per corrimani.
Realizzati in ottone.

23320012

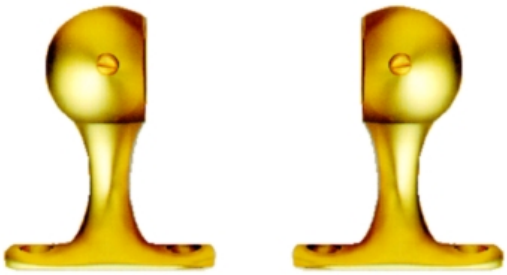

codice	descrizione		u.m.	imb.	m.o.
9.300.811	supporti corrimani chiusi dx	mm. 18 oro luc.	pz	500	500*
3.074.121	supporti corrimani chiusi sx	mm. 18 oro luc.	pz	500	500*
7.760.952	supporti corrimani chiusi dx	mm. 30 oro luc.	pz	10	10
2.034.430	supporti corrimani chiusi sx	mm. 30 oro luc.	pz	10	10

Supporti di testa a muro in ottone per tubi corrimani.

GALIMBERTI FERRAMENTA
www .galimbertiferramenta.com

23320020

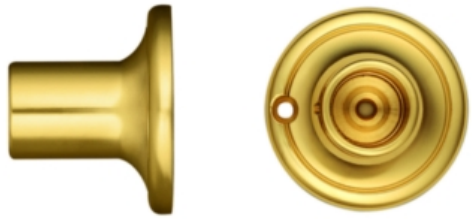

codice	descrizione			u.m.	imb.	m.o.
8.115.386	supporti corrimani a muro	d 20 oro luc.	h mm. 53	pz	2	2

Tubo ottone per corrimani.

23320040



codice	descrizione			u.m.	imb.	m.o.
9.087.781	tubi tondi mm. 20 ottone	cm. 200 oro l.	corrimani	pz	1	1
8.032.836	tubi tondi mm. 20 ottone	cm. 300 oro l.	corrimani	pz	1	1
5.753.062	tubi tondi mm. 30 ottone	cm. 300 oro l.	corrimani	pz	1	1
3.597.125	tubi tondi mm. 40 ottone	cm. 300 oro l.	corrimani	pz	1	1
4.014.560	tubi tondi mm. 40 ottone	cm. 500 oro l.	corrimani	pz	1	1

Tappi terminali per tubo ottone.

GALIMBERTI FERRAMENTA
www .galimbertiferramenta.com

23320045

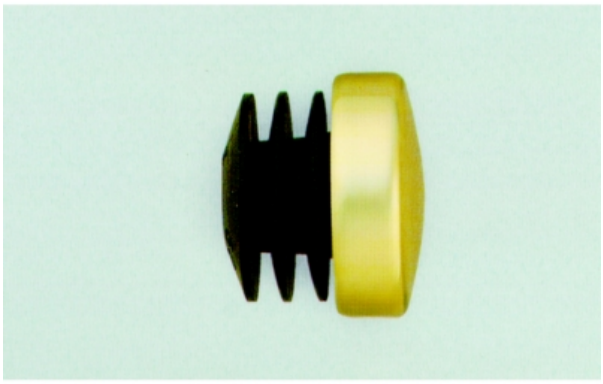

codice	descrizione		u.m.	imb.	m.o.
1.151.886	terminali corrimani ottone	d 20 oro luc.	pz	2	2
3.919.279	terminali corrimani ottone	d 25 oro luc.	pz	2	2
5.477.678	terminali corrimani ottone	d 30 oro luc.	pz	2	2
1.524.413	terminali corrimani ottone	d 40 oro luc	pz	2	2

GALIMBERTI FERRAMENTA
www .galimbertiferramenta.com

SUPPORTI PER CORRIMANI

Supporti in ottone con attacco piano per corrimani in legno.

67100010





codice	descrizione			u.m.	imb.	m.o.
2.600.307	supporti corrimani 1251 a	bronzo		pz	2	1
4.904.717	supporti corrimani 1251 a	cromo lucido		pz	2	2
4.939.023	supporti corrimani 1251 a	nichel satinato		pz	2	1
2.049.007	supporti corrimani 1251 a	oro lucido		pz	2	1

SUPPORTI PER TENDAGGI

Mensole per tubi tendaggi realizzate in ottone.
Il diametro indicato nella descrizione del supporto è riferito al diametro del tubo per cui utilizzare il supporto.

67100050



codice	descrizione		u.m.	imb.	m.o.
6.281.762	supporti tende tondi	d 30 h 120 oro l	pz	2	2
5.166.725	supporti tende tondi	d 20 h 120 oro l	pz	2	2
9.050.341	supporti tende tondi	d 25 h 120 oro l	pz	2	2

BORCHIE FERMASPECCHI

Borchie svitabili con supporto per specchiera con fresatura orizzontale.

28600050



codice	descrizione			u.m.	imb.	m.o.
4.760.108	fermaspecchi c/borchia fresata	mm. 17 nich.	ottone	pz	50	1
5.299.966	fermaspecchi c/borchia fresata	mm. 17 oro luc.	ottone	pz	50	50

Consente il fissaggio su muro o legno di specchi.
Borchia in acciaio inox, scatola in nylon.

28600060



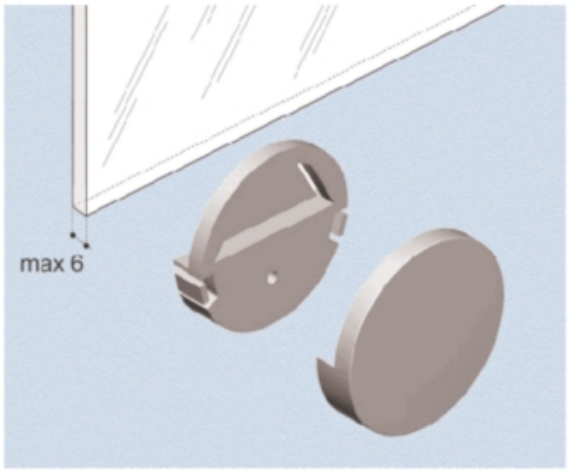

codice	descrizione			u.m.	imb.	m.o.
4.241.041	fermaspecchi c/borchia inox	mm. 35 lucido		pz	40	40

GALIMBERTI FERRAMENTA
www .galimbertiferramenta.com

FERMASPECCHI

Angoli fermaspecchi realizzati in acciaio.
Adatti per cristalli da 4 o 6 mm. di spessore.

28600010

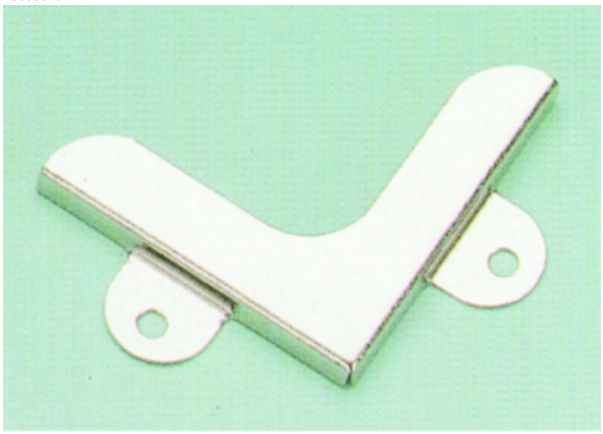

codice	descrizione			u.m.	imb.	m.o.
4.528.005	fermaspecchi 1113 ad angolo fe	h 4 nich.	lati mm. 40 x 40	pz	100	1
1.303.667	fermaspecchi 1113 ad angolo fe	h 6 nich.	lati mm. 40 x 40	pz	100	1
2.622.521	fermaspecchi 1113 ad angolo fe	h 6 ott.to	lati mm. 40 x 40	pz	100	1

Squadrette per il fissaggio a giorno di specchi.

28600020



codice	descrizione			u.m.	imb.	m.o.
5.713.202	fermaspecchi 1108 a squadra fe	nr. 1 nich.	mm. 11 x 8	pz	1000	1000

Supporti per specchiere in acciaio con meccanismo a molla per l'aggancio dello specchio: si appoggia il cristallo ai supporti fissi inferiori o lo si aggancia con i supporti a molla superiori.
Tamponcini di appoggio in materiale sintetico antishock.
Labbro di tenuta mm. 23.
Adatti per cristalli fino a 6 mm. di spessore.

GALIMBERTI FERRAMENTA
www .galimbertiferramenta.com

28600030

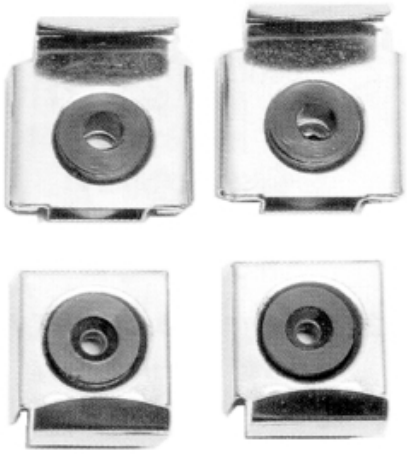



PARTE CON MOLLA

PARTE FISSA



codice	descrizione			u.m.	imb.	m.o.
6.907.785	fermaspecchi combi fe c/molla	nich.	guarniture 4 pezzi	pz	50	1

GALIMBERTI FERRAMENTA
www .galimbertiferramenta.com

BOCCHETTE PER MOBILI

Bocchette realizzate in metallo pressofuso.

08910617



codice	descrizione			u.m.	imb.	m.o.
2.828.565	bocchette 617 mm. 38 metallo	oro luc.		pz	100	1

08910654

codice	descrizione			u.m.	imb.	m.o.
2.079.967	bocchette 654	nich. sat.		pz	100	1*

Bocchette in ottone da incassare a filo.

08910900



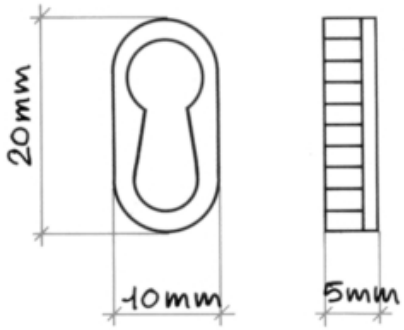

codice	descrizione			u.m.	imb.	m.o.
3.142.424	bocchette a filo ovali ot	chiave mm. 16	s/fori	pz	250	1

Bocchette in ottone da incassare a filo.

GALIMBERTI FERRAMENTA
www .galimbertiferramenta.com

08910910



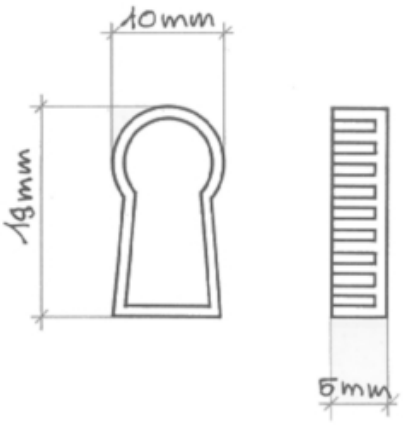

codice	descrizione			u.m.	imb.	m.o.
1.086.102	bocchette a filo sagomate ot	chiave mm. 16	c/lamelle	pz	100	1

PUNTALI

Puntali a seziona quadrata realizzati in ottone.

30030050



codice	descrizione			u.m.	imb.	m.o.
7.855.313	puntali quadri 1015 ottone	mm. 25x25 oro l.	h 32	pz	24	24
3.846.469	puntali quadri 1015 ottone	mm. 30x30 oro l.	h 37	pz	24	24
6.718.367	puntali quadri 1015 ottone	mm. 35x35 oro l.	h 40	pz	24	24

MANIGLIE PORTA

39400200





codice	descrizione			u.m.	imb.	m.o.
1.565.034	cremonesi agata s/movimento	super oro lucido	ottone superfinish	pz	1	1
8.999.283	maniglie agata rosetta patent	cromo lucido	ottone	cp	1	1
1.344.714	maniglie agata rosetta patent	cromo satinato	ottone	cp	1	1
5.406.890	maniglie agata rosetta patent	super oro lucido	ottone superfinish	cp	1	1

39400205





codice	descrizione			u.m.	imb.	m.o.
1.684.391	cremonesi aster s/movimento	cromo luc.-sat.	ottone	pz	1	1
7.919.237	maniglie aster rosetta patent	cromo luc.-sat.	ottone	cp	1	1
4.292.319	maniglie aster rosetta patent	super oro l-sat.	ottone	cp	1	1

39400220





codice	descrizione			u.m.	imb.	m.o.
4.817.871	cremonesi bolzano s/movimento	super oro lucido	ottone	pz	1	1
1.352.795	maniglie bolzano rosetta paten	super oro lucido	ottone	cp	1	1

39400230





codice	descrizione			u.m.	imb.	m.o.
7.200.069	cremonesi bond s/movimento	super oro lucido	ottone	pz	1	1
9.791.343	maniglie bond rosetta patent	cromo satinato	ottone	cp	1	1
4.724.636	maniglie bond rosetta patent	super oro lucido	ottone	cp	1	1

39400240





codice	descrizione			u.m.	imb.	m.o.
3.541.562	cremonesi chiara s/movimento	cromo lucido	ottone	pz	1	1
9.443.587	cremonesi chiara s/movimento	cromo satinato	ottone	pz	1	1
3.867.136	maniglie chiara rosetta patent	cromo lucido	ottone	cp	1	1
6.523.589	maniglie chiara rosetta patent	cromo satinato	ottone	cp	1	1

39400250





codice	descrizione			u.m.	imb.	m.o.
4.932.024	cremonesi clinica s/movimento	cromo satinato	ottone	pz	1	1
9.736.801	maniglie clinica rosetta paten	cromo satinato	ottone	cp	1	1

39400265





codice	descrizione			u.m.	imb.	m.o.
2.220.703	cremonesi emilia s/movimento	cromo satinato	ottone	pz	1	1
2.520.025	cremonesi emilia s/movimento	super oro lucido	ottone	pz	1	1
3.422.472	maniglie emilia rosetta paten	cromo satinato	ottone	cp	1	1
6.570.170	maniglie emilia rosetta paten	super oro lucido	ottone	cp	1	1

39400270





codice	descrizione			u.m.	imb.	m.o.
1.383.638	cremonesi flaminia s/movimento	cromo lucido	ottone	pz	1	1
5.207.565	cremonesi flaminia s/movimento	super oro lucido	ottone	pz	1	1
8.634.245	maniglie flaminia rosetta pate	cromo lucido	ottone	cp	1	1
2.640.228	maniglie flaminia rosetta pate	cromo satinato	ottone	cp	1	1
4.798.118	maniglie flaminia rosetta pate	super oro lucido	ottone	cp	1	1
3.405.321	maniglie flaminia rosetta yale	cromo lucido	ottone	cp	1	1

39400280





codice	descrizione			u.m.	imb.	m.o.
9.937.499	cremonesi futura s/movimento	cromo lucido	ottone	pz	1	1
6.270.988	cremonesi futura s/movimento	super oro lucido	ottone	pz	1	1
6.256.319	maniglie futura rosetta patent	cromo lucido	ottone	cp	1	1
9.583.276	maniglie futura rosetta patent	cromo satinato	ottone	cp	1	1
4.445.920	maniglie futura rosetta paten	super nichel sat	ottone superfinish	cp	1	1
3.645.055	maniglie futura rosetta patent	super oro lucido	ottone	cp	1	1

39400290





codice	descrizione			u.m.	imb.	m.o.
7.887.130	cremonesi garda s/movimento	cromo satinato	ottone	pz	1	1
9.310.131	cremonesi garda s/movimento	super oro lucido	ottone	pz	1	1
7.738.845	maniglie garda rosetta patent	cromo lucido	ottone	cp	1	1
2.684.321	maniglie garda rosetta patent	cromo satinato	ottone	cp	1	1
8.292.148	maniglie garda rosetta patent	super oro lucido	ottone	cp	1	1

39400308





codice	descrizione			u.m.	imb.	m.o.
8.933.492	maniglie aurora rosetta patent	cromo l.-azzurro	ottone - vetro trasp.	cp	1	1
1.559.965	maniglie aurora rosetta patent	cromo l.-trasp.	ottone - vetro trasp.	cp	1	1

39400310





codice	descrizione			u.m.	imb.	m.o.
3.188.385	cremonesi golia s/movimento	super oro lucido	ottone	pz	1	1
5.694.150	maniglie golia rosetta patent	cromo satinato	ottone	cp	1	1
5.761.555	maniglie golia rosetta patent	super oro lucido	ottone	cp	1	1

39400320





codice	descrizione			u.m.	imb.	m.o.
7.165.764	cremonesi icaro s/movimento	super oro lucido	ottone superfinish	pz	1	1
7.159.817	maniglie icaro rosetta patent	super oro lucido	ottone superfinish	cp	1	1

39400325





codice	descrizione			u.m.	imb.	m.o.
2.977.584	cremonesi lama s/movimento	cromo lucido	ottone	pz	1	1
4.616.474	cremonesi lama s/movimento	cromo satinato	ottone	pz	1	1
2.329.710	maniglie lama rosetta paten	cromo lucido	ottone	cp	1	1
4.611.066	maniglie lama rosetta paten	cromo satinato	ottone	cp	1	1
6.125.707	maniglie lama rosetta patent	super oro lucido	ottone	cp	1	1

39400330





codice	descrizione			u.m.	imb.	m.o.
4.985.204	cremonesi novella s/movimento	cromo lucido	ottone	pz	1	1
3.264.102	cremonesi novella s/movimento	super oro lucido	ottone	pz	1	1
6.931.681	maniglie novella rosetta paten	cromo lucido	ottone	cp	1	1
4.994.435	maniglie novella rosetta paten	cromo satinato	ottone	cp	1	1
9.579.354	maniglie novella rosetta paten	super oro lucido	ottone	cp	1	1
8.368.843	maniglie novella rosetta paten	super oro sat.	ottone	cp	1	1

39400350





codice	descrizione			u.m.	imb.	m.o.
1.665.307	cremonesi orvieto s/movimento	super oro lucido	ottone	pz	1	1
6.783.259	cremonesi orvieto s/movimento	super oro sat.	ottone	pz	1	1
3.249.802	maniglie orvieto placca patent	super oro lucido	ottone	cp	1	1
8.848.086	maniglie orvieto placca yale	super oro lucido	ottone	cp	1	1
1.404.586	maniglie orvieto rosetta paten	super oro lucido	ottone	cp	1	1
6.066.956	maniglie orvieto rosetta paten	super oro sat.	ottone	cp	1	1

39400360





codice	descrizione			u.m.	imb.	m.o.
4.213.697	cremonesi raffaella s/moviment	cromo lucido	ottone	pz	1	1
1.941.654	cremonesi raffaella s/moviment	cromo satinato	ottone	pz	1	1
4.983.873	cremonesi raffaella s/moviment	super oro lucido	ottone superfinish	pz	1	1
5.527.779	maniglie raffaella rosetta pat	cromo lucido	ottone	cp	1	1
7.688.515	maniglie raffaella rosetta pat	cromo satinato	ottone	cp	1	1
8.274.151	maniglie raffaella rosetta pat	super oro lucido	ottone superfinish	cp	1	1

39400370





codice	descrizione			u.m.	imb.	m.o.
1.515.459	cremonesi tizianella f s/movim	cromo satinato	ottone	pz	1	1
1.763.942	cremonesi tizianella f s/movim	super oro lucido	ottone	pz	1	1
6.631.765	cremonesi tizianella f s/movim	super oro sat.	ottone	pz	1	1
6.318.543	cremonesi tizianella f s/movim	cromo lucido	ottone	pz	1	1
5.857.111	maniglie tizianella/f rosetta	patent cromo l.	ottone	cp	1	1
5.449.538	maniglie tizianella/f rosetta	patent cromo sat	ottone	cp	1	1
6.289.928	maniglie tizianella/f rosetta	patent nero op.	ottone	cp	1	1
8.867.520	maniglie tizianella/f rosetta	pat. super oro l	ottone	cp	1	1
9.133.891	maniglie tizianella/f rosetta	pat. super oro s	ottone	cp	1	1
3.407.875	maniglie tizianella/f rosetta	yale cromo luc.	ottone	cp	1	1
1.052.145	maniglie tizianella/f rosetta	yale cromo sat.	ottone	cp	1	1
3.493.892	maniglie tizianella/f rosetta	yale super oro l	ottone	cp	1	1
5.363.940	maniglie tizianella/f rosetta	yale super oro s	ottone	cp	1	1

39400380





codice	descrizione			u.m.	imb.	m.o.
1.515.459	cremonesi tizianella f s/movim	cromo satinato	ottone	pz	1	1
1.763.942	cremonesi tizianella f s/movim	super oro lucido	ottone	pz	1	1
6.631.765	cremonesi tizianella f s/movim	super oro sat.	ottone	pz	1	1
6.318.543	cremonesi tizianella f s/movim	cromo lucido	ottone	pz	1	1
4.022.053	maniglie tizianella/f placca	patent cromo luc	ottone	cp	1	1
5.154.982	maniglie tizianella/f placca	patent cromo sat	ottone	cp	1	1
2.916.583	maniglie tizianella/f placca	pat. super oro l	ottone	cp	1	1

39400390





codice	descrizione			u.m.	imb.	m.o.
1.515.459	cremonesi tizianella f s/movim	cromo satinato	ottone	pz	1	1
1.763.942	cremonesi tizianella f s/movim	super oro lucido	ottone	pz	1	1
6.631.765	cremonesi tizianella f s/movim	super oro sat.	ottone	pz	1	1
6.318.543	cremonesi tizianella f s/movim	cromo lucido	ottone	pz	1	1

39400410





codice	descrizione			u.m.	imb.	m.o.
8.643.803	cremonesi uovo s/movimento	cromo lucido	ottone	pz	1	1
8.046.451	cremonesi uovo s/movimento	super oro lucido	ottone	pz	1	1
3.426.241	maniglie uovo rosetta patent	cromo lucido	ottone	cp	1	1
7.990.144	maniglie uovo rosetta patent	cromo satinato	ottone	cp	1	1
1.596.625	maniglie uovo rosetta patent	super oro lucido	ottone	cp	1	1
9.309.937	maniglie uovo rosetta yale	cromo lucido	ottone	cp	1	1
2.170.787	maniglie uovo rosetta yale	super oro lucido	ottone	cp	1	1

39400420





codice	descrizione			u.m.	imb.	m.o.
7.018.916	maniglie aurelia rosetta paten	cromo lucido	ottone	cp	1	1
9.192.492	maniglie aurelia rosetta paten	cromo satinato	ottone	cp	1	1
8.482.662	maniglie aurelia rosetta paten	super nichel sat	ottone superfinish	cp	1	1
8.066.893	maniglie aurelia rosetta paten	super oro lucido	ottone	cp	1	1
8.749.406	maniglie aurelia rosetta paten	super oro sat.	ottone	cp	1	1

39400430





codice	descrizione			u.m.	imb.	m.o.
7.756.887	maniglie club rosetta patent	s. nich.s.-marr.	ottone - pelle	cp	1	1
1.609.073	maniglie club rosetta patent	s.nich.s.-t.moro	ottone - pelle	cp	1	1

39400440





codice	descrizione			u.m.	imb.	m.o.
5.057.375	maniglie comet rosetta patent	cromo l-s.nich.s	ottone superfinish	cp	1	1
7.909.467	maniglie comet rosetta patent	cromo l-cromo s	ottone	cp	1	1
6.868.871	maniglie comet rosetta patent	super oro l-sat.	ottone	cp	1	1

39400470





codice	descrizione			u.m.	imb.	m.o.
6.093.914	maniglie laser rosetta patent	superinox sat.	ottone	cp	1	1
3.551.622	maniglie laser rosetta patent	cromo lucido	ottone	cp	1	1
7.887.239	maniglie laser rosetta patent	cromo satinato	ottone	cp	1	1

39400480





codice	descrizione			u.m.	imb.	m.o.
3.927.472	cremonesi nirvana s/movimento	cromo satinato	ottone	pz	1	1
5.491.537	maniglie nirvana rosetta paten	cromo lucido	ottone	cp	1	1
6.484.989	maniglie nirvana rosetta paten	cromo satinato	ottone	cp	1	1
1.824.698	maniglie nirvana rosetta paten	super oro lucido	ottone	cp	1	1

39400510





codice	descrizione			u.m.	imb.	m.o.
5.472.857	cremonesi planet s/movimento	cromo satinato	ottone	pz	1	1
8.839.466	maniglie planet rosetta patent	cromo satinato	ottone	cp	1	1

39400520





codice	descrizione			u.m.	imb.	m.o.
2.477.541	maniglie sector rosetta patent	cromo l-cromo s	ottone	cp	1	1
3.802.717	maniglie sector rosetta patent	super oro l-sat.	ottone	cp	1	1

39400530





codice	descrizione			u.m.	imb.	m.o.
6.620.561	maniglie siena placca patent	super oro lucido	ottone	cp	1	1

39400540





codice	descrizione			u.m.	imb.	m.o.
8.311.689	maniglie stilo placca yale	cromo satinato	ottone	cp	1	1
7.492.136	maniglie stilo rosetta patent	cromo lucido	ottone	cp	1	1
6.437.398	maniglie stilo rosetta patent	cromo satinato	ottone	cp	1	1
1.029.383	maniglie stilo rosetta yale	cromo satinato	ottone	cp	1	1

39400550





codice	descrizione			u.m.	imb.	m.o.
6.526.863	cremonesi tecno s/movimento	cromo satinato	ottone	pz	1	1
7.019.692	maniglie tecno rosetta patent	cromo lucido	ottone	cp	1	1
3.174.203	maniglie tecno rosetta patent	cromo satinato	ottone	cp	1	1
8.873.309	maniglie tecno rosetta patent	super nichel sat	ottone superfinish	cp	1	1
2.774.213	maniglie tecno rosetta patent	super oro lucido	ottone	cp	1	1
6.768.843	maniglie tecno rosetta patent	super inox sat.	ottone superfinish	cp	1	1

39400560





codice	descrizione			u.m.	imb.	m.o.
1.703.443	cremonesi time s/movimento	cromo satinato	ottone	pz	1	1
1.067.682	maniglie time placca patent	cromo l-cromo s.	ottone	cp	1	1
1.271.997	maniglie time rosetta patent	cromo satinato	ottone	cp	1	1

39400570





codice	descrizione			u.m.	imb.	m.o.
3.755.181	maniglie wind rosetta patent	cromo lucido	ottone	cp	1	1
9.968.356	maniglie wind rosetta patent	cromo satinato	ottone	cp	1	1
6.814.663	maniglie wind rosetta patent	super oro lucido	ottone	cp	1	1

39400600





codice	descrizione			u.m.	imb.	m.o.
6.033.477	maniglie aster placca patent	super oro l-sat.	ottone	cp	1	1
6.231.330	maniglie aster placca yale	cromo luc.-sat.	ottone	cp	1	1
4.292.753	maniglie aster placca yale	super oro l-sat.	ottone	cp	1	1

39400610





codice	descrizione			u.m.	imb.	m.o.
2.850.818	maniglie alexandra ros. patent	cromo lucido	ottone	cp	1	1

39400620





codice	descrizione			u.m.	imb.	m.o.
7.977.039	maniglie onda rosetta patent	cromo satinato	ottone	cp	1	1
2.225.562	maniglie onda rosetta patent	super oro lucido	ottone	cp	1	1
5.822.942	maniglie onda rosetta patent	super oro sat.	ottone	cp	1	1
2.361.093	maniglie onda rosetta patent	cromo lucido	ottone	cp	1	1

39400900



codice	descrizione			u.m.	imb.	m.o.
8.598.035	cremonesi lilium gratz quadro	cromo sat.	ottone	pz	4	1*
9.653.801	maniglie lilium rosetta patent	cromo sat.	ottone	cp	6	1*

GALIMBERTI FERRAMENTA
www .galimbertiferramenta.com

MANIGLIE PORTA ALLUMINIO

39490530



codice	descrizione			u.m.	imb.	m.o.
2.263.199	drehkipp brixia alluminio	argento	c/bussole	pz	1	1
8.181.107	maniglie brixia rosetta patent	argento	alluminio	cp	1	1

GALIMBERTI FERRAMENTA
www .galimbertiferramenta.com

MANIGLIE PORTA RESINA SINTETICA

Maniglie per porta con impugnatura realizzata in materiale plastico.

39490020

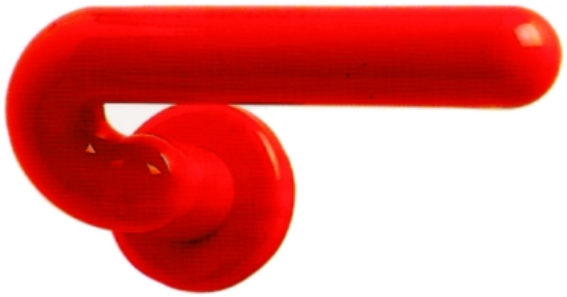

codice	descrizione			u.m.	imb.	m.o.
8.088.024	cremonesi duna gratz quadro	marrone	plastica	pz	10	1*
3.168.004	cremonesi duna gratz quadro	nero	plastica	pz	10	1*
1.725.049	maniglie duna rosetta patent	marrone	plastica	cp	10	1*
1.830.606	maniglie duna rosetta patent	rosso	plastica	cp	10	1*

39490030



codice	descrizione			u.m.	imb.	m.o.
4.679.431	maniglie onda rosetta patent	marrone	plastica	cp	10	1*

39490040

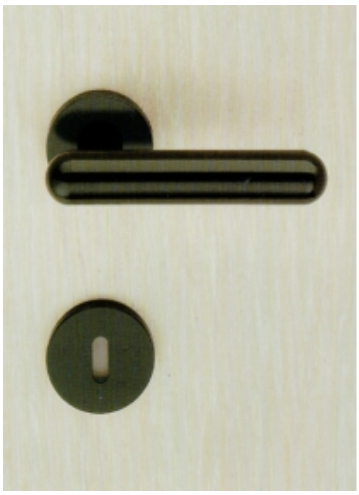



codice	descrizione			u.m.	imb.	m.o.
1.485.745	cremonesi boma s/movimento	nero	plastica	pz	10	10
4.715.160	maniglie boma rosetta patent	bianco	plastica	cp	10	10
2.593.272	maniglie boma rosetta patent	grigio	plastica	cp	10	10
6.888.503	maniglie boma rosetta patent	nero	plastica	cp	10	1
8.576.989	maniglie boma rosetta yale	bianco	plastica	cp	10	10
1.462.111	maniglie boma rosetta yale	nero	plastica	cp	10	10

MANIGLIONI PER PORTE

Maniglioni per porte in acciaio inox.
Sono inclusi i perni passanti per il montaggio contrapposto su porta con spessore fino a 50 mm.

39823070



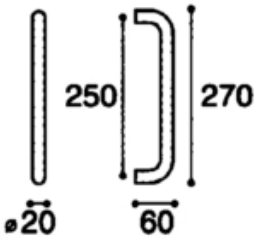

codice	descrizione			u.m.	imb.	m.o.
7.877.537	maniglioni u3070 a mm. 250	inox l.	diam. mm. 20	cp	10	10*

Perni per il montaggio dei maniglioni.

39829999

codice	descrizione		u.m.	imb.	m.o.
9.622.609	maniglioni u solo fissaggio	passante mm. 100	cp	10	10*
8.583.017	maniglioni u solo fissaggio	passante mm. 120	cp	10	10*

MOVIMENTI PER CREMONESI

39500010

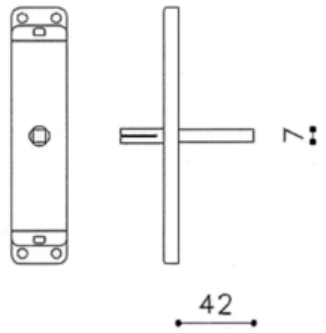

codice	descrizione		u.m.	imb.	m.o.
9.473.614	movimenti cremonesi	martellina q7	pz	10	10

39500020

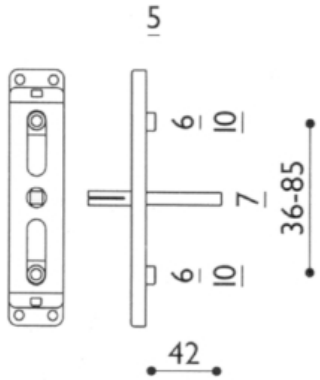

codice	descrizione		u.m.	imb.	m.o.
3.721.704	movimenti cremonesi	gratz q7 dx	pz	10	10

39500025

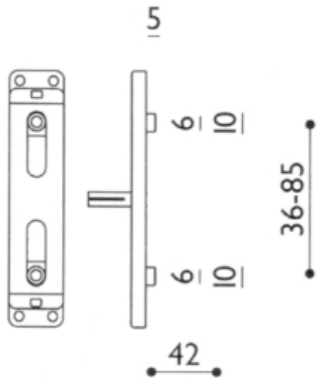

codice	descrizione		u.m.	imb.	m.o.
6.589.981	movimenti cremonesi	gratz dx	pz	10	10

NOTTOLINI

Nottolini in ottone per serrature patent a doppio quadro.

08890010



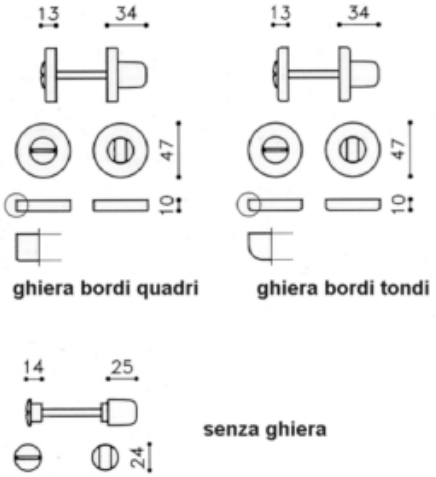

codice	descrizione			u.m.	imb.	m.o.
4.621.126	nottolini bagno ot ghiera bq	cromo lucido	ottone spigolo vivo	pz	1	1
2.945.460	nottolini bagno ot ghiera bq	cromo satinato	ottone spigolo vivo	pz	1	1
9.945.654	nottolini bagno ot ghiera bq	super oro lucido	ottone spigolo vivo	pz	1	1
2.098.531	nottolini bagno ot ghiera bt	cromo lucido	ottone filo tondo	pz	1	1
5.173.235	nottolini bagno ot ghiera bt	cromo satinato	ottone filo tondo	pz	1	1
9.878.044	nottolini bagno ot ghiera bt	super oro lucido	ottone filo tondo	pz	1	1

GALIMBERTI FERRAMENTA
www .galimbertiferramenta.com

MANIGLIE PROFILATE PER ANTINE

Maniglie in alluminio anotizzato utilizzabili con antine di spessore mm. 19.

39160100

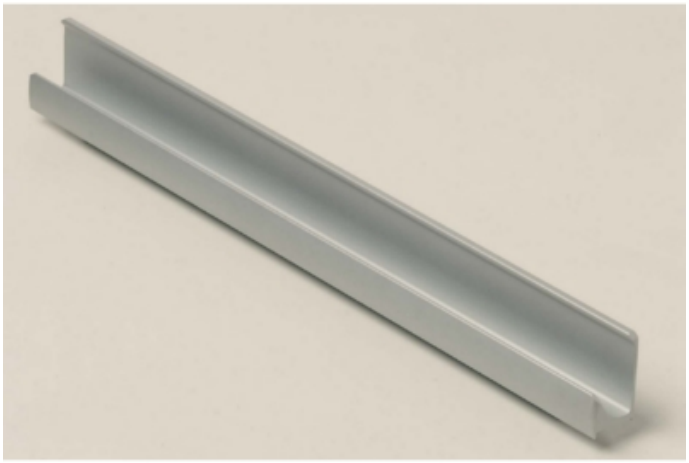

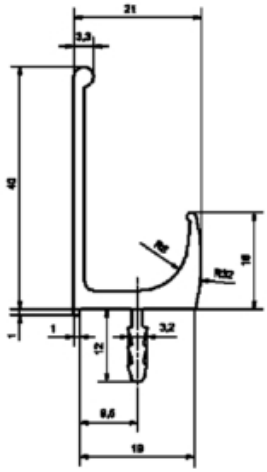

codice	descrizione			u.m.	imb.	m.o.
8.598.691	maniglie profilate antine	cm. 119.7 arg.	x spessore mm. 19	pz	1	1*
5.331.765	maniglie profilate antine	cm. 89.7 arg.	x spessore mm. 19	pz	1	1*

PROFILATI PER MANIGLIE GOLA

Profilato in alluminio per la realizzazione di maniglie a gola.
Si applica ai diversi moduli utilizzando gli appositi attacchi.
Angoli e terminali realizzati in allumino.

39160011



codice	descrizione			u.m.	imb.	m.o.
4.155.270	gole orizzontali superiori	cm. 410 argento	maniglie gola profil. h56.5	pz	1	1

Profilato in alluminio per la realizzazione di maniglie a gola.
Si applica ai diversi moduli utilizzando gli appositi attacchi.
Angoli e terminali realizzati in allumino.

39160021

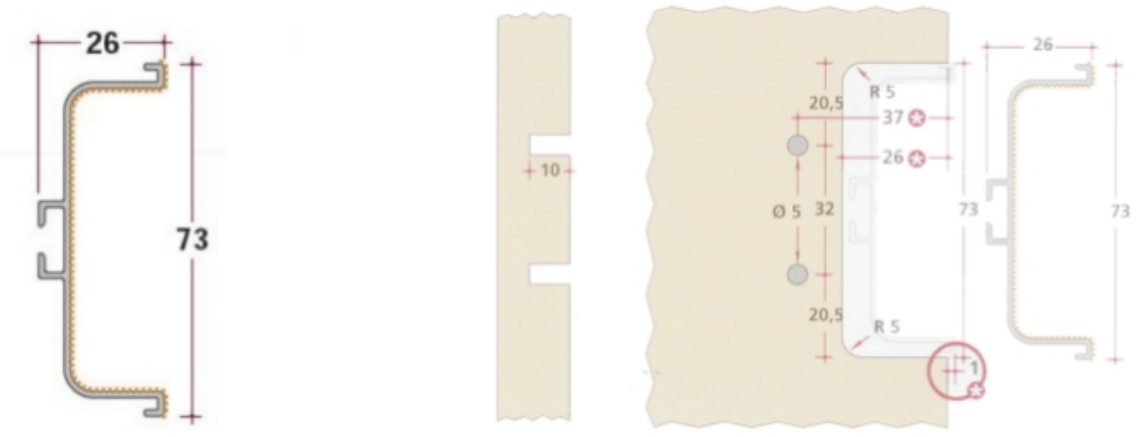

codice	descrizione			u.m.	imb.	m.o.
4.698.999	gole orizzontali centrali	cm. 410 argento	maniglie gola profilate h73	pz	1	1

MANIGLIE ALLUMINIO X MOBILI

39440630



codice	descrizione			u.m.	imb.	m.o.
9.615.090	maniglie 630 d mm. 320 allumin	anod. nat.	h mm. 40	pz	20	1*
9.148.161	maniglie 630 e mm. 160 allumin	anod. nat.	h mm. 40	pz	20	1*
2.121.741	maniglie 630 d mm. 320 allumin	cromo lucido	h mm. 40	pz	20	1*
1.752.601	maniglie 630 f mm. 128 allumin	cromo lucido	h mm. 40	pz	24	1*

39440632



codice	descrizione			u.m.	imb.	m.o.
7.091.544	maniglie 632 a mm. 736 allumin	anod. nat.	h mm. 17	pz	6	6
9.020.122	maniglie 632 b mm. 640 allumin	anod. nat.	h mm. 17	pz	6	6
2.274.478	maniglie 632 c mm. 448 allumin	anod. nat.	h mm. 17	pz	10	10
4.255.826	maniglie 632 d mm. 320 allumin	anod. nat.	h mm. 17	pz	20	20
6.057.558	maniglie 632 e mm. 160 allumin	anod. nat.	h mm. 17	pz	20	20

GALIMBERTI FERRAMENTA
www .galimbertiferramenta.com

39440633

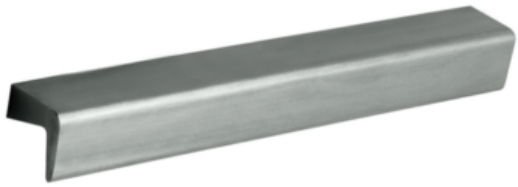

codice	descrizione			u.m.	imb.	m.o.
2.832.982	maniglie 633 e mm. 160 allumin	anod. nat.	h mm. 23	pz	20	20
7.149.627	maniglie 633 a mm. 736 allumin	cromo lucido	h mm. 23	pz	6	6
1.010.077	maniglie 633 c mm. 448 allumin	cromo lucido	h mm. 23	pz	10	10
7.091.056	maniglie 633 d mm. 320 allumin	cromo lucido	h mm. 23	pz	20	20

39440640



codice	descrizione			u.m.	imb.	m.o.
2.446.219	maniglie 643 a mm. 800 allumin	anod. nat.	h mm. 36	pz	6	6
6.681.685	maniglie 643 b mm. 640 allumin	anod. nat.	h mm. 36	pz	6	6
2.389.882	maniglie 643 d mm. 448 allumin	anod. nat.	h mm. 36	pz	10	10
3.943.618	maniglie 643 f mm. 320 allumin	anod. nat.	h mm. 36	pz	20	20
2.844.077	maniglie 643 g mm. 256 allumin	anod. nat.	h mm. 36	pz	20	20
1.469.523	maniglie 643 i mm. 192 allumin	anod. nat.	h mm. 36	pz	20	20
2.496.887	maniglie 643 l mm. 160 allumin	anod. nat.	h mm. 36	pz	20	20
8.508.270	maniglie 643 m mm. 128 allumin	anod. nat.	h mm. 36	pz	20	20

GALIMBERTI FERRAMENTA
www .galimbertiferramenta.com

39440642



codice	descrizione			u.m.	imb.	m.o.
2.636.832	maniglie 642 a mm. 736 allumin	anod. nat.	h mm. 38	pz	6	6
4.566.410	maniglie 642 b mm. 640 allumin	anod. nat.	h mm. 38	pz	6	6
5.709.229	maniglie 642 c mm. 448 allumin	anod. nat.	h mm. 38	pz	10	10
8.382.917	maniglie 642 d mm. 320 allumin	anod. nat.	h mm. 38	pz	20	20
4.162.544	maniglie 642 e mm. 192 allumin	anod. nat.	h mm. 38	pz	20	20
3.170.397	maniglie 642 f mm. 160 allumin	anod. nat.	h mm. 38	pz	20	20

39449111



codice	descrizione			u.m.	imb.	m.o.
3.187.388	maniglie u9111 a mm.512 allum.	anod. nat.	h mm. 47	pz	1000	1000*
9.360.747	maniglie u9111 b mm.320 allum.	anod. nat.	h mm. 40	pz	200	200*
1.710.441	maniglie u9111 c mm.224 allum.	anod. nat.	h mm. 36	pz	200	200*
1.041.620	maniglie u9111 d mm.128 allum.	anod. nat.	h mm. 32	pz	1000	1000*

MANIGLIE CUOIO X MOBILI

39450912



codice	descrizione		u.m.	imb.	m.o.
3.025.239	maniglie u912 a mm. 96	cuoio - nich.sat	pz	50	1
3.213.278	maniglie u912 b mm. 64	cuoio - nich.sat	pz	50	1
7.785.122	maniglie u912 c mm. 32	cuoio - nich.sat	pz	50	1

MANIGLIE DA INCASSO

39130503



codice	descrizione			u.m.	imb.	m.o.
1.199.901	maniglie pm 503 mm. 52 metallo	alluminio opaco	h mm. 14	pz	50	50
5.101.153	maniglie pm 503 mm. 52 metallo	cromo lucido	h mm. 14	pz	50	1
1.013.764	maniglie pm 503 mm. 52 metallo	nichel satinato	h mm. 14	pz	50	1

design Pinuccio Borgonovo

39130958



codice	descrizione			u.m.	imb.	m.o.
9.260.634	maniglie pm 959 mm.180 x 45	nichel satinato	incasso 177 x 42 p 13	pz	10	10

design Pinuccio Borgonovo

39131025



codice	descrizione			u.m.	imb.	m.o.
3.133.071	maniglie pm1025 mm. 80 x 80	nichel satinato	incasso 77 x 77 p 14	pz	8	1

design Pinuccio Borgonovo

39131032



codice	descrizione			u.m.	imb.	m.o.
1.275.957	maniglie pm1032 mm.160 x 22	alluminio opaco	incasso 157 x 22 p 12	pz	10	10
4.075.806	maniglie pm1032 mm.160 x 22	nichel satinato	incasso 157 x 22 p 12	pz	10	1

design Pinuccio Borgonovo

39131106



codice	descrizione			u.m.	imb.	m.o.
3.141.373	maniglie pm1106 mm.100 x 30	nichel satinato	incasso x p 12	pz	15	15

design James Irvine

39131114



codice	descrizione			u.m.	imb.	m.o.
5.252.237	maniglie pm1114 mm.140 x 50	nichel satinato	incasso 136 x 38 p 18	pz	10	10

design James Irvine

GALIMBERTI FERRAMENTA
www .galimbertiferramenta.com

39131115

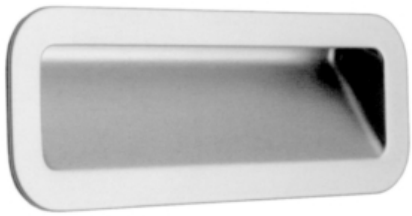

codice	descrizione			u.m.	imb.	m.o.
4.979.678	maniglie pm1115 mm.140 x 50	argento	incasso 136 x 38 p 18	pz	10	1*

design James Irvine

39131116



codice	descrizione			u.m.	imb.	m.o.
6.414.283	maniglie pm1116 b mm. 50 metal	nichel satinato	incasso diam. 38 p 18	pz	25	1*
2.272.436	maniglie pm1116 a mm. 70 metal	nichel satinato	incasso diam. 58 p 18	pz	10	1*

design James Irvine

39131117



codice	descrizione			u.m.	imb.	m.o.
6.183.158	maniglie pm1117 a mm. 70 x 70	argento	incasso 58 x 58 p 20	pz	10	1
8.775.689	maniglie pm1117 b mm. 50 x 50	argento	incasso 38 x 38 p 20	pz	15	1

39140100





codice	descrizione			u.m.	imb.	m.o.
7.636.301	maniglie emotion l mm. 153x88	nichel satinato	incasso 150 x 85 p 15	pz	1	1
2.194.295	maniglie emotion l mm. 153x88	cromo opaco	incasso 150 x 85 p 15	pz	1	1

39140108



codice	descrizione			u.m.	imb.	m.o.
1.838.114	maniglie c108 mm. 126 x 37 pl	bianco	incasso 93 x 25 p 8	pz	1000	1000*
8.376.954	maniglie c108 mm. 126 x 37 pl	nero	incasso 93 x 25 p 8	pz	50	1

39140109



codice	descrizione			u.m.	imb.	m.o.
2.247.045	maniglie 109 mm. 128 x 37 ot	anticato	incasso 92 x 26 p 9	pz	10	10
7.960.390	maniglie 109 mm. 128 x 37 ot	cromo lucido	incasso 92 x 26 p 9	pz	10	1
8.683.700	maniglie 109 mm. 128 x 37 ot	cromo satinato	incasso 92 x 26 p 9	pz	10	1
9.719.965	maniglie 109 mm. 128 x 37 ot	super nichel sat	incasso 92 x 26 p 9	pz	10	10
9.716.964	maniglie 109 mm. 128 x 37 ot	super oro lucido	incasso 92 x 26 p 9	pz	10	1
5.954.544	maniglie 109 mm. 128 x 37 ot	super oro sat.	incasso 92 x 26 p 9	pz	10	10

39140400

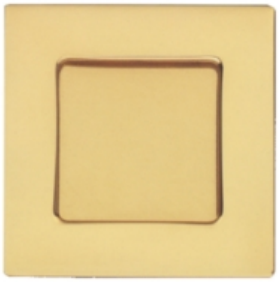

codice	descrizione			u.m.	imb.	m.o.
8.329.202	maniglie 400 a mm. 60 x 60 ot	cromo lucido	incasso diam. 54 p 10	pz	20	20
8.951.168	maniglie 400 b mm. 52 x 52 ot	cromo lucido	incasso diam. 48 p 10	pz	20	20
6.839.819	maniglie 400 c mm. 40 x 40 ot	cromo lucido	incasso diam. 35 p 10	pz	20	1
8.850.454	maniglie 400 d mm. 29 x 29 ot	cromo lucido	incasso diam. 26 p 10	pz	20	20
2.436.944	maniglie 400 a mm. 60 x 60 ot	nichel satinato	incasso diam. 54 p 10	pz	20	20
1.685.893	maniglie 400 b mm. 52 x 52 ot	nichel satinato	incasso diam. 48 p 10	pz	20	1
8.568.809	maniglie 400 c mm. 40 x 40 ot	nichel satinato	incasso diam. 35 p 10	pz	20	1
6.928.353	maniglie 400 d mm. 29 x 29 ot	nichel satinato	incasso diam. 26 p 10	pz	20	1
5.556.724	maniglie 400 a mm. 60 x 60 ot	oro lucido	incasso diam. 54 p 10	pz	20	20
7.446.672	maniglie 400 b mm. 52 x 52 ot	oro lucido	incasso diam. 48 p 10	pz	20	20
2.148.458	maniglie 400 c mm. 40 x 40 ot	oro lucido	incasso diam. 35 p 10	pz	20	20
5.698.820	maniglie 400 d mm. 29 x 29 ot	oro lucido	incasso diam. 26 p 10	pz	20	20

39140401



codice	descrizione			u.m.	imb.	m.o.
7.034.947	maniglie 401 d mm. 78 x 42 ot	bronzo antico	incasso 72 x 30 p 10	pz	20	20
3.975.060	maniglie 401 b mm. 142 x 42 ot	cromo lucido	incasso 136 x 30 p 10	pz	20	20
6.762.186	maniglie 401 c mm. 110 x 42 ot	cromo lucido	incasso 103 x 30 p 10	pz	20	20
1.974.478	maniglie 401 d mm. 78 x 42 ot	cromo lucido	incasso 72 x 30 p 10	pz	20	20
6.650.643	maniglie 401 b mm. 142 x 42 ot	nichel satinato	incasso 136 x 30 p 10	pz	20	1
9.512.047	maniglie 401 c mm. 110 x 42 ot	nichel satinato	incasso 103 x 30 p 10	pz	20	1
1.649.055	maniglie 401 d mm. 78 x 42 ot	nichel satinato	incasso 72 x 30 p 10	pz	20	1
6.916.190	maniglie 401 b mm. 142 x 42 ot	oro lucido	incasso 136 x 30 p 10	pz	20	20
7.578.281	maniglie 401 c mm. 110 x 42 ot	oro lucido	incasso 103 x 30 p 10	pz	20	20
5.703.609	maniglie 401 d mm. 78 x 42 ot	oro lucido	incasso 72 x 30 p 10	pz	20	20

39140403



codice	descrizione			u.m.	imb.	m.o.
4.088.523	maniglie 403 b mm. 78 x 42 ot	bronzo antico	incasso 70 x 30 p 10	pz	20	20
6.821.173	maniglie 403 a mm. 110 x 42 ot	cromo lucido	incasso 102 x 30 p 10	pz	20	20
3.058.923	maniglie 403 b mm. 78 x 42 ot	cromo lucido	incasso 70 x 30 p 10	pz	20	1
2.428.444	maniglie 403 a mm. 110 x 42 ot	cromo satinato	incasso 102 x 30 p 10	pz	20	20
5.613.724	maniglie 403 b mm. 78 x 42 ot	nichel nero	incasso 70 x 30 p 10	pz	24	1*
4.555.339	maniglie 403 a mm. 110 x 42 ot	nichel satinato	incasso 102 x 30 p 10	pz	20	1
1.662.474	maniglie 403 b mm. 78 x 42 ot	nichel satinato	incasso 70 x 30 p 10	pz	20	1
2.239.484	maniglie 403 a mm. 110 x 42 ot	oro lucido	incasso 102 x 30 p 10	pz	20	20
9.928.565	maniglie 403 b mm. 78 x 42 ot	oro lucido	incasso 70 x 30 p 10	pz	20	1

39140406



codice	descrizione			u.m.	imb.	m.o.
7.991.820	maniglie 406 f mm. 40 ottone	bronzo antico	incasso diam. 35 p 10	pz	40	1
1.378.177	maniglie 406 e mm. 50 ottone	cromo lucido	incasso diam. 40 p 10	pz	40	40
2.656.199	maniglie 406 f mm. 40 ottone	cromo lucido	incasso diam. 35 p 10	pz	40	1
6.496.555	maniglie 406 g mm. 30 ottone	cromo lucido	incasso diam. 26 p 10	pz	40	40
7.432.163	maniglie 406 e mm. 50 ottone	nichel satinato	incasso diam. 40 p 10	pz	40	40
8.728.357	maniglie 406 g mm. 30 ottone	nichel satinato	incasso diam. 26 p 10	pz	40	1
1.596.076	maniglie 406 e mm. 50 ottone	oro lucido	incasso diam. 40 p 10	pz	40	1
1.132.304	maniglie 406 f mm. 40 ottone	oro lucido	incasso diam. 35 p 10	pz	40	40
3.440.001	maniglie 406 g mm. 30 ottone	oro lucido	incasso diam. 26 p 10	pz	40	40

39140412



codice	descrizione			u.m.	imb.	m.o.
7.680.748	maniglie 412 e mm. 200 allumin	anod. nat.	inc. mm.198x29 p 14	pz	16	16
9.179.370	maniglie 412 f mm. 160 allumin	anod. nat.	inc. mm.158x29 p 14	pz	16	1
6.895.389	maniglie 412 g mm. 128 allumin	anod. nat.	inc. mm.124x29 p 14	pz	24	1
5.200.702	maniglie 412 h mm. 96 allumin	anod. nat.	inc. mm. 94x29 p 14	pz	24	1*

39140413



codice	descrizione			u.m.	imb.	m.o.
6.046.750	maniglie 413 ovali mm. 120x36	cromo lucido	incasso mm.108x28 p 7	pz	10	1
6.120.535	maniglie 413 ovali mm. 120x36	cromo satinato	incasso mm.108x28 p 7	pz	10	1
4.684.077	maniglie 413 ovali mm. 120x36	nichel sat.galv.	incasso mm.108x28 p 7	pz	10	1
6.088.736	maniglie 413 ovali mm. 120x36	oro lucido	incasso mm.108x28 p 7	pz	10	1

39140415



codice	descrizione			u.m.	imb.	m.o.
7.148.897	maniglie 415 rett. mm. 120x36	cromo lucido	incasso mm.108x28 p 7	pz	10	1
8.834.072	maniglie 415 rett. mm. 120x36	cromo opaco	incasso mm.108x28 p 7	pz	10	1
1.961.539	maniglie 415 rett. mm. 120x36	nichel sat.galv.	incasso mm.108x28 p 7	pz	10	1

39140418



codice	descrizione			u.m.	imb.	m.o.
5.104.789	maniglie 418 mm. 160 metallo	argento	incasso su testa anta	pz	25	1

39140421



codice	descrizione			u.m.	imb.	m.o.
4.236.221	maniglie 421 a mm. 54 legno	faggio grezzo	incasso diam. 45 p 10	pz	50	100
3.168.899	maniglie 421 b mm. 42 legno	faggio grezzo	incasso diam. 35 p 10	pz	50	100
3.790.809	maniglie 421 a mm. 54 legno	frassino grezzo	incasso diam. 45 p 10	pz	50	1*

39140467



codice	descrizione			u.m.	imb.	m.o.
6.202.972	maniglie 467 a mm. 50 x 38 ot	nichel satinato	semi incasso	pz	40	1
3.507.315	maniglie 467 b mm. 40 x 30 ot	nichel satinato	semi incasso	pz	40	40
1.436.464	maniglie 467 a mm. 50 x 38 ot	oro lucido	semi incasso	pz	40	40
9.030.138	maniglie 467 b mm. 40 x 30 ot	oro lucido	semi incasso	pz	40	40

39140853



codice	descrizione			u.m.	imb.	m.o.
5.382.408	maniglie u853 b mm. 35 metallo	nichel satinato	incasso diam. 30 p 13	pz	50	50

39140999



codice	descrizione			u.m.	imb.	m.o.
8.261.649	maniglie u999 mm. 42 metallo	nichel satinato	incasso diam. 38 p 8	pz	50	50

39149045



codice	descrizione			u.m.	imb.	m.o.
4.562.641	maniglie u9045 a mm. 110 x 42	argento 7	inc. 108 x 40 p 13.8	pz	25	1
5.653.348	maniglie u9045 b mm. 60 x 42	argento 7	inc. 58 x 40 p 13.8	pz	50	1
6.300.104	maniglie u9045 a mm. 110 x 42	cromo lucido	inc. 108 x 40 p 13.8	pz	25	1
4.339.632	maniglie u9045 a mm. 110 x 42	nichel satinato	inc. 108 x 40 p 13.8	pz	25	1

39149052



codice	descrizione			u.m.	imb.	m.o.
7.924.200	maniglie u9052 mm. 142 x 45	argento 7	inc. 140 x 42.6 p 17	pz	25	1
3.851.845	maniglie u9052 mm. 142 x 45	nichel satinato	inc. 140 x 42.6 p 17	pz	25	1

39149078



codice	descrizione			u.m.	imb.	m.o.
8.567.932	maniglie u9078 a mm. 138 x 69	argento 7	inc. 132.2x 62.2 p.11	pz	15	1
4.034.940	maniglie u9078 b mm. 69 x 69	argento 7	inc. 63.2 p 11	pz	25	1
6.070.779	maniglie u9078 a mm. 138 x 69	nichel satinato	inc. 132.2x 62.2 p.11	pz	15	1
4.926.702	maniglie u9078 b mm. 69 x 69	nichel satinato	inc. 63.2 p 11	pz	25	1

39149102



codice	descrizione			u.m.	imb.	m.o.
4.595.588	maniglie u9102 mm. 280 x 40	argento 7	inc. 270 x 36	pz	10	1
7.392.108	maniglie u9102 mm. 280 x 40	cromo lucido	inc. 270 x 36	pz	10	1

39149106



codice	descrizione			u.m.	imb.	m.o.
4.682.950	maniglie u9107 a mm. 154 x 56	argento 7	inc. 150 x 52 p 16.5	pz	15	1
9.571.211	maniglie u9107 a mm. 154 x 56	nichel satinato	inc. 150 x 52 p 16.5	pz	15	1

39149107





codice	descrizione			u.m.	imb.	m.o.
4.912.590	maniglie u9107 b mm. 56 x 56	argento 7	inc. 52 x 52 p 16.5	pz	25	1
3.330.159	maniglie u9107 a mm. 154 x 56	cromo lucido	inc. 150 x 52 p 16.5	pz	15	1
2.916.569	maniglie u9107 b mm. 56 x 56	cromo lucido	inc. 52 x 52 p 16.5	pz	25	1
7.768.088	maniglie u9107 b mm. 56 x 56	nichel satinato	inc. 52 x 52 p 16.5	pz	25	1

39149116



codice	descrizione			u.m.	imb.	m.o.
1.178.074	maniglie u9116 mm. 45 x 31	cromo lucido	ovale inc. 41x27 p.16	pz	1000	1000*

GALIMBERTI FERRAMENTA
www .galimbertiferramenta.com

39149121





codice	descrizione			u.m.	imb.	m.o.
5.704.989	maniglie u9121 b mm. 214 x 47	argento 7	x spessore 20	pz	5	1
7.028.939	maniglie u9121 d mm. 70 x 47	argento 7	x spessore 20	pz	1000	1000*

GALIMBERTI FERRAMENTA
www .galimbertiferramenta.com

MANIGLIE INOX X MOBILI

39390227

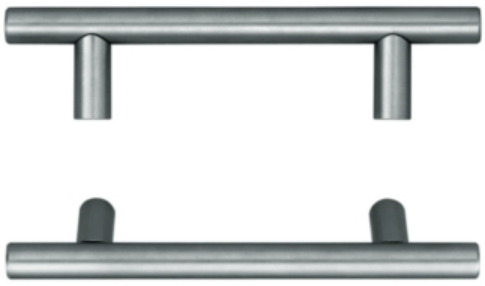

codice	descrizione			u.m.	imb.	m.o.
5.697.700	maniglie 227 b mm. 704 inox	satin	tondino d.10x768 h 35	pz	5	5*
1.352.405	maniglie 227 d mm. 576 inox	satin	tondino d.10x640 h 35	pz	5	5*
3.139.561	maniglie 227 e mm. 512 inox	satin	tondino d.10x576 h 35	pz	5	5*
1.110.821	maniglie 227 g mm. 448 inox	satin	tondino d.10x512 h 35	pz	10	10*
3.738.863	maniglie 228 a mm. 736 inox	satin	tondino d.12x816 h 35	pz	5	5*
3.871.003	maniglie 228 b mm. 704 inox	satin	tondino d.12x784 h 35	pz	5	5*
9.485.228	maniglie 228 d mm. 576 inox	satin	tondino d.12x656 h 35	pz	5	5*
8.822.949	maniglie 228 e mm. 512 inox	satin	tondino d.12x592 h 35	pz	5	5*
3.646.229	maniglie 228 g mm. 448 inox	satin	tondino d.12x528 h 35	pz	10	10*
5.399.475	maniglie 228 i mm. 384 inox	satin	tondino d.12x464 h 35	pz	10	10*
1.634.389	maniglie 228 l mm. 352 inox	satin	tondino d.12x432 h 35	pz	10	10*
8.648.037	maniglie 228 o mm. 256 inox	satin	tondino d.12x336 h 35	pz	20	20*
7.622.649	maniglie 229 a mm. 736 inox	satin	tondino d.14x816 h 35	pz	5	1*
6.654.368	maniglie 229 c mm. 640 inox	satin	tondino d.14x720 h 35	pz	5	1*
7.464.928	maniglie 229 e mm. 512 inox	satin	tondino d.14x592 h 35	pz	5	1*
3.089.323	maniglie 229 f mm. 480 inox	satin	tondino d.14x560 h 35	pz	5	1*
7.786.525	maniglie 229 g mm. 448 inox	satin	tondino d.14x528 h 35	pz	10	1*
3.058.848	maniglie 229 i mm. 384 inox	satin	tondino d.14x464 h 35	pz	10	1*
1.694.406	maniglie 229 m mm. 320 inox	satin	tondino d.14x400 h 35	pz	20	1*
5.488.001	maniglie 229 o mm. 256 inox	satin	tondino d.14x336 h 35	pz	20	1*
6.557.201	maniglie 229 p mm. 224 inox	satin	tondino d.14x304 h 35	pz	25	1*
7.278.532	maniglie 229 q mm. 192 inox	satin	tondino d.14x272 h 35	pz	25	1*
1.439.793	maniglie 229 r mm. 160 inox	satin	tondino d.14x240 h 35	pz	25	1*
1.966.183	maniglie 229 s mm. 128 inox	satin	tondino d.14x208 h 35	pz	25	1*

GALIMBERTI FERRAMENTA
www .galimbertiferramenta.com

39390315



codice	descrizione			u.m.	imb.	m.o.
7.245.053	maniglie 315 f mm. 288 inox	satin	quadro 15 x 15 h 40	pz	10	1*
2.109.374	maniglie 315 i mm. 160 inox	satin	quadro 15 x 15 h 40	pz	10	1*

39390316



codice	descrizione			u.m.	imb.	m.o.
7.648.618	maniglie 316 d mm. 480 inox	l 560 satin	quadro 12 x 12 h 36	pz	10	1*
1.690.118	maniglie 316 e mm. 320 inox	l 400 satin	quadro 12 x 12 h 36	pz	12	1*
4.137.092	maniglie 316 h mm. 224 inox	l 305 satin	quadro 12 x 12 h 36	pz	10	1*
2.916.552	maniglie 316 i mm. 160 inox	l 240 satin	quadro 12 x 12 h 36	pz	10	1*

39390321



codice	descrizione			u.m.	imb.	m.o.
9.302.044	maniglie 321 b mm. 640 inox	satin	tondino diam. 10 h	pz	5	5
2.433.493	maniglie 321 c mm. 480 inox	satin	tondino diam. 10 h	pz	5	1
4.291.640	maniglie 321 g mm. 160 inox	satin	tondino diam. 10 h	pz	20	1

39390322



codice	descrizione			u.m.	imb.	m.o.
1.932.478	maniglie 322 a mm. 160 inox	satin	tondino diam. 16 h 33	pz	10	1*
3.844.731	maniglie 322 b mm. 128 inox	satin	tondino diam. 16 h 33	pz	10	1*
1.426.953	maniglie 322 c mm. 96 inox	satin	tondino diam. 14 h 32	pz	10	1*

39390324



codice	descrizione			u.m.	imb.	m.o.
1.230.185	maniglie 319 c mm. 128 inox	lucido	tondino diam. 8 h 30	pz	40	1*
3.718.711	maniglie 324 d mm. 320 inox	lucido	tondino diam. 10 h 35	pz	10	1*
2.063.614	maniglie 319 a mm. 192 inox	satin	tondino diam. 8 h 30	pz	40	1
9.525.467	maniglie 319 aa mm. 256 inox	satin	tondino diam. 8 h 30	pz	40	1
2.550.886	maniglie 319 c mm. 128 inox	satin	tondino diam. 8 h 30	pz	40	1
6.897.611	maniglie 319 d mm. 96 inox	satin	tondino diam. 8 h 30	pz	40	1
2.043.081	maniglie 324 a mm. 480 inox	satin	tondino diam. 10 h 35	pz	5	1
6.476.694	maniglie 324 d mm. 320 inox	satin	tondino diam. 10 h 35	pz	10	1
2.645.315	maniglie 324 f mm. 192 inox	satin	tondino diam. 10 h 35	pz	20	1
9.595.323	maniglie 324 g mm. 160 inox	satin	tondino diam. 10 h 35	pz	40	1
8.907.066	maniglie 324 h mm. 128 inox	satin	tondino diam. 10 h 35	pz	40	1

GALIMBERTI FERRAMENTA
www .galimbertiferramenta.com

39390325



codice	descrizione			u.m.	imb.	m.o.
2.788.425	maniglie 325 b mm. 192 inox	satin	tondino diam. 10 h 35	pz	40	40*
8.886.590	maniglie 325 d mm. 128 inox	satin	tondino diam. 10 h 30	pz	40	40*

39390326

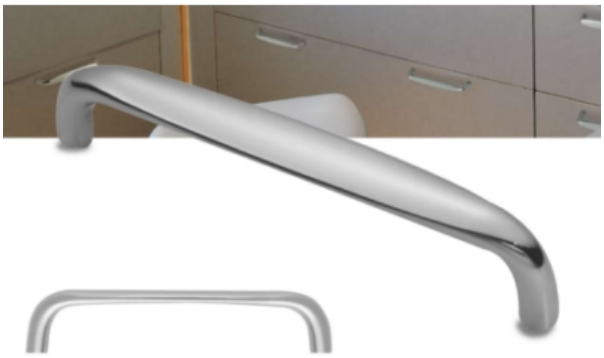

codice	descrizione			u.m.	imb.	m.o.
6.043.841	maniglie 326 a mm. 320 inox	lucido	h mm. 28	pz	12	1*
8.105.448	maniglie 326 b mm. 192 inox	lucido	h mm. 28	pz	25	1*
3.780.916	maniglie 326 c mm. 160 inox	lucido	h mm. 28	pz	25	1*
9.266.308	maniglie 326 d mm. 128 inox	lucido	h mm. 28	pz	25	1*
7.007.675	maniglie 326 e mm. 96 inox	lucido	h mm. 28	pz	25	1*
2.737.744	maniglie 326 d mm. 128 inox	satin	h mm. 23	pz	25	1*
5.063.178	maniglie 326 e mm. 96 inox	satin	h mm. 23	pz	25	1*
4.628.132	maniglie 326 f mm. 64 inox	satin	h mm. 23	pz	25	1*

39399004



codice	descrizione			u.m.	imb.	m.o.
4.942.924	maniglie u9004 a mm.512 inox	lucido	h mm. 45	pz	1000	1000*
4.792.345	maniglie u9004 d mm.224 inox	lucido	h mm. 32	pz	200	200*
4.728.436	maniglie u9004 e mm.160 inox	lucido	h mm. 30	pz	200	200*
4.272.724	maniglie u9004 d mm.224 inox	satin	h mm. 32	pz	25	25

39399096



codice	descrizione			u.m.	imb.	m.o.
9.955.882	maniglie u9096 a mm.992 inox	satin	h mm. 43	pz	5	5
2.462.721	maniglie u9096 b mm.500 inox	satin	h mm. 43	pz	5	5
1.635.621	maniglie u9096 c mm.320 inox	satin	h mm. 43	pz	5	5

39399118

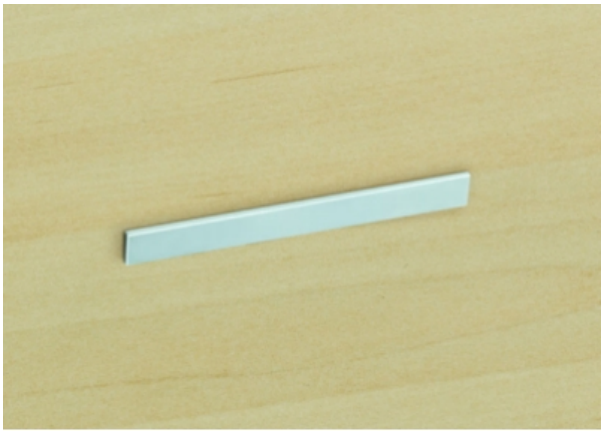

codice	descrizione			u.m.	imb.	m.o.
9.596.702	maniglie u9118 d mm. 30 inox	satin	indicatore adesivo	pz	1000	1000*

MANIGLIE LEGNO X MOBILI

Fornibile in: acero, faggio, rovere, ontano, wenge, ciliegio.

39390013



codice	descrizione			u.m.	imb.	m.o.
2.045.672	maniglie lt 013 a mm.256 legno	faggio gr. - arg	h mm. 27	pz	5	1*
6.853.600	maniglie lt 013 b mm.128 legno	faggio gr. - arg	h mm. 27	pz	5	1*
1.665.079	maniglie lt 013 d mm. 32 legno	faggio gr. - arg	h mm. 27	pz	10	1*
6.960.490	maniglie lt 013 e mm. 16 legno	faggio gr. - arg	h mm. 27	pz	10	1*

39390104



codice	descrizione			u.m.	imb.	m.o.
5.840.120	maniglie lt 104 mm.128 legno	faggio grezzo	h mm. 26	pz	10	1*

Fornibile in: acero, faggio, rovere, ontano, ciliegio.

39390135



codice	descrizione			u.m.	imb.	m.o.
1.546.330	maniglie lt 135 mm.128 legno	faggio gr. - arg	h mm. 32	pz	5	1*

Fornibile in: acero, faggio, rovere, wenge, zebrano.

39390881



codice	descrizione			u.m.	imb.	m.o.
2.638.393	maniglie lt 881 b mm.224 legno	faggio gr. - arg	h mm. 27	pz	5	1*
8.093.509	maniglie lt 881 c mm.192 legno	faggio gr. - arg	h mm. 27	pz	5	1*

design Rodolfo Dordoni

39401110



codice	descrizione			u.m.	imb.	m.o.
9.611.832	maniglie pm1110 a mm.420 legno	noce canaletto	h mm. 32	pz	5	5
4.761.051	maniglie pm1110 b mm.160 legno	noce canaletto	h mm. 32	pz	8	8
7.822.650	maniglie pm1110 a mm.420 legno	rovere moro	h mm. 32	pz	5	5
2.247.892	maniglie pm1110 b mm.160 legno	rovere moro	h mm. 32	pz	8	8

39401425



codice	descrizione			u.m.	imb.	m.o.
8.191.229	maniglie 425 b mm. 32 legno	faggio grezzo	tondino diam. 15 h 25	pz	50	100
8.912.527	maniglie 425 a mm. 64 legno	frassino lucido	tondino diam. 15 h 35	pz	50	1*
5.655.045	maniglie 425 a mm. 64 legno	noce lucido	tondino diam. 15 h 35	pz	50	1*
6.307.899	maniglie 425 a mm. 64 legno	rovere lucido	tondino diam. 15 h 35	pz	50	1*

39401426



codice	descrizione			u.m.	imb.	m.o.
4.596.844	maniglie 426 b mm. 64 legno	faggio lucido	tondino diam. 16 h 35	pz	50	1*
3.957.127	maniglie 426 b mm. 64 legno	frassino grezzo	tondino diam. 16 h 35	pz	50	1*
4.347.231	maniglie 426 a mm. 96 legno	frassino lucido	tondino diam. 16 h 35	pz	50	1*
9.902.008	maniglie 426 b mm. 64 legno	frassino lucido	tondino diam. 16 h 35	pz	50	1*
3.768.327	maniglie 426 a mm. 96 legno	rovere lucido	tondino diam. 16 h 35	pz	50	1*

39401427



codice	descrizione			u.m.	imb.	m.o.
4.576.068	maniglie 427 b mm. 64 legno	faggio lucido	tondino diam. 13 h 25	pz	50	1*

39401534



codice	descrizione			u.m.	imb.	m.o.
8.520.234	maniglie 534 a mm. 128 legno	faggio - cromo s	basette metallo h 30	pz	50	1*

39409890



codice	descrizione			u.m.	imb.	m.o.
8.035.431	maniglie g 890 c mm.160 legno	faggio gr. - arg	h mm. 38 - 15 x 15	pz	25	1*

39409990



codice	descrizione			u.m.	imb.	m.o.
7.275.753	maniglie g 990 c mm.160 legno	faggio gr. - arg	h mm. 31 - 10 x 20	pz	25	1*

GALIMBERTI FERRAMENTA
www .galimbertiferramenta.com

MANIGLIE MATERIALE PLASTICO X MOBILI

39420104

codice	descrizione			u.m.	imb.	m.o.
9.891.296	maniglie c104 b mm. 32 plastic	nero	h mm. 33	pz	50	1*

39420841



codice	descrizione			u.m.	imb.	m.o.
9.116.887	maniglie u841 mm. 96 gomma	nero	h mm. 38	pz	1000	1000*

39420849



codice	descrizione			u.m.	imb.	m.o.
3.017.968	maniglie u849 mm. 64 gomma	grigio	h mm. 25	pz	50	50
1.961.010	maniglie u849 mm. 64 gomma	nero	h mm. 25	pz	100	100*

39429010



codice	descrizione			u.m.	imb.	m.o.
3.913.741	maniglie u9010 c mm. 96 moplen	bianco opal.-arg	h mm. 25	pz	1000	1000*
4.860.297	maniglie u9010 c mm. 96 moplen	bianco opal.-crl	h mm. 25	pz	1000	1000*
8.567.765	maniglie u9010 a mm.224 moplen	blu opal.- arg.	h mm. 25	pz	1000	1000*
8.082.312	maniglie u9010 a mm.224 moplen	verde opal.-arg.	h mm. 25	pz	25	1*

39429043



codice	descrizione			u.m.	imb.	m.o.
8.307.774	maniglie u9043 mm.160 metacril	trasp. - arg.	h mm. 52	pz	25	25*

39429044



codice	descrizione			u.m.	imb.	m.o.
1.074.222	maniglie u9044 a mm.128 nylon	grigio	h mm. 35	pz	25	25

39429048



codice	descrizione			u.m.	imb.	m.o.
5.372.287	maniglie u9048 mm. 32 moplen	arancione opal.	h mm. 30	pz	50	1*
9.472.952	maniglie u9048 mm. 32 moplen	blu opalino	h mm. 30	pz	50	1*
4.987.925	maniglie u9048 mm. 32 moplen	verde opalino	h mm. 30	pz	50	50*

39429049



codice	descrizione			u.m.	imb.	m.o.
1.128.345	maniglie u9049 mm. 32 moplen	blu op. - arg.	h mm. 29	pz	50	1*

39429091



codice	descrizione			u.m.	imb.	m.o.
1.913.187	maniglie u9091 mm. 64 san	trasparente	h mm. 25	pz	1000	1000*

39429093



codice	descrizione			u.m.	imb.	m.o.
1.349.634	maniglie u9093 mm. 32 san	rosso	h mm. 22	pz	1000	1000*

39429117



codice	descrizione			u.m.	imb.	m.o.
1.591.811	maniglie u9117 mm.128 abs	trasparente	h mm. 30.5	pz	1000	1000*
1.118.438	maniglie u9117 mm.128 abs	blu trasparente	h mm. 30.5	pz	25	25*

39429119

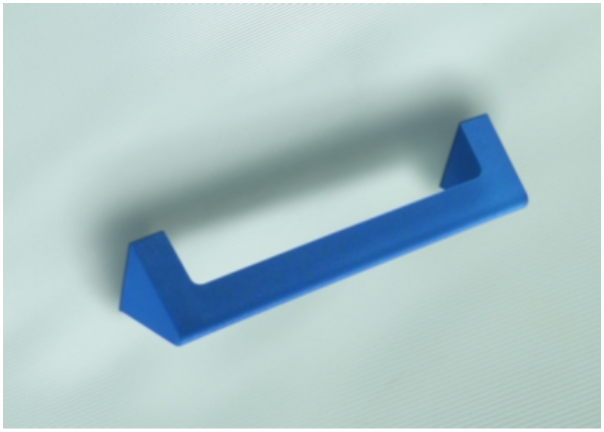

codice	descrizione			u.m.	imb.	m.o.
7.689.383	maniglie u9119 mm. 128 gomma	arancio	h mm. 30	pz	1000	1000*

GALIMBERTI FERRAMENTA
www .galimbertiferramenta.com

MANIGLIE METALLO X MOBILI

design Lino Codato

39400747



codice	descrizione			u.m.	imb.	m.o.
5.595.082	maniglie pm 747 mm. 96 metallo	cromo lucido	h mm. 16	pz	15	15
1.363.234	maniglie pm 747 mm. 96 metallo	nichel satinato	h mm. 16	pz	15	15

design Giuseppe Bavuso

39400868



codice	descrizione			u.m.	imb.	m.o.
3.305.331	maniglie pm 868 mm. 32 metallo	nichel satinato	l 106 h 25	pz	25	1

design Lino Codato

39400880



codice	descrizione			u.m.	imb.	m.o.
4.123.972	maniglie pm 880 mm. 32 metallo	nichel satinato	l 52 h 16	pz	25	1

design Giuseppe Bavoso

39400958



codice	descrizione			u.m.	imb.	m.o.
1.589.474	maniglie pm 958 mm. 32 metallo	nichel satinato	l 120 h	pz	10	10
3.995.013	maniglie pm 958 mm. 32 metallo	peltro sat. op.	l 120 h	pz	10	10

design Gordon Guillamier

39401046



codice	descrizione			u.m.	imb.	m.o.
1.874.082	maniglie pm1046 a mm.224 metal	cromo lucido	h mm. 25	pz	10	1
8.332.257	maniglie pm1046 b mm.160 metal	cromo lucido	h mm. 25	pz	10	1
4.921.608	maniglie pm1046 a mm.224 metal	nichel satinato	h mm. 25	pz	10	1
7.191.916	maniglie pm1046 b mm.160 metal	nichel satinato	h mm. 25	pz	10	1

39401051

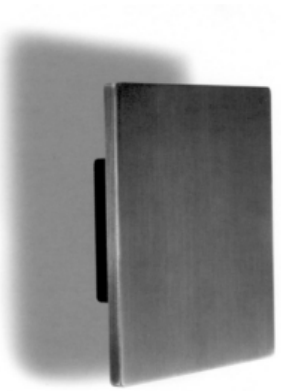

codice	descrizione			u.m.	imb.	m.o.
9.013.278	maniglie pm1051 mm. 32 metallo	nichel satinato	80 x 80 h 22	pz	8	8
3.897.522	maniglie pm1051 mm. 32 metallo	peltro sat. op.	80 x 80 h 22	pz	8	8

design Gordon Guillaumier

39401060



codice	descrizione			u.m.	imb.	m.o.
9.509.122	maniglie pm1060 a mm.128 metal	argento	h mm. 10	pz	20	20
1.752.588	maniglie pm1060 a mm.128 metal	cromo lucido	h mm. 10	pz	20	1

design Marco Zanuso jr

39401087



codice	descrizione			u.m.	imb.	m.o.
5.929.290	maniglie pm1087 a mm.160 metal	cromo lucido	h mm. 45	pz	10	1
4.928.720	maniglie pm1087 b mm.128 metal	cromo lucido	h mm. 45	pz	10	1
6.713.126	maniglie pm1087 a mm.160 metal	nichel satinato	h mm. 45	pz	10	1
4.654.896	maniglie pm1087 b mm.128 metal	nichel satinato	h mm. 45	pz	10	1

design Marco Zanuso jr

39401088



codice	descrizione			u.m.	imb.	m.o.
9.732.797	maniglie pm1088 a mm.128 metal	cromo lucido	h mm. 21	pz	20	20

design Rodolfo Dordoni

39401109



codice	descrizione			u.m.	imb.	m.o.
4.156.383	maniglie pm1109 a mm.140 metal	cromo lucido	h mm. 42	pz	5	5
5.877.355	maniglie pm1109 b mm.100 metal	cromo lucido	h mm. 38	pz	6	6
1.868.807	maniglie pm1109 c mm. 50 metal	cromo lucido	h mm. 26	pz	20	1
5.509.300	maniglie pm1109 a mm.140 metal	nichel satinato	h mm. 42	pz	5	5
9.873.407	maniglie pm1109 b mm.100 metal	nichel satinato	h mm. 38	pz	6	6
2.818.924	maniglie pm1109 c mm. 50 metal	nichel satinato	h mm. 26	pz	20	1

design Rodolfo Dordoni

39401112



codice	descrizione			u.m.	imb.	m.o.
6.367.244	maniglie pm1112 mm. 32 metallo	argento	h mm. 34	pz	10	10
6.830.854	maniglie pm1112 mm. 32 metallo	cromo lucido	h mm. 34	pz	10	10

design Rodolfo Dordoni

39401113



codice	descrizione			u.m.	imb.	m.o.
2.273.563	maniglie pm1113 mm.100 metallo	cromo lucido	h mm. 31	pz	15	15

design Rodolfo Dordoni

39401120



codice	descrizione			u.m.	imb.	m.o.
1.605.273	maniglie pm1120 mm.128 metallo	fume' lucido	h mm. 55	pz	5	5

design Rodolfo Dordoni

39401121



codice	descrizione			u.m.	imb.	m.o.
7.553.417	maniglie pm1121 mm.128 metallo	cromo lucido	h mm. 53	pz	10	10

design Gordon Guillaumier

39401145



codice	descrizione			u.m.	imb.	m.o.
6.005.276	maniglie pm1145 a mm.256 metal	cromo lucido	h mm. 16	pz	15	1
3.703.281	maniglie pm1145 b mm.160 metal	cromo lucido	h mm. 16	pz	15	1
5.214.914	maniglie pm1145 c mm. 96 metal	cromo lucido	h mm. 16	pz	15	1
8.202.024	maniglie pm1145 a mm.256 metal	nichel satinato	h mm. 16	pz	15	1
5.261.703	maniglie pm1145 b mm.160 metal	nichel satinato	h mm. 16	pz	15	1
2.162.539	maniglie pm1145 c mm. 96 metal	nichel satinato	h mm. 16	pz	15	1

design Rodolfo Dordoni

39401189



codice	descrizione			u.m.	imb.	m.o.
7.346.477	maniglie pm1189 a mm. 64 metal	cromo lucido	h mm. 16	pz	15	1

39410339



codice	descrizione			u.m.	imb.	m.o.
9.499.904	maniglie 339 b mm. 96 metallo	cromo lucido	h mm. 30	pz	25	1*

39410342

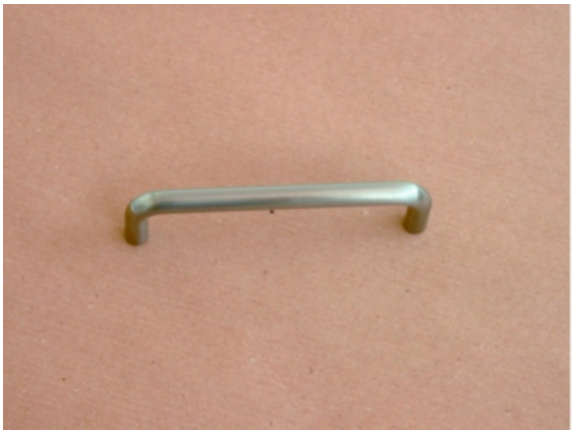

codice	descrizione			u.m.	imb.	m.o.
4.901.723	maniglie 342 b mm. 96 metallo	azzurro	tondino diam. 8 h 26	pz	50	1*
9.108.035	maniglie 342 c mm. 64 metallo	azzurro	tondino diam. 8 h 26	pz	50	1*
1.069.778	maniglie 342 b mm. 96 metallo	bianco	tondino diam. 8 h 26	pz	50	1
6.076.917	maniglie 342 b mm. 96 metallo	cromo lucido	tondino diam. 8 h 26	pz	50	1
6.811.457	maniglie 342 c mm. 64 metallo	cromo lucido	tondino diam. 8 h 26	pz	50	1
3.029.763	maniglie 342 b mm. 96 metallo	marrone	tondino diam. 8 h 26	pz	50	1*
5.358.243	maniglie 342 b mm. 96 metallo	nero lucido	tondino diam. 8 h 26	pz	50	1
7.496.806	maniglie 342 c mm. 64 metallo	nero lucido	tondino diam. 8 h 26	pz	50	1
7.273.087	maniglie 342 b mm. 96 metallo	nichel satinato	tondino diam. 8 h 26	pz	50	1
2.166.315	maniglie 342 c mm. 64 metallo	nichel satinato	tondino diam. 8 h 26	pz	50	1
3.510.001	maniglie 342 b mm. 96 metallo	oro lucido	tondino diam. 8 h 26	pz	50	1*
8.818.959	maniglie 342 c mm. 64 metallo	verde	tondino diam. 8 h 26	pz	50	1*

39410344



codice	descrizione			u.m.	imb.	m.o.
1.587.494	maniglie 344 b mm. 32 metallo	azzurro	tondino diam. 7 h 25	pz	50	1*
5.374.328	maniglie 344 b mm. 32 metallo	bianco	tondino diam. 7 h 25	pz	50	1
8.887.160	maniglie 344 b mm. 32 metallo	cromo lucido	tondino diam. 7 h 25	pz	50	1

39410531



codice	descrizione			u.m.	imb.	m.o.
2.200.644	maniglie 531 c mm. 64 metallo	cromo satinato	h mm. 30	pz	50	1*

39410533



codice	descrizione			u.m.	imb.	m.o.
8.785.640	maniglie 533 b mm. 96 metallo	nero opaco	h mm. 28	pz	50	1*
1.443.868	maniglie 533 c mm. 64 metallo	nero opaco	h mm. 25	pz	50	1*

39410782

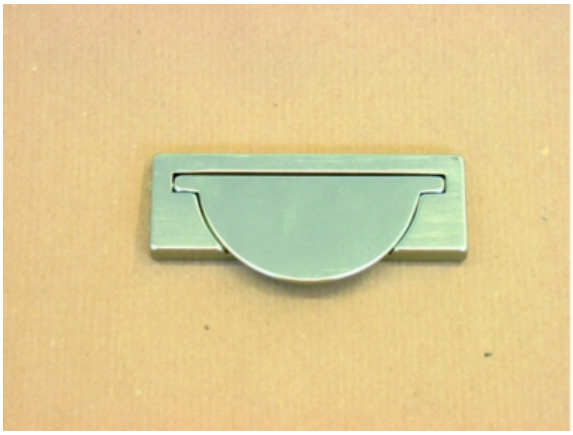

codice	descrizione		u.m.	imb.	m.o.
7.544.323	maniglie f782 b mm. 90 metallo	bronzo	pz	20	1*
9.473.584	maniglie f782 c mm. 70 metallo	bronzo	pz	20	1*

39410789

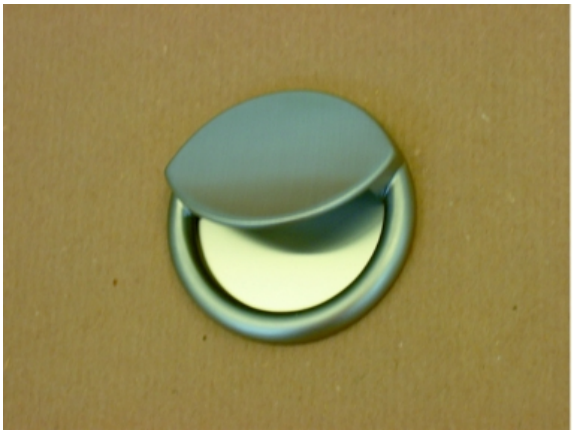

codice	descrizione			u.m.	imb.	m.o.
2.534.916	maniglie f789 b mm. 32 metallo	nichel sat.	diam. mm 60	pz	20	1*
9.408.418	maniglie f789 c mm. 16 metallo	nichel sat.	diam. mm. 40	pz	20	1*

39410793



codice	descrizione			u.m.	imb.	m.o.
1.864.144	maniglie f793 a mm. 60 metallo	bronzo		pz	20	1*
4.990.901	maniglie f793 c mm. 40 metallo	bronzo		pz	20	1*
9.624.450	maniglie f793 b mm. 50 metallo	cromo lucido		pz	20	1*
3.258.309	maniglie f793 c mm. 40 metallo	cromo lucido		pz	20	1*

39410863



codice	descrizione			u.m.	imb.	m.o.
9.411.517	maniglie u863 c mm. 40 metallo	cromo lucido	tondino diam. 10 h 28	pz	50	1
5.294.534	maniglie u863 c mm. 40 metallo	nichel satinato	tondino diam. 10 h 28	pz	200	200*

39410864



codice	descrizione			u.m.	imb.	m.o.
8.957.955	maniglie u864 c metallo	cromo lucido	fissaggio laterale	pz	100	1
7.434.204	maniglie u864 c metallo	cromo satinato	fissaggio laterale	pz	100	1
1.934.427	maniglie u864 c metallo	oro lucido	fissaggio laterale	pz	100	100

39410865



codice	descrizione			u.m.	imb.	m.o.
5.403.059	maniglie u864 b metallo	cromo lucido	fissaggio posteriore	pz	50	1
7.128.899	maniglie u864 b metallo	cromo satinato	fissaggio posteriore	pz	50	1

39410871



codice	descrizione			u.m.	imb.	m.o.
4.530.343	maniglie u871 a mm.500 metallo	cromo lucido	tondino diam. 10 h 40	pz	20	1
1.810.806	maniglie u871 b mm.384 metallo	cromo lucido	tondino diam. 10 h 40	pz	20	1
3.135.099	maniglie u871 b/c mm.320 metal	cromo lucido	tondino diam. 10 h 40	pz	20	1
7.347.276	maniglie u871 c mm.224 metallo	cromo lucido	tondino diam. 10 h 40	pz	20	1
2.202.358	maniglie u871 a mm.500 metallo	nichel satinato	tondino diam. 10 h 40	pz	20	1
9.597.600	maniglie u871 b mm.384 metallo	nichel satinato	tondino diam. 10 h 40	pz	20	1
4.194.972	maniglie u871 b/c mm.320 metal	nichel satinato	tondino diam. 10 h 40	pz	20	1
5.657.568	maniglie u871 c mm.224 metallo	nichel satinato	tondino diam. 10 h 40	pz	20	1

39410874



codice	descrizione			u.m.	imb.	m.o.
5.931.903	maniglie u874 a mm. 32 metallo	cromo lucido	h mm. 26	pz	50	50
6.533.137	maniglie u874 a mm. 32 metallo	nero lucido	h mm. 26	pz	50	50
9.444.225	maniglie u874 a mm. 32 metallo	nichel satinato	h mm. 26	pz	50	1

39410875



codice	descrizione			u.m.	imb.	m.o.
4.613.763	maniglie u874 b metallo	cromo lucido	h mm. 25	pz	1000	1000*
2.062.099	maniglie u874 b metallo	oro lucido	h mm. 25	pz	50	1*

39410884



codice	descrizione			u.m.	imb.	m.o.
2.782.737	maniglie u884 a mm.288 metallo	nichel satinato	h mm. 41	pz	1000	1000*

39410890



codice	descrizione			u.m.	imb.	m.o.
6.970.666	maniglie u890 a mm.288 metallo	nichel satinato	h mm. 25.5	pz	20	1
1.611.502	maniglie u890 b mm.192 metallo	nichel satinato	h mm. 25.5	pz	20	1

39410892



codice	descrizione			u.m.	imb.	m.o.
1.362.947	maniglie u892 b mm. 96 metallo	cromo lucido	h mm. 28	pz	50	1
8.064.387	maniglie u892 b mm. 96 metallo	nichel satinato	h mm. 28	pz	50	1

39410894



codice	descrizione			u.m.	imb.	m.o.
4.906.636	maniglie u894 a mm. 96 metallo	cromo lucido	h mm. 23	pz	25	1
4.112.679	maniglie u894 a mm. 96 metallo	nichel satinato	h mm. 23	pz	25	1

39410896



codice	descrizione			u.m.	imb.	m.o.
3.995.563	maniglie u896 d mm. 64 metallo	cromo lucido	tondino diam. 5 h 21	pz	200	200*
4.332.282	maniglie u896 c mm. 96 metallo	cromo satinato	tondino diam. 5 h 24	pz	50	1
2.761.602	maniglie u896 d mm. 64 metallo	cromo satinato	tondino diam. 5 h 21	pz	50	1

39410930



codice	descrizione			u.m.	imb.	m.o.
1.839.135	maniglie u930 a mm. 96 metallo	grigio	tondino diam. 4 h 26	pz	50	1*
7.470.929	maniglie u930 c mm. 32 metallo	grigio	tondino diam. 4 h 24	pz	50	1*
1.175.417	maniglie u930 a mm. 96 metallo	nero lucido	tondino diam. 4 h 26	pz	1000	1000*
5.210.831	maniglie u930 b mm. 64 metallo	nero lucido	tondino diam. 4 h 24	pz	2000	2000*
2.566.733	maniglie u930 c mm. 32 metallo	nero lucido	tondino diam. 4 h 24	pz	2000	2000*
1.218.565	maniglie u930 b mm. 64 metallo	rosso	tondino diam. 4 h 24	pz	50	1*
5.277.490	maniglie u930 c mm. 32 metallo	rosso	tondino diam. 4 h 24	pz	50	1*
6.705.428	maniglie u930 b mm. 64 metallo	rosa	tondino diam. 4 h 24	pz	50	1*
2.562.841	maniglie u930 c mm. 32 metallo	rosa	tondino diam. 4 h 24	pz	50	1*
1.555.493	maniglie u930 a mm. 96 metallo	sabbia	tondino diam. 4 h 26	pz	1000	1*
1.053.081	maniglie u930 b mm. 64 metallo	sabbia	tondino diam. 4 h 24	pz	50	1*
1.300.994	maniglie u930 c mm. 32 metallo	sabbia	tondino diam. 4 h 24	pz	50	1*

39410944



codice	descrizione			u.m.	imb.	m.o.
9.188.969	maniglie u944 c mm. 64 metallo	nichel satinato	h mm. 27.5	pz	1000	1000*

39410945



codice	descrizione			u.m.	imb.	m.o.
7.437.144	maniglie u945 a mm.160 metallo	nichel satinato	h mm. 40	pz	25	1
1.576.092	maniglie u945 b mm. 96 metallo	nichel satinato	h mm. 34	pz	50	1
4.354.567	maniglie u945 c mm. 64 metallo	nichel satinato	h mm. 26	pz	1000	1000*
6.089.870	maniglie u945 c mm. 64 metallo	dorato	h mm. 26	pz	1000	1000*
8.241.924	maniglie u945 c mm. 64 metallo	rame	h mm. 26	pz	50	1*

39410946



codice	descrizione			u.m.	imb.	m.o.
1.066.715	maniglie u946 b mm.128 metallo	cromo luc.	h mm. 33	pz	200	200*
4.474.968	maniglie u946 b mm.128 metallo	dorato	h mm. 33	pz	200	200*
5.283.217	maniglie u946 a mm.160 metallo	nichel satinato	h mm. 38	pz	25	1
8.377.197	maniglie u946 b mm.128 metallo	nichel satinato	h mm. 33	pz	25	1
1.562.118	maniglie u946 c mm. 96 metallo	nichel satinato	h mm. 28	pz	50	1

39410960



codice	descrizione			u.m.	imb.	m.o.
9.583.283	maniglie u960 a mm.192 metallo	cromo lucido	h mm. 27	pz	25	1
8.673.633	maniglie u960 b mm.128 metallo	cromo lucido	h mm. 27	pz	50	1
5.892.259	maniglie u960 c mm. 96 metallo	cromo lucido	h mm. 25	pz	50	1
8.488.305	maniglie u960 d mm. 64 metallo	cromo lucido	h mm. 25	pz	50	1
1.101.188	maniglie u960 a mm.192 metallo	nichel satinato	h mm. 27	pz	25	1
2.016.351	maniglie u960 b mm.128 metallo	nichel satinato	h mm. 27	pz	50	1
2.745.282	maniglie u960 c mm. 96 metallo	nichel satinato	h mm. 25	pz	50	1
9.176.782	maniglie u960 d mm. 64 metallo	nichel satinato	h mm. 25	pz	50	1
1.946.123	maniglie u960 d mm. 64 metallo	dorato	h mm. 25	pz	50	1

39410971



codice	descrizione			u.m.	imb.	m.o.
4.420.026	maniglie u971 e mm.224 metallo	nichel satinato	h mm. 34	pz	1000	1000*

39410976



codice	descrizione			u.m.	imb.	m.o.
1.049.787	maniglie u976 b mm.128 metallo	nichel satinato	h mm. 28	pz	20	20

39419017

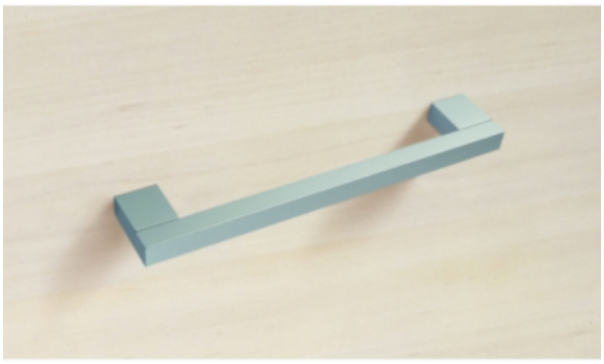

codice	descrizione			u.m.	imb.	m.o.
4.031.727	maniglie u9017 b mm.500 metall	argento 7	h mm. 34.5	pz	5	1
9.763.753	maniglie u9017 c mm.320 metall	argento 7	h mm. 34.5	pz	5	5

39419020



codice	descrizione			u.m.	imb.	m.o.
3.601.037	maniglie u9020 c mm. 96 metall	argento 7	h mm. 28	pz	25	1
4.629.863	maniglie u9020 a mm.256 metall	argento 7	h mm. 28	pz	25	1
8.953.063	maniglie u9020 b mm.160 metall	argento 7	h mm. 28	pz	25	1
1.545.906	maniglie u9020 a mm.256 metall	cromo lucido	h mm. 28	pz	25	1
7.333.170	maniglie u9020 b mm.160 metall	cromo lucido	h mm. 28	pz	25	1
1.934.953	maniglie u9020 c mm. 96 metall	cromo lucido	h mm. 28	pz	25	1
3.184.516	maniglie u9020 a mm.256 metall	nichel sat. luc.	h mm. 28	pz	25	1
8.772.169	maniglie u9020 b mm.160 metall	nichel sat. luc.	h mm. 28	pz	25	1
5.174.768	maniglie u9020 b/c mm.128 meta	nichel sat. luc.	h mm. 28	pz	25	1
1.305.180	maniglie u9020 c mm. 96 metall	nichel sat. luc.	h mm. 28	pz	25	1

Le maniglie tipo 335/336 sono in esuarimento ed sono state sostituite dalla maniglia dello stesso tipo realizzata in acciaio inox

39419024



codice	descrizione			u.m.	imb.	m.o.
4.817.581	maniglie u9024 d mm.160 metall	inox s.-nich. s.	h mm. 45	pz	25	1*

39419062



codice	descrizione			u.m.	imb.	m.o.
4.905.851	maniglie u9062 b mm.160 metall	argento 7	h mm. 28	pz	1000	1000*
7.718.229	maniglie u9062 c mm.128 metall	argento 7	h mm. 28	pz	1000	1000*
1.152.487	maniglie u9062 d mm. 96 metall	argento 7	h mm. 25	pz	1000	1000*
8.025.883	maniglie u9062 a mm.224 metall	nichel satinato	h mm. 28	pz	200	200*
9.604.001	maniglie u9062 d mm. 96 metall	nichel satinato	h mm. 25	pz	1000	1000*

39419070



codice	descrizione			u.m.	imb.	m.o.
3.409.695	maniglie u9070 a mm.224 metall	argento 7	h mm. 27	pz	1000	1000*
6.221.539	maniglie u9070 c mm.128 metall	argento 7	h mm. 27	pz	1000	1000*
9.965.270	maniglie u9070 a mm.224 metall	cromo lucido	h mm. 27	pz	1000	1000*
9.127.081	maniglie u9070 b mm.192 metall	cromo lucido	h mm. 27	pz	1000	1000*
5.536.160	maniglie u9070 c mm.128 metall	cromo lucido	h mm. 27	pz	1000	1000*

GALIMBERTI FERRAMENTA
www .galimbertiferramenta.com

39419080



codice	descrizione			u.m.	imb.	m.o.
6.590.284	maniglie u9080 e mm.224 metall	argento 7	h mm. 36	pz	5	5*

39419087



codice	descrizione			u.m.	imb.	m.o.
7.186.561	maniglie u9087 a mm.160 metall	argento 7	h mm. 30	pz	1000	1000*
2.198.613	maniglie u9087 c mm. 64 metall	argento 7	h mm. 30	pz	1000	1000*
6.545.062	maniglie u9087 a mm.160 metall	cromo satinato	h mm. 30	pz	1000	1000*
2.683.003	maniglie u9087 b mm.128 metall	cromo satinato	h mm. 30	pz	1000	1000*

39419103



codice	descrizione			u.m.	imb.	m.o.
1.522.976	maniglie u9103 d mm. 96 metall	argento 7	h mm. 28	pz	100	100
3.364.420	maniglie u9103 c mm.128 metall	cromo lucido	h mm. 28	pz	100	100*
2.432.212	maniglie u9103 d mm. 96 metall	cromo lucido	h mm. 28	pz	100	100
4.390.305	maniglie u9103 c mm.128 metall	nichel satinato	h mm. 28	pz	25	1*
5.651.252	maniglie u9103 d mm. 96 metall	nichel satinato	h mm. 28	pz	50	50

39419110



codice	descrizione			u.m.	imb.	m.o.
1.158.441	maniglie u9110 a mm.160 metall	argento 7	h mm. 25	pz	25	1
1.266.993	maniglie u9110 b mm.128 metall	argento 7	h mm. 25	pz	25	1
9.210.325	maniglie u9110 c mm. 96 metall	argento 7	h mm. 25	pz	50	1
3.939.093	maniglie u9110 a mm.160 metall	cromo lucido	h mm. 25	pz	100	100*
3.534.359	maniglie u9110 b mm.128 metall	cromo lucido	h mm. 25	pz	25	1
8.348.418	maniglie u9110 c mm. 96 metall	cromo lucido	h mm. 25	pz	100	100*
8.655.363	maniglie u9110 a mm.160 metall	cromo satinato	h mm. 25	pz	200	200*
1.257.724	maniglie u9110 b mm.128 metall	cromo satinato	h mm. 25	pz	200	200*
3.930.083	maniglie u9110 c mm. 96 metall	cromo satinato	h mm. 25	pz	200	200*

39419118



codice	descrizione			u.m.	imb.	m.o.
2.306.568	maniglie u9118 b mm. 20 metall	argento 7	indicatore adesivo	pz	200	200*
2.155.524	maniglie u9118 b mm. 20 metall	cromo lucido	tonde	pz	200	200*
3.012.277	maniglie u9118 b mm. 20 metall	nichel satinato	indicatore adesivo	pz	200	200*

39419120



codice	descrizione			u.m.	imb.	m.o.
8.748.843	maniglie u9120 a mm.160 metall	cromo lucido	h mm. 25.5	pz	1000	1000*
3.736.371	maniglie u9120 b mm.128 metall	cromo lucido	h mm. 25	pz	25	25*
9.024.151	maniglie u9120 c mm. 96 metall	cromo lucido	h mm. 26	pz	1000	1000*

39419123



codice	descrizione			u.m.	imb.	m.o.
8.610.034	maniglie u9123 a mm.2003 metal	metallico	h mm. 36.5	pz	1000	1000*
1.758.306	maniglie u9123 b mm.1603 metal	metallico	h mm. 36.5	pz	5	5*

39419124

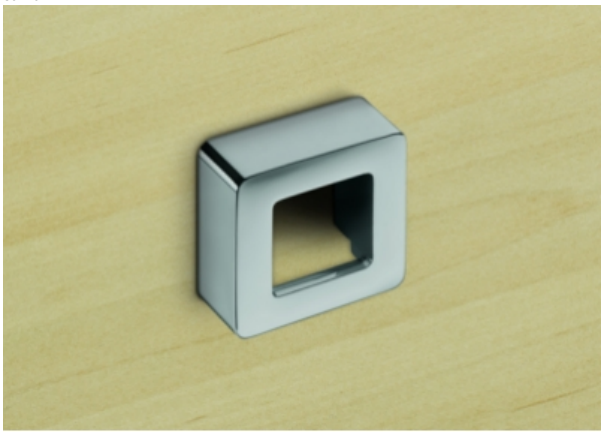

codice	descrizione			u.m.	imb.	m.o.
2.969.862	maniglie u9124 mm. 35x35 metal	argento 7	h mm. 14	pz	1000	1000*
5.717.651	maniglie u9124 mm. 35x35 metal	cromo lucido	h mm. 14	pz	1000	1000*

GALIMBERTI FERRAMENTA
www .galimbertiferramenta.com

MANIGLIE OTTONE X MOBILI

39430720



codice	descrizione			u.m.	imb.	m.o.
1.096.378	maniglie 720 c mm. 16 ottone	oro luc.	h mm. 22	pz	50	1*

39430723



codice	descrizione			u.m.	imb.	m.o.
6.993.542	maniglie 723 h mm. 320 ottone	cromo luc.	tubo diam. 14 h 38	pz	15	1*
9.959.675	maniglie 723 b mm. 512 ottone	nichel sat.	tubo diam. 14 h 38	pz	10	1*
4.306.313	maniglie 723 c mm. 480 ottone	nichel sat.	tubo diam. 14 h 38	pz	10	10*
2.027.050	maniglie 723 f mm. 384 ottone	nichel sat.	tubo diam. 14 h 38	pz	10	1*
7.790.232	maniglie 723 h mm. 320 ottone	nichel sat.	tubo diam. 14 h 38	pz	15	1*
2.269.382	maniglie 723 m mm. 256 ottone	nichel sat.	tubo diam. 14 h 38	pz	20	1*

39430725

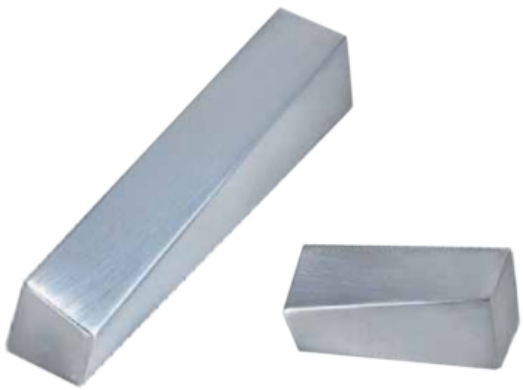

codice	descrizione			u.m.	imb.	m.o.
1.968.828	maniglie 725 a mm. 64 ottone	nichel satinato	h mm.	pz	24	1*

39430726

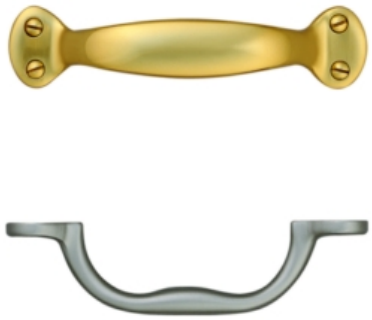

codice	descrizione			u.m.	imb.	m.o.
1.192.964	maniglie 726 b mm. 64 ottone	anticato	h mm. 25	pz	20	20

39430727



codice	descrizione			u.m.	imb.	m.o.
2.498.409	maniglie 727 b mm. 64 ottone	cromo luc.	h mm. 24	pz	24	24
4.837.305	maniglie 727 c mm. 32 ottone	cromo luc.	h mm. 17	pz	48	48

39430728





codice	descrizione			u.m.	imb.	m.o.
4.049.623	maniglie 728 c mm. 32 ottone	cromo lucido	h mm.	pz	20	1*
6.685.560	maniglie 728 b mm. 64 ottone	nichel satinato	h mm.	pz	24	1*
6.935.658	maniglie 728 c mm. 32 ottone	nichel satinato	h mm.	pz	24	1*

GALIMBERTI FERRAMENTA
www .galimbertiferramenta.com

39430729



codice	descrizione			u.m.	imb.	m.o.
5.324.002	maniglie 729 c mm. 16 ottone	cromo lucido	h mm. 30	pz	20	1*
7.235.603	maniglie 729 a mm. 96 ottone	nichel satinato	h mm. 30	pz	24	1*
1.738.308	maniglie 729 b mm. 64 ottone	nichel satinato	h mm. 30	pz	24	1*
1.136.210	maniglie 729 c mm. 16 ottone	nichel satinato	h mm. 30	pz	24	1*

39430730



codice	descrizione			u.m.	imb.	m.o.
6.137.526	maniglie 730 a mm. 160 ottone	nichel sat.	h mm. 32	pz	10	1

MANIGLIE PER BAULI

Maniglia snodata con piastra da avvitare.
Interamente realizzata in acciaio.
La misura indicata si riferisce alla larghezza della piastra di fissaggio.

39380001

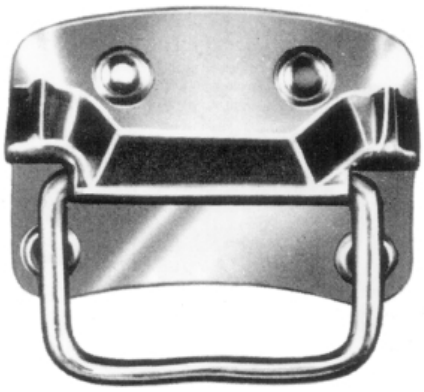

codice	descrizione		u.m.	imb.	m.o.
1.317.121	maniglie bauli fe	mm. 90 brunite	pz	24	1
3.722.039	maniglie bauli fe	mm. 110 brunite	pz	12	1

CIONDOLI PER MOBILI

21400018



codice	descrizione			u.m.	imb.	m.o.
4.807.681	ciondoli 18 c mm. 35 ottone	oro lucido		pz	2000	2000*

21400043

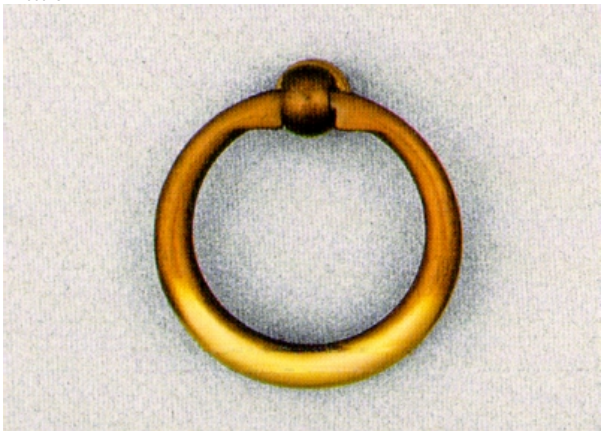

codice	descrizione			u.m.	imb.	m.o.
6.756.826	ciondoli 43 c mm. 34 ottone	fume'		pz	100	1*

21400086



codice	descrizione			u.m.	imb.	m.o.
6.124.960	ciondoli 86 mm. 30 porcell.bia	fiore azzurro	c/base anticata	pz	25	1

POMOLI CUOIO X MOBILI

47872912



codice	descrizione		u.m.	imb.	m.o.
9.130.609	pomoli u912 d mm. 14 metallo	cuoio - nich. s.	pz	50	1

GALIMBERTI FERRAMENTA
www .galimbertiferramenta.com

POMOLI INOX X MOBILI

47900153



codice	descrizione		u.m.	imb.	m.o.
6.508.999	pomoli i153 b mm. 18 inox	satin	pz	24	24

47900180

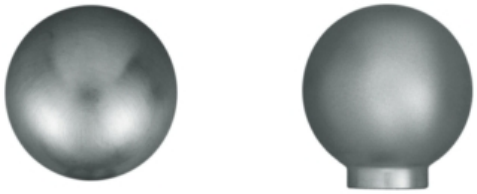

codice	descrizione		u.m.	imb.	m.o.
7.372.735	pomoli i180 b mm. 25 inox	satin	pz	24	24

47900181

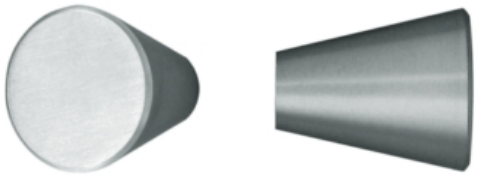

codice	descrizione		u.m.	imb.	m.o.
7.996.801	pomoli i181 b mm. 24 inox	satin	pz	24	24

POMOLI LEGNO X MOBILI

Fornibile in acero, faggio, rovere, ontano, frassino, ciliegio, abete.

47850166



codice	descrizione		u.m.	imb.	m.o.
7.913.648	pomoli lt 166 mm. 25 legno	faggio gr. - arg	pz	25	1*

47860360

codice	descrizione		u.m.	imb.	m.o.
1.445.886	pomoli 360 a mm. 60 legno	bianco	pz	50	1*
4.056.898	pomoli 360 a mm. 60 legno	faggio grezzo	pz	50	100

47860361

codice	descrizione		u.m.	imb.	m.o.
9.515.758	pomoli 361 c mm. 38 legno	faggio grezzo	pz	50	100

47860362

codice	descrizione		u.m.	imb.	m.o.
9.545.403	pomoli 362 c mm. 38 legno	faggio grezzo	pz	50	1
3.730.300	pomoli 362 c mm. 38 legno	frassino lucido	pz	50	1*

47860363



codice	descrizione		u.m.	imb.	m.o.
1.865.370	pomoli 363 c mm. 38 legno	faggio grezzo	pz	50	1
7.519.062	pomoli 363 d mm. 30 legno	faggio grezzo	pz	50	1
1.769.203	pomoli 363 e mm. 25 legno	faggio grezzo	pz	50	100
3.148.587	pomoli 363 f mm. 20 legno	faggio grezzo	pz	50	100

47860365

codice	descrizione		u.m.	imb.	m.o.
6.638.412	pomoli 365 b mm. 38 legno	rovere lucido	pz	50	1*

47860366

codice	descrizione		u.m.	imb.	m.o.
9.389.786	pomoli 366 d mm. 25 legno	faggio grezzo	pz	50	100

47860369

codice	descrizione		u.m.	imb.	m.o.
9.833.289	pomoli 369 d mm. 25 legno	faggio grezzo	pz	50	1

47860370



codice	descrizione		u.m.	imb.	m.o.
6.549.091	pomoli 370 c mm. 25 legno	faggio grezzo	pz	50	1
7.647.208	pomoli 370 d mm. 18 legno	faggio grezzo	pz	50	1
4.556.190	pomoli 370 c mm. 25 legno	frassino lucido	pz	50	1*
1.067.354	pomoli 370 d mm. 18 legno	frassino lucido	pz	50	1*
9.746.114	pomoli 370 c mm. 25 legno	rovere lucido	pz	50	1*
5.486.700	pomoli 370 d mm. 18 legno	rovere lucido	pz	50	1*

47860374



codice	descrizione		u.m.	imb.	m.o.
2.632.797	pomoli 374 c mm. 24 legno	bianco	pz	50	1*
1.846.898	pomoli 374 c mm. 24 legno	faggio grezzo	pz	50	1*

POMOLI MATERIALE PLASTICO X MOBILI

47880105



codice	descrizione			u.m.	imb.	m.o.
6.250.003	pomoli c105 c mm. 40 plastica	bianco		pz	50	50

47880352



codice	descrizione			u.m.	imb.	m.o.
5.898.893	pomoli 352 c mm. 21 plastica	nero		pz	250	1*

47880581



codice	descrizione			u.m.	imb.	m.o.
1.148.770	pomoli 581 b mm. 20 plastica	bianco - nero	base gomma nera	pz	500	500*

GALIMBERTI FERRAMENTA
www .galimbertiferramenta.com

POMOLI METALLO X MOBILI

design Marelli e Molteni

47860313



codice	descrizione		u.m.	imb.	m.o.
8.078.940	pomoli pm 313 mm. 35 metallo	cromo lucido	pz	50	50

design Marelli e Molteni

47860433



codice	descrizione		u.m.	imb.	m.o.
3.935.477	pomoli pm 433 mm. 80 metallo	cromo lucido	pz	15	15

design Gordon Guillaumier

47860459



codice	descrizione			u.m.	imb.	m.o.
5.557.592	pomoli pm 459 mm.10x10 metallo	cromo lucido	h mm. 18	pz	50	50
9.529.823	pomoli pm 459 mm.10x10 metallo	nichel satinato	h mm. 18	pz	50	50

design Sung Sook Kim

47860467



codice	descrizione			u.m.	imb.	m.o.
4.051.282	pomoli pm 467 mm. 50 metallo	cromo lucido		pz	15	15

47870803

codice	descrizione			u.m.	imb.	m.o.
2.147.093	pomoli 803 c mm. 30 metallo	nichel satinato	int. 16 mm	pz	50	1*

47870810



codice	descrizione			u.m.	imb.	m.o.
4.136.743	pomoli 810 c mm. 20 metallo	nero opaco		pz	100	1*

47870828

codice	descrizione		u.m.	imb.	m.o.
1.980.004	pomoli 828 c mm. 30 metallo	bianco	pz	40	1*

47870846

codice	descrizione		u.m.	imb.	m.o.
5.122.103	pomoli 846 b mm. 44 metallo	bronzo	pz	50	1*

47870987

codice	descrizione		u.m.	imb.	m.o.
5.219.537	pomoli f987 c mm. 25 metallo	bronzo	pz	50	1*

47872835



codice	descrizione		u.m.	imb.	m.o.
7.693.649	pomoli u835 a mm. 25 metallo	cromo lucido	pz	1000	1000*
4.343.721	pomoli u835 c mm. 12 metallo	cromo lucido	pz	100	1
4.776.031	pomoli u835 c mm. 12 metallo	giallo	pz	2000	2000*

47872854



codice	descrizione		u.m.	imb.	m.o.
6.458.256	pomoli u854 mm. 20 metallo	nichel satinato	pz	50	50*

47872866



codice	descrizione			u.m.	imb.	m.o.
3.048.191	pomoli u866 mm. 10 metallo	cromo lucido		pz	100	1
1.142.426	pomoli u866 mm. 10 metallo	nichel satinato		pz	100	1
4.956.136	pomoli u866 mm. 10 metallo	rosso		pz	100	100*

47872869

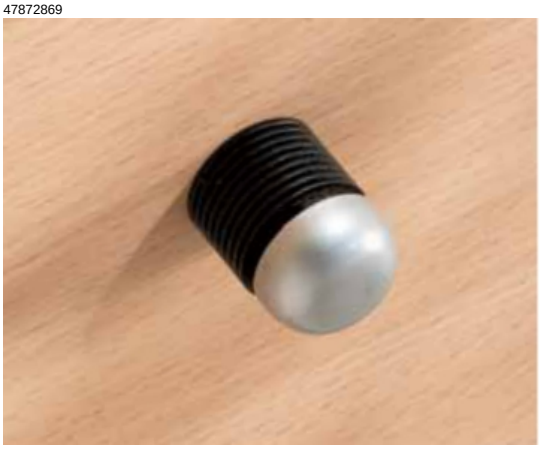

codice	descrizione			u.m.	imb.	m.o.
6.059.316	pomoli u869 a mm. 25 metallo	bianco	base gomma nera	pz	1000	1000*
3.164.624	pomoli u869 b mm. 20 metallo	bianco	base gomma	pz	1000	1000*
8.035.080	pomoli u869 c mm. 12 metallo	bianco	base gomma	pz	1000	1000*
6.089.306	pomoli u869 a mm. 25 metallo	grigio	base gomma nera	pz	50	1*
4.656.005	pomoli u869 b mm. 20 metallo	grigio	base gomma	pz	50	50*
5.832.873	pomoli u869 c mm. 12 metallo	nero lucido	base gomma	pz	1000	1000*
4.984.474	pomoli u869 b mm. 20 metallo	oro lucido	base gomma	pz	50	1*

47872898



codice	descrizione		u.m.	imb.	m.o.
8.560.001	pomoli u898 mm. 12 metallo	bianco	pz	100	100
7.438.363	pomoli u898 mm. 12 metallo	cromo lucido	pz	100	1
9.133.563	pomoli u898 mm. 12 metallo	cromo satinato	pz	100	1

47872907



codice	descrizione		u.m.	imb.	m.o.
6.150.938	pomoli u907 mm. 40 metallo	nichel nero	pz	50	50*

47872908



codice	descrizione		u.m.	imb.	m.o.
2.271.361	pomoli u908 mm. 14 metallo	cromo satinato	pz	50	50
9.431.164	pomoli u908 mm. 14 metallo	dorato	pz	200	200*

47872920

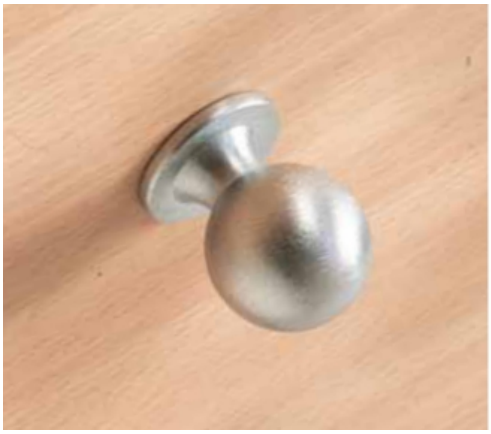

47872931



codice	descrizione		u.m.	imb.	m.o.
3.059.203	pomoli u931 mm. 12 metallo	dorato	pz	200	200*

47872934



codice	descrizione		u.m.	imb.	m.o.
3.249.574	pomoli u934 mm. 12 metallo	cromo satinato	pz	50	50

47872936



codice	descrizione			u.m.	imb.	m.o.
5.377.978	pomoli u936 b mm. 22 metallo	nichel satinato		pz	50	50

47872948



codice	descrizione			u.m.	imb.	m.o.
6.378.653	pomoli u948 b mm. 18 metallo	nichel satinato		pz	50	50

47872979



codice	descrizione			u.m.	imb.	m.o.
8.562.739	pomoli u979 mm. 20 metallo	dorato	h mm. 32	pz	50	1*

GALIMBERTI FERRAMENTA
www .galimbertiferramenta.com

POMOLI OTTONE X MOBILI

47890801

codice	descrizione		u.m.	imb.	m.o.
4.108.740	pomoli 801 a mm. 30 ottone	nichel satinato	pz	50	1*
7.515.385	pomoli 801 b mm. 25 ottone	nichel satinato	pz	100	1*
5.006.816	pomoli 801 a mm. 30 ottone	oro lucido	pz	50	1*
7.749.933	pomoli 801 c mm. 20 ottone	oro lucido	pz	100	1*
2.491.370	pomoli 801 a mm. 30 ottone	oro satinato	pz	50	1*
6.357.603	pomoli 801 b mm. 25 ottone	oro satinato	pz	100	1*

47890802

codice	descrizione		u.m.	imb.	m.o.
7.267.642	pomoli 802 a mm. 25 ottone	bronzo	pz	50	1*
3.969.007	pomoli 802 c mm. 16 ottone	oro satinato	pz	150	1*

47890807

codice	descrizione		u.m.	imb.	m.o.
5.643.875	pomoli 807 a mm. 25 ottone	oro lucido	pz	100	1*

47890809

codice	descrizione		u.m.	imb.	m.o.
3.998.472	pomoli 809 c mm. 12 ottone	oro lucido	pz	200	1*

47890811

codice	descrizione		u.m.	imb.	m.o.
9.129.610	pomoli 811 c mm. 20 ottone	grigio marmo	pz	100	1*
3.575.901	pomoli 811 c mm. 20 ottone	nichel satinato	pz	100	1*

47890820





codice	descrizione		u.m.	imb.	m.o.
2.274.119	pomoli 820 a mm. 32 ottone	nichel nero	pz	50	1*
1.375.206	pomoli 820 b mm. 26 ottone	nichel nero	pz	100	1*
5.941.766	pomoli 820 c mm. 21 ottone	nichel nero	pz	100	1*
3.596.050	pomoli 820 d mm. 17 ottone	nichel nero	pz	100	1*
5.634.002	pomoli 820 d mm. 17 ottone	oro lucido	pz	48	1*

GALIMBERTI FERRAMENTA
www .galimbertiferramenta.com

47890822



codice	descrizione		u.m.	imb.	m.o.
1.113.228	pomoli 822 b mm. 30 ottone	nichel satinato	pz	48	1
9.504.240	pomoli 822 c mm. 25 ottone	nichel satinato	pz	48	1
9.165.830	pomoli 822 d mm. 20 ottone	nichel satinato	pz	48	1
2.182.827	pomoli 822 e mm. 13 ottone	oro lucido	pz	24	1*

47890823

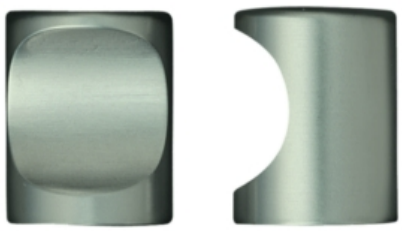

codice	descrizione		u.m.	imb.	m.o.
5.894.710	pomoli 823 a mm. 25 ottone	cromo lucido	pz	48	48
7.820.922	pomoli 823 b mm. 21 ottone	cromo lucido	pz	48	48
1.998.405	pomoli 823 d mm. 15 ottone	cromo lucido	pz	48	48
9.995.246	pomoli 823 b mm. 21 ottone	cromo satinato	pz	48	48
1.387.681	pomoli 823 c mm. 18 ottone	cromo satinato	pz	48	48
1.363.104	pomoli 823 d mm. 15 ottone	cromo satinato	pz	48	1
4.245.735	pomoli 823 e mm. 12 ottone	cromo satinato	pz	48	48
8.081.100	pomoli 823 b mm. 21 ottone	nichel satinato	pz	48	48
8.105.059	pomoli 823 a mm. 25 ottone	oro lucido	pz	48	48
8.582.775	pomoli 823 c mm. 18 ottone	oro lucido	pz	48	48
3.325.957	pomoli 823 d mm. 15 ottone	oro lucido	pz	48	48
6.144.319	pomoli 823 e mm. 12 ottone	oro lucido	pz	48	48

47890834



codice	descrizione		u.m.	imb.	m.o.
5.231.683	pomoli 834 c mm. 20 ottone	bronzo antico	pz	48	1
6.985.622	pomoli 834 a mm. 30 ottone	cromo lucido	pz	48	48
3.077.375	pomoli 834 b mm. 25 ottone	cromo lucido	pz	48	48
9.052.109	pomoli 834 c mm. 20 ottone	cromo lucido	pz	48	1
5.895.922	pomoli 834 d mm. 15 ottone	cromo lucido	pz	48	1
5.941.179	pomoli 834 d mm. 15 ottone	nichel nero	pz	24	1*
9.511.903	pomoli 834 a mm. 30 ottone	nichel satinato	pz	48	1
6.642.006	pomoli 834 b mm. 25 ottone	nichel satinato	pz	48	1
2.495.286	pomoli 834 c mm. 20 ottone	nichel satinato	pz	48	1
2.952.192	pomoli 834 d mm. 15 ottone	nichel satinato	pz	48	1
5.877.270	pomoli 834 a mm. 30 ottone	oro lucido	pz	48	1
1.280.005	pomoli 834 b mm. 25 ottone	oro lucido	pz	48	48
4.076.803	pomoli 834 c mm. 20 ottone	oro lucido	pz	48	48
1.552.720	pomoli 834 d mm. 15 ottone	oro lucido	pz	48	1

47890836

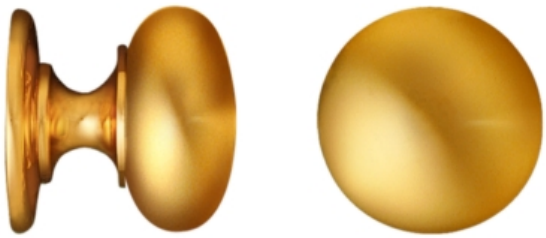

codice	descrizione		u.m.	imb.	m.o.
4.427.193	pomoli 836 c mm. 25 ottone	anticato	pz	48	48
1.955.330	pomoli 836 c mm. 25 ottone	bronzo antico	pz	48	48
6.996.659	pomoli 836 d mm. 20 ottone	bronzo antico	pz	48	1
4.302.483	pomoli 836 b mm. 30 ottone	oro lucido	pz	48	1

GALIMBERTI FERRAMENTA
www .galimbertiferramenta.com

47890838



codice	descrizione		u.m.	imb.	m.o.
6.784.416	pomoli 838 b mm. 30 ottone	oro satinato	pz	100	1*
1.709.247	pomoli 838 c mm. 25 ottone	oro satinato	pz	100	1*

47890843



codice	descrizione		u.m.	imb.	m.o.
5.766.031	pomoli 843 a mm. 30 ottone	nichel satinato	pz	24	1*
2.916.453	pomoli 843 a mm. 30 ottone	oro lucido	pz	24	1*

POMOLI PER MOBILI

47850839

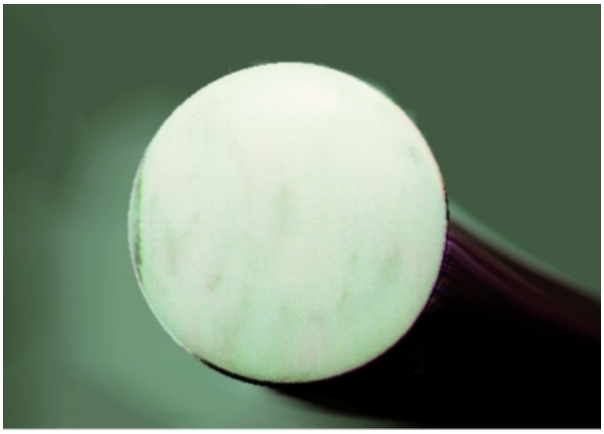

codice	descrizione			u.m.	imb.	m.o.
8.951.229	pomoli 839 b mm. 25 marmo	bianco carrara		pz	25	1*

47850855



codice	descrizione			u.m.	imb.	m.o.
1.229.097	pomoli 860 c mm. 25 porcellana	fiore rosa	tondo fondo bianco	pz	50	1*
3.100.202	rondelle pomoli 860 b	oro		pz	50	1

47850856



codice	descrizione			u.m.	imb.	m.o.
6.148.133	pomoli 860 b mm. 30 porcellana	mosaico	tondo fondo bianco	pz	50	1*
3.100.202	rondelle pomoli 860 b	oro		pz	50	1

47850858



codice	descrizione			u.m.	imb.	m.o.
8.855.787	pomoli 860 b mm. 30 porcellana	avorio	tondo	pz	50	1*
8.640.833	pomoli 860 b mm. 30 porcellana	bianco	tondo	pz	50	1*
3.100.202	rondelle pomoli 860 b	oro		pz	50	1

47850859



codice	descrizione		u.m.	imb.	m.o.
3.100.202	rondelle pomoli 860 b	oro	pz	50	1

47850860



codice	descrizione		u.m.	imb.	m.o.
3.100.202	rondelle pomoli 860 b	oro	pz	50	1

GALIMBERTI FERRAMENTA
www .galimbertiferramenta.com

GANCI

Ganci da avvitare realizzati in ottone.

30910010



codice	descrizione		u.m.	imb.	m.o.
8.986.498	ganci ot	oro lucido	pz	50	1

Ganci con base forata realizzati in metallo pressofuso.

30910095



codice	descrizione		u.m.	imb.	m.o.
4.366.089	ganci 1095 a mm. 32 metallo	cromo	pz	100	1
3.467.046	ganci 1095 b mm. 21 metallo	cromo	pz	100	1
3.126.813	ganci 1095 a mm. 32 metallo	oro luc.	pz	50	1

Ganci in ottone con foro filettato 4ma.
Possibilità di fissaggio con viti tipo piedi o viti passanti.

GALIMBERTI FERRAMENTA
www .galimbertiferramenta.com

30910099



codice	descrizione		u.m.	imb.	m.o.
4.084.686	ganci 1099 a mm. 50 ottone	nichelati	pz	100	1
1.890.280	ganci 1099 c mm. 35 ottone	nichelati	pz	100	1
8.434.173	ganci 1099 d mm. 28 ottone	nichelati	pz	100	100
1.590.197	ganci 1099 e mm. 20 ottone	nichelati	pz	100	100
3.720.752	ganci 1099 a mm. 50 ottone	oro lucido	pz	100	100
9.758.605	ganci 1099 c mm. 35 ottone	oro lucido	pz	100	1
4.264.095	ganci 1099 e mm. 20 ottone	oro lucido	pz	100	1

Ganci realizzati in materiale sintetico con fissaggio invisibile.

30910224

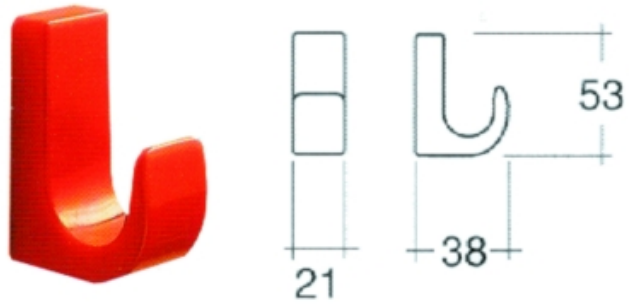

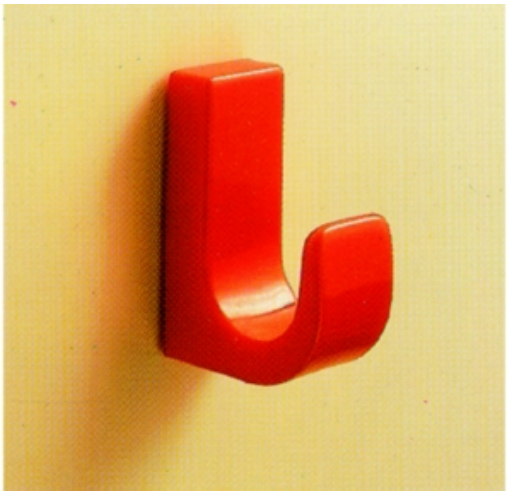

codice	descrizione		u.m.	imb.	m.o.
1.917.130	ganci c224 plastica	bianco	pz	50	1
4.590.606	ganci c224 plastica	nero	pz	50	1

Ganci realizzati in materiale plastico con possibilità di utilizzo a parete o soppiano.

30910226

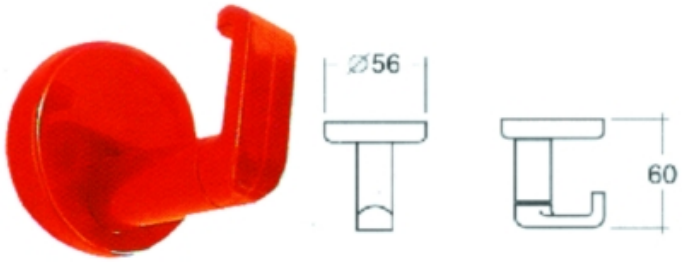



codice	descrizione		u.m.	imb.	m.o.
5.261.543	ganci c226 plastica	bianco	pz	10	1*

Ganci sottopiano a tre vie realizzati in materiale plastico.

30910228



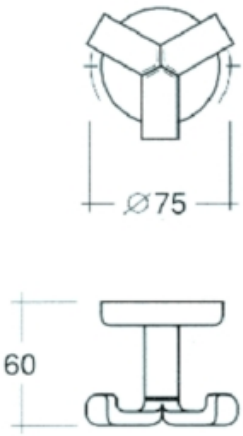



codice	descrizione		u.m.	imb.	m.o.
4.764.540	ganci c228 plastica	bianco	pz	10	1
5.103.300	ganci c228 plastica	nero	pz	10	10

GALIMBERTI FERRAMENTA
www .galimbertiferramenta.com

PORTABITI INOX

48231610



codice	descrizione			u.m.	imb.	m.o.
9.166.417	portabiti 1610 inox	lucido	l 35 h 35 p 45	pz	5	5
1.071.016	portabiti 1610 inox	satin	l 35 h 35 p 45	pz	5	5

GALIMBERTI FERRAMENTA
www .galimbertiferramenta.com

PORTABITI LEGNO

48191496



codice	descrizione			u.m.	imb.	m.o.
9.323.704	portabiti 1496 mm. 80 legno	noce lucido	s/gancio	pz	50	1*

GALIMBERTI FERRAMENTA
www .galimbertiferramenta.com

PORTABITI MATERIALE PLASTICO

48220301



codice	descrizione			u.m.	imb.	m.o.
1.711.080	portabiti c301 plastica	bianco	l 98 h 135 p 52	pz	12	1
1.340.969	portabiti c301 plastica	nero	l 98 h 135 p 52	pz	12	1

48220302



codice	descrizione			u.m.	imb.	m.o.
5.323.692	portabiti c302 plastica	bianco	l 75 h 132 p 62	pz	10	1
8.309.518	portabiti c302 plastica	nero	l 75 h 132 p 62	pz	10	1

48220303



codice	descrizione			u.m.	imb.	m.o.
7.971.112	portabiti echo plastica	bianco opalino	l 31 h 59 p 42	pz	50	1

GALIMBERTI FERRAMENTA
www .galimbertiferramenta.com

PORTABITI METALLO

48200255



codice	descrizione			u.m.	imb.	m.o.
1.419.139	portabiti u255 metallo	argento 7	l 31 h 125 p 75	pz	10	1
6.530.976	portabiti u255 metallo	bianco	l 31 h 125 p 75	pz	10	10

48200263



codice	descrizione			u.m.	imb.	m.o.
9.818.163	portabiti u263 metallo	cromo lucido	l 154 h 112 p 65	pz	1000	1000*
5.089.536	portabiti u263 metallo	dorato	l 154 h 112 p 65	pz	1000	1000*

48200264



codice	descrizione			u.m.	imb.	m.o.
1.640.250	portabiti u264 metallo	cromo luc.	l 70 h 113 p 75	pz	1000	1000*

GALIMBERTI FERRAMENTA
www .galimbertiferramenta.com

48200265



codice	descrizione			u.m.	imb.	m.o.
4.274.001	portabiti u265 metallo	cromo lucido	l 148 h 120 p 70	pz	10	10*
2.905.730	portabiti u265 metallo	grigio	l 148 h 120 p 70	pz	10	1*
7.737.978	portabiti u265 metallo	nero lucido	l 148 h 120 p 70	pz	10	1*
9.634.091	portabiti u265 metallo	nichel nero	l 148 h 120 p 70	pz	10	1*
3.172.469	portabiti u265 metallo	dorato	l 148 h 120 p 70	pz	10	1*
7.674.150	portabiti u265 metallo	verde	l 148 h 120 p 70	pz	10	1*

48200267



codice	descrizione			u.m.	imb.	m.o.
5.521.678	portabiti u267 metallo	nichel satinato	l 120 h 120 p 55	pz	10	10

48200268



codice	descrizione			u.m.	imb.	m.o.
4.999.102	portabiti u268 metallo	dorato	l 125 h 115 p 75	pz	10	10*

48200271



codice	descrizione			u.m.	imb.	m.o.
2.385.723	portabiti u271 metallo	cromo lucido	l 90 h110 p 60	pz	10	1
9.489.707	portabiti u271 metallo	nichel satinato	l 90 h110 p 60	pz	10	1

48200272



codice	descrizione			u.m.	imb.	m.o.
1.347.296	portabiti u272 metallo	argento 7	l 34 h 62 p 31	pz	10	1
1.062.724	portabiti u272 metallo	nichel sat.	l 34 h 62 p 31	pz	10	10

48200273



codice	descrizione			u.m.	imb.	m.o.
6.610.357	portabiti u273 metallo	argento 7	l 43 h 65 p 33	pz	10	10
6.244.125	portabiti u273 metallo	cromo lucido	l 43 h 65 p 33	pz	10	10
1.480.467	portabiti u273 metallo	nichel satinato	l 43 h 65 p 33	pz	10	1

48200275



codice	descrizione			u.m.	imb.	m.o.
5.049.011	portabiti u275 metallo	bianco opaco	l 90 h 90 p 46	pz	10	1
2.318.509	portabiti u275 metallo	cromo lucido	l 90 h 90 p 46	pz	10	10

48200281



codice	descrizione			u.m.	imb.	m.o.
7.532.955	portabiti u281 metallo	cromo lucido	l144 h113 p 70	pz	5	1

48200283



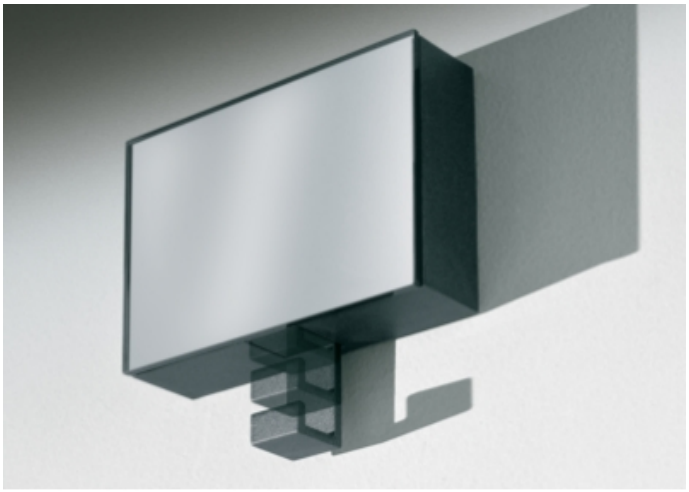

codice	descrizione			u.m.	imb.	m.o.
9.191.587	portabiti u283 metallo	argento 7	l150 h142 p 38	pz	1	1

GALIMBERTI FERRAMENTA
www .galimbertiferramenta.com

48200284

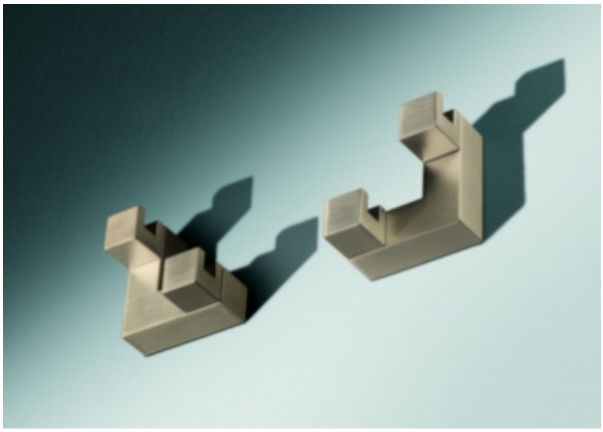

codice	descrizione			u.m.	imb.	m.o.
1.032.024	portabiti u284 metallo	nichel satinato	l 60 h 60 p 40	pz	10	1

48201531



codice	descrizione			u.m.	imb.	m.o.
1.024.296	portabiti 1531 metallo	cromo lucido	l 70 h 140 p 55	pz	25	1*

48201534



codice	descrizione			u.m.	imb.	m.o.
6.726.645	portabiti 1534 metallo	bronzo	l 97 h 145 p 53	pz	25	1
2.196.879	portabiti 1534 metallo	cromo lucido	l 97 h 145 p 53	pz	25	1
1.058.222	portabiti 1534 metallo	nichel satinato	l 97 h 145 p 53	pz	25	1
7.425.837	portabiti 1534 metallo	oro lucido	l 97 h 145 p 53	pz	25	1

GALIMBERTI FERRAMENTA
www .galimbertiferramenta.com

48201583



codice	descrizione			u.m.	imb.	m.o.
2.906.379	portabiti 1583 metallo	oro lucido	l 120 h 130	pz	20	1*

GALIMBERTI FERRAMENTA
www .galimbertiferramenta.com

PORTABITI OTTONE

48211537



codice	descrizione			u.m.	imb.	m.o.
4.842.644	portabiti 1537 ottone	oro lucido	l 80 h 125 p 64	pz	15	1*

48211572



codice	descrizione			u.m.	imb.	m.o.
6.404.154	portabiti 1572 ottone	oro lucido	l 70 h 140 p	pz	2	2*

48211573



codice	descrizione			u.m.	imb.	m.o.
1.355.284	portabiti 1573 ottone	cromo l.-oro l.	l 80 h 115 p 55	pz	250	250*

GALIMBERTI FERRAMENTA
www .galimbertiferramenta.com

48211574



codice	descrizione			u.m.	imb.	m.o.
6.347.215	portabiti 1574 ottone	cromo luc.	l 31 h 41 p 38.5	pz	6	6
9.733.282	portabiti 1574 ottone	cromo sat.	l 30 h 41 p 38.5	pz	6	6
6.298.562	portabiti 1574 ottone	oro lucido	l 30 h 41 p 38.5	pz	6	1

48211580



codice	descrizione			u.m.	imb.	m.o.
4.383.840	portabiti 1580 ottone	anticato	l 75 h 205	pz	12	1*

GALIMBERTI FERRAMENTA
www .galimbertiferramenta.com

PORTAETICHETTE

Portaetichette in materiale plastico per chiavi.

49170010



codice	descrizione			u.m.	imb.	m.o.
4.894.360	portaetichette pl	colori vari	portachiavi	pz	100	1

Portaetichette da avvitare con placchetta in ottone.

49170050



codice	descrizione			u.m.	imb.	m.o.
4.715.085	portaetichette rettangolari ot	60 x 24 nich.	a pressione	pz	50	1
9.088.566	portaetichette rettangolari ot	60 x 24 oro luc.	a pressione	pz	50	1

GALIMBERTI FERRAMENTA
www .galimbertiferramenta.com

ACCESSORI CUCINA E BAGNO

GALIMBERTI FERRAMENTA
www .galimbertiferramenta.com

ALZATINE PER CUCINA

Alzatina per piani da cucina in alluminio rivestito.La parte superiore del profilo viene agganciata alla parte inferiore tramite una leggera pressione. Le morbide guarnizioni sulla parte inferiore e superiore del profilo garantiscono una chiusura duratura a tenuta sicura.Gli accessori stampati facilitano in modo determinante il montaggio.

80740020

Stabilità e forma anche in presenza di calore









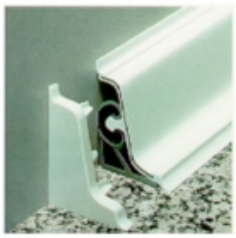

codice	descrizione			u.m.	imb.	m.o.
3.680.926	alzatine rauwalon 127	nero	aste 5 metri	pz	20	1*

Alzatina per piani da cucina in alluminio.
La parte superiore del profilo viene agganciata alla parte inferiore tramite una leggera pressione.
Le morbide guarnizioni sulla parte inferiore e superiore del profilo garantiscono una chiusura duratura a tenuta sicura.

80740026

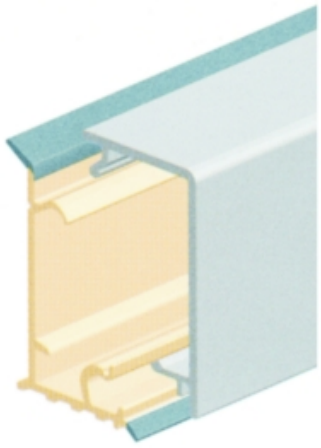

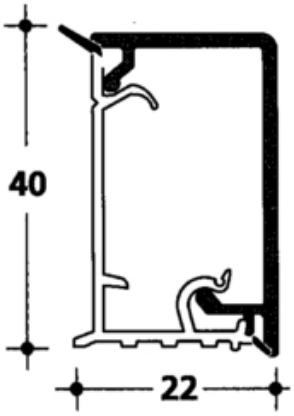

codice	descrizione			u.m.	imb.	m.o.
1.055.559	alzatine alluminio h 40 x 22	argento	aste cm. 400	pz	1	1
5.131.570	alzatine alluminio h 40 x 22	lucido	aste cm. 400	pz	1	1

GALIMBERTI FERRAMENTA
www .galimbertiferramenta.com

80740027

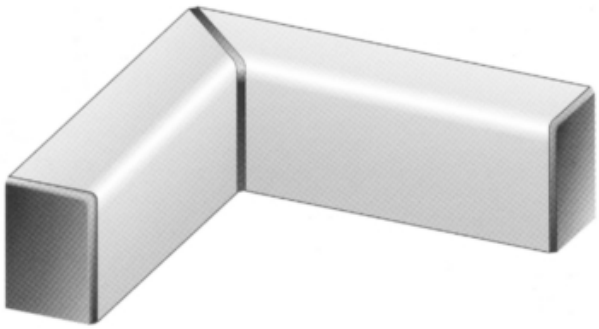

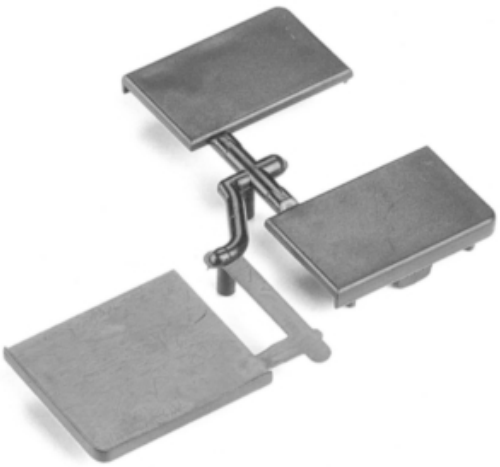

codice	descrizione			u.m.	imb.	m.o.
8.790.804	alzatine alluminio h 40 x 22	set accessori	1 ang. 45° + 2 term.	pz	1	1

Alzatina per piani da cucina in alluminio.
La parte superiore del profilo viene agganciata alla parte inferiore tramite una leggera pressione.
Le morbide guarnizioni sulla parte inferiore e superiore del profilo garantiscono una chiusura duratura a tenuta sicura.

80740028

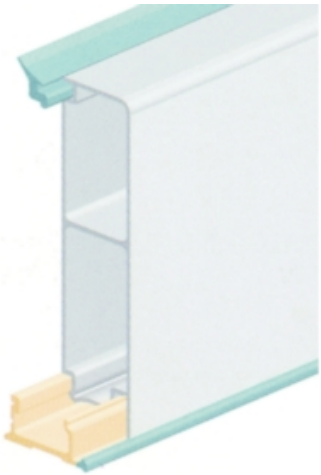

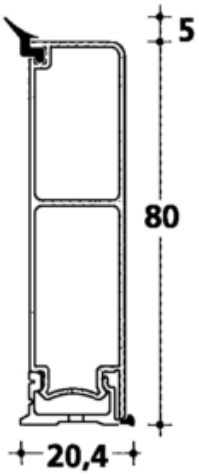

codice	descrizione			u.m.	imb.	m.o.
1.159.516	alzatine alluminio h 80 x 20	argento	aste cm. 390	pz	1	1

80740029



codice	descrizione			u.m.	imb.	m.o.
5.915.569	alzatine alluminio h 80 x 20	ang. est.90° arg		pz	1	1

GALIMBERTI FERRAMENTA
www .galimbertiferramenta.com

80740030

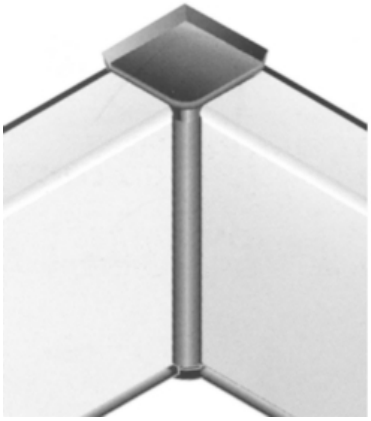

codice	descrizione			u.m.	imb.	m.o.
3.563.861	alzatine alluminio h 80 x 20	ang. interno 90°		pz	1	1

80740031



codice	descrizione			u.m.	imb.	m.o.
2.645.919	alzatine alluminio h 80 x 20	terminali	dx + sx	cp	1	1

GALIMBERTI FERRAMENTA
www .galimbertiferramenta.com

BORDI TOP

80740065



Angolo interno



Angolo esterno

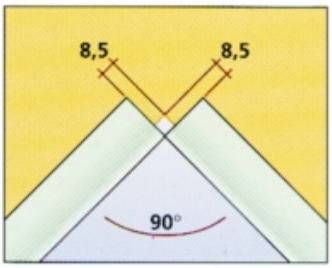

Angolo interno

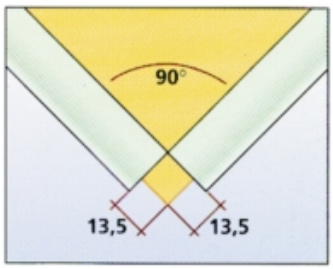

Angolo esterno

codice	descrizione			u.m.	imb.	m.o.
1.465.051	bordi top 40f angoli 90°	esterni arg.	x bordi fres. mm. 40	pz	1	1*

80740080

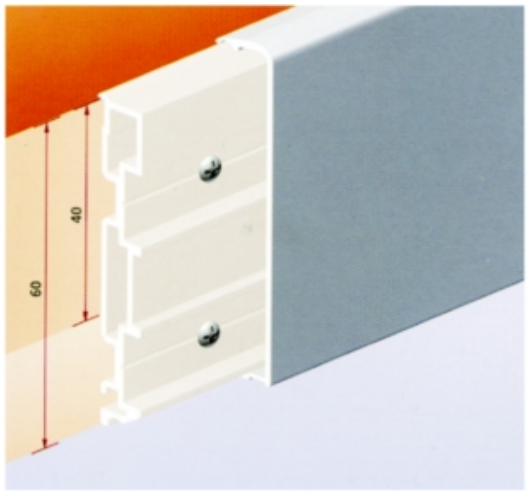

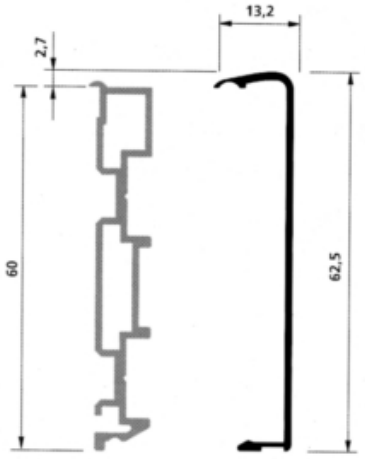

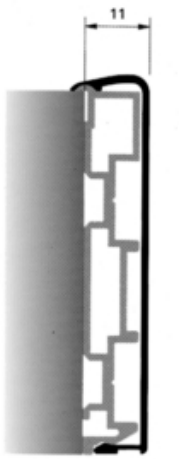

codice	descrizione			u.m.	imb.	m.o.
7.259.661	bordi top 60a avvitare	mm. 60 arg.	aste cm. 410	pz	1	1

GALIMBERTI FERRAMENTA
www .galimbertiferramenta.com

80740085

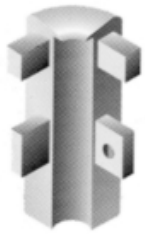

Angolo esterno



Angolo interno

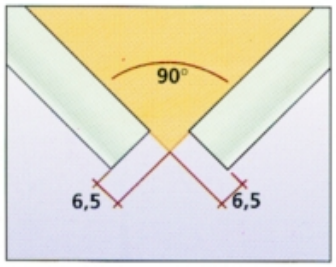

Angolo esterno

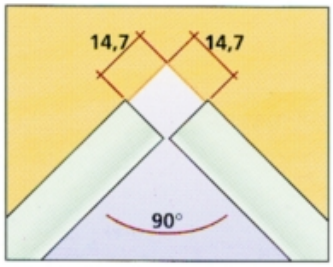

Angolo interno

codice	descrizione			u.m.	imb.	m.o.
7.481.581	bordi top 60a angoli 90°	esterni arg.	x bordi avvit. mm. 60	pz	1	1
2.256.016	bordi top 60a angoli 90°	interni arg.	x bordi avvit. mm. 60	pz	1	1

GALIMBERTI FERRAMENTA
www .galimbertiferramenta.com

80740095

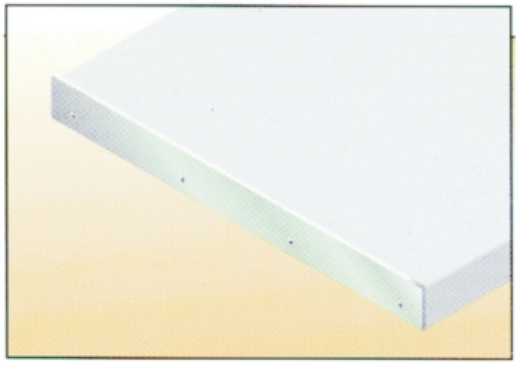

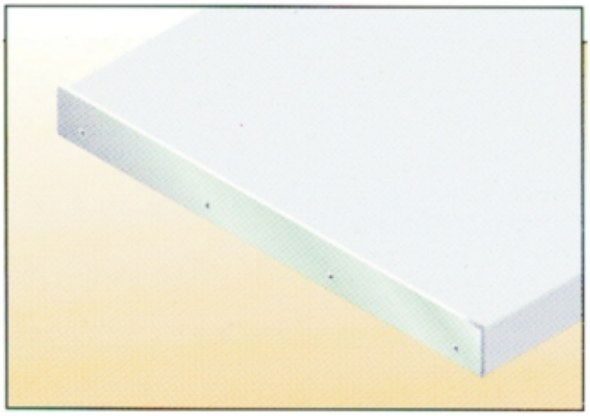

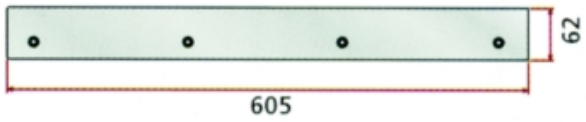

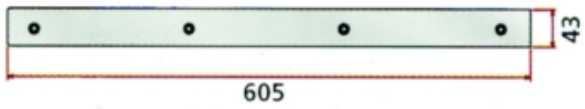

codice	descrizione			u.m.	imb.	m.o.
9.663.657	bordi top fianchi	mm. 40 arg.	dx + sx	cp	1	1
3.147.290	bordi top fianchi	mm. 60 arg.	dx + sx	cp	1	1

GALIMBERTI FERRAMENTA
www .galimbertiferramenta.com

ZOCCOLI PER CUCINA

Zoccoli profilati in alluminio anotizzato.
Guarnizione in materiale sintetico applicabile in modalità nascosta (versione di allestimento standard) o a vista.

80400020

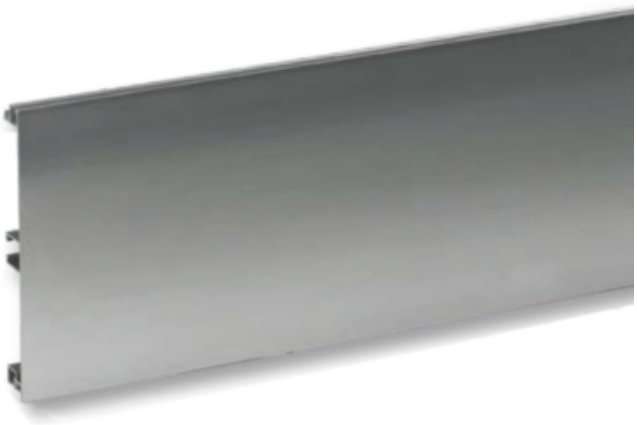

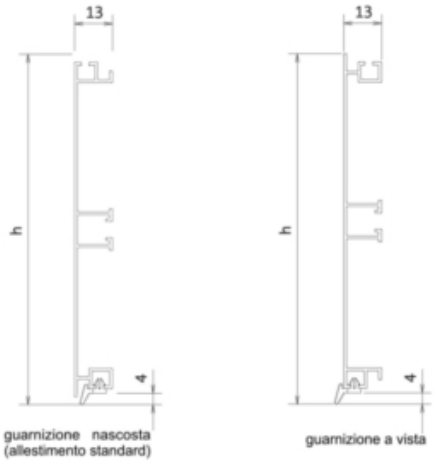

codice	descrizione			u.m.	imb.	m.o.
9.272.248	zoccoli alluminio liscio light	cm. 10 argento	aste 4 mt. c/guarniz.	pz	25	1
2.038.100	zoccoli alluminio liscio light	cm. 12 argento	aste 4 mt. c/guarniz.	pz	25	1
9.249.820	zoccoli alluminio liscio light	cm. 15 argento	aste 4 mt. c/guarniz.	pz	15	1

Angoli 90° per zoccoli alluminio light.
Utilizzabili come raccordo ad angolo o come tappo terminale.

80400022



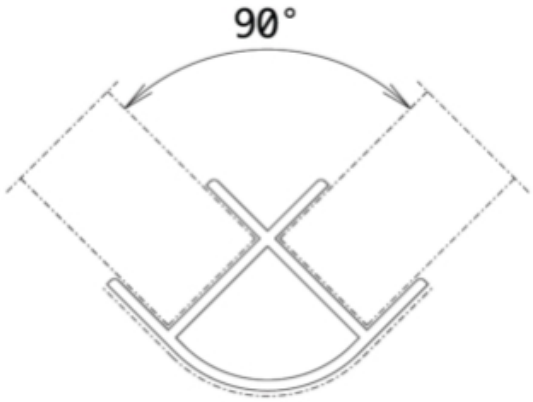

codice	descrizione			u.m.	imb.	m.o.
6.509.224	angoli zoccoli all. light 90°	cm. 10 argento		pz	50	1
9.051.898	angoli zoccoli all. light 90°	cm. 12 argento		pz	50	1
5.120.000	angoli zoccoli all. light 90°	cm. 15 argento		pz	50	1

Angoli 135° per zoccoli alluminio light.

GALIMBERTI FERRAMENTA
www .galimbertiferramenta.com

80400024



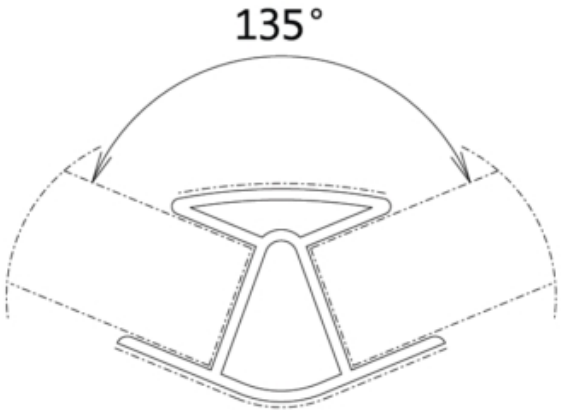

codice	descrizione		u.m.	imb.	m.o.
8.047.236	angoli zoccoli light 135°	cm. 10 argento	pz	50	1*
2.138.190	angoli zoccoli light 135°	cm. 12 argento	pz	50	1*
2.482.330	angoli zoccoli light 135°	cm. 15 argento	pz	50	1*

Raccordi diritti per eseguire giunte su zoccoli in alluminio light.

80400026



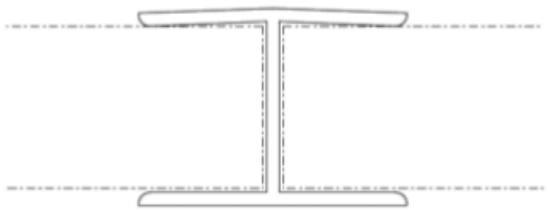

codice	descrizione		u.m.	imb.	m.o.
3.289.303	giunti zoccoli alluminio light	cm. 10 argento	pz	50	1*
8.398.086	giunti zoccoli alluminio light	cm. 15 argento	pz	50	50*

Terminali per zoccoli profilati in alluminio.

GALIMBERTI FERRAMENTA
www .galimbertiferramenta.com

80400040



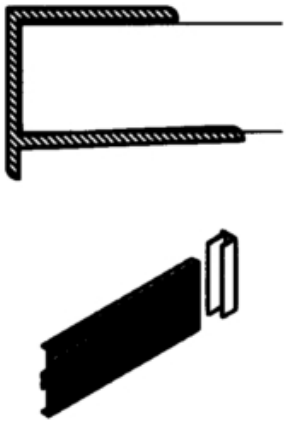

codice	descrizione		u.m.	imb.	m.o.
5.194.285	terminali zoccoli alluminio	cm. 12 arg.	pz	100	1*
3.977.323	terminali zoccoli alluminio	cm. 15 arg.	pz	100	1*

Angoli 90° per zoccoli profilati in alluminio.

80400045





codice	descrizione		u.m.	imb.	m.o.
3.190.265	angoli zoccoli all. millerig	cm. 10 argento	pz	30	1*
9.807.624	angoli zoccoli all. millerig	cm. 12 argento	pz	30	1*
9.687.448	angoli zoccoli all. millerig	cm. 15 argento	pz	20	1*

Per il fissaggio degli zoccoli in alluminio ai piedini diametro mm. 28 utilizzare le molle tipo 500 con fori con vite tbl e dado quadro.

GALIMBERTI FERRAMENTA
www .galimbertiferramenta.com

80400050

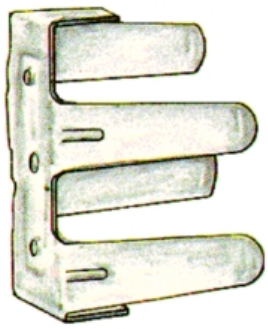

codice	descrizione			u.m.	imb.	m.o.
5.882.496	dadi quadri stampati 4ma	mm. 8 x 8 zinc.	h 2	pz	1000	1
6.032.784	viti tbl croce combi fe	4ma x 10 zinc.	x pomoli e maniglie	pz	1000	1

Molle in acciaio per il fissaggio di zoccolature a piedini diametro mm. 28.
Predisposta con finestra rettangolare per incastrare l'attacco in materiale plastico per il montaggio di zoccolature profilate.

80740050

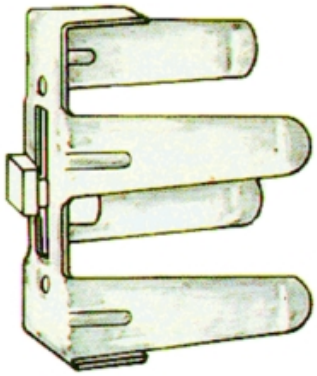

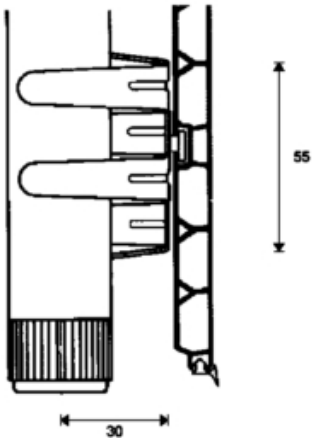

codice	descrizione			u.m.	imb.	m.o.
3.400.241	attacchi molle zoccoli 500 pl	ad incastro	x zoccolo pl	pz	250	1*

80740054



codice	descrizione			u.m.	imb.	m.o.
4.614.562	griglie areazione pl	200 x 35 bianco		pz	30	1*

GALIMBERTI FERRAMENTA
www .galimbertiferramenta.com

CESTELLI CON GUIDE STANDARD

Estraibile a tre cesti per alimenti e bottiglie.Scorrimento su guide a rullini da fissare al fondo del mobile.

18840100

Guide a rullini con fissaggio sul fondo del mobile



codice	descrizione			u.m.	imb.	m.o.
3.557.310	cestelli discovery portabottig	53.5 x 46 cromo	h 49 filo acciaio	pz	1	1*

GALIMBERTI FERRAMENTA
www .galimbertiferramenta.com

CESTELLI ESTRAIBILI NEWLINE

New Line: la nuova serie di estraibili, totalmente realizzata in alluminio con profili estrusi, che assemblati con particolari tecniche, creano un prodotto dalla linea elegante e raffinata.
Tecnicamente funzionale sotto tutti gli aspetti, vanta una vasta gamma che soddisfa ogni esigenza di funzionalità e design nell'ambito della cucina.
Innovativo sistema di fissaggio dell'anta frontale che garantisce un rapido e preciso posizionamento della stessa.
Lo stabilizzatore per anta permette di evitare l'oscillazione delle ante alte con ulteriore possibilità di regolazione dell'inclinazione.
La struttura portante di questo sistema permette di realizzare soluzioni anche con ripiani a sbalzo.
Il telaio si separa dalla guida mediante un'apposita leva di sbloccaggio: il telaio può quindi essere facilmente estratto e reintrodotto.
Tutte le guide della serie New Line dispongono di autorientro ammortizzato.
Portata 30 Kg.

18480450





codice	descrizione			u.m.	imb.	m.o.
8.276.957	cestelli 401 portabottiglie	11.0 p 48 arg.	h 54.0 alluminio soft	pz	1	1

Cestelli portabottiglie a 2 piani.
Guide con staffa per il fissaggio al fondo del mobile.

18480460





codice	descrizione			u.m.	imb.	m.o.
4.374.008	cestelli 401 portabottiglie	15.9 p 48 arg.	h 54.0 alluminio soft	pz	1	1
8.999.665	cestelli 401 portabottiglie	20.9 p 48 arg.	h 54.0 alluminio soft	pz	1	1
8.565.099	cestelli 401 portabottiglie	25.9 p 48 arg.	h 54.0 alluminio soft	pz	1	1

Cestelli portabottiglie a 3 piani.
Guide con staffa per il fissaggio al fondo del mobile.

GALIMBERTI FERRAMENTA
www .galimbertiferramenta.com

18480470



codice	descrizione			u.m.	imb.	m.o.
9.420.045	cestelli 404 portabottiglie	30.9 p 48 arg.	h 54.0 alluminio soft	pz	1	1
3.903.964	cestelli 404 portabottiglie	35.9 p 48 arg.	h 54.0 alluminio soft	pz	1	1
9.682.900	cestelli 404 portabottiglie	40.9 p 48 arg.	h 54.0 alluminio soft	pz	1	1

Cestelli con sacco portabiancheria.
Guide con staffa per il fissaggio al fondo del mobile.

18480480



codice	descrizione			u.m.	imb.	m.o.
5.995.288	cestelli 409 portabiancheria	30.9 p 27 arg.	h 54.0 alluminio soft	pz	1	1
7.126.369	cestelli 409 portabiancheria	45.9 p 48 arg.	h 54.0 alluminio soft	pz	1	1

Cestelli con sacco portabiancheria.
Guide con staffa per il fissaggio al fondo del mobile.

18480485



codice	descrizione			u.m.	imb.	m.o.
7.690.020	cestelli 409 portabiancheria	30.9 p 48 arg.	h 54.0 alluminio soft	pz	1	1

GALIMBERTI FERRAMENTA
www .galimbertiferramenta.com

Cestelli cassettoni.
Guide con staffa per il fissaggio al fondo del mobile.

18480490





codice	descrizione			u.m.	imb.	m.o.
8.345.974	cestelli 414 cassettoni	35.9 p 48 arg.	h 23 alluminio soft	pz	1	1
6.641.818	cestelli 414 cassettoni	40.9 p 48 arg.	h 23 alluminio soft	pz	1	1
4.252.238	cestelli 414 cassettoni	45.9 p 48 arg.	h 23 alluminio soft	pz	1	1
9.050.945	cestelli 414 cassettoni	55.9 p 48 arg.	h 23 alluminio soft	pz	1	1
4.989.714	cestelli 414 cassettoni	65.9 p 48 arg.	h 23 alluminio soft	pz	1	1
4.329.978	cestelli 414 cassettoni	75.9 p 48 arg.	h 23 alluminio soft	pz	1	1
9.830.486	cestelli 414 cassettoni	85.9 p 48 arg.	h 23 alluminio soft	pz	1	1

GALIMBERTI FERRAMENTA
www .galimbertiferramenta.com

CESTELLI ESTRAIBILI SERIE 200

Guide di nuova concezione tecnologica realizzate in lega di alluminio anticorodal estrusa e anotizzata.
Dotate di scorrimento telescopico, unidirezionali e con ritorno a molla, assicurano un perfetto funzionamento anche in condizioni estreme.
Sottoposte a test di resistenza con carico di oltre 20 kg. hanno mantenuto la propria funzionalità anche dopo 100.000 cicli di apertura.I cestelli sono realizzati con filo metallico cromato a sezione maggiorata che assicura robustezza, eleganza e durata.
Lo stabilizzatore permette di ridurre l'oscillazione laterale dell'antina montata sui cestelli.

18370100



Guide telescopiche in alluminio con richiamo automatico



codice	descrizione			u.m.	imb.	m.o.
4.283.324	stabilizzatori cestelli 200	x 201 l. 10.8	kit x 1 cestello	pz	1	1*

18370300



codice	descrizione			u.m.	imb.	m.o.
1.642.919	cestelli 214s cassettoni	33.5 p 46 cromo	h 18 filo acciaio	pz	1	1*

GALIMBERTI FERRAMENTA
www .galimbertiferramenta.com

18370320



codice	descrizione			u.m.	imb.	m.o.
4.283.324	stabilizzatori cestelli 200	x 201 l. 10.8	kit x 1 cestello	pz	1	1*

GALIMBERTI FERRAMENTA
www .galimbertiferramenta.com

CESTELLI ESTRAIBILI SERIE 500 E 900

Cassettone con guide in alluminio ad estrazione totale.

18840530

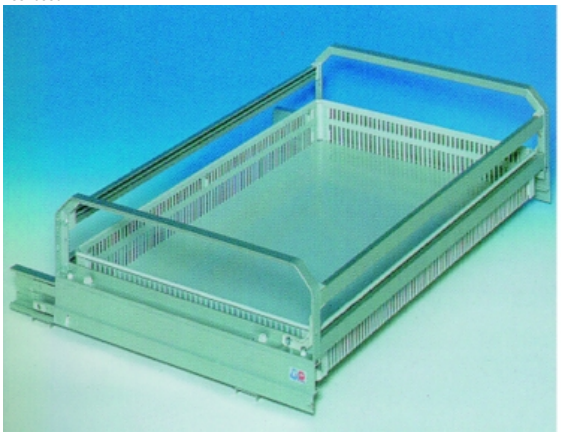

codice	descrizione			u.m.	imb.	m.o.
7.945.120	cestelli 514 cassettoni	40.0 p 46 grigio	h 22.5 lamiera vern.	pz	1	1*

Staffe per il montaggio sovrapposto di più cassettoni con guide in alluminio (serie 500).

18840533



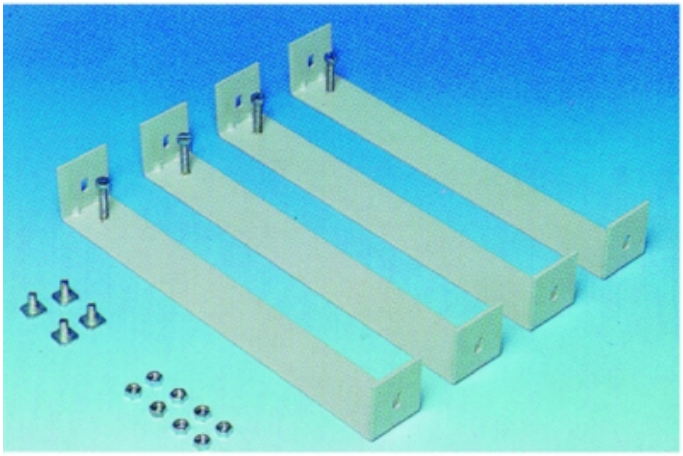

codice	descrizione			u.m.	imb.	m.o.
3.680.001	supporti laterali cestelli	serie 500/900	set 2 pezzi	pz	1	1*

GALIMBERTI FERRAMENTA
www .galimbertiferramenta.com

CESTELLI KESSEBOHMER

Cestello in filo cromato con possibilità di fissaggio del frontale del cassetto.

codice	larghezza	interno vano	largh. modulo
8742	34.5	36.2-36.8	40
8743	39.5	41.2-41.8	45
8744	44.5	46.2-46.8	50
8745	54.5	56.2-56.8	60

I frontali regolabili devono essere ordinati a parte (2 frontali per ogni cestello).
Le guide devono essere ordinate a parte.

GALIMBERTI FERRAMENTA
www .galimbertiferramenta.com

18370515



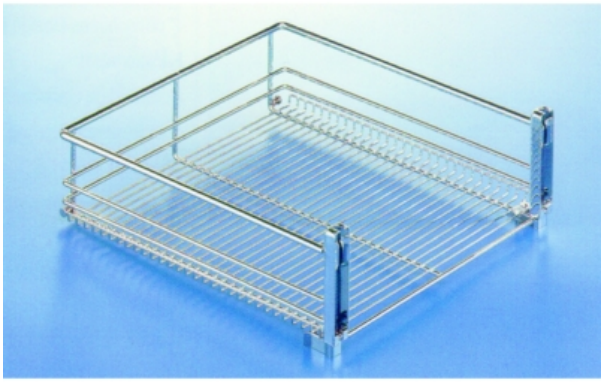

codice	descrizione			u.m.	imb.	m.o.
1.582.192	cestelli kessebohmer 0092	attacco x front.		pz	1	1
5.960.897	cestelli kessebohmer 7086	guide cm. 49.5	estrazione telescop.	cp	1	1
4.685.784	cestelli kessebohmer 8742	l345 p480 h140	c/fondo s/frontal.	pz	1	1
7.140.259	cestelli kessebohmer 8743	l395 p480 h140	c/fondo s/frontal.	pz	1	1
1.729.818	cestelli kessebohmer 8744	l445 p480 h140	c/fondo s/frontal.	pz	1	1
5.438.785	cestelli kessebohmer 8745	l545 p480 h140	c/fondo s/frontal.	pz	1	1

Cestello in filo cromato per cassetti interni.

codice	larghezza	interno vano	largh. modulo
8552	34.5	36.2-36.8	40 spalla 18
8702	37.0	38.7-39.3	**
8753	39.5	41.2-41.8	45 spalla 18
8703	42.0	43.7-44.3	**
8754	44.5	46.2-46.8	50 spalla 18
8704	52.0	53.7-54.3	**
8755	54.5	56.2-56.8	60 spalla 18

Le guide devono essere ordinate a parte.

18370520

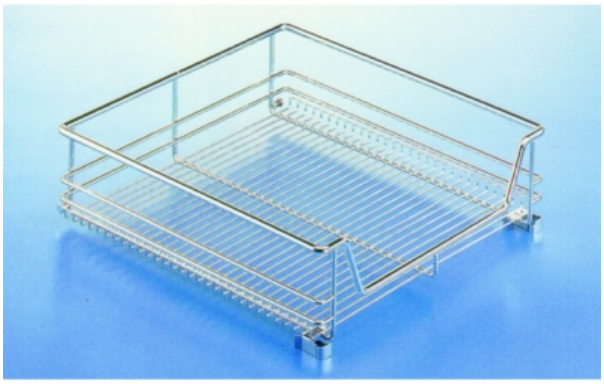

codice	descrizione			u.m.	imb.	m.o.
5.960.897	cestelli kessebohmer 7086	guide cm. 49.5	estrazione telescop.	cp	1	1
7.797.330	cestelli kessebohmer 8702	l370 p476 h120	c/fondo	pz	1	1
5.270.002	cestelli kessebohmer 8703	l420 p476 h120	c/fondo	pz	1	1
1.454.352	cestelli kessebohmer 8704	l520 p476 h120	c/fondo	pz	1	1
2.956.923	cestelli kessebohmer 8752	l345 p476 h120	c/fondo	pz	1	1
8.355.546	cestelli kessebohmer 8753	l395 p476 h120	c/fondo	pz	1	1
3.761.632	cestelli kessebohmer 8754	l445 p476 h120	c/fondo	pz	1	1
1.199.048	cestelli kessebohmer 8755	l545 p476 h120	c/fondo	pz	1	1

Contorno a 3 lati e cestello portabottiglie realizzati in filo di acciaio cromato.

I frontali regolabili devono essere ordinati a parte (2 frontali per ogni cestello).
Le guide devono essere ordinate a parte.

GALIMBERTI FERRAMENTA
www .galimbertiferramenta.com

18370525



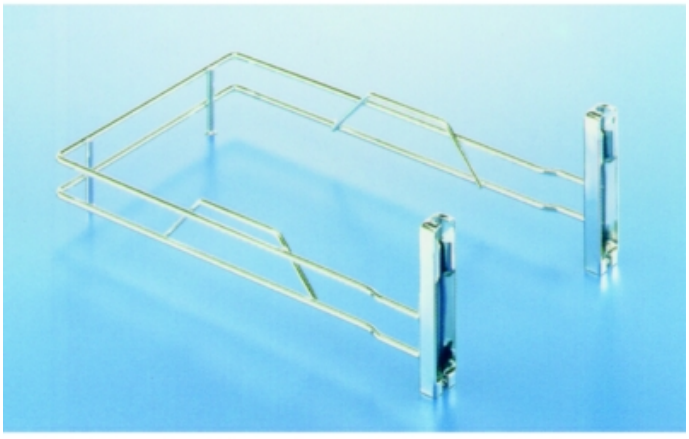



codice	descrizione			u.m.	imb.	m.o.
1.582.192	cestelli kessebohmer 0092	attacco x front.		pz	1	1
6.496.166	cestelli kessebohmer 1118	l220 p410 h305	portabottiglie	pz	1	1
5.699.605	cestelli kessebohmer 6268	l250 p450 h135	contorno c/frontalino	pz	1	1
5.960.897	cestelli kessebohmer 7086	guide cm. 49.5	estrazione telescop.	cp	1	1
9.777.729	cestelli kessebohmer 7087	**	set di sgancio	cp	1	1

Cestelli estraibili con telaio da fissare alla spalla del mobile.
Particolarmente indicati per le basi terminali.
Possibilità di fissaggio dell'anta al telaio utilizzando gli attacchi frontali (da ordinare a parte).
Per ogni telaio è necessario utilizzare due attcchi frontali.

GALIMBERTI FERRAMENTA
www .galimbertiferramenta.com

18370540





codice	descrizione			u.m.	imb.	m.o.
3.235.744	cestelli kessebohmer 5167	h 600 sx cromo l	telai estr. c/guide	pz	1	1
7.949.920	cestelli kessebohmer 5168	h 600 dx cromo l	telai estr. c/guide	pz	1	1

Attacchi frontali per cestelli estraibili da fissare alla spalla.
Per ogni telaio sono necessari due attacchi frontali.

18370550



codice	descrizione			u.m.	imb.	m.o.
9.387.560	cestelli kessebohmer 5147	attacco x front.	x telai estraibili	pz	1	1

Cestelli in filo cromato da appendere ai telai cestelli estraibili da fissare alla spalla.

GALIMBERTI FERRAMENTA
www .galimbertiferramenta.com

18370560



codice	descrizione			u.m.	imb.	m.o.
6.269.197	cestelli kessebohmer 5141	l160 p470 h 75	cestelli x telai	pz	1	1
2.972.565	cestelli kessebohmer 5142	l210 p470 h 75	cestelli x telai	pz	1	1

GALIMBERTI FERRAMENTA
www .galimbertiferramenta.com

CESTELLI ROLL OUT CUCINA

Cestelli a fissaggio laterale con scorrimento su guide a sfere nascoste da apposita carenatura.
Utilizzabili in mobili da cucina o armadi.
Possibiltà di montaggio come cassetto interno o come cassettone con anta fissata al cestello.
Disponibili anche in versione sagomata per l'inserimento sottolavello.

48950100



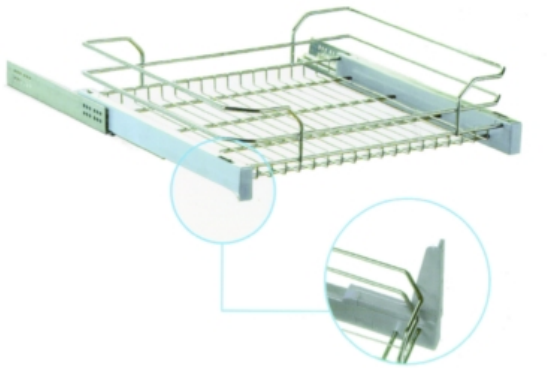

codice	descrizione			u.m.	imb.	m.o.
1.777.505	cestelli roll out	86.4 p 46 cromo	h 12 filo acciaio	pz	1	1*
1.155.181	frontali cestelli roll out	**	dx + sx	cp	1	1*

GALIMBERTI FERRAMENTA
www .galimbertiferramenta.com

COLAPIATTI

Colapiatti con telaio per il fissaggio allo schienale.Con vaschetta raccogligocce.

21570040

In acciaio inox 18/8



codice	descrizione			u.m.	imb.	m.o.
5.325.917	colapiatti c/spalle 18/10	cm. 41.5 inox	400 c/bacinella	pz	10	1
4.884.606	colapiatti c/spalle 18/10	cm. 51.5 inox	400 c/bacinella	pz	10	1
2.102.931	colapiatti c/spalle 18/10	cm. 61.5 inox	400 c/bacinella	pz	10	1
1.702.200	colapiatti c/spalle 18/10	cm. 71.5 inox	400 c/bacinella	pz	10	1
6.744.502	colapiatti c/spalle 18/10	cm. 81.5 inox	400 c/bacinella	pz	10	1
5.447.763	colapiatti c/spalle 18/10	cm. 91.5 inox	400 c/bacinella	pz	5	1

Colapiatti da fissare alle spalle del mobile con ghiere a vite regolabili.Con vaschetta raccogligocce.

21570050



codice	descrizione			u.m.	imb.	m.o.
4.455.004	colapiatti c/ghiere 18/10	cm. 36 inox	300 c/bacinella	pz	10	1
5.935.260	colapiatti c/ghiere 18/10	cm. 41 inox	300 c/bacinella	pz	10	1
9.947.368	colapiatti c/ghiere 18/10	cm. 46 inox	300 c/bacinella	pz	10	1
5.889.389	colapiatti c/ghiere 18/10	cm. 56 inox	300 c/bacinella	pz	10	1
5.130.658	colapiatti c/ghiere 18/10	cm. 66 inox	300 c/bacinella	pz	10	1
1.529.463	colapiatti c/ghiere 18/10	cm. 76 inox	300 c/bacinella	pz	10	1
2.084.268	colapiatti c/ghiere 18/10	cm. 86 inox	300 c/bacinella	pz	10	1
9.230.545	colapiatti c/ghiere 18/10	cm. 96 inox	300 c/bacinella	pz	10	1

GALIMBERTI FERRAMENTA
www .galimbertiferramenta.com

COLAPIATTI ANGOLARI

Colapiatti per pensile ad angolo completo di telaio, griglie portapiatti/portabicchieri, vaschetta raccogligocce.
Predisposto per il sostegno dello schienale del mobile.
Fissaggio con viti.
Attenzione: non adatto per moduli standard 60 x 60.

21570100



codice	descrizione			u.m.	imb.	m.o.
8.535.313	colapiatti angolari inox	cm. 57.1 x 57.1	c/bacinella	pz	1	1*

GALIMBERTI FERRAMENTA
www .galimbertiferramenta.com

COLAPIATTI APPOGGIO

Realizzato in acciaio inox 18/8, completo di vaschetta raccogligocce.Può contenere qualsiasi tipo di stoviglie su un piano unico.E' fornito completo di modulo portapiatti , modulo portapiattini e modulo portaposate in ABS colorato atossico.

21570010

In acciaio inox 18/8





codice	descrizione			u.m.	imb.	m.o.
2.408.989	colapiatti appoggio top	cm. 41 inox 18/8	c/accessori	pz	1	1
3.986.646	colapiatti appoggio top	cm. 56 inox 18/8	c/accessori	pz	1	1
3.716.861	colapiatti appoggio top	cm. 86 inox 18/8	c/accessori	pz	1	1

GALIMBERTI FERRAMENTA
www .galimbertiferramenta.com

COLAPIATTI ESTRAIBILI

Colapiatti in acciaio inox montato su telaio estraibile con guide.Permette di posizionare il colapiatti nella base dei mobili anzichè nel pensile.

21430010



codice	descrizione			u.m.	imb.	m.o.
4.989.363	colapiatti estraibili c/guide	25 p 45 inox	altezza cm. 38	pz	1	1

GALIMBERTI FERRAMENTA
www .galimbertiferramenta.com

COLAPIATTI EVOLUTION

Scolapiatti da incasso per pensile composto da portapiatti, portapiattini, portabicchieri e raccogligocce.
Realizzato in acciaio Inox 18/10 finitura lucida.
Portapiatti e portapiattini con fissaggio a pressione comodamente lavabili in lavastoviglie.
Meccanismo laterale di fissaggio a molla.
Pioli di fi ssaggio disponibili nei diametri 5 e 10 mm.
Raccogligocce con maniglia frontale e design ergonomico.
Tutti i bordi sono rivoltati per garantire la massima sicurezza.

21570035



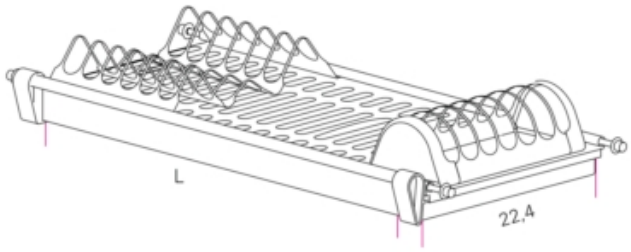

codice	descrizione			u.m.	imb.	m.o.
8.617.798	colapiatti evolution uno	cm. 41 inox	1 piano c/vaschetta	pz	1	1*

Colapiatti da fissare alle spalle del mobile con ghiere a vite regolabili.Doppio ripiano: uno con vaschetta raccogligocce e uno senza.

21570036

codice	descrizione			u.m.	imb.	m.o.
3.199.596	colapiatti evolution due	cm. 41 inox	2 piano c/vaschetta	pz	1	1*
7.628.993	colapiatti evolution due	cm. 66 inox	2 piano c/vaschetta	pz	1	1*

GALIMBERTI FERRAMENTA
www .galimbertiferramenta.com

COLAPIATTI FLEX

Colapiatti da fissare alle spalle del mobile perni a molla
Con vaschetta raccogligocce.

21570060



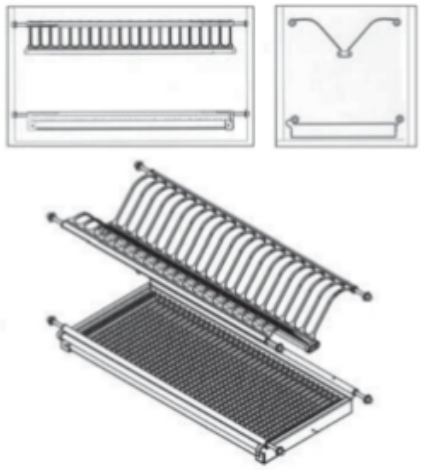

codice	descrizione			u.m.	imb.	m.o.
5.606.016	colapiatti flex 18/10	cm. 66 inox	c/bacinella	pz	1	1*
1.825.008	colapiatti flex 18/10	cm. 86 inox	c/bacinella	pz	1	1*

GALIMBERTI FERRAMENTA
www .galimbertiferramenta.com

COLAPIATTI MODULAR

I colapiatti Modular offrono una soluzione prestigiosa ed innovativa nell'organizzazione e nell'arredo dello spazio cucina e concorrono a realizzare un mobile destinato a soddisfare le esigenze più raffinate.Permettono di contenere qualsiasi tipo di stoviglie su un unico piano (Modular uno) o su due piani (Modular due).
Interamente realizzato in acciaio inox 18/8 e ABS colorato atossico.

21570020

Prestigioso e innovativo





codice	descrizione			u.m.	imb.	m.o.
3.863.077	colapiatti modular uno	cm. 41 inox 18/8	1 piano c/bacinella	pz	1	1
1.236.200	colapiatti modular uno	cm. 56 inox 18/8	1 piano c/bacinella	pz	1	1
1.561.784	colapiatti modular uno	cm. 66 inox 18/8	1 piano c/bacinella	pz	1	1
7.995.989	colapiatti modular uno	cm. 76 inox 18/8	1 piano c/bacinella	pz	1	1
4.561.903	colapiatti modular uno	cm. 86 inox 18/8	1 piano c/bacinella	pz	1	1
5.833.061	colapiatti modular uno	cm.116 inox 18/8	1 piano c/bacinella	pz	1	1

21570022



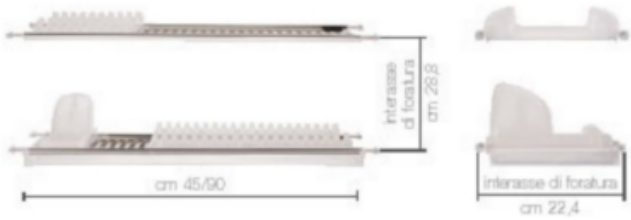

codice	descrizione			u.m.	imb.	m.o.
5.554.416	colapiatti modular due	cm. 41 inox 18/8	2 piani c/bacinella	pz	1	1
1.313.284	colapiatti modular due	cm. 56 inox 18/8	2 piani c/bacinella	pz	1	1
8.947.000	colapiatti modular due	cm. 66 inox 18/8	2 piani c/bacinella	pz	1	1
3.449.882	colapiatti modular due	cm. 76 inox 18/8	2 piani c/bacinella	pz	1	1
8.156.617	colapiatti modular due	cm. 86 inox 18/8	2 piani c/bacinella	pz	1	1

Permettono di utilizzre i colapitti Modular in vani di larghezza fino a 5 cm. superiore a quella nominale del colapiatti.
Per colapiatti Modular Uno utilizzare quattro spinotti.
Per colapiatti Modular Due utilizzare otto spinotti.

GALIMBERTI FERRAMENTA
www .galimbertiferramenta.com

21570025



codice	descrizione		u.m.	imb.	m.o.
3.785.249	colapiatti modular	spinotti lunghi	pz	8	1

GALIMBERTI FERRAMENTA
www .galimbertiferramenta.com

CESTELLI ANGOLI ESTRAIBILI

Permette un agevole accesso ed un pieno sfruttamento dello spazio interno delle basi ad angolo: la prima parte del cestello si estrae con l'antina e spostandosi trasversalmente permette lo scorrimento laterale della parte interna del cestello, portandola davanti all'apertura del vano.
L'ampia possibilità di regolazione lo rende adatto per basi con:
- larghezza da 90 cm. o da 100 cm. (larghezza interna da 86 cm. a 96 cm.)
Regolazione della posizione dell'antina.
La massima stabilità è garantita, oltre che dalla guida inferiore, dalla presenza di una guida superiore aggiuntiva, parte integrante del carrello estraibile.
Con 4 cestelli spostabili in filo di acciaio cromato.
Possibilità di applicare paracolpo SoftStop (da ordinare a parte) per la chiusura ammortizzata dell'anta.

26730030



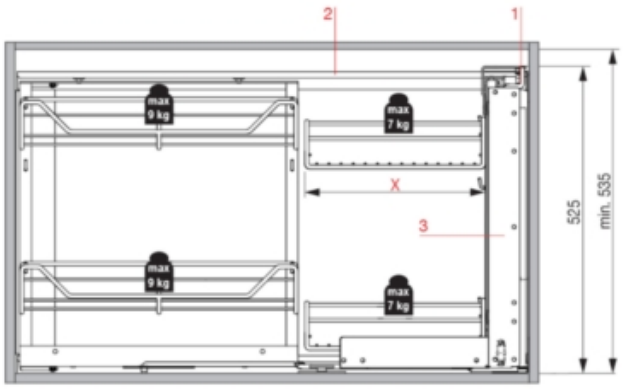

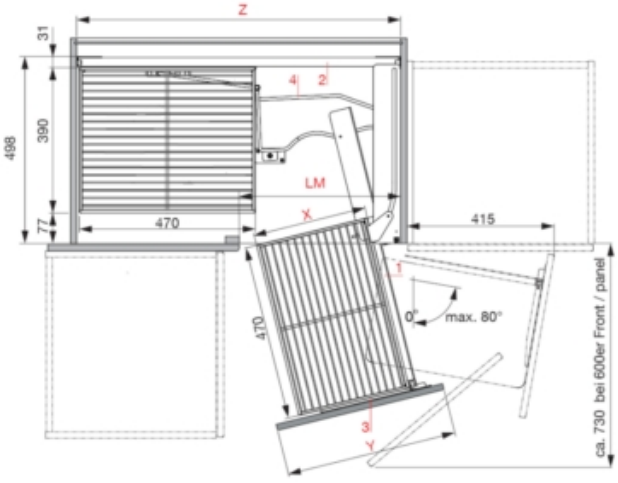

codice	descrizione			u.m.	imb.	m.o.
5.444.816	cestelli corner magic cesti	large cromo l.	set 4 pz	pz	1	1
3.840.993	cestelli corner magic cesti	standard cromo l	set 4 pz	pz	1	1
3.149.706	cestelli corner magic telai	l 900 h 525 dx	s/cestelli	pz	1	1
5.274.277	cestelli corner magic telai	l 900 h 525 sx	s/cestelli	pz	1	1

Cestello per basi ad angolo con anta incernierata al pilastrino centrale.
La prima parte del cestello si estrae a mano dopo aver aperto l'antina e, spostandosi trasversalmente, permette lo scorrimento laterale dei due cestelli interni montati su guide che si posizionano davanti all'apertura del vano e possono essere estratti in modo indipendente tra di loro.
L'ampia possibilità di regolazione lo rende adatto per colonne con:
- larghezza da 90 cm. o da 100 cm. (larghezza interna da 86 cm. a 96 cm.)

GALIMBERTI FERRAMENTA
www .galimbertiferramenta.com

26730050

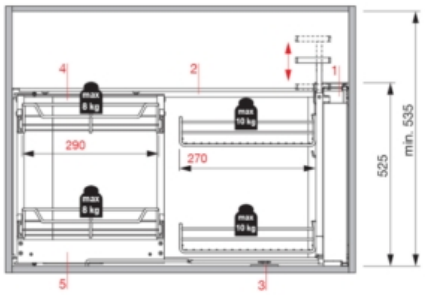

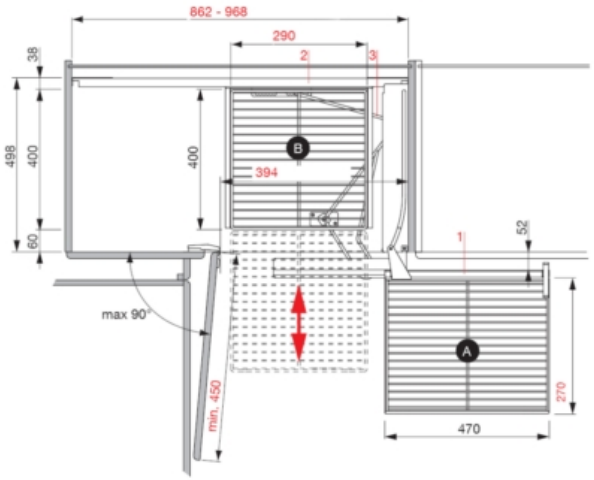





codice	descrizione			u.m.	imb.	m.o.
6.750.008	cestelli corner comfort cesti	l >=550 cromo l.	set 4 vassoi in filo	pz	1	1
2.961.125	cestelli corner comfort cesti	l >=450 cromo l.	set 4 vassoi in filo	pz	1	1
8.159.748	cestelli corner comfort telai	l >=450 h 545 sx	s/cesti - base 900	pz	1	1
7.118.722	cestelli corner comfort telai	l >=450 h 545 dx	s/cesti - base 900	pz	1	1
2.375.649	cestelli corner comfort telai	l >=550 h 545 dx	s/cesti - base 1000	pz	1	1
1.034.240	cestelli corner comfort telai	l >=550 h 545 sx	s/cesti - base 1000	pz	1	1

GALIMBERTI FERRAMENTA
www .galimbertiferramenta.com

GIRELLI

Girelli 180° per basi ad angolo.
Realizzati filo di acciaio cromato.
I cestelli e le piantane devono essere ordinati separatamente.

31680025

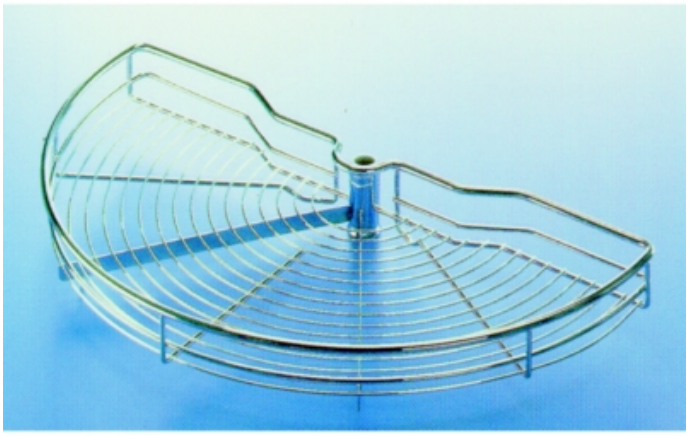

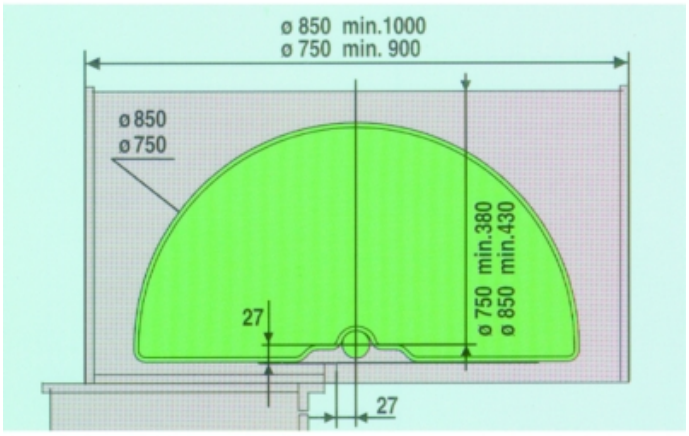

codice	descrizione			u.m.	imb.	m.o.
8.796.554	piantane girelli 180°	cm. 65.2	x 2 vassoi	pz	1	1
7.498.046	girelli 180° filo acciaio	cm. 75 cromo luc	solo vassoio	pz	2	2
6.100.551	girelli 180° filo acciaio	cm. 85 cromo luc	solo vassoio	pz	2	2
5.229.956	piantane girelli 180°	cm. 49.5	x 2 vassoi	pz	1	1

Girelli 270° per basi e colonne ad angolo.
Realizzati filo di acciaio cromato.
I cestelli e le piantane devono essere ordinati separatamente.

31680030



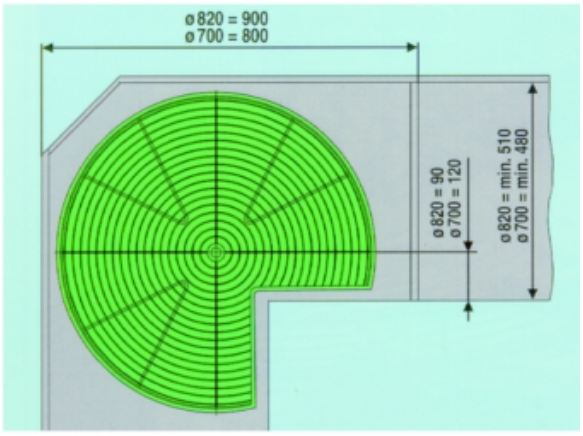

codice	descrizione			u.m.	imb.	m.o.
2.403.847	piantane girelli 270°/360°	cm. 63.0/ 68.0	x 2 vassoi	pz	1	1
3.655.535	piantane girelli 270°/360°	cm. 68.5/ 73.5	x 2 vassoi	pz	1	1
9.098.138	girelli 270° filo acciaio	cm. 70 cromo luc	solo vassoio	pz	2	2
3.610.633	girelli 270° filo acciaio	cm. 82 cromo luc	solo vassoio	pz	2	2
5.531.547	piantane girelli 270°/360°	cm. 196/210	x 4 vassoi	pz	1	1

Girelli 360° per basi e colonne ad angolo.
Realizzati filo di acciaio cromato.
I cestelli e le piantane devono essere ordinati separatamente.

GALIMBERTI FERRAMENTA
www .galimbertiferramenta.com

31680040

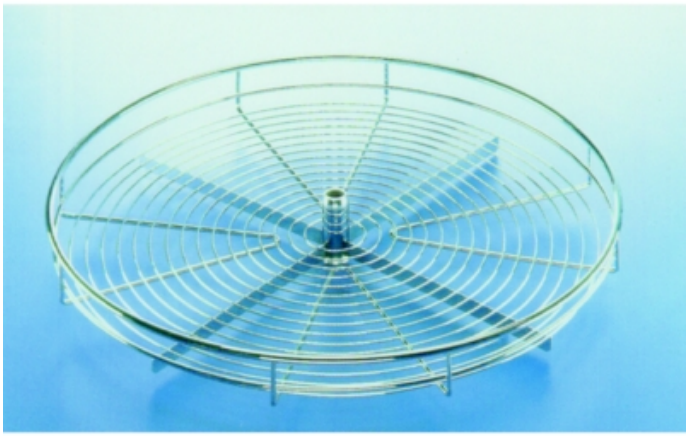

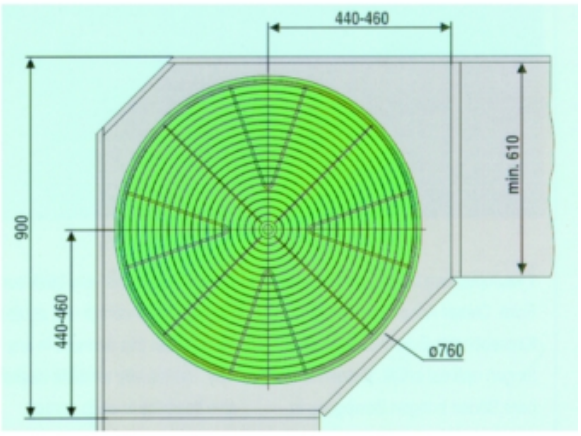

codice	descrizione			u.m.	imb.	m.o.
2.403.847	piantane girelli 270°/360°	cm. 63.0/ 68.0	x 2 vassoi	pz	1	1
3.655.535	piantane girelli 270°/360°	cm. 68.5/ 73.5	x 2 vassoi	pz	1	1
3.286.449	girelli 360° filo acciaio	cm. 75 cromo luc	solo vassoio	pz	2	2
5.531.547	piantane girelli 270°/360°	cm. 196/210	x 4 vassoi	pz	1	1

GALIMBERTI FERRAMENTA
www .galimbertiferramenta.com

COLONNE ESTRAIBILI

Disponibile in un’ampia gamma di misure.
Design dalla linea morbida e pulita con guide di scorrimento nascoste da apposite protezioni.
Due opzioni di montaggio dell'anta:
- anta incernierata alla spalla e colonna estraibile ad anta aperta;
- anta fissata al telaio con le apposite staffe, regolabili nelle 3 dimensioni, in dotazione.
Il telaio è realizzato con tubolari in acciaio trattati con polveri epossidiche.
La regolazione millimetrica in altezza permette il perfetto adattamento alle misure del mobile.
Le guide telescopiche assicurano la totale estraibilità.
L’utilizzo del filo metallico a sezione maggiorata conferisce più robustezza ai singoli cestelli.
Il sistema di aggancio dei cestelli al telaio consente lo spostamento degli stessi senza doverli necessariamente vuotare.
Gli speciali agganci possono essere dislocati in più punti dei montanti permettendo di posizionare i cestelli all’altezza desiderata.

22220100

Telaio regolabile in altezza



Guide telescopiche



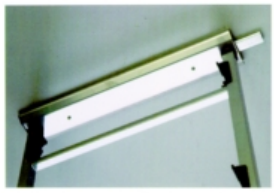

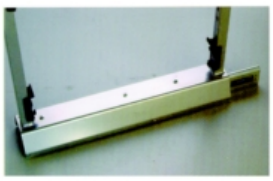

codice	descrizione			u.m.	imb.	m.o.
7.190.308	colonne estraibili h 110/128	cm. 32 cromo luc	p. 50.5 c/4 cestelli	pz	1	1*

GALIMBERTI FERRAMENTA
www .galimbertiferramenta.com

SUPPORTI PER AFFETTATRICI

Supporto per piani basculanti da applicare all'interno del mobile.
Utilizzabile come per i ripiani di sostegno degli elettrodomestici che non si vuole lasciare in vista sul piano di lavoro.
Adatto per basi con larghezza compresa tra 41 cm. e 57 cm.

67210010

Dispositivo parallelo a scomparsa



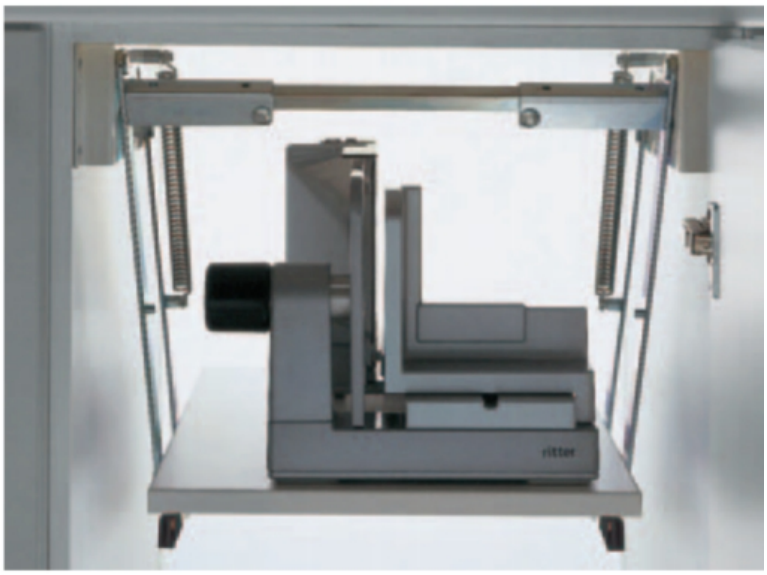

codice	descrizione			u.m.	imb.	m.o.
9.090.378	supporti affettatrici	cm. 41/57 h 51	h utilizzabile 24 cm.	pz	1	1

GALIMBERTI FERRAMENTA
www .galimbertiferramenta.com

AGGANCIO

Tubo in acciaio verniciato, supporti e ganci in materiale plastico.

50160010

Supporto multiuso con ganci



codice	descrizione			u.m.	imb.	m.o.
1.920.000	aggancio u1600	giallo	cm. 56	pz	1	1*
5.754.045	aggancio u1600	rosso	cm. 56	pz	1	1*

GALIMBERTI FERRAMENTA
www .galimbertiferramenta.com

PORTABICCHIERI

Portabicchieri sottomensola realizzato in ottone.

48070020



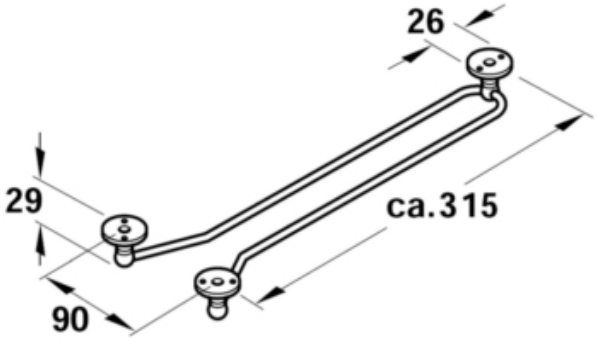

codice	descrizione			u.m.	imb.	m.o.
2.019.109	portabicchieri sottomensola ot	cm. 32 cromo l.	l 90 h 29	pz	1	1*

GALIMBERTI FERRAMENTA
www .galimbertiferramenta.com

PORTASCOPE

Portascope con ganci autobloccanti in acciaio rivestito con materiale plastico morbido e piastra di fissaggio in materiale plastico.

50050010





codice	descrizione			u.m.	imb.	m.o.
5.953.783	portascope trap	bianco	4 posti	pz	12	1

Realizzato in acciaio.

50050020



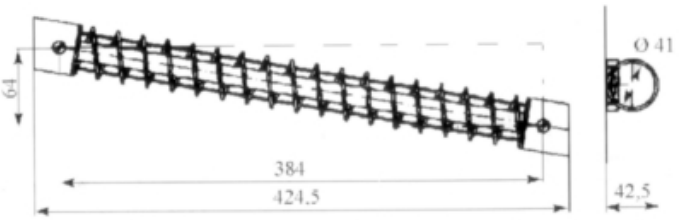

codice	descrizione			u.m.	imb.	m.o.
8.331.014	portascope molla	cm. 43 cromo l.		pz	1	1

GALIMBERTI FERRAMENTA
www .galimbertiferramenta.com

RIPIANI GRIGLIATI

Ripiani grigliati realizzati in filo di acciaio cromato.
Per il fissaggio di ogni ripiano è necessario utilizzare quattro supporti da ordinare a parte.

40810010

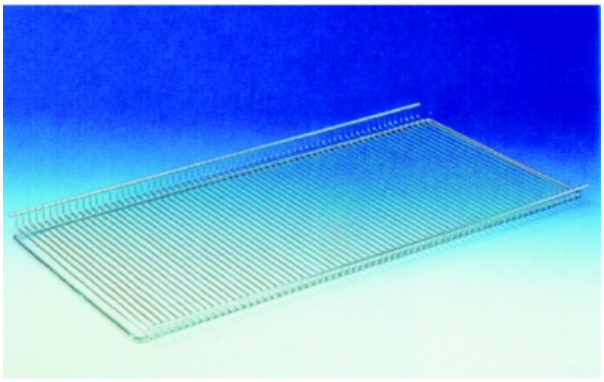

codice	descrizione			u.m.	imb.	m.o.
9.422.865	ripiani grigliati fissi	116.3 x 28 cromo	h 3.5 s/supporti	pz	4	4*
1.927.993	ripiani grigliati fissi	116.3 x 45 cromo	h 3.5 c/supporti	pz	4	4*

GALIMBERTI FERRAMENTA
www .galimbertiferramenta.com

SCALETTE STEP FIX

Scaletta peghevole inseribile in un vano ricavato all'interno della zoccolatura.
Ingonbro massimo in altezza 9 cm.
Possibilità di fissaggio delle zoccolo alla scaletta.
Dotata di 4 rotelle che ne rendono agevole l'estrazione.
Scalini rivestiti di gomma antiscivolo.

48620200













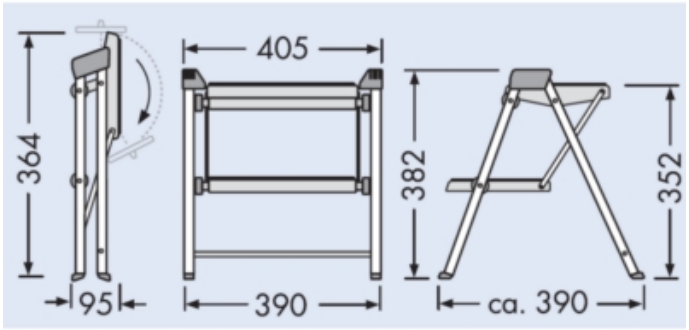

codice	descrizione			u.m.	imb.	m.o.
4.080.787	scalette step fix x zoccoli	bianco	c/staffa x frontale	pz	1	1

GALIMBERTI FERRAMENTA
www .galimbertiferramenta.com

MENSOLE SOTTOPENSILI

Mensole sottopensili con accessori realizzate in acciaio inox.
I sostegni laterali coperti permettono sia il montaggio in appoggio sopra il piano di lavoro che il montaggio in sospensione sotto i pensili.
Fornibili in diverse versioni accessoriate (con diverse composizioni secondo le lunghezze e secondo le versioni) con:
- vaschetta con coperchio,
- portabottiglie cilindrico,
- set taglieri con portacoltelli,
- ripiano scolatoio per bicchieri,
- colapiatti,
- portaspezie,
- portascottex,
- coperchio piano.

GALIMBERTI FERRAMENTA
www .galimbertiferramenta.com

40700200



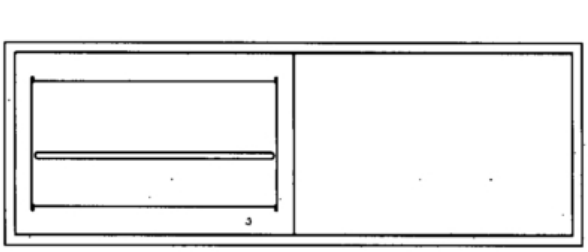

L = 600

codice	descrizione			u.m.	imb.	m.o.
4.010.302	mensole sottopensili inox	cm. 60 tipo 1	reversibili c/acc.	pz	1	1

GALIMBERTI FERRAMENTA
www .galimbertiferramenta.com

40700210

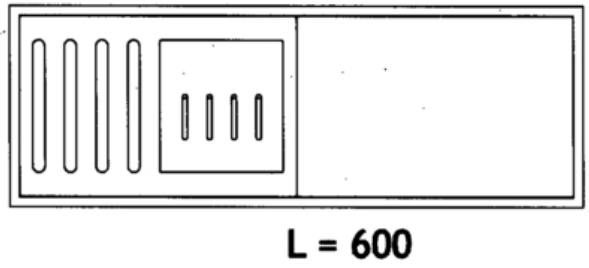

codice	descrizione			u.m.	imb.	m.o.
7.324.505	mensole sottopensili inox	cm. 60 tipo 2	reversibili c/acc.	pz	1	1

40700220

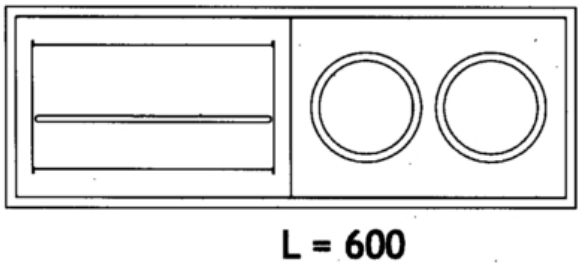

codice	descrizione			u.m.	imb.	m.o.
3.124.239	mensole sottopensili inox	cm. 60 tipo 3	reversibili c/acc.	pz	1	1

40700230

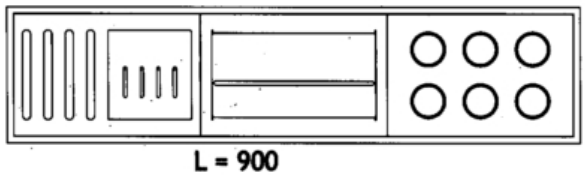

codice	descrizione			u.m.	imb.	m.o.
3.241.882	mensole sottopensili inox	cm. 90 tipo 1	reversibili c/acc.	pz	1	1

GALIMBERTI FERRAMENTA
www .galimbertiferramenta.com

40700240

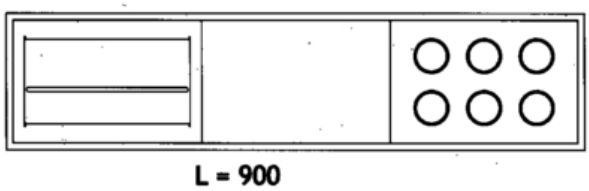

codice	descrizione			u.m.	imb.	m.o.
7.196.850	mensole sottopensili inox	cm. 90 tipo 2	reversibili c/acc.	pz	1	1

40700250

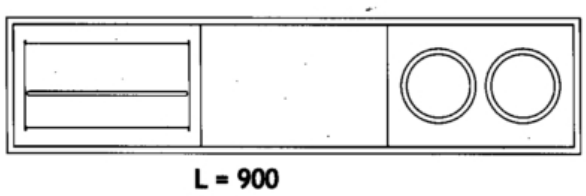

codice	descrizione			u.m.	imb.	m.o.
2.239.217	mensole sottopensili inox	cm. 90 tipo 3	reversibili c/acc.	pz	1	1

40700260

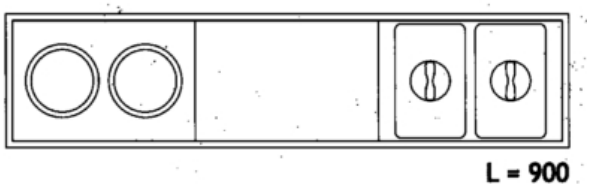

codice	descrizione			u.m.	imb.	m.o.
2.983.028	mensole sottopensili inox	cm. 90 tipo 4	reversibili c/acc.	pz	1	1

GALIMBERTI FERRAMENTA
www .galimbertiferramenta.com

40700270

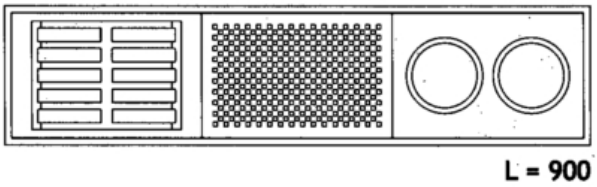

codice	descrizione			u.m.	imb.	m.o.
9.536.838	mensole sottopensili inox	cm. 90 tipo 5	reversibili c/acc.	pz	1	1

40700280

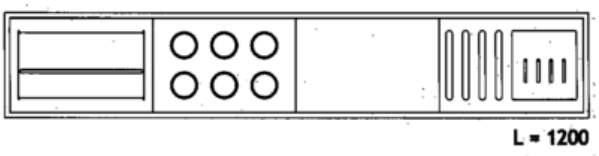

codice	descrizione			u.m.	imb.	m.o.
3.068.014	mensole sottopensili inox	cm. 120 tipo 1	reversibili c/acc.	pz	1	1

40700290

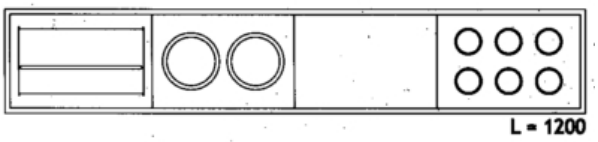

codice	descrizione			u.m.	imb.	m.o.
7.133.244	mensole sottopensili inox	cm. 120 tipo 2	reversibili c/acc.	pz	1	1

GALIMBERTI FERRAMENTA
www .galimbertiferramenta.com

40700300

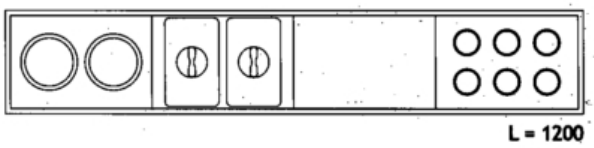

codice	descrizione			u.m.	imb.	m.o.
7.241.093	mensole sottopensili inox	cm. 120 tipo 3	reversibili c/acc.	pz	1	1

40700310

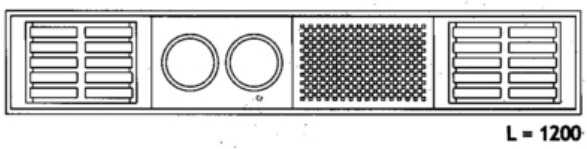

codice	descrizione			u.m.	imb.	m.o.
5.425.648	mensole sottopensili inox	cm. 120 tipo 4	reversibili c/acc.	pz	1	1

GALIMBERTI FERRAMENTA
www .galimbertiferramenta.com

RINGHIERINE SOTTOPENSILI KAPP

Sistema di attrezzature sottopensili con supporto tubolare e cestelli in filo di acciaio.

56430010



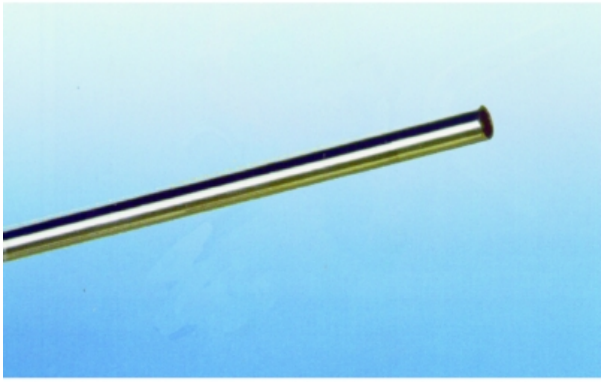

codice	descrizione			u.m.	imb.	m.o.
2.177.717	ringhierine kapp 8310	cm. 150 cromo l.	ringhierine d. 16	pz	10	1
4.297.192	ringhierine kapp 8310	cm. 150 nich. s.	ringhierine d. 16 ot	pz	5	1
3.855.195	ringhierine kapp 8310	cm. 150 oro luc.	ringhierine d. 16 ot	pz	5	1

56430011

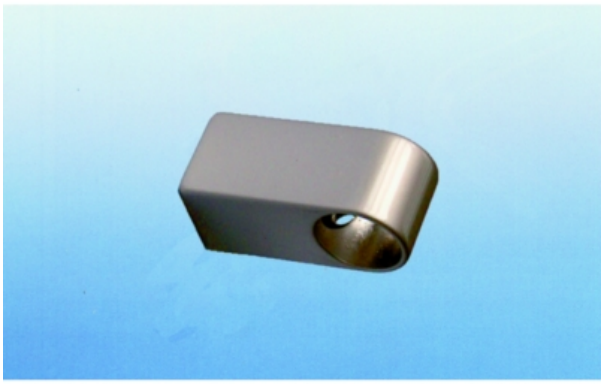

codice	descrizione			u.m.	imb.	m.o.
3.786.543	supporti kapp 8352 h mm. 50	cromo lucido	supporti d. 16	pz	50	1
6.994.983	supporti kapp 8352 h mm. 70	cromo lucido	supporti d. 16 ot	pz	24	1
7.181.290	supporti kapp 8352 h mm. 45	nichel sat.	supporti d. 16 ot	pz	24	1
7.025.693	supporti kapp 8352 h mm. 45	oro lucido	supporti d. 16 ot	pz	24	1

56430012



codice	descrizione			u.m.	imb.	m.o.
3.545.522	terminali kapp 8410	cromo lucido	moderno d. 16 ot	pz	200	1
9.941.854	terminali kapp 8410 ot	nichel sat.	moderno d. 16 ot	pz	24	1
3.056.974	terminali kapp 8410 ot	oro lucido	moderno d. 16 ot	pz	24	1

GALIMBERTI FERRAMENTA
www .galimbertiferramenta.com

56430013



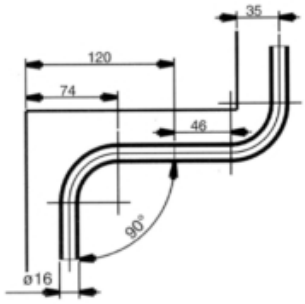

codice	descrizione			u.m.	imb.	m.o.
4.544.609	curve kapp 8330 angolo 90°	cromo lucido	d. 16	pz	2	1
7.837.203	curve kapp 8330 angolo 90°	nichel sat.	d. 16	pz	2	2
3.166.246	curve kapp 8330 angolo 90°	oro lucido	d. 16	pz	2	1

56430014

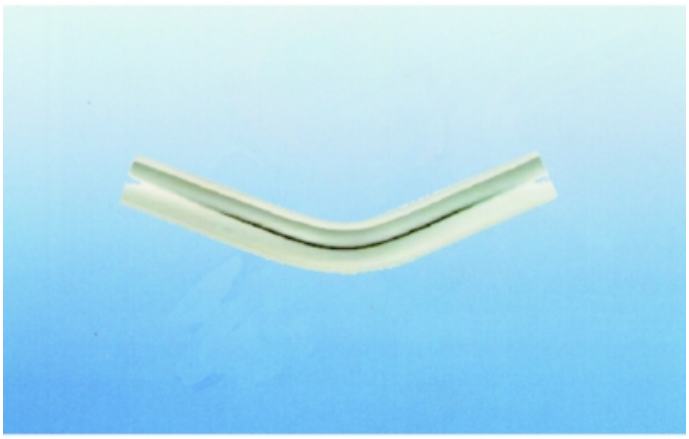

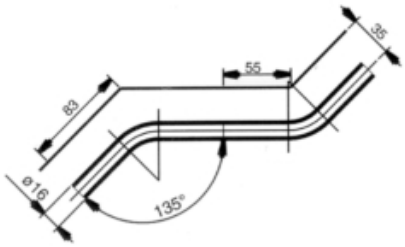

codice	descrizione			u.m.	imb.	m.o.
4.868.415	curve kapp 8330 angolo 135°	cromo lucido	d. 16	pz	10	10*

56430020

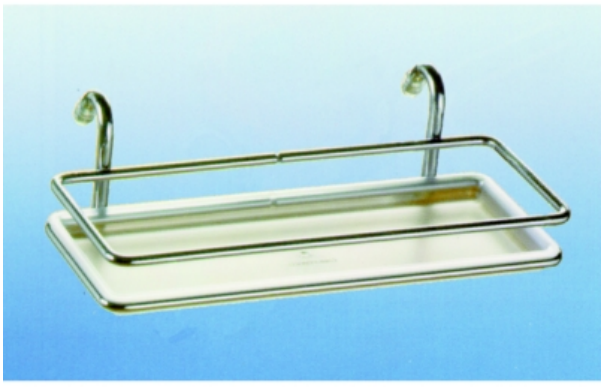

GALIMBERTI FERRAMENTA
www .galimbertiferramenta.com

56430030

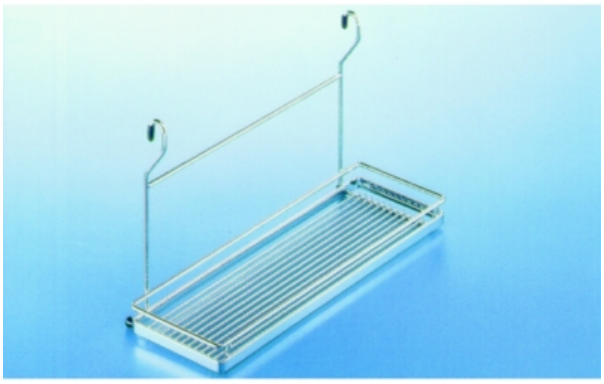

codice	descrizione			u.m.	imb.	m.o.
7.997.648	cestelli kapp 9875	cromo lucido	l 455 p 185 h 150	pz	1	1
1.404.548	cestelli kapp 9876	cromo lucido	l 455 p 185 h 270	pz	1	1
2.078.427	cestelli kapp 9875	cromo satinato	l 455 p 185 h 150	pz	1	1
6.388.096	cestelli kapp 9876	cromo satinato	l 455 p 185 h 270	pz	1	1

56430032

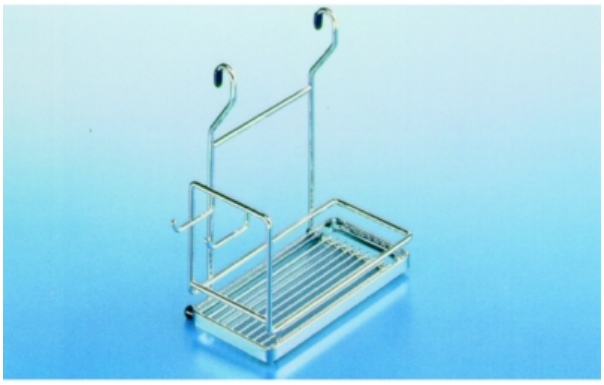

codice	descrizione			u.m.	imb.	m.o.
9.371.569	cestelli kapp 8047	cromo lucido	l 280 p 145 h 270	pz	1	1

56430040



codice	descrizione			u.m.	imb.	m.o.
4.882.015	cestelli kapp 9879 portaspezie	12 posti cromo l	l 350 p 90 h 275	pz	1	1
9.374.829	cestelli kapp 9879 portaspezie	12 posti cr.sat.	l 350 p 90 h 275	pz	1	1

GALIMBERTI FERRAMENTA
www .galimbertiferramenta.com

56430060



codice	descrizione			u.m.	imb.	m.o.
2.975.320	ganci kapp 8450 ot	cromo lucido		pz	100	1
5.960.521	ganci kapp 8450 ot	nichel sat.		pz	100	1
7.442.001	ganci kapp 8450 ot	ottone		pz	100	100

56430070

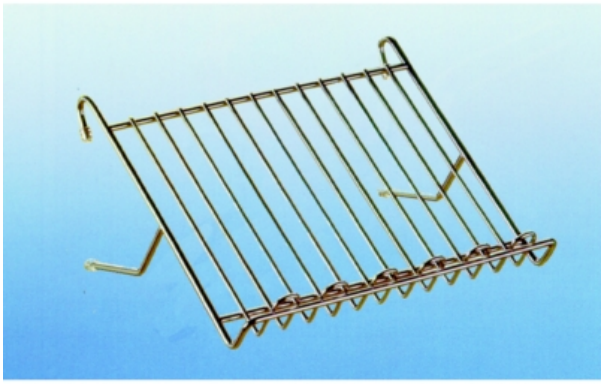

codice	descrizione			u.m.	imb.	m.o.
5.748.051	leggio kapp 8487 fisso	cromo lucido	l 330 p 270 h 285	pz	1	1*

56430090

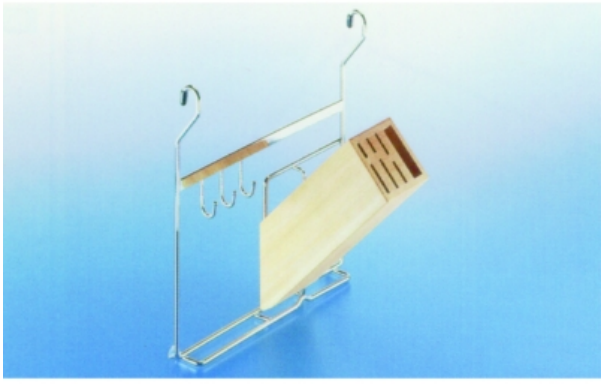

codice	descrizione			u.m.	imb.	m.o.
2.864.075	portacoltelli kapp 9899 faggio	cromo lucido	l 350 p 230 h 350	pz	1	1
5.833.009	portacoltelli kapp 9899 faggio	cromo satinato	l 350 p 230 h 350	pz	1	1

56430100

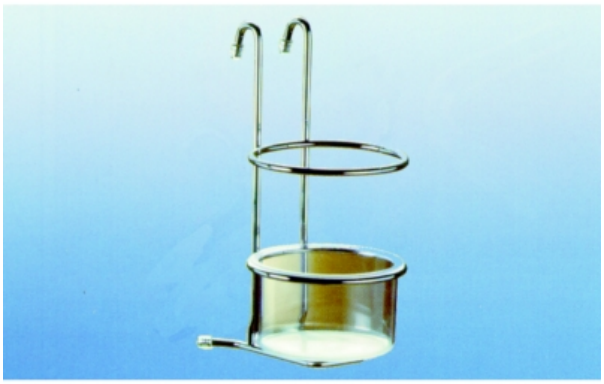

codice	descrizione			u.m.	imb.	m.o.
1.665.260	portamestoli kapp 8486	nichel sat.	portamestoli plastica	pz	1	1*

56430105

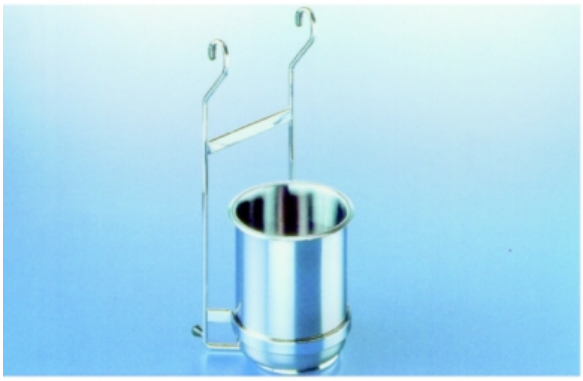

codice	descrizione			u.m.	imb.	m.o.
3.780.787	portamestoli kapp 8065	cromo lucido	portamestoli inox	pz	1	1
8.568.991	portamestoli kapp 8065	cromo satinato	portamestoli inox	pz	1	1

56430115

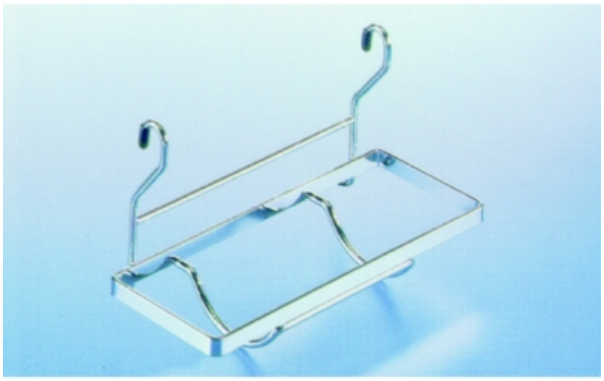

codice	descrizione			u.m.	imb.	m.o.
4.657.088	portarotoli kapp 9881 1 posto	cromo lucido	l 325 p 152 h 180	pz	1	1
1.565.331	portarotoli kapp 9881 1 posto	cromo satinato	l 325 p 152 h 180	pz	1	1

GALIMBERTI FERRAMENTA
www .galimbertiferramenta.com

56430125



codice	descrizione			u.m.	imb.	m.o.
2.809.083	portarotoli kapp 9882 3 posti	cromo lucido	l 325 p 155 h 365	pz	1	1
4.229.186	portarotoli kapp 9882 3 posti	cromo satinato	l 325 p 155 h 365	pz	1	1

GALIMBERTI FERRAMENTA
www .galimbertiferramenta.com

VASCHE RETROTOP

Sistema di vasche con accessori da posizionare dietro il piano di lavoro.
Interamente realizzato in acciaio inox.
Fornibili in diverse versioni accessoriate (con diverse composizioni secondo le lunghezze e secondo le versioni) con:
- vaschetta con coperchio,
- portabottiglie cilindrico,
- set taglieri con portacoltelli,
- colapiatti con vaschetta,
- coperchio piano.

40700010







GALIMBERTI FERRAMENTA
www .galimbertiferramenta.com

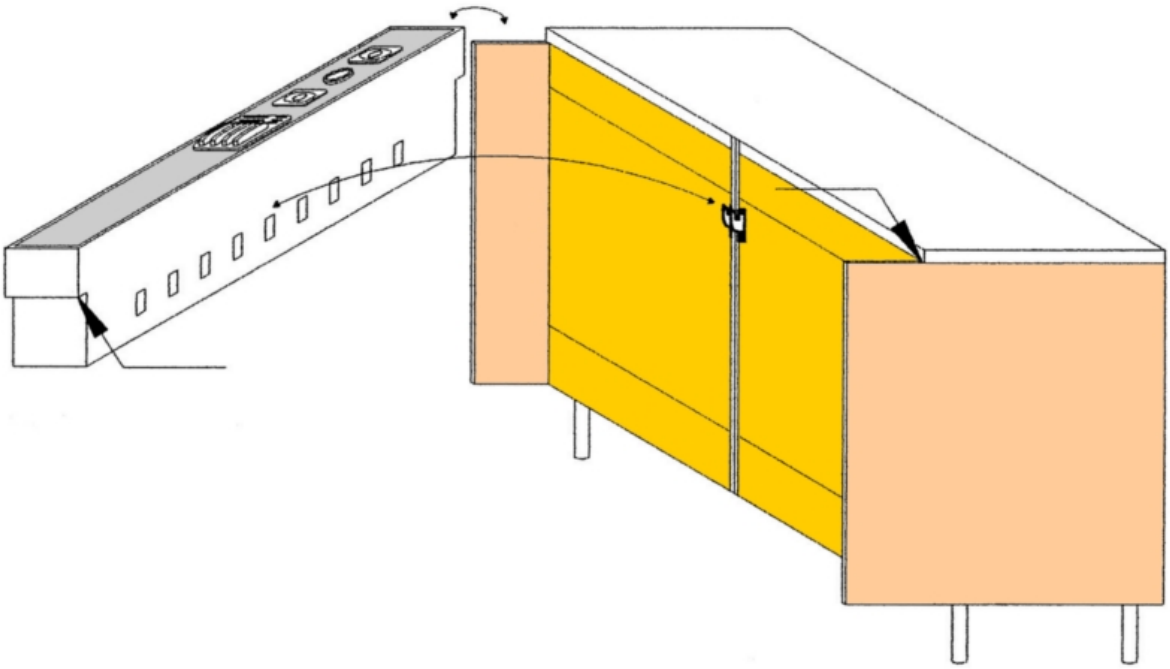



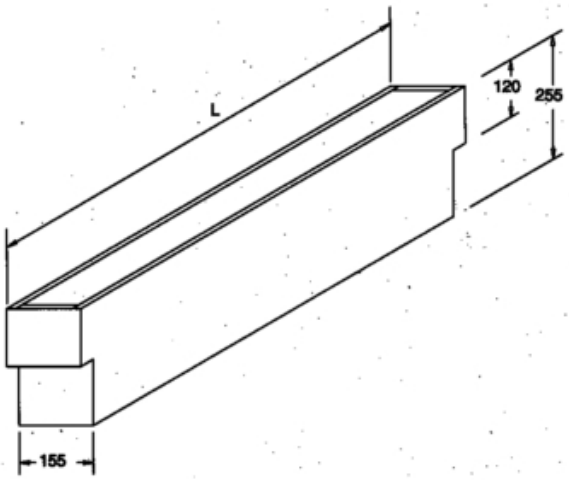

codice	descrizione		u.m.	imb.	m.o.
1.319.118	vasche retrotop inox	cm. 90 tipo std	pz	1	1

GALIMBERTI FERRAMENTA
www .galimbertiferramenta.com

40700020

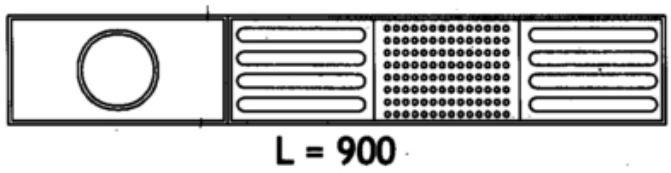

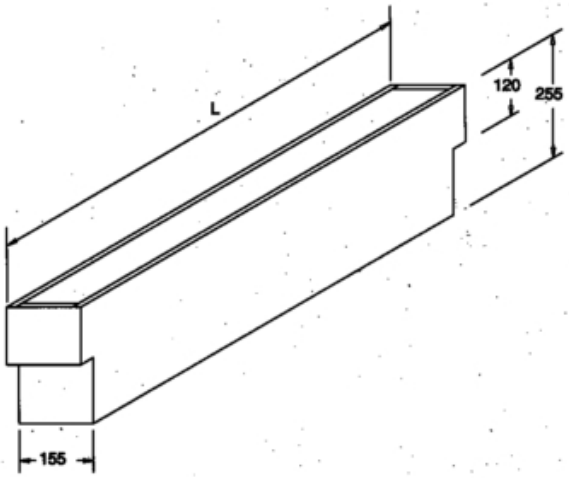

codice	descrizione		u.m.	imb.	m.o.
6.114.749	vasche retrotop inox	cm. 90 tipo 7	pz	1	1

40700030

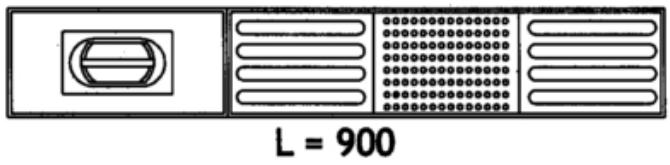

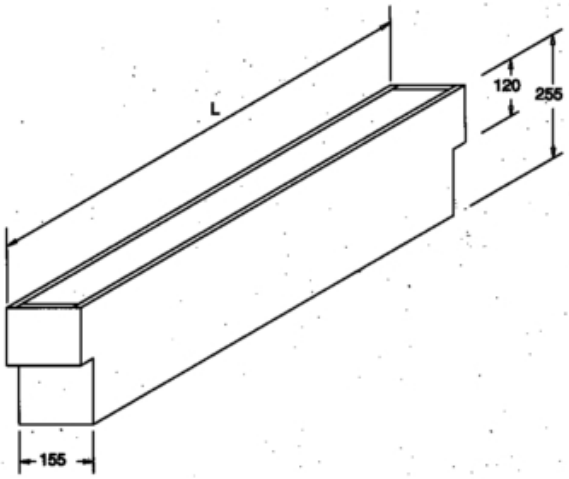

codice	descrizione		u.m.	imb.	m.o.
8.096.036	vasche retrotop inox	cm. 90 tipo 8	pz	1	1

40700040

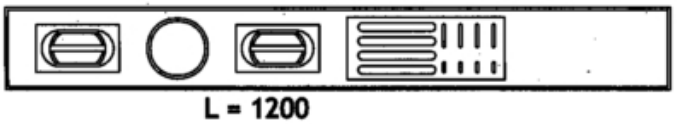

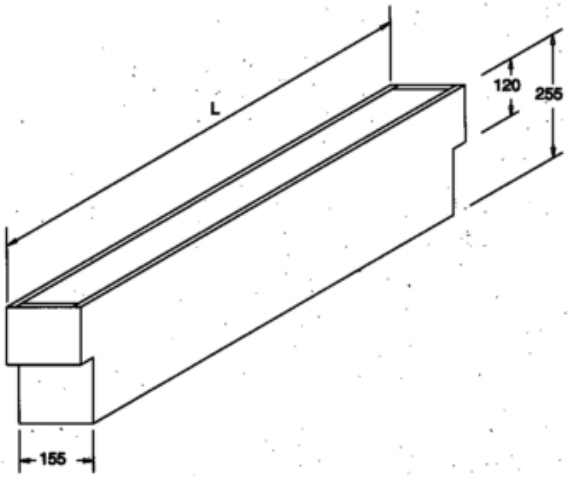

codice	descrizione		u.m.	imb.	m.o.
4.767.732	vasche retrotop inox	cm. 120 tipo std	pz	1	1

GALIMBERTI FERRAMENTA
www .galimbertiferramenta.com

40700050

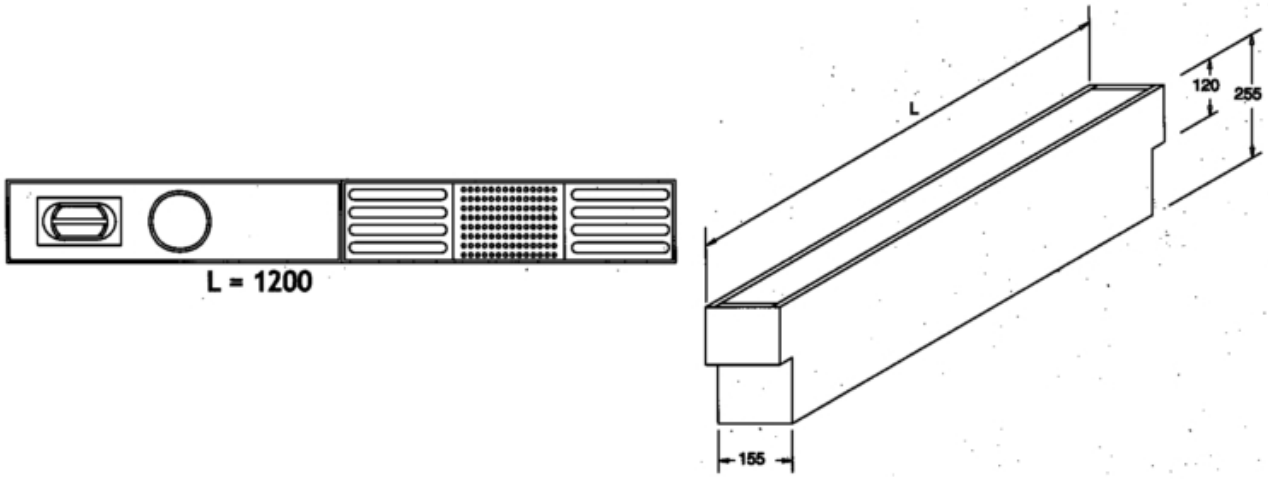

codice	descrizione		u.m.	imb.	m.o.
9.507.487	vasche retrotop inox	cm. 120 tipo 6	pz	1	1

40700060

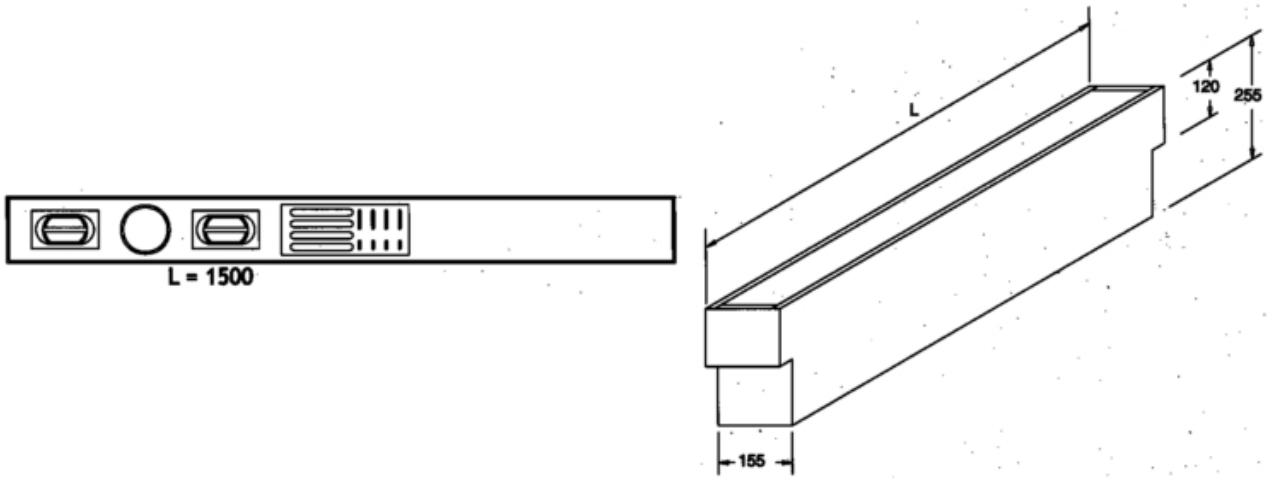

codice	descrizione		u.m.	imb.	m.o.
2.855.974	vasche retrotop inox	cm. 150 tipo std	pz	1	1

40700070

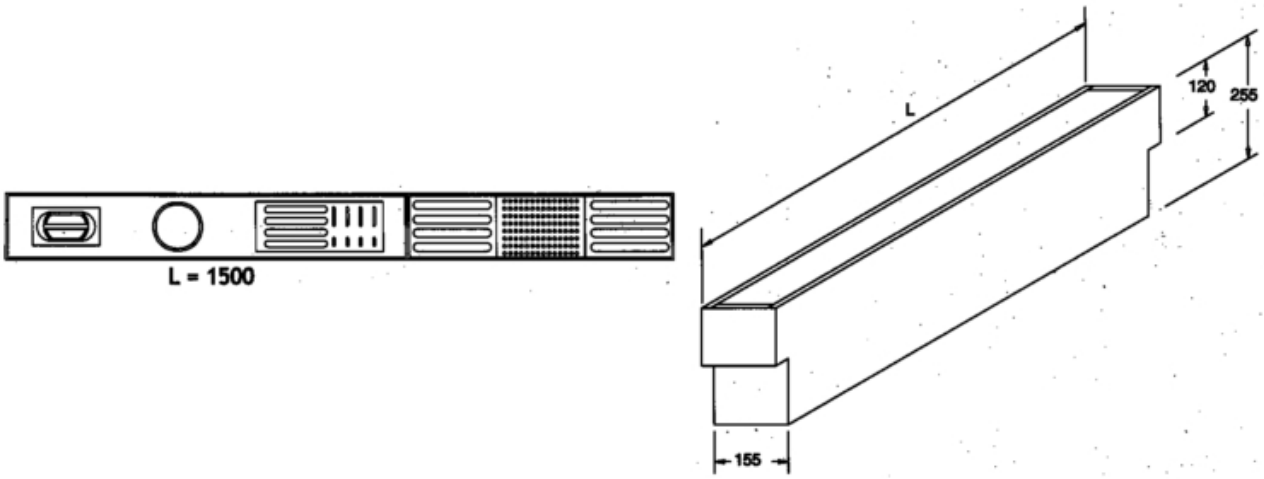

codice	descrizione		u.m.	imb.	m.o.
5.439.607	vasche retrotop inox	cm. 150 tipo 1	pz	1	1

GALIMBERTI FERRAMENTA
www .galimbertiferramenta.com

40700080

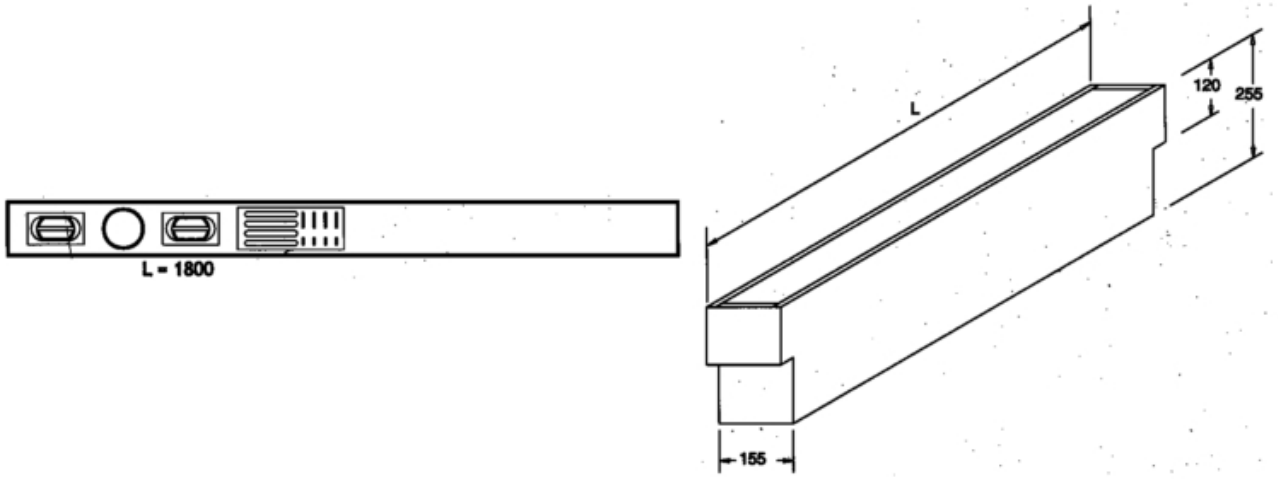

codice	descrizione		u.m.	imb.	m.o.
3.057.377	vasche retrotop inox	cm. 180 tipo std	pz	1	1

40700090

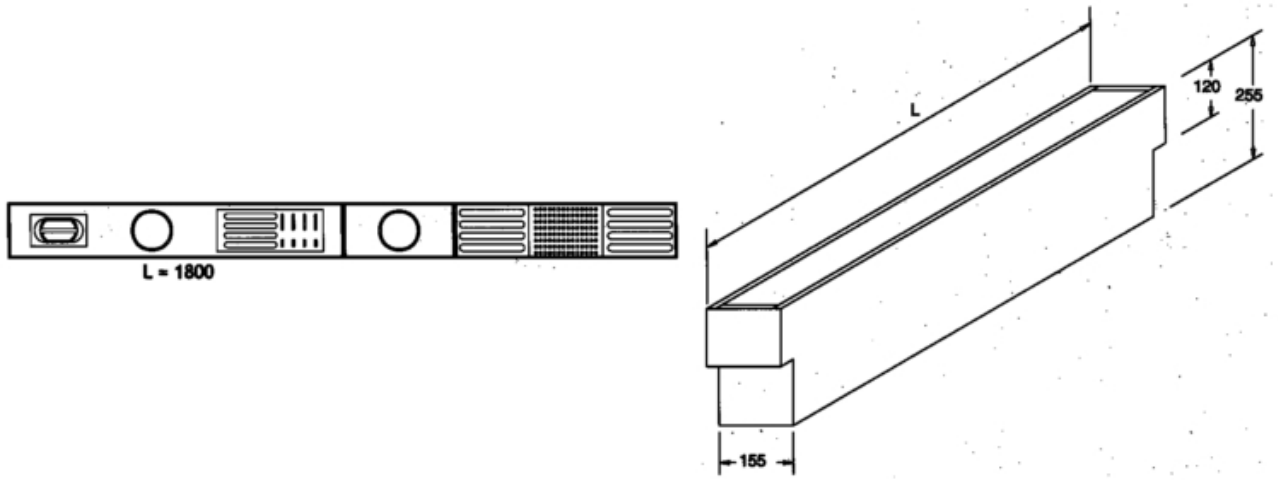

codice	descrizione		u.m.	imb.	m.o.
1.608.724	vasche retrotop inox	cm. 180 tipo 4	pz	1	1

GALIMBERTI FERRAMENTA
www .galimbertiferramenta.com

ACCESSORI PER CASSETTI

Portaposate con struttura in alluminio e divisori un legno.

48730245

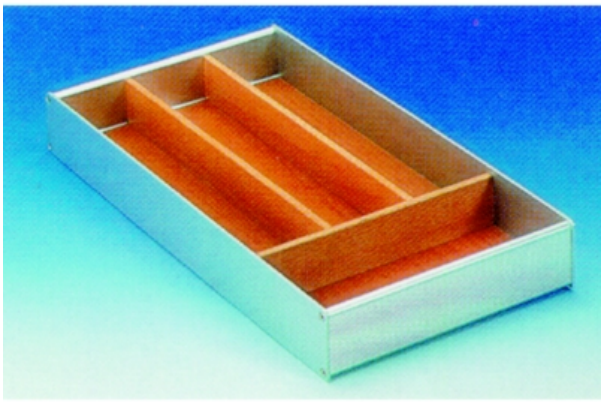

codice	descrizione			u.m.	imb.	m.o.
7.261.794	accessori x cassetti 245 alu	l 381 p 435 h 55	portaposate legno	pz	1	1*

GALIMBERTI FERRAMENTA
www .galimbertiferramenta.com

DIVISORI PHARMA

Sistema di divisione e organizzazione dimanico e flessibile: utilizzabile per ripiani e cassetti.
Nato per la suddivisione dei cassetti dei mobili per farmazie, trova ideale applicazione in tutti i casi in cui è necessario immagazzinare prodoti od oggetti di piccole dimensioni.
Realizzato in materiale plastico trasparente.
Adattabile a cassetti e ripiani di qualsiasi misura, permette un veloce equipaggiamento ed una facile installazione.
Per variare le modalità di suddivisione è sufficiente far scorrere i divisori sulle guide laterali.

01590010

Sistema divisorio flessibile

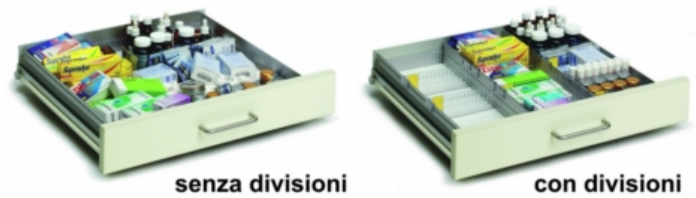

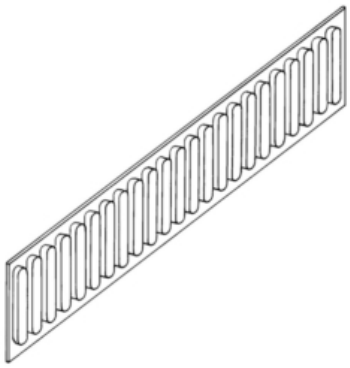

codice	descrizione			u.m.	imb.	m.o.
4.699.972	divisori pharma griglia h55	l 500 trasp.	autoadesiva	pz	10	1

01590030

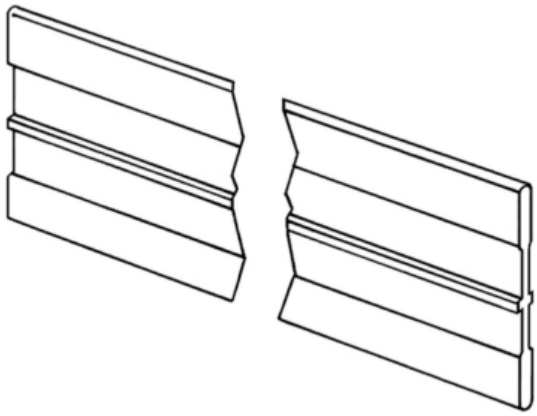

codice	descrizione			u.m.	imb.	m.o.
6.092.900	divisori pharma traverse h 55	pl cm. 60 trasp.	plastica	pz	100	1

GALIMBERTI FERRAMENTA
www .galimbertiferramenta.com

01590060

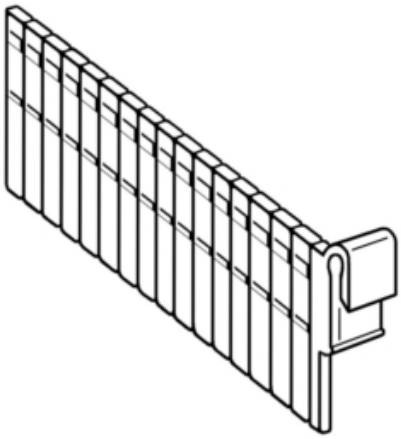

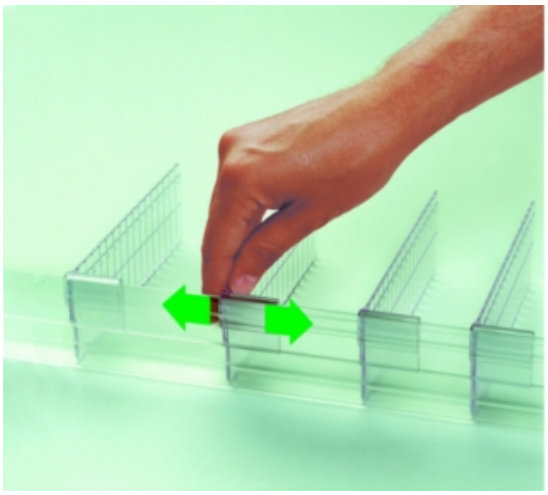

codice	descrizione			u.m.	imb.	m.o.
4.725.817	divisori pharma palette h 55	l 10/170 trasp.	senza portaetichette	pz	100	1
2.433.363	divisori pharma palette h 55	l 170/330 trasp.	senza portaetichette	pz	100	1
9.642.706	divisori pharma palette h100	l 100/170 trasp.	senza portaetichette	pz	100	100

01590120

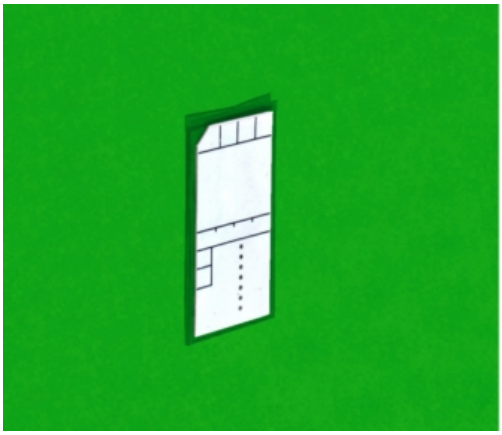

codice	descrizione			u.m.	imb.	m.o.
2.311.883	divisori pharma p.ta etichette	trasp.	autoadesivo	pz	100	100

GALIMBERTI FERRAMENTA
www .galimbertiferramenta.com

INSERTI PER CASSETTI WOOD

Portaposate realizzati in legno massello lamellare pantografato.

48730325



codice	descrizione		u.m.	imb.	m.o.
6.591.755	portaposate wood	l 20/ 30 p 42/49	pz	1	1

Portaposate realizzati in legno massello lamellare pantografato.

48730328



codice	descrizione		u.m.	imb.	m.o.
9.050.068	portaposate wood	l 35/ 40 p 42/49	pz	1	1

Portaposate realizzati in legno massello lamellare pantografato.

48730330



codice	descrizione		u.m.	imb.	m.o.
1.327.991	portaposate wood	l 50/ 54 p 42/49	pz	1	1

GALIMBERTI FERRAMENTA
www .galimbertiferramenta.com

Portaposate realizzati in legno massello lamellare pantografato.

48730332

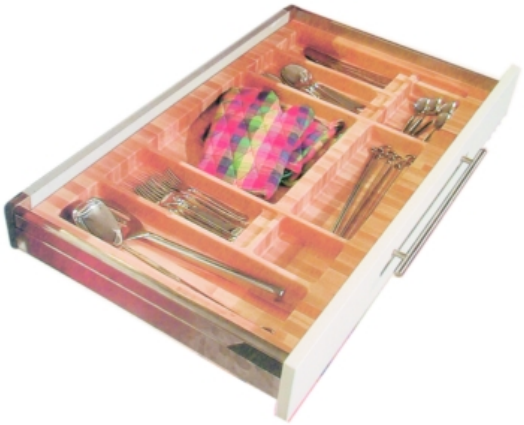

codice	descrizione			u.m.	imb.	m.o.
7.782.206	portaposate wood	l 80/ 85 p 42/49		pz	1	1

Portacoltelli realizzati in legno massello lamellare.
Facilmente ridimensionabili: possono essere utilizzati per adattare gli altri inserti alla misura del cassetto che si ha a disposizione.

48730335



codice	descrizione			u.m.	imb.	m.o.
8.909.329	portacoltelli wood universale	l --/ 30 p 42/49	refilabile a misura	pz	1	1

Inserti per cassetti realizzati in legno massello lamellare pantografato.
Forniti completi di utensili da cucina realizzati in acciaio inox 18/10 lavabili in lavastoviglie.
Contiene i seguenti utensili: 1) scavino, 2) tagliapizza, 3) vuotazucchine, 4) levatorsoli, 5) arricciaburro, 6) pennello, 7) pinza apritutto.

48730340



codice	descrizione			u.m.	imb.	m.o.
4.510.451	portautensili wood standard	l 20/ 30 p 42/49	c/ 7 utensili	pz	1	1

GALIMBERTI FERRAMENTA
www .galimbertiferramenta.com

Inserti per cassetti realizzati in legno massello lamellare pantografato.
Forniti completi di utensili da cucina realizzati in acciaio inox 18/10 lavabili in lavastoviglie.
Contiene i seguenti utensili: 1) sbucciatore universale, 2) porzionatore per gelato, 3) rotella tagliapasta, 4) levacapsule e foracapsule, 5) pala per dolci, 6) schiaccianoci, 7) levatappi, 8) apriscatole universale.

48730342



codice	descrizione			u.m.	imb.	m.o.
7.725.883	portautensili wood standard	l 35/ 40 p 42/49	c/ 8 utensili	pz	1	1

Inserti per cassetti realizzati in legno massello lamellare pantografato.
Forniti completi di utensili da cucina realizzati in acciaio inox 18/10 lavabili in lavastoviglie.
Contiene i seguenti utensili: 1) sbucciatore universale, 2) porzionatore per gelato, 3) rotella tagliapasta, 4) coltello cucina, 5) affilacoltelli, 6) minigrattugia, 7) coltello per formaggi, 8) pala per dolci, 9) affettaverdure, 10) cavatappi, 11) levacapsule e foracapsule, 12) apriscatole universale, 13) schiaccianoci.

48730344

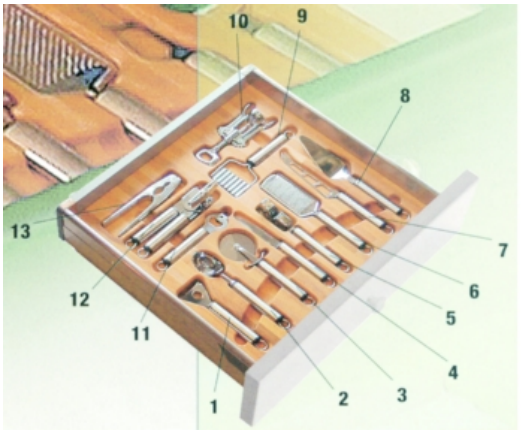

codice	descrizione			u.m.	imb.	m.o.
3.987.957	portautensili wood standard	l 50/ 54 p 42/49	c/13 utensili	pz	1	1

Inserti per cassetti realizzati in legno massello lamellare pantografato.
Forniti completi di utensili per la preparzione di dolci.
Contiene i seguenti utensili: 1) 8 formine per biscotti, 2) 10 formine per dolci, 3) 3 spatole per dolci, 4) sacco decoratore con 5 beccucci, 5) set per biscotti e decorazioni, 6) siringa per dolci con 5 beccucci, 7) timer elettronico.

GALIMBERTI FERRAMENTA
www .galimbertiferramenta.com

48730346

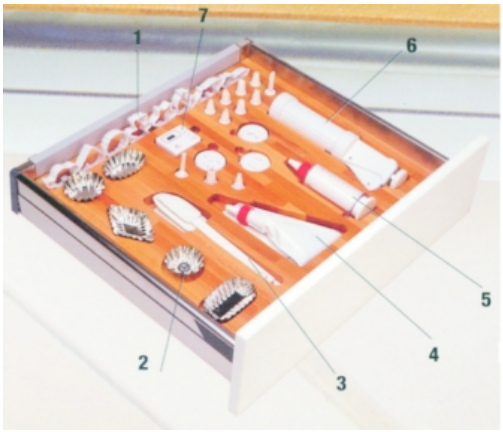

codice	descrizione			u.m.	imb.	m.o.
9.253.063	portautensili wood pasticceria	l 49/ 55 p 42/49	c/ 7 accessori	pz	1	1

Inserti per cassetti realizzati in legno massello lamellare pantografato.
Forniti completi di vasetti in vetro (vuoti) con coperchio adatti per la conservazione di spezie.

48730350



codice	descrizione			u.m.	imb.	m.o.
8.278.937	portaspezie wood	l 30 p 42/49	c/ 4 vasetti+2 macina	pz	1	1
3.370.704	portaspezie wood	l 60 p 42/49	c/14 vasetti+1 macina	pz	1	1

Portapiatti realizzati in legno massello lamellare pantografato.

48730355



codice	descrizione			u.m.	imb.	m.o.
3.837.023	portapiatti wood	l 50/ 55 p 42/49	x 24 piatti	pz	1	1
9.338.500	portapiatti wood	l 80/ 85 p 42/49	x 36 piatti	pz	1	1
3.188.392	portapiatti wood	l105/115 p 42/49	x 48 piatti	pz	1	1

Inserto universale per cassettoni realizzato in legno.
Facilmente ridimensionabile.
Può essere corredato di:
- birilli separatori (per suddividere scatole, pentole o piatti),
- portabottiglie realizzato in filo cromato,
- supporto per padelle realizzato in filo cromato,
- supporto per coperchi realizzato in filo cromato.

48730360



codice	descrizione			u.m.	imb.	m.o.
5.164.653	divisori wood pianale c/fori	l 55 p 50	s/accessori	pz	1	1
2.726.595	divisori wood pianale c/fori	l 85 p 50	s/accessori	pz	1	1
4.544.234	divisori wood pianale c/fori	l 115 p 50	s/accessori	pz	1	1
4.623.762	divisori wood set 3 birilli	**		pz	1	1
3.916.155	divisori wood portabottiglie	cromo luc.	x 4 bottiglie	pz	1	1
5.172.795	divisori wood portacoperchi	cromo luc.	x 4 coperchi/3 padell	pz	1	1

GALIMBERTI FERRAMENTA
www .galimbertiferramenta.com

ORGA LINE

Vaschette portaspezie realizzate in materiale plastico e acciaio inox.
Lavabile in lavastoviglie.
Fornito senza vasetti.

49610310



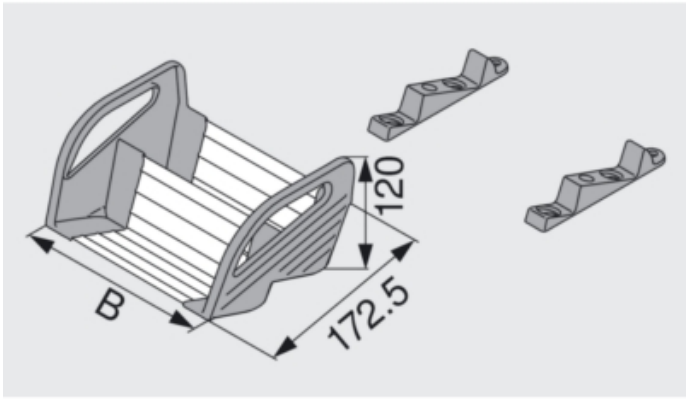

codice	descrizione			u.m.	imb.	m.o.
1.186.611	portaspezie orga line	l 30 inox ai	asportabile	pz	2	2
5.493.470	portaspezie orga line	l 40 inox ai	asportabile	pz	2	2
6.946.753	portaspezie orga line	l 45 inox ai	asportabile	pz	2	2

GALIMBERTI FERRAMENTA
www .galimbertiferramenta.com

PORTAPOSATE

49610100

Facilmente adattabili alla misura dei cassetti



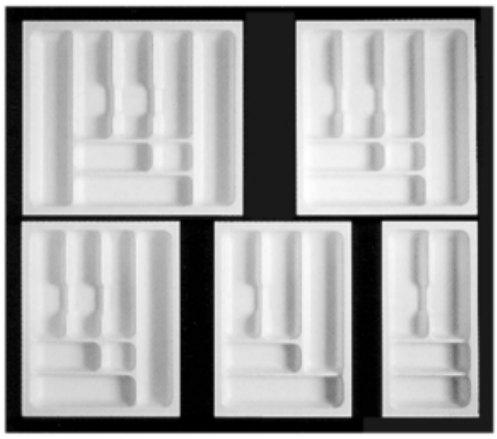

codice	descrizione			u.m.	imb.	m.o.
8.607.911	portaposate l 30	bianco	l 20/24 p 44/49 h 5	pz	1	1*
1.400.274	portaposate l 40	bianco	l 30/34 p 44/49 h 5	pz	1	1*
8.877.918	portaposate l 50	bianco	l 40/44 p 44/49 h 5	pz	1	1*

49610105



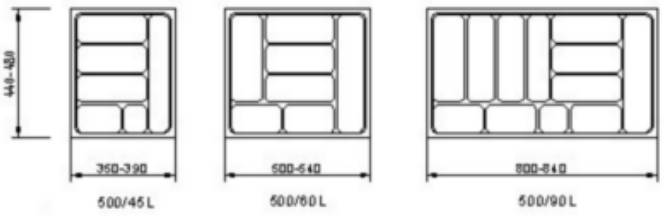

codice	descrizione			u.m.	imb.	m.o.
7.050.985	portaposate smart l 90	grigio	l 812 p 474 h	pz	10	1*
4.642.770	portaposate smart l 45	grigio	l 360 p 474 h	pz	20	1*

PORTAPOSATE ORGA LINE TANDEMBOX

Portaposate con vaschette estraibili e divisori in acciaio inox e materiale plastico lavabili in lavastoviglie.
Si avvitano al fondo del cassetto.
Si adattano perfettamente alle spondine Tandembox.

49610500

Organizzazione interna dei cassetti flessibile





codice	descrizione			u.m.	imb.	m.o.
2.955.100	portaposate orga line x tbox	corpo 30 p 45	c/vaschette inox	pz	1	1
2.203.652	portaposate orga line x tbox	corpo 30 p 50	c/vaschette inox	pz	1	1
1.657.173	portaposate orga line x tbox	corpo 30 p 55	c/vaschette inox	pz	1	1
3.494.912	portaposate orga line x tbox	corpo 30 p 60	c/vaschette inox	pz	1	1
6.293.123	portaposate orga line x tbox	corpo 30 p 65	c/vaschette inox	pz	1	1

49610510



codice	descrizione			u.m.	imb.	m.o.
6.547.608	portaposate orga line x tbox	corpo 40 p 45	c/vaschette inox	pz	1	1
2.368.276	portaposate orga line x tbox	corpo 40 p 50	c/vaschette inox	pz	1	1
4.543.107	portaposate orga line x tbox	corpo 40 p 55	c/vaschette inox	pz	1	1
1.627.138	portaposate orga line x tbox	corpo 40 p 60	c/vaschette inox	pz	1	1
9.786.301	portaposate orga line x tbox	corpo 40 p 65	c/vaschette inox	pz	1	1

49610520



codice	descrizione			u.m.	imb.	m.o.
8.514.769	portaposate orga line x tbox	corpo 45 p 45	c/vaschette inox	pz	1	1
1.042.771	portaposate orga line x tbox	corpo 45 p 50	c/vaschette inox	pz	1	1
6.063.238	portaposate orga line x tbox	corpo 45 p 55	c/vaschette inox	pz	1	1
5.882.762	portaposate orga line x tbox	corpo 45 p 60	c/vaschette inox	pz	1	1
3.521.205	portaposate orga line x tbox	corpo 45 p 65	c/vaschette inox	pz	1	1

GALIMBERTI FERRAMENTA
www .galimbertiferramenta.com

49610530



codice	descrizione			u.m.	imb.	m.o.
5.611.621	portaposate orga line x tbox	corpo 50 p 45	c/vaschette inox	pz	1	1
3.310.021	portaposate orga line x tbox	corpo 50 p 50	c/vaschette inox	pz	1	1
4.537.922	portaposate orga line x tbox	corpo 50 p 55	c/vaschette inox	pz	1	1
8.713.490	portaposate orga line x tbox	corpo 50 p 60	c/vaschette inox	pz	1	1
5.969.005	portaposate orga line x tbox	corpo 50 p 65	c/vaschette inox	pz	1	1

49610540



codice	descrizione			u.m.	imb.	m.o.
8.195.784	portaposate orga line x tbox	corpo 55 p 45	c/vaschette inox	pz	1	1
9.752.733	portaposate orga line x tbox	corpo 55 p 50	c/vaschette inox	pz	1	1
5.688.609	portaposate orga line x tbox	corpo 55 p 55	c/vaschette inox	pz	1	1
5.940.097	portaposate orga line x tbox	corpo 55 p 60	c/vaschette inox	pz	1	1
5.184.200	portaposate orga line x tbox	corpo 55 p 65	c/vaschette inox	pz	1	1

GALIMBERTI FERRAMENTA
www .galimbertiferramenta.com

49610550



codice	descrizione			u.m.	imb.	m.o.
8.881.595	portaposate orga line x tbox	corpo 60 p 45	c/vaschette+divisori	pz	1	1
7.709.968	portaposate orga line x tbox	corpo 60 p 50	c/vaschette+divisori	pz	1	1
9.633.285	portaposate orga line x tbox	corpo 60 p 55	c/vaschette+divisori	pz	1	1
8.368.997	portaposate orga line x tbox	corpo 60 p 60	c/vaschette+divisori	pz	1	1
1.754.674	portaposate orga line x tbox	corpo 60 p 65	c/vaschette+divisori	pz	1	1

49610560



codice	descrizione			u.m.	imb.	m.o.
6.651.305	portaposate orga line x tbox	corpo 80 p 45	c/vaschette inox	pz	1	1
5.605.569	portaposate orga line x tbox	corpo 80 p 50	c/vaschette inox	pz	1	1
7.053.658	portaposate orga line x tbox	corpo 80 p 55	c/vaschette inox	pz	1	1
4.952.022	portaposate orga line x tbox	corpo 80 p 60	c/vaschette inox	pz	1	1
7.591.808	portaposate orga line x tbox	corpo 80 p 65	c/vaschette inox	pz	1	1

GALIMBERTI FERRAMENTA
www .galimbertiferramenta.com

49610570



codice	descrizione			u.m.	imb.	m.o.
4.845.676	portaposate orga line x tbox	corpo 90 p 45	c/vaschette inox	pz	1	1
7.671.265	portaposate orga line x tbox	corpo 90 p 50	c/vaschette inox	pz	1	1
2.207.414	portaposate orga line x tbox	corpo 90 p 55	c/vaschette inox	pz	1	1
4.115.373	portaposate orga line x tbox	corpo 90 p 60	c/vaschette inox	pz	1	1
3.150.528	portaposate orga line x tbox	corpo 90 p 65	c/vaschette inox	pz	1	1

49610580



codice	descrizione			u.m.	imb.	m.o.
8.379.351	portaposate orga line x tbox	corpo 100 p 45	c/vaschette inox	pz	1	1
4.130.789	portaposate orga line x tbox	corpo 100 p 50	c/vaschette inox	pz	1	1
5.214.273	portaposate orga line x tbox	corpo 100 p 55	c/vaschette inox	pz	1	1
5.920.846	portaposate orga line x tbox	corpo 100 p 60	c/vaschette inox	pz	1	1
3.635.162	portaposate orga line x tbox	corpo 100 p 65	c/vaschette inox	pz	1	1

GALIMBERTI FERRAMENTA
www .galimbertiferramenta.com

49610590



codice	descrizione			u.m.	imb.	m.o.
1.210.361	portaposate orga line x tbox	corpo 120 p 45	c/vaschette inox	pz	1	1
4.994.695	portaposate orga line x tbox	corpo 120 p 50	c/vaschette inox	pz	1	1
6.753.672	portaposate orga line x tbox	corpo 120 p 55	c/vaschette inox	pz	1	1
6.167.592	portaposate orga line x tbox	corpo 120 p 60	c/vaschette inox	pz	1	1
6.154.196	portaposate orga line x tbox	corpo 120 p 65	c/vaschette inox	pz	1	1

49610600



codice	descrizione			u.m.	imb.	m.o.
3.330.258	portaposate orga line x tbox	angolo >90 p 65	c/vaschette inox	pz	1	1
4.801.528	portaposate orga line x tbox	angolo >90 p 65	c/vaschette inox	pz	1	1

49610610

codice	descrizione			u.m.	imb.	m.o.
3.489.857	portaposate orga line sifone	2 x l103 p474	c/vaschette inox	pz	1	1*

49610630



codice	descrizione			u.m.	imb.	m.o.
2.845.197	portaminuterie orga line tbox	corpo 45/55 p45	c/vaschette+divisori	pz	1	1
8.718.327	portaminuterie orga line tbox	corpo 45/55 p50	c/vaschette+divisori	pz	1	1
8.480.767	portaminuterie orga line tbox	corpo 45/55 p55	c/vaschette+divisori	pz	1	1
2.270.128	portaminuterie orga line tbox	corpo 45/55 p60	c/vaschette+divisori	pz	1	1
4.009.801	portaminuterie orga line tbox	corpo 45/55 p65	c/vaschette+divisori	pz	1	1

49610690





codice	descrizione			u.m.	imb.	m.o.
1.950.069	portautensili orga line x tbox	corpo 40/55 p45	s/vaschette	pz	1	1
8.313.126	portautensili orga line x tbox	corpo 40/55 p50	s/vaschette	pz	1	1
2.380.278	portautensili orga line x tbox	corpo 40/55 p55	s/vaschette	pz	1	1
1.504.521	portautensili orga line x tbox	corpo 40/55 p60	s/vaschette	pz	1	1
8.071.163	portautensili orga line x tbox	corpo 40/55 p65	s/vaschette	pz	1	1

GALIMBERTI FERRAMENTA
www .galimbertiferramenta.com

49610700



codice	descrizione			u.m.	imb.	m.o.
5.518.166	portautensili orga line x tbox	corpo 60 p 45	c/vaschette+divisori	pz	1	1
1.286.304	portautensili orga line x tbox	corpo 60 p 50	c/vaschette+divisori	pz	1	1
2.578.859	portautensili orga line x tbox	corpo 60 p 55	c/vaschette+divisori	pz	1	1
3.514.467	portautensili orga line x tbox	corpo 60 p 60	c/vaschette+divisori	pz	1	1
2.412.467	portautensili orga line x tbox	corpo 60 p 65	c/vaschette+divisori	pz	1	1

49610710



codice	descrizione			u.m.	imb.	m.o.
4.371.595	portautensili orga line x tbox	corpo 80 p 45	c/vaschette+divisori	pz	1	1
7.233.395	portautensili orga line x tbox	corpo 80 p 50	c/vaschette+divisori	pz	1	1
4.880.066	portautensili orga line x tbox	corpo 80 p 55	c/vaschette+divisori	pz	1	1
8.761.767	portautensili orga line x tbox	corpo 80 p 60	c/vaschette+divisori	pz	1	1
6.247.287	portautensili orga line x tbox	corpo 80 p 65	c/vaschette+divisori	pz	1	1

GALIMBERTI FERRAMENTA
www .galimbertiferramenta.com

49610720



codice	descrizione			u.m.	imb.	m.o.
2.706.856	portautensili orga line x tbox	corpo 90 p 45	c/vaschette+divisori	pz	1	1
4.403.388	portautensili orga line x tbox	corpo 90 p 50	c/vaschette+divisori	pz	1	1
1.958.461	portautensili orga line x tbox	corpo 90 p 55	c/vaschette+divisori	pz	1	1
4.488.729	portautensili orga line x tbox	corpo 90 p 60	c/vaschette+divisori	pz	1	1
4.436.256	portautensili orga line x tbox	corpo 90 p 65	c/vaschette+divisori	pz	1	1

49610730



codice	descrizione			u.m.	imb.	m.o.
2.823.706	portautensili orga line x tbox	corpo 100 p 45	c/vaschette+divisori	pz	1	1
5.739.707	portautensili orga line x tbox	corpo 100 p 50	c/vaschette+divisori	pz	1	1
7.537.233	portautensili orga line x tbox	corpo 100 p 55	c/vaschette+divisori	pz	1	1
4.321.392	portautensili orga line x tbox	corpo 100 p 60	c/vaschette+divisori	pz	1	1
4.945.253	portautensili orga line x tbox	corpo 100 p 65	c/vaschette+divisori	pz	1	1

GALIMBERTI FERRAMENTA
www .galimbertiferramenta.com

49610740



codice	descrizione			u.m.	imb.	m.o.
3.902.165	portautensili orga line x tbox	corpo 120 p 45	c/vaschette+divisori	pz	1	1
4.205.630	portautensili orga line x tbox	corpo 120 p 50	c/vaschette+divisori	pz	1	1
1.567.502	portautensili orga line x tbox	corpo 120 p 55	c/vaschette+divisori	pz	1	1
6.274.443	portautensili orga line x tbox	corpo 120 p 60	c/vaschette+divisori	pz	1	1
1.527.964	portautensili orga line x tbox	corpo 120 p 65	c/vaschette+divisori	pz	1	1

Divisori per cassetti con separatori in acciaio inox e materiale plastico.
Si avvitano al fondo del cassetto.
Utilizzabili in modo autonomo o in abbinamento ai portaposate Orga Line.
Da utilizzare con cassetti realizzati con sponde Tandembox.

66222880

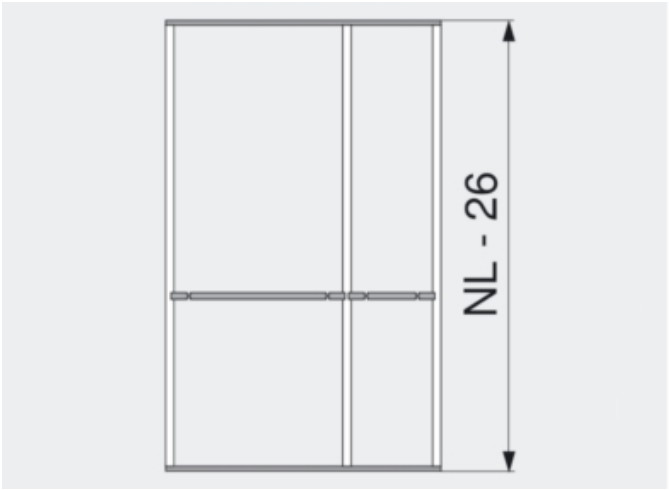

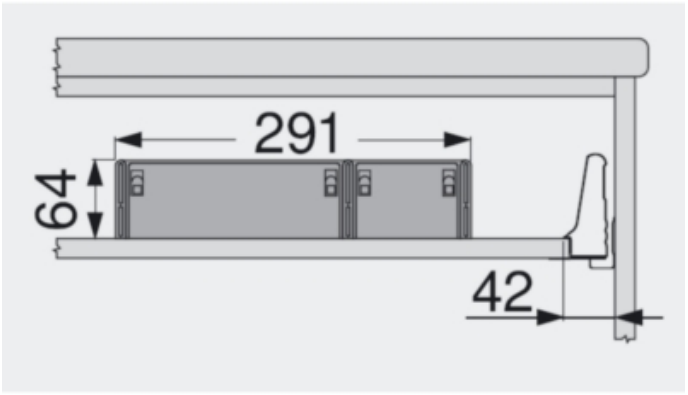

codice	descrizione			u.m.	imb.	m.o.
5.808.304	divisori orga line x tbox	angolo >90 p 60	s/vaschette	pz	1	1
4.913.795	divisori orga line x tbox	angolo >90 p 65	s/vaschette	pz	1	1

Vaschette estraibili realizzate in materiale plastico lavabili in lavastoviglie.

GALIMBERTI FERRAMENTA
www .galimbertiferramenta.com

66223920

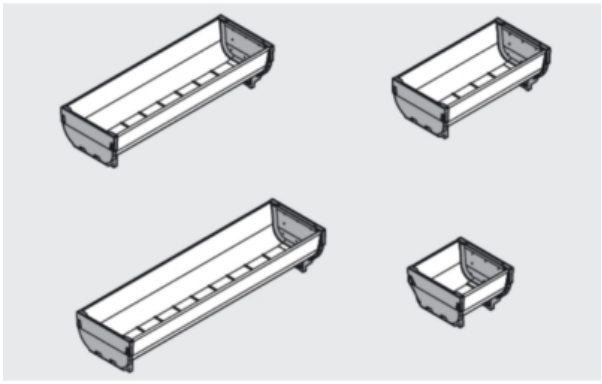

codice	descrizione		u.m.	imb.	m.o.
7.801.815	divisori orga line vaschette	mm. 88 inox	pz	32	32
8.956.927	divisori orga line vaschette	mm. 176 inox	pz	16	16
7.773.846	divisori orga line vaschette	mm. 264 inox	pz	10	1
3.068.090	divisori orga line vaschette	mm. 352 inox	pz	8	1

Palette divisorie realizzate in materiale plastico.

66223925

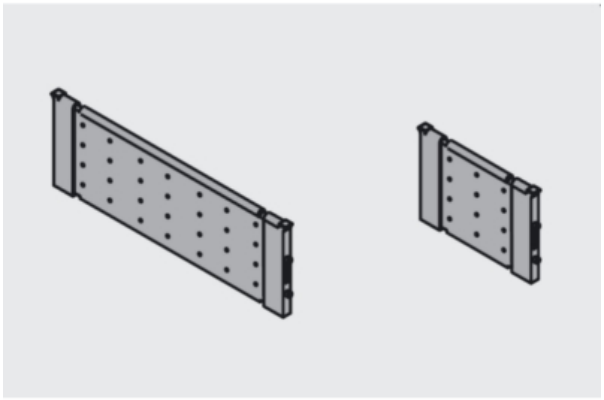

codice	descrizione		u.m.	imb.	m.o.
1.409.611	divisori orga line separatore	mm. 88 grigio	pz	132	132*
5.763.122	divisori orga line separatore	mm. 176 grigio	pz	66	66

GALIMBERTI FERRAMENTA
www .galimbertiferramenta.com

PORTAPOSATE ORGA LINE UNIVERSALI

Portaposate con vaschette estraibili in acciaio inox e materiale plastico lavabili in lavastoviglie.
Profondità regolabile che permette di adattarli a cassetti in legno di tutte le misure.

66223800

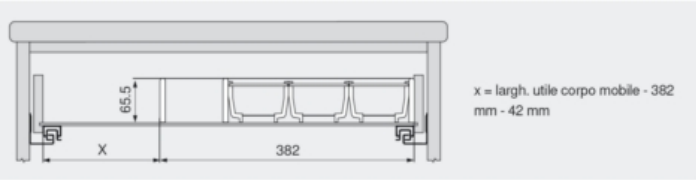

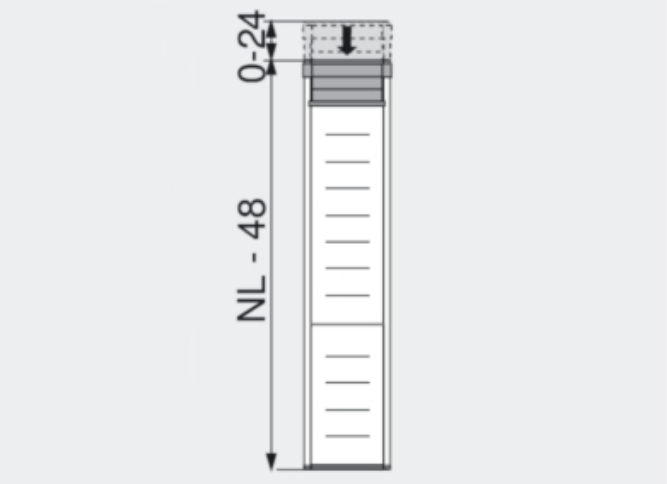

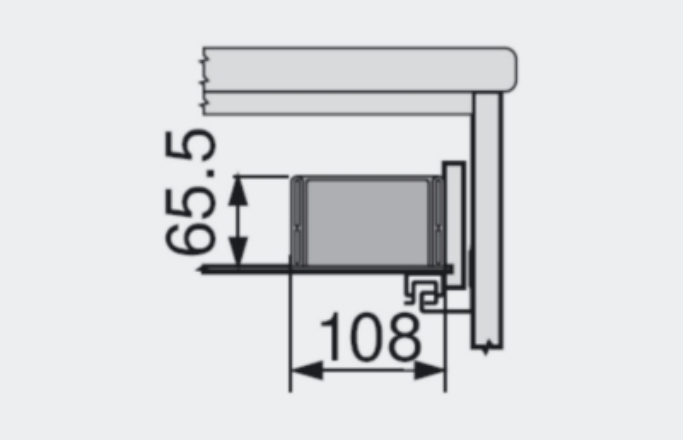

codice	descrizione			u.m.	imb.	m.o.
9.066.373	portaposate orga line x legno	l108 p402/426	c/vaschette inox	pz	1	1
6.397.838	portaposate orga line x legno	l108 p452/476	c/vaschette inox	pz	1	10
8.608.895	portaposate orga line x legno	l108 p502/526	c/vaschette inox	pz	1	1

Portaposate con vaschette estraibili in acciaio inox e materiale plastico lavabili in lavastoviglie.
Profondità regolabile che permette di adattarli a cassetti in legno di tutte le misure.

GALIMBERTI FERRAMENTA
www .galimbertiferramenta.com

66223810

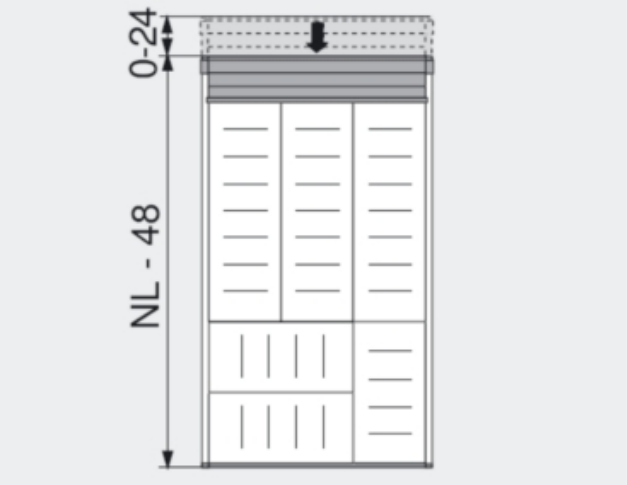

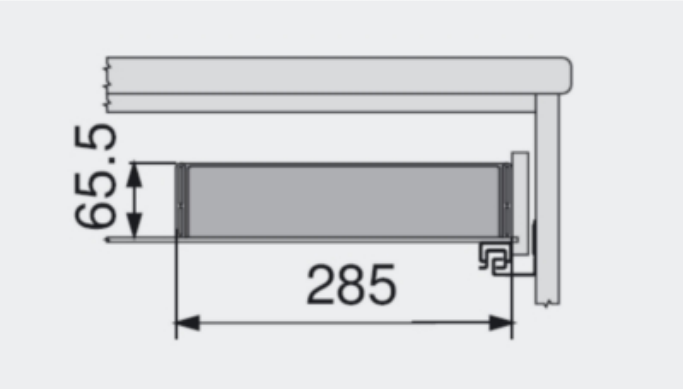

codice	descrizione			u.m.	imb.	m.o.
9.434.646	portaposate orga line x legno	l285 p402/426	c/vaschette inox	pz	1	1
7.841.613	portaposate orga line x legno	l285 p452/476	c/vaschette inox	pz	1	10
3.546.635	portaposate orga line x legno	l285 p502/526	c/vaschette inox	pz	1	1

Portaposate con vaschette estraibili in acciaio inox e materiale plastico lavabili in lavastoviglie.
Profondità regolabile che permette di adattarli a cassetti in legno di tutte le misure.

66223820

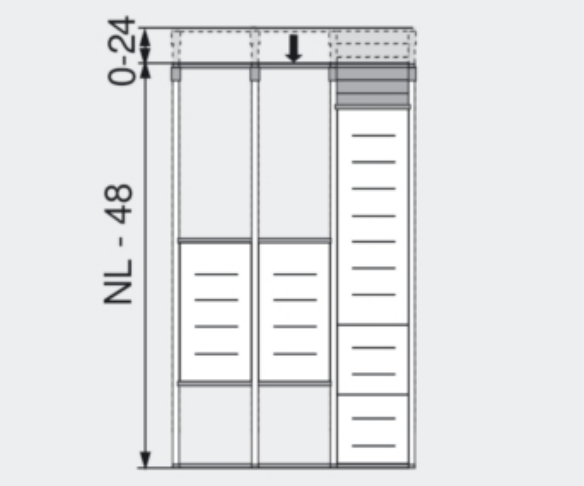

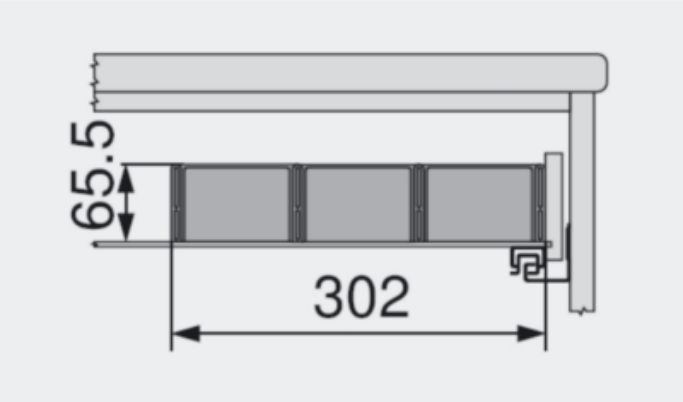

codice	descrizione			u.m.	imb.	m.o.
1.195.965	portaposate orga line x legno	l302 p452/476	c/vaschette+divisori	pz	1	1
5.922.246	portaposate orga line x legno	l302 p502/526	c/vaschette+ divisori	pz	1	1

Portaposate con vaschette estraibili in acciaio inox e materiale plastico lavabili in lavastoviglie.
Profondità regolabile che permette di adattarli a cassetti in legno di tutte le misure.

GALIMBERTI FERRAMENTA
www .galimbertiferramenta.com

66223830

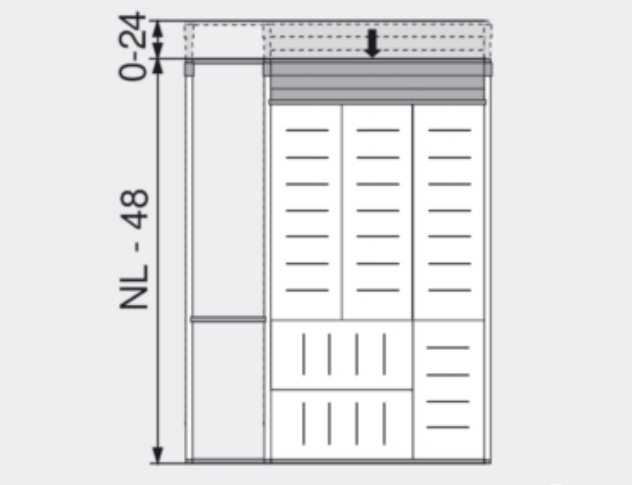

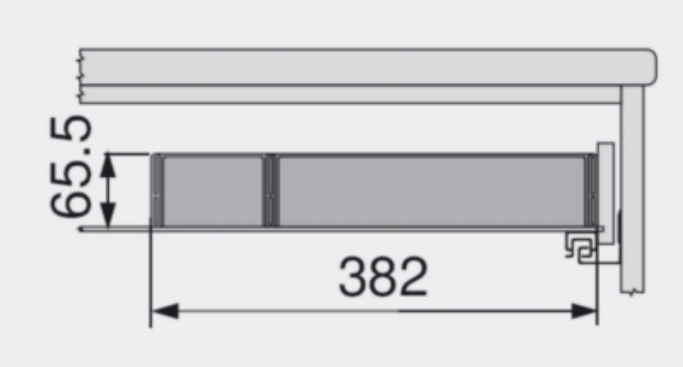

codice	descrizione			u.m.	imb.	m.o.
2.681.207	portaposate orga line x legno	l382 p402/426	c/vaschette+divisori	pz	1	1
6.238.209	portaposate orga line x legno	l382 p452/476	c/vaschette+divisori	pz	1	1
6.659.271	portaposate orga line x legno	l382 p502/526	c/vaschette+ divisori	pz	1	1

Portaposate con vaschette estraibili in acciaio inox e materiale plastico lavabili in lavastoviglie.
Profondità regolabile che permette di adattarli a cassetti in legno di tutte le misure.

66223840

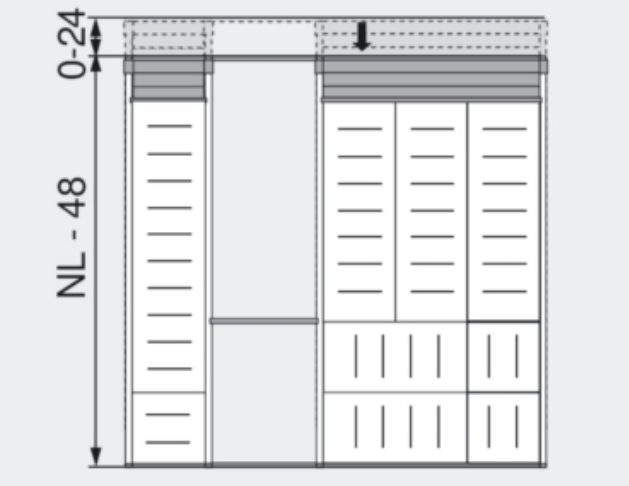

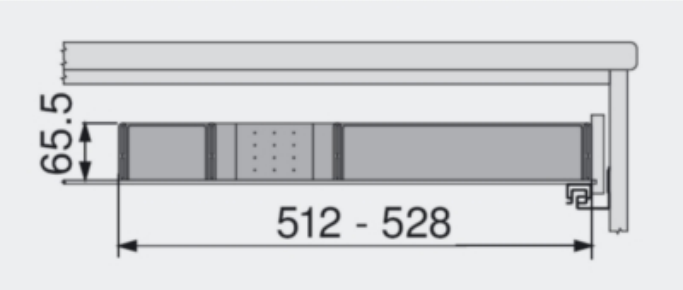

codice	descrizione			u.m.	imb.	m.o.
5.619.696	portaposate orga line x legno	l512-28 p402/426	c/vaschette+divisori	pz	1	1
7.342.554	portaposate orga line x legno	l512-28 p452/476	c/vaschette+divisori	pz	1	1
1.350.739	portaposate orga line x legno	l512-28 p502/526	c/vaschette+divisori	pz	1	1

Divisori per cassetti con separatori in acciaio inox e materiale plastico.
Utilizzabili in modo autonomo o in abbinamento ai portaposate Orga Line.
Profondità regolabile che permette di adattarli a cassetti in legno di tutte le misure.

GALIMBERTI FERRAMENTA
www .galimbertiferramenta.com

66223870

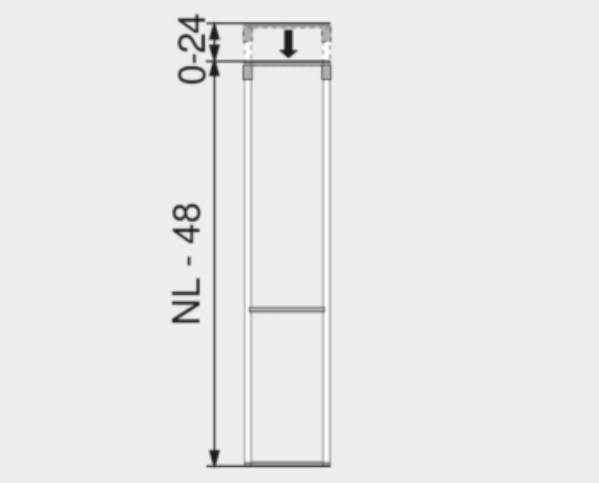

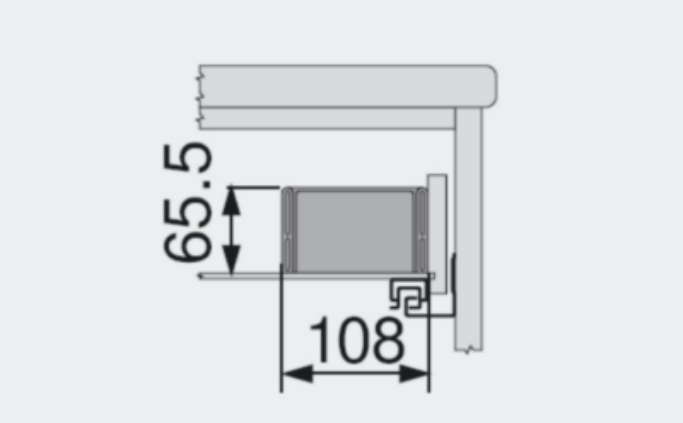

codice	descrizione			u.m.	imb.	m.o.
3.517.284	divisori orga line x legno	l205 p452/476	s/vaschette	pz	1	1
6.747.961	divisori orga line x legno	l205 p502/526	s/vaschette	pz	1	1

Divisori per cassetti con separatori in acciaio inox e materiale plastico.
Utilizzabili in modo autonomo o in abbinamento ai portaposate Orga Line.
Profondità regolabile che permette di adattarli a cassetti in legno di tutte le misure.

66223880

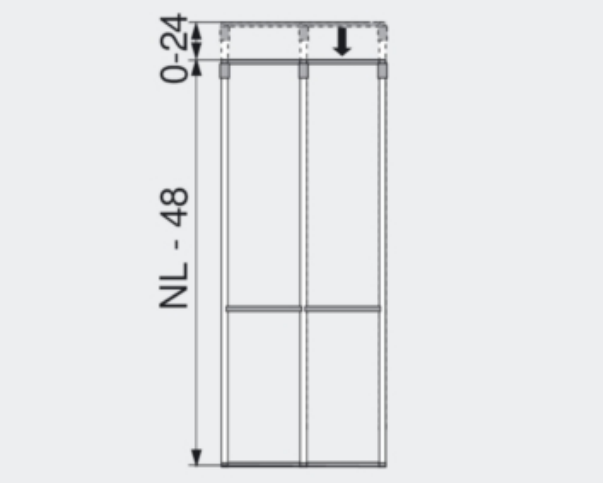

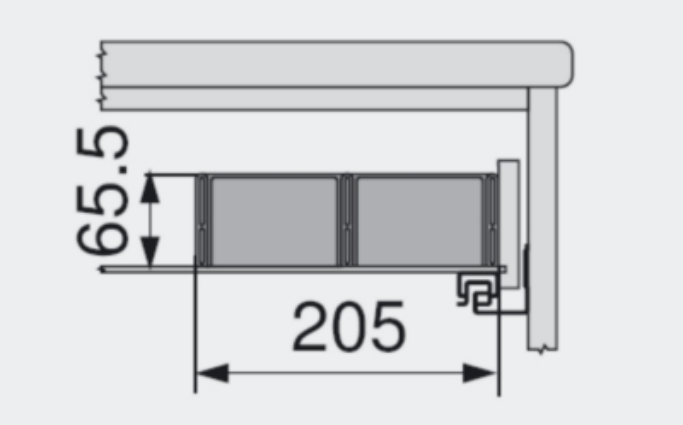

codice	descrizione			u.m.	imb.	m.o.
2.474.717	divisori orga line x legno	l294 p402/426	s/vaschette	pz	1	1
9.968.943	divisori orga line x legno	l294 p452/476	s/vaschette	pz	1	1
6.045.975	divisori orga line x legno	l294 p502/526	s/vaschette	pz	1	1

GALIMBERTI FERRAMENTA
www .galimbertiferramenta.com

PORTAPOSATE WOOD REGOLABILI

Portaposate realizzati in legno massello regolabili in larghezza.
Profilo e profondità compatibili con spondine Tandembox.
Per moduli base di larghezza da 30 a 40 cm. (interno cassetto da 20 a 30 cm.)

48730100





codice	descrizione			u.m.	imb.	m.o.
9.138.827	portaposate woodbox x tbox	l 20/30 p50 fag.	regolabile	pz	1	1

GALIMBERTI FERRAMENTA
www .galimbertiferramenta.com

PATTUMIERE ESTRAIBILI CON GUIDE

Pattumiere estraibili realizzate in acciaio.
Si fissano alla base del mobile.
Estrazione su guide, secchiello in materiale plastico.

44660020



codice	descrizione			u.m.	imb.	m.o.
1.065.800	pattumiere estraib. 1 secchio	17 lt. inox 18/8	l 25 p 33 h 38	pz	1	1

Pattumiere estraibili a secchi multipli con carrozzeria realizzata in acciaio inox.
Si fissano alla base del mobile.
Estrazione su guide, secchielli in materiale plastico.
Due comparti (un secchio da 10 litri e un secchio da 17 litri) che si inserisce in una base con larghezza minima cm. 25.

44660022

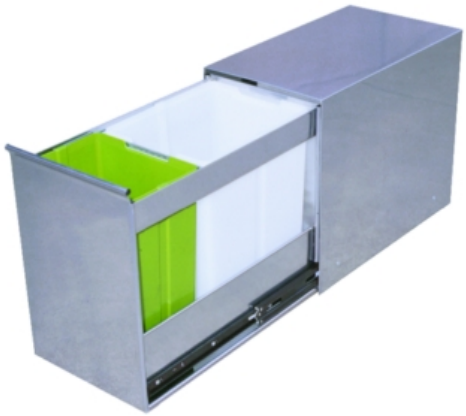

codice	descrizione			u.m.	imb.	m.o.
1.362.435	pattumiere estraib. 2 secchi	10+17 lt inox	l 25 p 47 h 38	pz	1	1

Pattumiere estraibili a secchi multipli con carrozzeria realizzata in acciaio inox.
Si fissano alla base del mobile.
Estrazione su guide, secchielli in materiale plastico.
Quattro comparti (quattro secchi da 10 litri) che si inserisce in una base con larghezza minima cm. 36.

44660024



codice	descrizione			u.m.	imb.	m.o.
3.684.757	pattumiere estraib. 4 secchi	4x10 lt inox	l 36 p 47 h 38	pz	1	1

Pattumiere per raccolta differenziata con guide di scorrimento in alluminio.
Telaio facilmente sganciabile dalle guide per un'agevole pulizia del mobile.
Versione da incasso predisposta per il fissaggio dell'anta al telaio della pattumiera.
Possibilità di facile regolazione dell'inclinazione dell'antina per un monatggio perfetto.

44770050

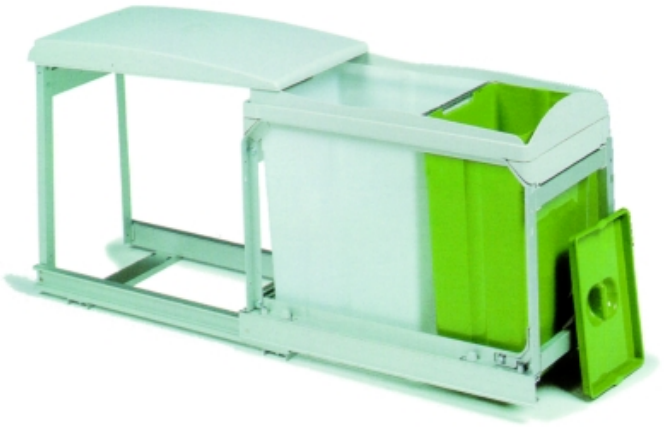

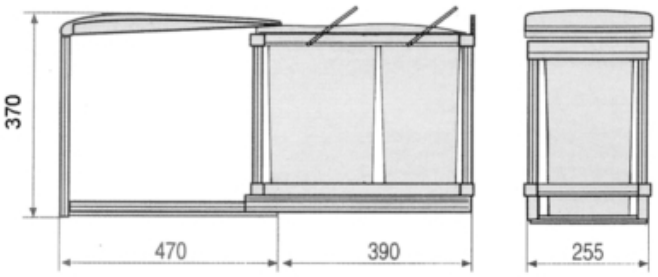

codice	descrizione			u.m.	imb.	m.o.
3.469.941	pattumiere milord estraibili	cm. 25.5 grigio	p47 h37 attacco anta	pz	1	1

Versione completamente carenata per l'inserimento nel vano sottolavello.

44770055



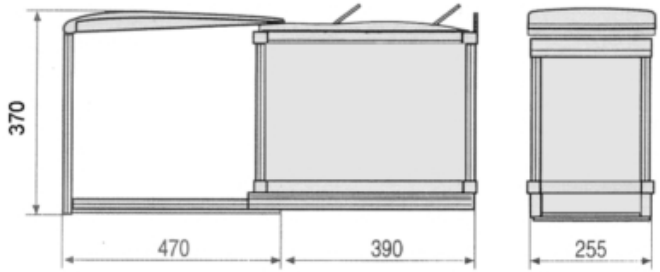

codice	descrizione			u.m.	imb.	m.o.
4.096.733	pattumiere milady estraibili	cm. 25.5 inox	p47 h37 carenata	pz	1	1

Secchi con manici ferma-sacchetto, i diversi colori dei manici facilitano la differenziazione.
Meccanismo di apertura automatica brevettato.
Guide metalliche a sfera.
Posizionabile su base 350 in caso di estrazione manuale.

44770160



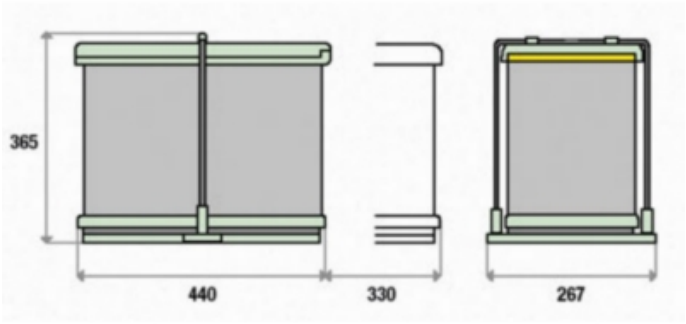

codice	descrizione			u.m.	imb.	m.o.
6.831.615	pattumiere slide inox	l 40 p 44 h36.5	2 x 21 lt	pz	1	1

Portarifi uti estraibile di nuova generazione con vano per profumatore.
Realizzato in alluminio.
Design avanzato.
Disponibile a uno o due contenitori.
Profumatore incluso alla fragranza di tè verde.
Sistema di estrazione “Push me” permette l’estrazione automatica con una leggera pressione.
Semplice da montare e facile da pulire.

GALIMBERTI FERRAMENTA
www .galimbertiferramenta.com

44770165



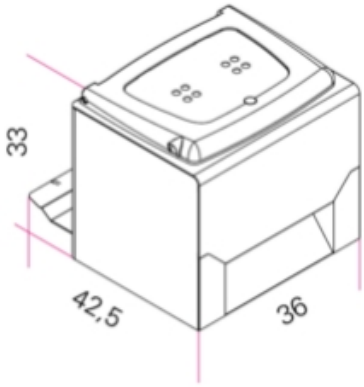



codice	descrizione			u.m.	imb.	m.o.
5.643.189	pattumiere robot 1 tipon	16 lt alluminio	l36 h33 p43	pz	1	1*

Portarifiuti estraibile.
Realizzato in acciaio inossidabile finitura lucida e alluminio spazzolato.
Design innovativo unico nel suo genere.
Carrello scorrevole di qualità con movimento fluido e sistema di chiusura ammortizzata.
Semplice da montare, facile da rimuovere senza attrezzi e facile da pulire.

44770175



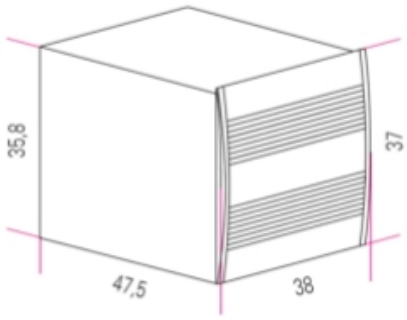



codice	descrizione			u.m.	imb.	m.o.
8.999.658	pattumiere cube fat	2x16 lt. inox	l38 h37 p 47.5	pz	1	1*

GALIMBERTI FERRAMENTA
www .galimbertiferramenta.com

PATTUMIERE PER CASSETTI

Sistema da cassetto per raccolta differenziata.
Massimo utilizzo dello spazio per una maggiore capacità.
Vassoio realizzato in alluminio disponibile in due versioni diverse:
- con vaschetta porta detersivi e porta oggetti
- con vaschetta portadetersivi e profumatore.
Semplice da montare senza attrezzi.
Facile da pulire.
Secchi dotati di coperchi e manici premi sacchetto utilizzabili anche senza vassoio.
I vassoi ed i secchi devono essere ordinati separatamente.

44760026



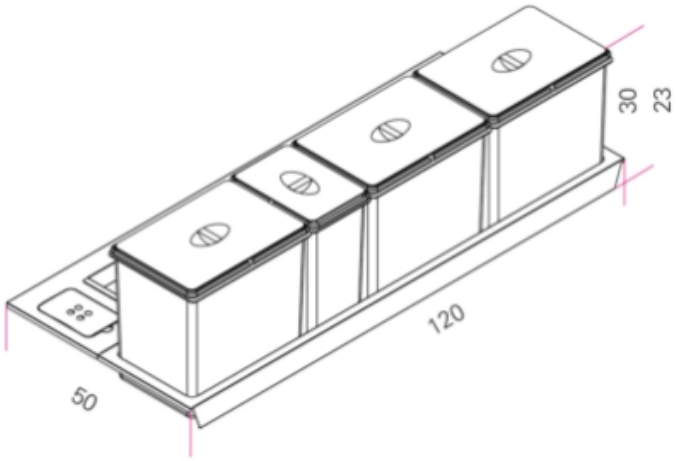

codice	descrizione			u.m.	imb.	m.o.
7.480.010	pattumiere spacemax fondo	fresh 120	c/profumatore e vasch	pz	1	1*
6.352.479	pattumiere spacemax fondo	standard 120	c/vaschetta	pz	1	1*

Raccoglitore per base 60 altezza 30 con base in materiale plastico con:
- vaschette asportabili,
- secchi con doppi manici ferma-sacchetto (i diversi colori dei manici agevolano la differenziazione).
Tutti i secchi sono dotati di coperchio.

44760100



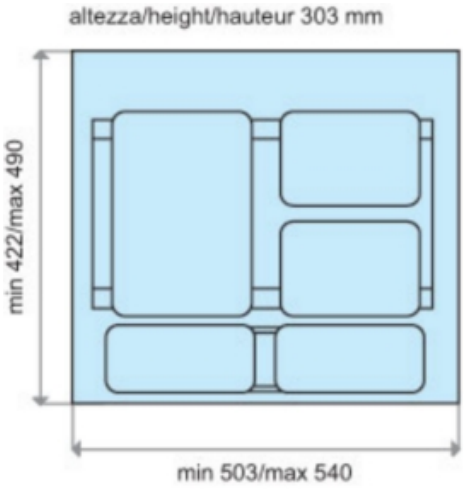

codice	descrizione			u.m.	imb.	m.o.
9.397.033	pattumiere tandembox pl	l 60 p45/50 h30	2x7 lt+1x16 lt (901)	pz	1	1

Raccoglitore per base 90 altezza 25 con base in materiale plastico con:
- vaschette asportabili,
- secchi con doppi manici ferma-sacchetto (i diversi colori dei manici agevolano la differenziazione).
Tutti i secchi sono dotati di coperchio.

GALIMBERTI FERRAMENTA
www .galimbertiferramenta.com

44760102



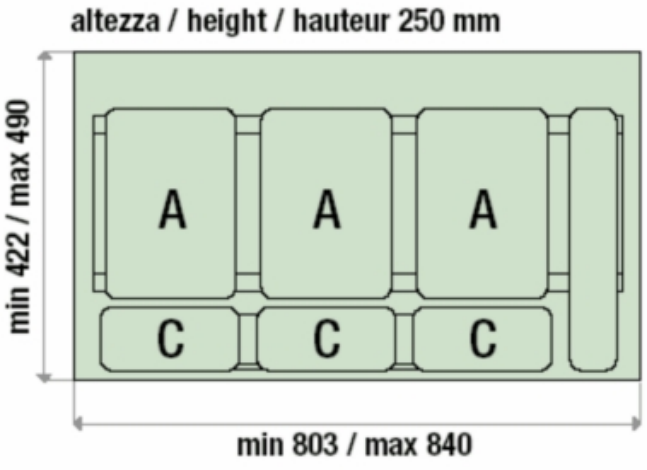

codice	descrizione			u.m.	imb.	m.o.
5.598.427	pattumiere tandembox pl	l 90 p45/50 h25	2x7 lt+2x16 lt (906)	pz	1	1

Raccoglitore per base 90 altezza 30 con base in materiale plastico con:
- vaschette asportabili,
- secchi con doppi manici ferma-sacchetto (i diversi colori dei manici agevolano la differenziazione).
Tutti i secchi sono dotati di coperchio.

44760104



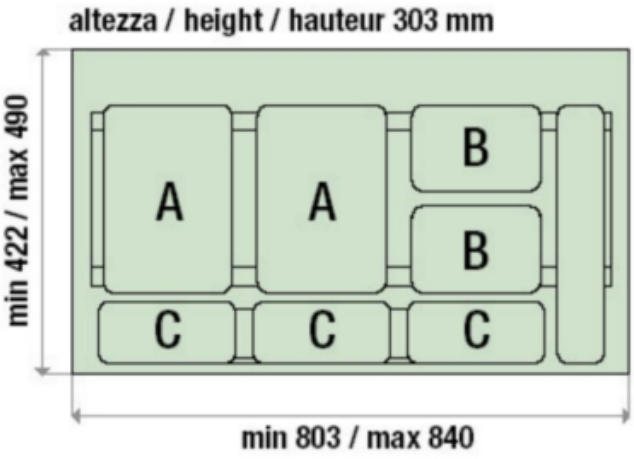

codice	descrizione			u.m.	imb.	m.o.
3.471.388	pattumiere tandembox pl	l 90 p45/50 h30	2x7 lt+2x16 lt (902)	pz	1	1

Raccoglitore per base 120 altezza 25 con base in materiale plastico con:
- vaschette asportabili,
- secchi con doppi manici ferma-sacchetto (i diversi colori dei manici agevolano la differenziazione),
- cestello portagiornali,
- cestell portabottiglie..
Tutti i secchi sono dotati di coperchio.

GALIMBERTI FERRAMENTA
www .galimbertiferramenta.com

44760106



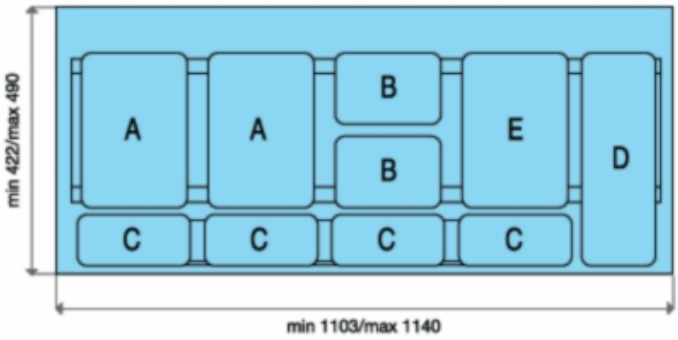

codice	descrizione			u.m.	imb.	m.o.
9.699.977	pattumiere tandembox pl	l 120 p45/50 h25	2x6.5 lt+2x14 lt(909)	pz	1	1

GALIMBERTI FERRAMENTA
www .galimbertiferramenta.com

PATTUMIERE ROTANTI

Fissaggio sul fianco della base e gancio di traino sull'anta.
Contiene 15 lt o 7,5+7,5 se usato il separatore che è posto in posizione parallela per permettere anche l'estrazione di un solo sacchetto per volta.
I manici del secchio, oltre che al sollevamento del secchio, servono a bloccare i sacchetti.
Supporti di fissaggio simmetrici utilizzabili per fissaggio su entrambi i lati del mobile.
Diametro di rotazione è di circa 35 cm. che permette l'utilizzo della pattumiera anche su antine da 45 cm.
Incernieramento studiato per risolvere i problemi di rottura del coperchio, in prossimità del perno di fissaggio:
- tutto il peso della pattumiera gravita sulla struttura sottostante e rotante anziché gravare sui 2 perni di fissaggio superiore ed inferiore.
- la struttura rigida evita potenziali rischi di rottura dovuta a eccesso di pressione/carico esercitato dall'utilizzatore.
Il coperchio:
- si alza di oltre 50°,
- ha forma convessa che permette di coprire anche sbordi verticali di contenuto.
Per asportare il contenitore dal supporto è sufficiente sollevarlo di 1,5 cm. anzichè di 30 cm come in tutte le altre pattumiere.
Tutte le superfici sono piane e lisce onde facilitare al massimo la pulizia del contenitore e del supporto.

44660000



codice	descrizione			u.m.	imb.	m.o.
1.229.318	pattumiere compos rotanti pl	15 lt.	c/separatore	pz	1	1

Pattumiere con carrozzeria in acciaio inox.
Si fissono alla spalla e si aprono automaticamente con il trascinamento dell'anta.
Con secchiello estraibile in materiale plastico.

44660010

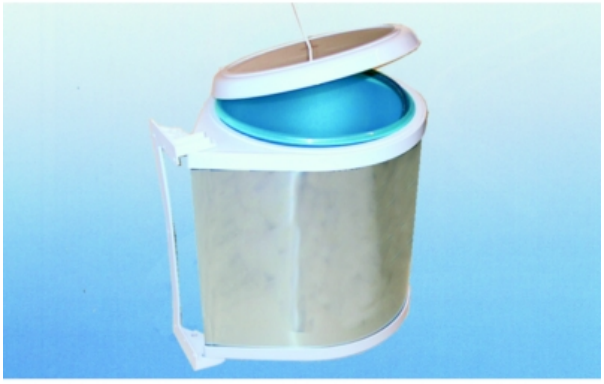

codice	descrizione			u.m.	imb.	m.o.
2.636.542	pattumiere rotanti acciaio	11 lt. inox	l 27 p 27 h 32	pz	4	1

GALIMBERTI FERRAMENTA
www .galimbertiferramenta.com

SECCHI PER PATTUMIERE

Secchi in materiale plastico con manici per pattumiere.

02090010



codice	descrizione			u.m.	imb.	m.o.
1.539.790	secchi pattumiere tondi	11 lt. h29 d.24	plastica	pz	1	1

Secchi in materiale plastico con manici per pattumiere.

02090020



codice	descrizione			u.m.	imb.	m.o.
7.476.709	secchi pattumiere tondi	12 lt. h34 d.24	plastica	pz	1	1

Secchi in materiale plastico con manici per pattumiere.

02090030



codice	descrizione			u.m.	imb.	m.o.
6.224.516	secchi pattumiere quadri	17 lt. h35 24x27	plastica	pz	1	1

GALIMBERTI FERRAMENTA
www .galimbertiferramenta.com

Secchi in materiale plastico con manici per pattumiere.

02090040



codice	descrizione			u.m.	imb.	m.o.
9.067.059	secchi pattumiere quadri	18 lt. h30 22x35	plastica s/coperchio	pz	1	1

Secchi in materiale plastico con manici per pattumiere.

02090050



codice	descrizione			u.m.	imb.	m.o.
8.544.490	secchi pattumiere quadri	10 lt. h35 17x22	plastica s/coperchio	pz	1	1

GALIMBERTI FERRAMENTA
www .galimbertiferramenta.com

PORTASALVIETTE ESTRAIBILI

Portasalviette telescopico tubolare.
Si fissa direttamente allo schienale del mobile o, utilizzando una squadretta, alla spalla o al cappello.
Realizzato con tubolare di acciaio diam. mm. 25.

49720030



codice	descrizione			u.m.	imb.	m.o.
3.663.684	portasalviette tubo	cm. 29 nero	estraibili	pz	24	100*
6.451.738	portasalviette tubo	cm. 29 oro luc.	estraibili	pz	24	100*

Portasalviette a con 2 aste orientabili realizzati in alluminio.

49720060

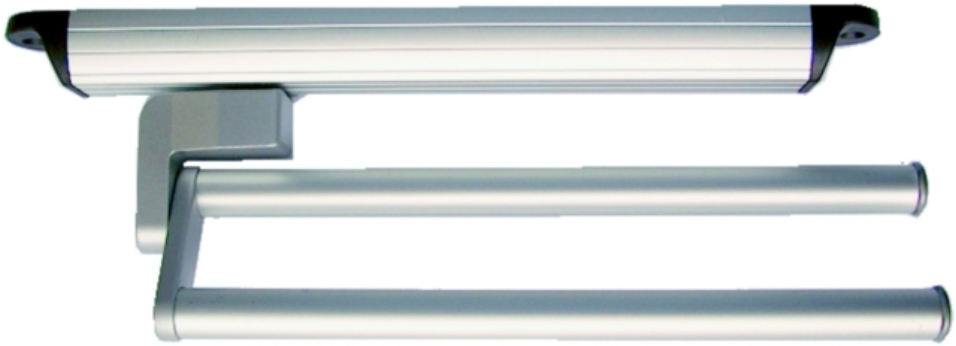

codice	descrizione			u.m.	imb.	m.o.
8.923.318	portasalviette macht allum.	cm. 30 argento	estraibili	pz	1	1
8.204.097	portasalviette macht allum.	cm. 47 argento	estraibili	pz	1	1
9.865.211	portasalviette macht allum.	cm. 47 lucido	estraibili	pz	1	1

Portasalviette a con 2 aste orientabili realizzati in alluminio.

GALIMBERTI FERRAMENTA
www .galimbertiferramenta.com

49720070

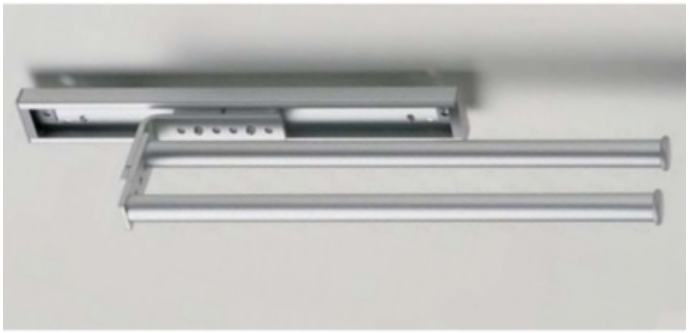

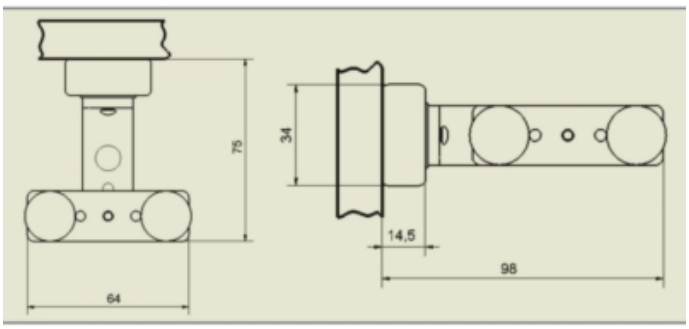

codice	descrizione			u.m.	imb.	m.o.
8.999.498	portasalviette mistral 2 all.	cm. 32.2 lucido	estraibili	pz	1	1

GALIMBERTI FERRAMENTA
www .galimbertiferramenta.com

RIVESTIMENTI SOTTOLAVELLI

Rivestimenti in alluminio per basi sottolavelli e colonne frigorifero.
Realizzati in lamiera di alluminio con bordi piegati.

64900200

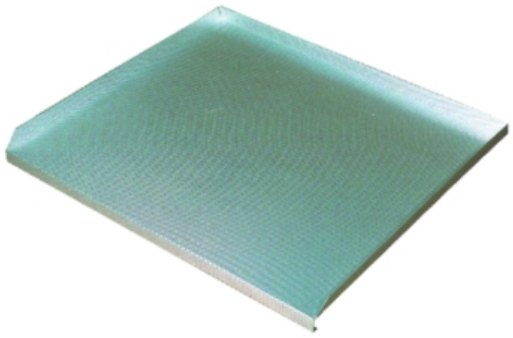

codice	descrizione		u.m.	imb.	m.o.
1.264.128	rivestimenti sottolavelli alu	cm. 41.0 x 50	pz	10	1
7.287.206	rivestimenti sottolavelli alu	cm. 56.0 x 50	pz	10	1
3.053.997	rivestimenti sottolavelli alu	cm. 76.0 x 50	pz	10	1
7.885.570	rivestimenti sottolavelli alu	cm. 86.0 x 50	pz	10	1
4.278.450	rivestimenti sottolavelli alu	cm. 96.0 x 50	pz	10	1
6.865.924	rivestimenti sottolavelli alu	cm.116.0 x 50	pz	10	1

GALIMBERTI FERRAMENTA
www .galimbertiferramenta.com

TAPPETINO ANTISRUCCIOLO

In materiale morbido, facile da tagliare e da posizionare.

68420100

Rivestimento antisdrucciolo per cassetti

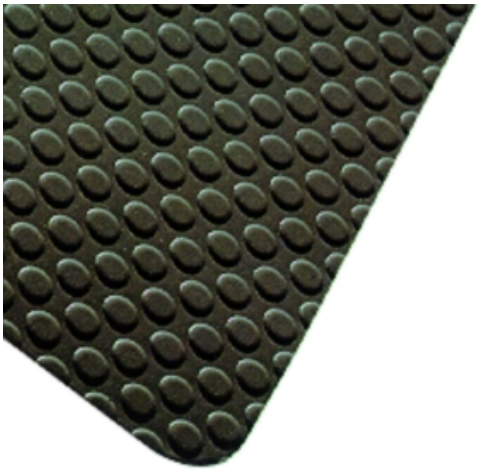



codice	descrizione			u.m.	imb.	m.o.
1.111.064	tappetini antisdrucciolo	h 60 grigio	pallino in rotolo	mt	30	1*

GALIMBERTI FERRAMENTA
www .galimbertiferramenta.com

TELAI PER BASI E PENSILI

Telai in alluminio anotizzato per pensili colapiatti.
Profondità regolabile da 30 35 cm.
Sostengono lo schienale e irrigidiscono la struttura del pensile senza alcun problema di putrescibilità della traversa frontale.
Adatti a tutti i modelli di colapiatti.
A richiesta sono fornibili con misure specifiche.

21570900



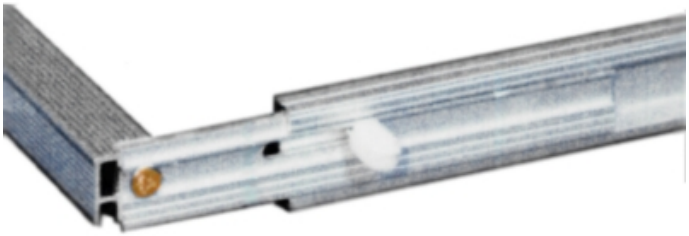

codice	descrizione			u.m.	imb.	m.o.
1.940.596	telai colapiatti alluminio	cm. 36.0 argento	prof. regolabile	pz	1	1
2.413.594	telai colapiatti alluminio	cm. 41.0 argento	prof. regolabile	pz	1	1
1.703.528	telai colapiatti alluminio	cm. 56.0 argento	prof. regolabile	pz	1	1
3.767.771	telai colapiatti alluminio	cm. 76.0 argento	prof. regolabile	pz	1	1
5.547.005	telai colapiatti alluminio	cm. 86.0 argento	prof. regolabile	pz	1	1
3.669.792	telai colapiatti alluminio	cm. 96.0 argento	prof. regolabile	pz	1	1
5.465.736	telai colapiatti alluminio	cm.116.0 argento	prof. regolabile	pz	1	1

Traverse realizzate in alluminio.
Facilmente riducibili in lunghezza.

69850010



codice	descrizione		u.m.	imb.	m.o.
5.444.915	traverse alluminio x basi	cm. 56.4 anod.	pz	30	1
9.657.496	traverse alluminio x basi	cm. 86.4 anod.	pz	30	1
8.359.742	traverse alluminio x basi	cm. 116.4 anod.	pz	30	1

GALIMBERTI FERRAMENTA
www .galimbertiferramenta.com

ASSI DA STIRO ESTRAIBILI

Inseribile nello spazio di un cassetto.
Montato su un telaio dotato di angolari regolabili per il fissaggio ai fianchi del mobile.
Piano di lavoro realizzato in multistrati fenolico rivestito da una copertura termoisolante.
Guide in alluminio anodizzato.
Estraibile per una lunghezza di 960 mm.
Misure di ingombro:
- larghezza mm. 405
- profondità mm. 520
- altezza mm. 110.

05720010



codice	descrizione		u.m.	imb.	m.o.
1.632.057	teli assi da stiro	argento	pz	1	1*

GALIMBERTI FERRAMENTA
www .galimbertiferramenta.com

TAVOLI ESTRAIBILI

Inseribile nello spazio di un cassetto.
Montato su un telaio dotato di angolari regolabili per il fissaggio ai fianchi del mobile.
Piano di lavoro realizzato in materiale idrofugo.
Guide in alluminio anodizzato.
Estraibile per una lunghezza di 1000 mm.

Misure di ingombro:
larghezza mm. 555 - 855
profondità mm. 555
altezza mm. 110
- Gamba in alluminio anodizzato regolabile mm. 730 – 850.

E' necessario arretrare il fondo del mobile per consentire l'alloggio della gamba.

05720021



codice	descrizione			u.m.	imb.	m.o.
4.763.581	tavoli estraibili c/gamba	cm. 86 bianco	gamba arg. h piano 75	pz	1	1*

GALIMBERTI FERRAMENTA
www .galimbertiferramenta.com

CAPPE ASPIRANTI

Cappe aspiranti con 1 motore a ventola elicoidale.
Raccordo uscita aria diam. 100/125.
Tre velocità selezionabili con comandi slider.
Una lampada illuminazione 40W
Con un filtro in carbone e filtro antigrasso metallico.

11850100



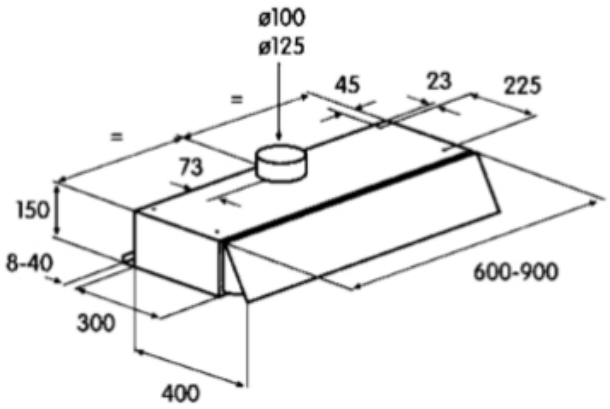

codice	descrizione			u.m.	imb.	m.o.
7.174.070	cappe estraibili 180 mc/h	l 600 p300 h150	c/frontalino	pz	1	1

Cappe aspiranti con 2 motori a ventola elicoidale.
Raccordo uscita aria diam. 100/125.
Tre velocità selezionabili con comandi slider.
Una lampada illuminazione 2 x 40W
Con due filtri in carbone e filtro antigrasso metallico.

11850120



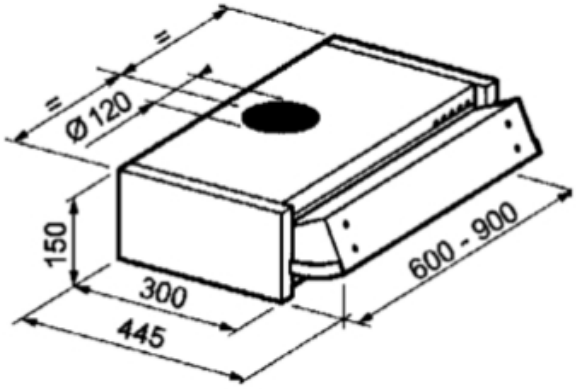

codice	descrizione			u.m.	imb.	m.o.
4.740.636	cappe estraibili 280 mc/h	l 600 p300 h150	c/frontalino	pz	1	1
9.393.806	cappe estraibili 280 mc/h	l 900 p300 h150		pz	1	1

GALIMBERTI FERRAMENTA
www .galimbertiferramenta.com

TUBI PER VENTILAZIONE ESTENSIBILI

Costruzione interamente metallica.Elevata flessibilità.Perfetta tenuta.Mantengono la posizione assunta dopo la curvatura.Perfetta adattabilità a tutte le particolarità di ogni singola installazione.

72710010

Per cappe aspiranti



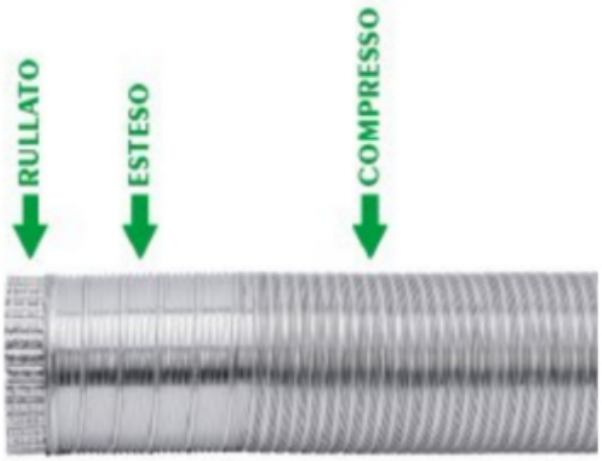

codice	descrizione			u.m.	imb.	m.o.
4.485.629	tubi ventilazione estensibili	mm. 100 bianco	cm. 85/300 c/imbocco	pz	6	1
5.980.765	tubi ventilazione estensibili	mm. 120 bianco	cm. 85/300 c/imbocco	pz	6	1
2.644.776	tubi ventilazione estensibili	mm. 100 naturale	cm. 85/300 c/imbocco	pz	6	1
4.522.218	tubi ventilazione estensibili	mm. 120 naturale	cm. 85/300 c/imbocco	pz	6	1
4.597.483	tubi ventilazione estensibili	mm. 150 naturale	cm. 85/300 c/imbocco	pz	6	1

72710020



codice	descrizione			u.m.	imb.	m.o.
1.318.333	giunti tubi ventilazione all.	mm. 100	alluminio	pz	12	1
4.606.314	giunti tubi ventilazione all.	mm. 120	alluminio	pz	12	1
4.808.961	riduzioni tubi ventilazione	mm. 100/120	alluminio	pz	12	1
1.089.004	riduzioni tubi ventilazione	mm. 120/150	alluminio	pz	12	1

GALIMBERTI FERRAMENTA
www .galimbertiferramenta.com

TUBI PER VENTILAZIONE RETTANGOLARI

Tubi per cappe di aspirazione a sezione rettangolare 20 x 6.
Il particolare profilo a bassa sezione li rende invisibili dal basso quando sono posizionati sopra i mobili pensili.
Rispetto ai tradizionali tubi a sezione tonda garantiscono:
- un minore ingombro all'interno del mobile;
- una maggiore flessibilità di impiego grazie all'ampia gamma di curve e adattatori.
Sono utilizzabili con tutte le cappe per uso domestico.
Sono realzzati in ABS autoestinguente verniciabile (anche con tempera murale) di colore biancocrema.

72710100

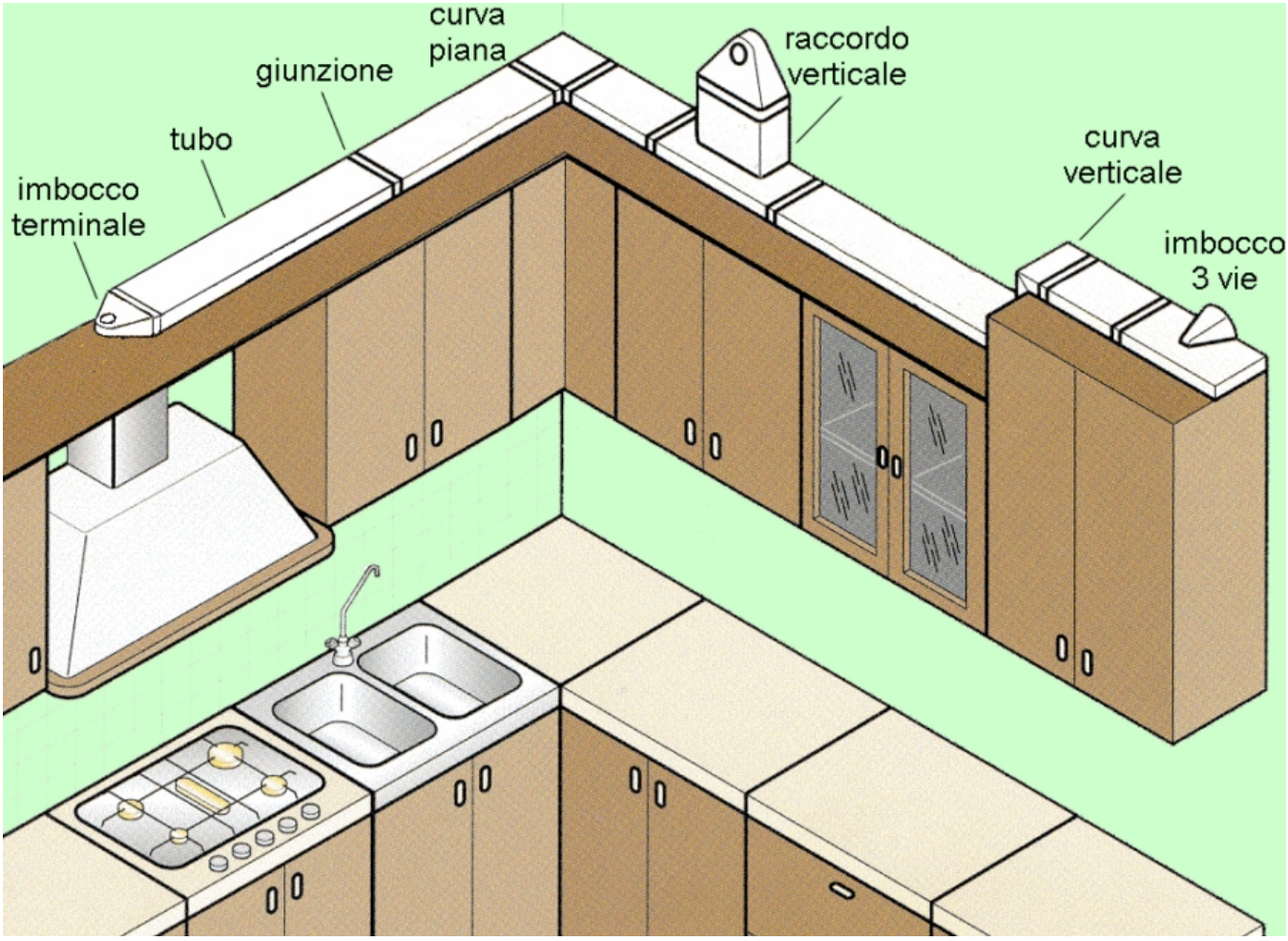

Tubazione a bassa visibilità

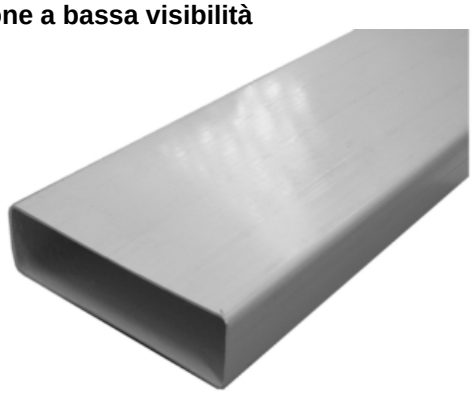

codice	descrizione		u.m.	imb.	m.o.
9.105.713	tubi ventilazione piatti 20x6	tubo cm. 120	pz	10	1

GALIMBERTI FERRAMENTA
www .galimbertiferramenta.com

72710110



codice	descrizione			u.m.	imb.	m.o.
8.150.318	tubi ventilazione piatti 20x6	curva piana		pz	10	1

72710120



codice	descrizione			u.m.	imb.	m.o.
5.973.729	tubi ventilazione piatti 20x6	curva verticale		pz	10	1

72710130



codice	descrizione			u.m.	imb.	m.o.
8.306.586	tubi ventilazione piatti 20x6	raccordo vertic.	reversibile	pz	10	1

GALIMBERTI FERRAMENTA
www .galimbertiferramenta.com

72710140



codice	descrizione			u.m.	imb.	m.o.
1.378.498	tubi ventilazione piatti 20x6	giunzione	x tubi	pz	10	1

72710150

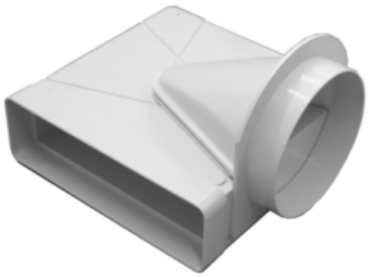

codice	descrizione			u.m.	imb.	m.o.
3.521.250	tubi ventilazione piatti 20x6	imbocco 12 3 vie	pretagliato	pz	10	1

72710160

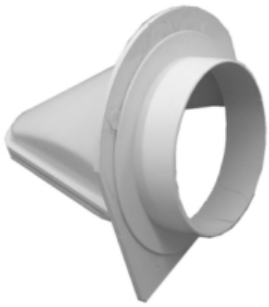

codice	descrizione			u.m.	imb.	m.o.
7.762.567	tubi ventilazione piatti 20x6	riduz. 3 vie	d.10 x imbocco 3 vie	pz	10	1

GALIMBERTI FERRAMENTA
www .galimbertiferramenta.com

72710170



codice	descrizione			u.m.	imb.	m.o.
8.581.334	tubi ventilazione piatti 20x6	imbocco 12 term.	reversibile	pz	10	1

72710180



codice	descrizione			u.m.	imb.	m.o.
8.186.478	tubi ventilazione piatti 20x6	riduz. terminale	d.10 x imbocco term.	pz	10	1

GALIMBERTI FERRAMENTA
www .galimbertiferramenta.com

ACCESSORI ARREDAMENTO

GALIMBERTI FERRAMENTA
www .galimbertiferramenta.com

CASSEFORTI

Combinazione elettronica cambiabile.Blocco antimanipolazione.Pomello di tiro che esce e rientra automaticamente in fase di apertura e di chiusura. Possibilità di fornire energia anche da tastiera.Porta in acciaio da 8 mm. (13 mm. in corrispondenza del movimento) tagliata a laser.Apertura a tutta luce, cerniera a tutta altezza.Catenacci indipendenti, girevoli antisega.La versione Remedy è dotata di chiave di emergenza ad 8 leve.

12980020

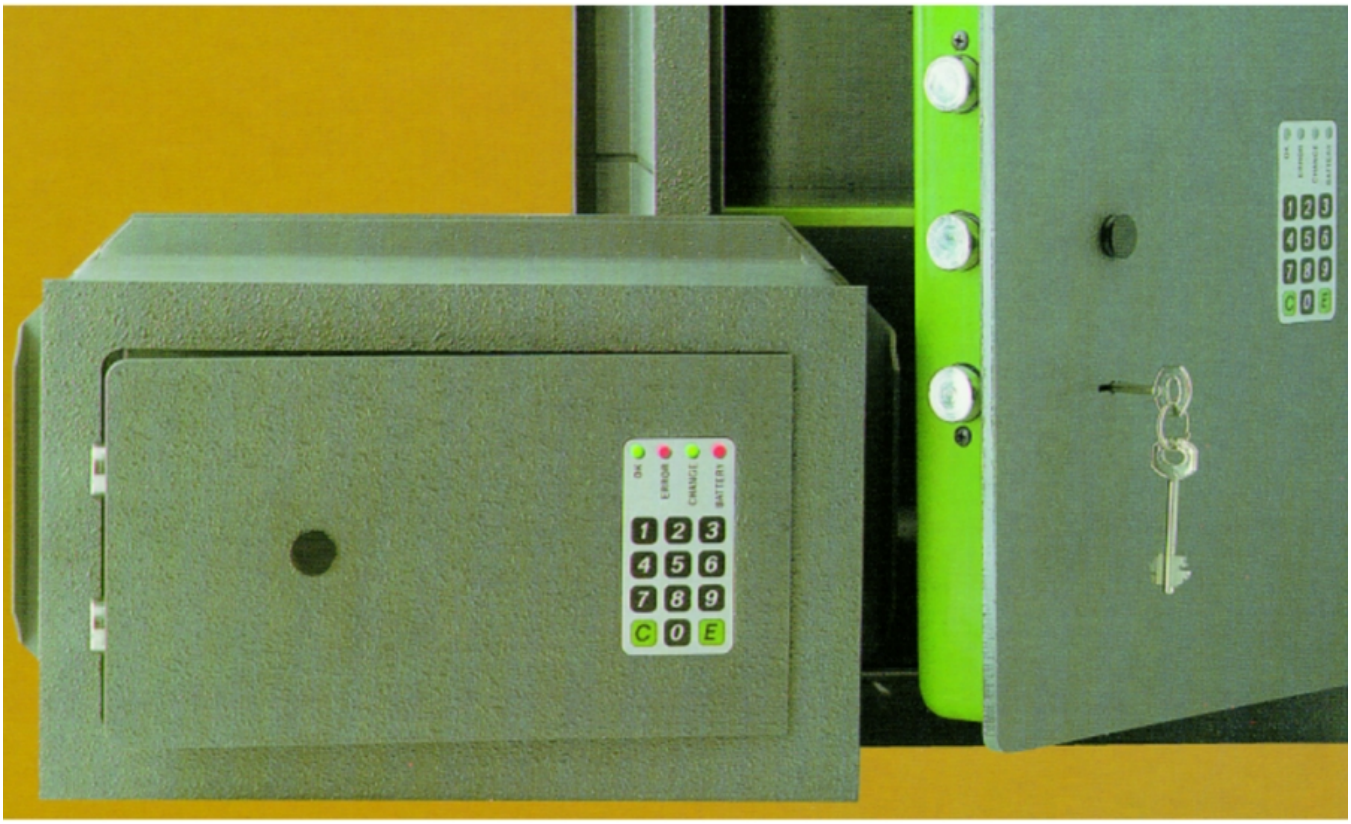

codice	descrizione			u.m.	imb.	m.o.
5.387.113	casseforti remedy combinazione	l365 h295 p192	elettroniche c/chiave	pz	1	1
1.315.134	casseforti remedy combinazione	l415 h335 p242	elettroniche c/chiave	pz	1	1

Combinazione elettronica digitale immune da pertubazioni elettromagnetiche.
Blocco antimanipolazione.
Pomello di tiro che esce e rientra automaticamente in fase di apertura e di chiusura.
Possibilità di fornire energia anche da tastiera.
Porta in acciaio da 8 mm. (13 mm. in corrispondenza del movimento) tagliata a laser.
Apertura a tutta luce, cerniera a tutta altezza.Catenacci indipendenti, girevoli antisega.
Corpo a pareti singole spessore mm. 4
Battute a U spessore 4 mm. antisfondamento.
Fori di fissaggio.

GALIMBERTI FERRAMENTA
www .galimbertiferramenta.com

12980030



codice	descrizione			u.m.	imb.	m.o.
1.180.558	casseforti moebel combinazione	l375 h245 p248	elettroniche	pz	1	1
2.418.704	casseforti moebel combinazione	l375 h305 p290	elettroniche	pz	1	1
3.529.478	casseforti moebel combinazione	l410 h610 p380	elettroniche	pz	1	1

GALIMBERTI FERRAMENTA
www .galimbertiferramenta.com

CESTELLI ROLL OUT ARMADIO

Cestelli a fissaggio laterale con scorrimento su guide a sfere nascoste da apposita carenatura.
Utilizzabili in mobili da cucina o armadi.
Possibiltà di montaggio come cassetto interno o come cassettone con anta fissata al cestello.
Disponibili anche in versione sagomata per l'inserimento sottolavello.

48950160

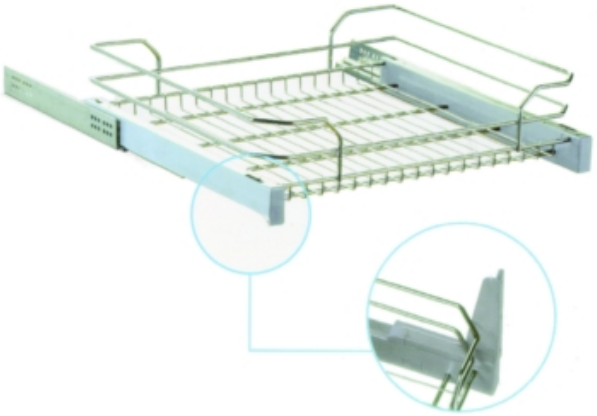

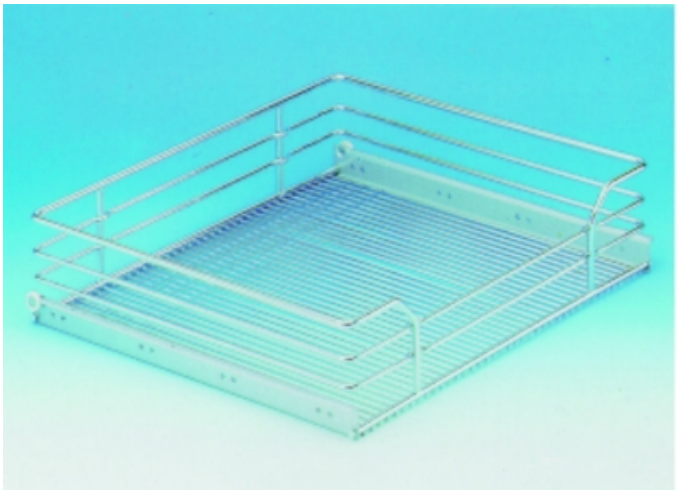

codice	descrizione			u.m.	imb.	m.o.
1.777.505	cestelli roll out	86.4 p 46 cromo	h 12 filo acciaio	pz	1	1*

GALIMBERTI FERRAMENTA
www .galimbertiferramenta.com

LETTI RIBALTABILI

Particolarmente adatti per sfruttare in modo razionale lo spazio in piccoli ambienti.
Il meccanismo interno è concepito per guidare dolcemente sia la discesa che la salita del letto.
La tensione delle molle è regolabile per una perfetta equilibratura del peso del letto.
Adatti per applicazione con ante in luce e in battuta (nel caso di ante in battuta è necessario dividere in due parti il pannello frontale).
Utilizzabili per:
- letti singoli,
- letti matrimoniali,

ATTENZIONE:
Assicurarsi sempre che il mobile contenente il letto sia ben fissato alla parete.

55220010

Meccanismi con molle per letti ribaltabili

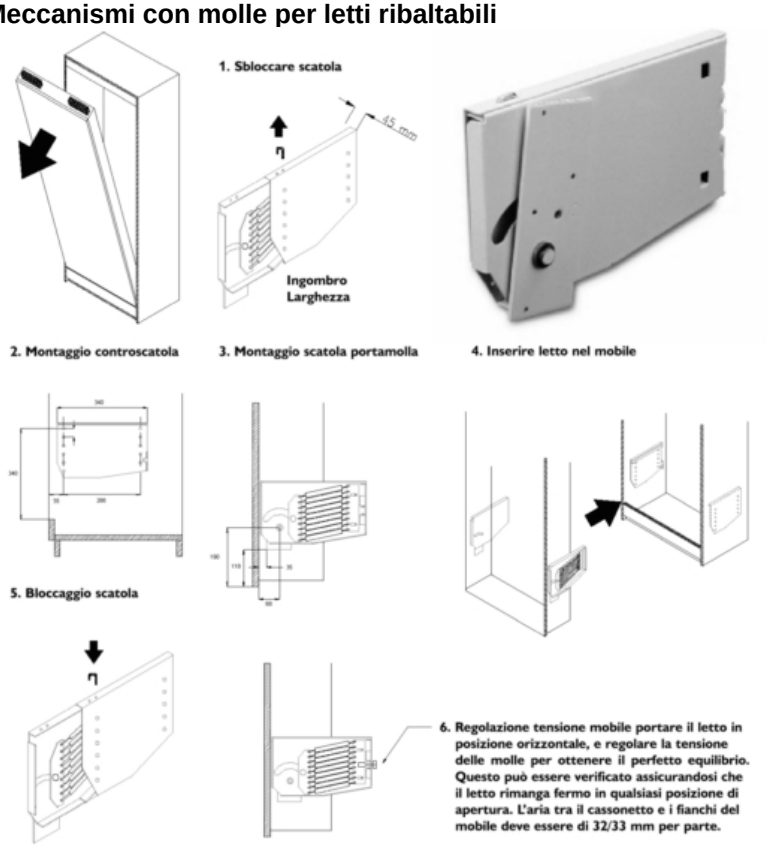

codice	descrizione			u.m.	imb.	m.o.
4.064.008	meccanismi letti ribaltabili	matrimoniale	frontale c/molle	cp	1	1
8.617.088	meccanismi letti ribaltabili	singolo	frontale c/molle	cp	1	1

Particolarmente adatti per sfruttare in modo razionale lo spazio in piccoli ambienti.
Il meccanismo interno è concepito per guidare dolcemente sia la discesa che la salita del letto.
La tensione delle molle è regolabile per una perfetta equilibratura del peso del letto.
Adatti per applicazione con ante in luce e in battuta (nel caso di ante in battuta è necessario dividere in due parti il pannello frontale).
Utilizzabili per:
- letti singoli trasversali.

ATTENZIONE:
Assicurarsi sempre che il mobile contenente il letto sia ben fissato alla parete.

GALIMBERTI FERRAMENTA
www .galimbertiferramenta.com

55220011

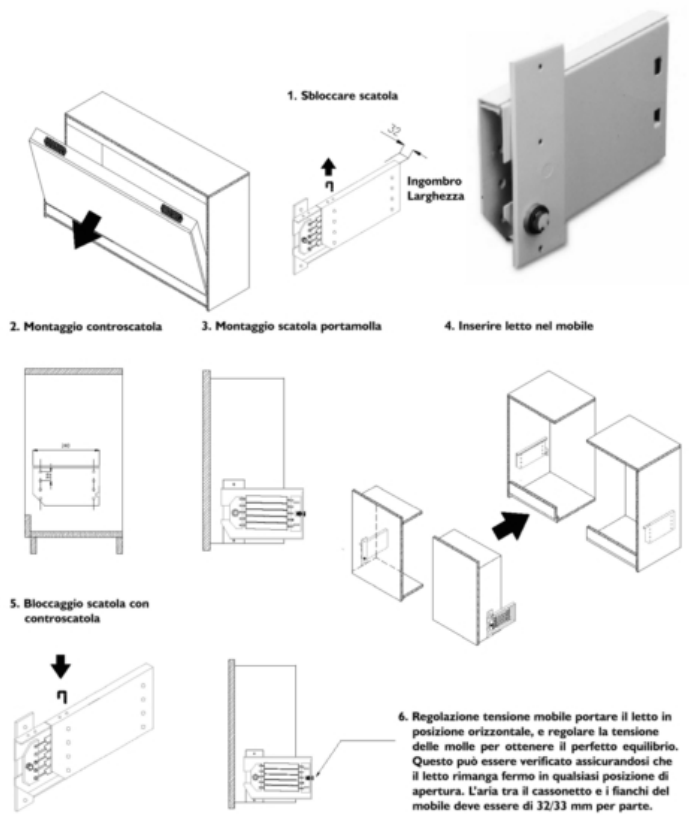

codice	descrizione			u.m.	imb.	m.o.
9.554.351	meccanismi letti ribaltabili	trasversale	singolo c/molle	cp	1	1

Piedini di sostegno estraibili per letti ribaltabili.
Utilizzabili al posto della gamba tubolare, non pongono alcuna limitazione alle misure del letto.

55220012

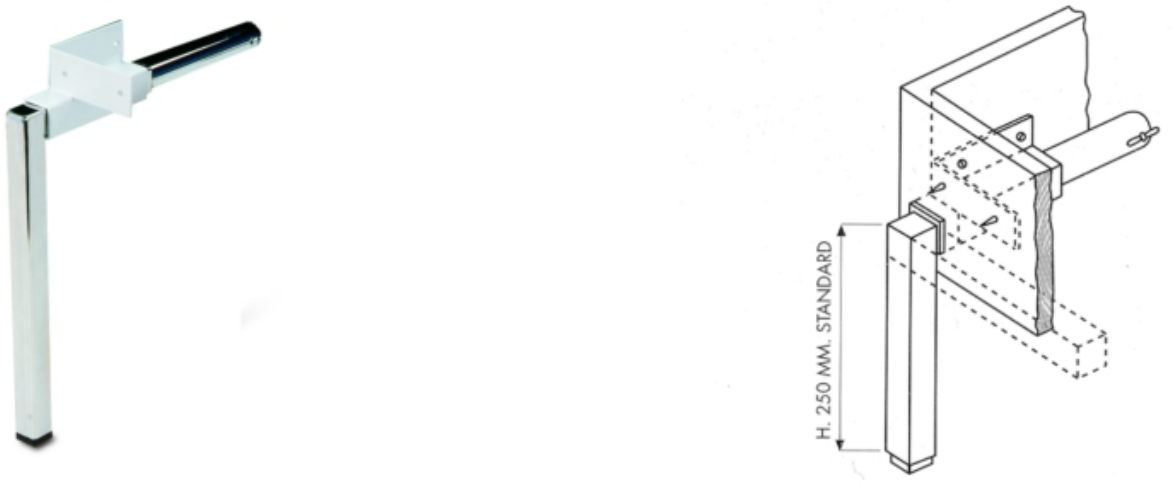

codice	descrizione			u.m.	imb.	m.o.
5.307.432	gambe letti ribaltabili	**	piedini retrattili	cp	1	1

Particolarmente adatti per sfruttare in modo razionale lo spazio in piccoli ambienti: non richiede l'utilizzo di piedini o gambe.
Il meccanismo interno con pistone pneumatico è concepito per guidare dolcemente sia la discesa che la salita del letto.

ATTENZIONE:
Assicurarsi sempre che il mobile contenente il letto sia ben fissato alla parete.

GALIMBERTI FERRAMENTA
www .galimbertiferramenta.com

55220030



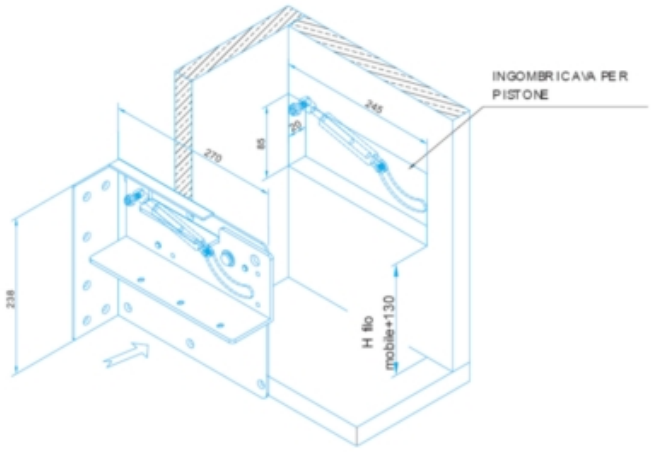

codice	descrizione			u.m.	imb.	m.o.
7.350.641	meccanismi letti ribaltabili	autoportante	c/pistone pneumatico	cp	1	1

GALIMBERTI FERRAMENTA
www .galimbertiferramenta.com

MATERASSI LATTICE

Materassi in lattice anatomici a portanza differenziata.
Struttura 100% schiuma di lattice bialveolata microareata a densità differenziata in 7 zone.
Imbottitura a doppi spessore; supporto isolante in puro cotone.
Tessuto con trattamento antiacaro e protezione antibatterica.

GALIMBERTI FERRAMENTA
www .galimbertiferramenta.com

55200010



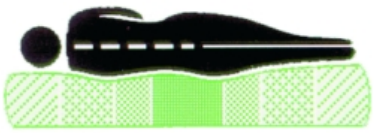

SOSTEGNO ANATOMICO A 7 ZONE

SFODERABILE CON CERNIERA

SOTTOFODERA DI PROTEZIONE

TESSUTO 100% COTONE



codice	descrizione			u.m.	imb.	m.o.
4.252.566	materassi aer tonic climatizz.	medio 190 x 80	lattice	pz	1	1
2.496.689	materassi aer tonic climatizz.	medio 190 x 85	lattice	pz	1	1
5.993.314	materassi aer tonic climatizz.	medio 190 x 90	lattice	pz	1	1
8.685.346	materassi aer tonic climatizz.	medio 190 x 100	lattice	pz	1	1
1.224.993	materassi aer tonic climatizz.	medio 190 x 120	lattice	pz	1	1
5.600.199	materassi aer tonic climatizz.	medio 190 x 160	lattice	pz	1	1
7.882.944	materassi aer tonic climatizz.	medio 190 x 170	lattice	pz	1	1
5.821.204	materassi aer tonic climatizz.	medio 195 x 80	lattice	pz	1	1
3.213.483	materassi aer tonic climatizz.	medio 195 x 85	lattice	pz	1	1
9.772.700	materassi aer tonic climatizz.	medio 195 x 90	lattice	pz	1	1
2.373.232	materassi aer tonic climatizz.	medio 195 x 100	lattice	pz	1	1
1.375.442	materassi aer tonic climatizz.	medio 195 x 120	lattice	pz	1	1
6.463.052	materassi aer tonic climatizz.	medio 195 x 160	lattice	pz	1	1
7.283.987	materassi aer tonic climatizz.	medio 195 x 170	lattice	pz	1	1
5.133.574	materassi aer tonic climatizz.	medio 200 x 80	lattice	pz	1	1
1.774.245	materassi aer tonic climatizz.	medio 200 x 85	lattice	pz	1	1
8.749.383	materassi aer tonic climatizz.	medio 200 x 90	lattice	pz	1	1
2.044.095	materassi aer tonic climatizz.	medio 200 x 100	lattice	pz	1	1
8.584.274	materassi aer tonic climatizz.	medio 200 x 120	lattice	pz	1	1

GALIMBERTI FERRAMENTA
www .galimbertiferramenta.com

codice	descrizione			u.m.	imb.	m.o.
9.879.515	materassi aer tonic climatizz.	medio 200 x 160	lattice	pz	1	1
3.029.022	materassi aer tonic climatizz.	medio 200 x 170	lattice	pz	1	1

GALIMBERTI FERRAMENTA
www .galimbertiferramenta.com

RETI LETTI PER SOPPALCHI

Reti letto con telaio perimetrale in acciaio verniciato e doghe realizzate con listelli di faggio.
Meccanismo estraibile ed inclinabile per la realizzazione di letti soppalcati.
.

55180070

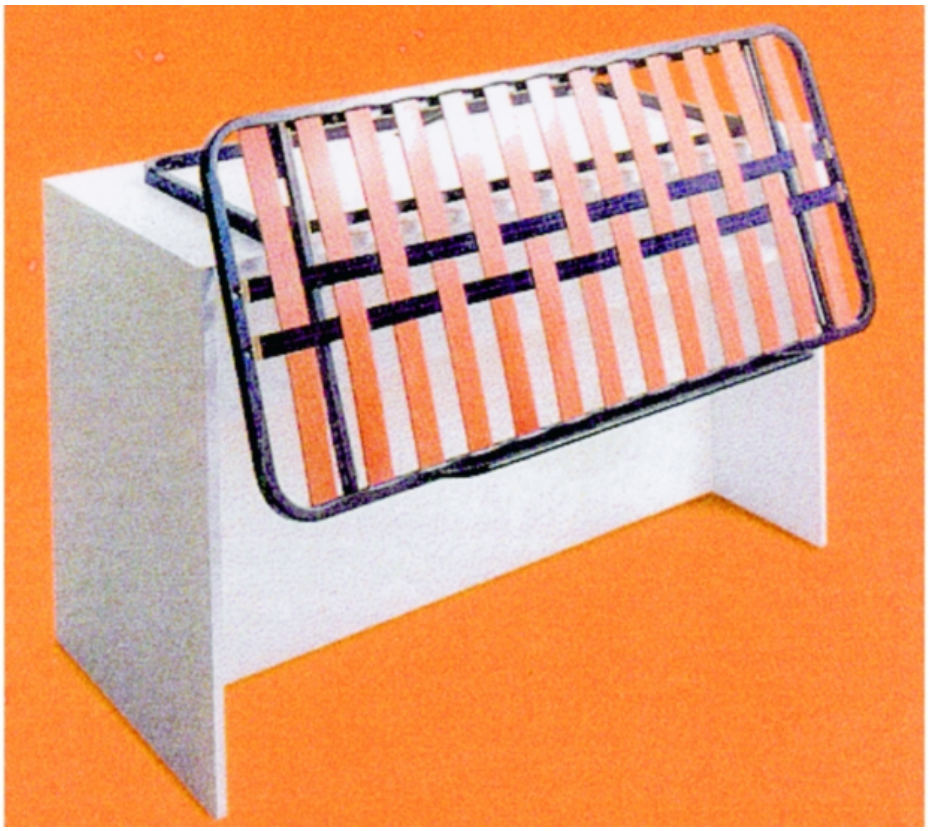

codice	descrizione			u.m.	imb.	m.o.
6.907.679	reti soppalco scorrevoli	190 x 80	c/14 doghe legno	pz	1	1

GALIMBERTI FERRAMENTA
www .galimbertiferramenta.com

RETI PER LETTI

Reti per letti con 18 doghe realizzate con listelli di faggio
Telaio perimetrale in acciaio verniciato.

55180010



codice	descrizione			u.m.	imb.	m.o.
8.039.699	reti doghe singole	190 x 80	18 doghe c/piedini 30	pz	1	1
2.769.257	reti doghe singole	190 x 85	18 doghe c/piedini	pz	1	1
6.489.731	reti doghe singole	190 x 90	18 doghe c/piedini	pz	1	1
1.034.028	reti doghe singole	190 x 95	18 doghe c/piedini	pz	1	1
4.728.825	reti doghe singole	190 x 100	18 doghe c/piedini	pz	1	1
7.083.259	reti doghe singole	190 x 110	18 doghe c/piedini	pz	1	1
9.395.176	reti doghe singole	190 x 120	18 doghe c/piedini	pz	1	1
7.870.958	reti doghe matrimoniali	190 x 160	18x2 doghe c/piedini	pz	1	1
1.322.880	reti doghe matrimoniali	190 x 170	18x2 doghe c/piedini	pz	1	1
2.661.940	reti doghe singole	195 x 80	18 doghe c/piedini	pz	1	1
7.615.665	reti doghe singole	195 x 85	18 doghe c/piedini	pz	1	1
6.308.896	reti doghe singole	195 x 90	18 doghe c/piedini	pz	1	1
6.288.266	reti doghe singole	195 x 100	18 doghe c/piedini	pz	1	1
5.376.674	reti doghe singole	195 x 110	18 doghe c/piedini	pz	1	1
3.607.916	reti doghe singole	195 x 120	18 doghe c/piedini	pz	1	1
9.660.915	reti doghe matrimoniali	195 x 160	18x2 doghe c/piedini	pz	1	1
4.520.788	reti doghe matrimoniali	195 x 170	18x2 doghe c/piedini	pz	1	1
8.252.265	reti doghe singole	200 x 80	18 doghe c/piedini	pz	1	1
6.997.090	reti doghe singole	200 x 85	18 doghe c/piedini	pz	1	1
8.218.698	reti doghe singole	200 x 90	18 doghe c/piedini	pz	1	1
7.929.182	reti doghe matrimoniali	200 x 160	18x2 doghe c/piedini	pz	1	1
8.169.853	reti doghe matrimoniali	200 x 170	18x2 doghe c/piedini	pz	1	1

GALIMBERTI FERRAMENTA
www .galimbertiferramenta.com

RETI PER LETTI CON CONTENITORE

Struttura per realizzare letti con contenitore ripostiglio e rete sollevabile.
Telaio del contenitore e struttura perimetrale della rete realizzati in acciaio verniciato.
Rete con 18 doghe realizzate con listelli di faggio.
Meccanismo di sollevamento della rete assistito con pistoni pneumatici.

55180050

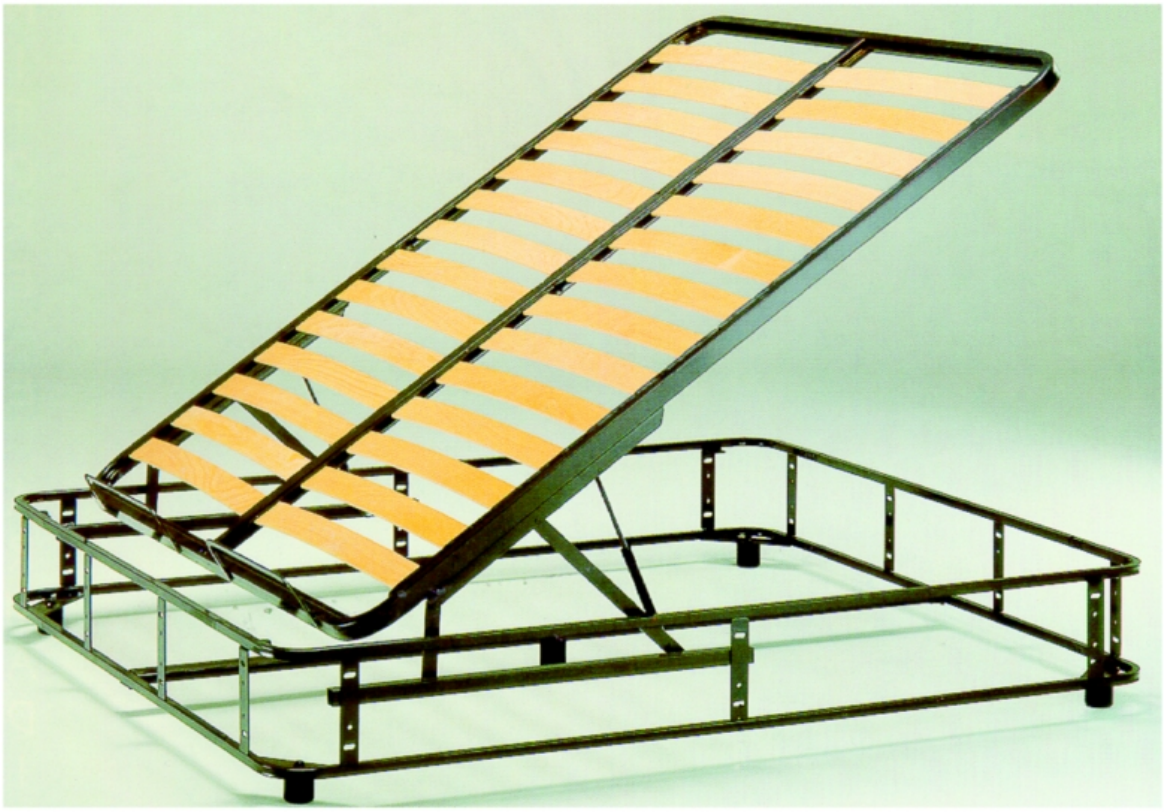

codice	descrizione			u.m.	imb.	m.o.
6.541.415	reti contenitore matrimoniale	192 x 160	18x2 doghe	pz	1	1

GALIMBERTI FERRAMENTA
www .galimbertiferramenta.com

55180060

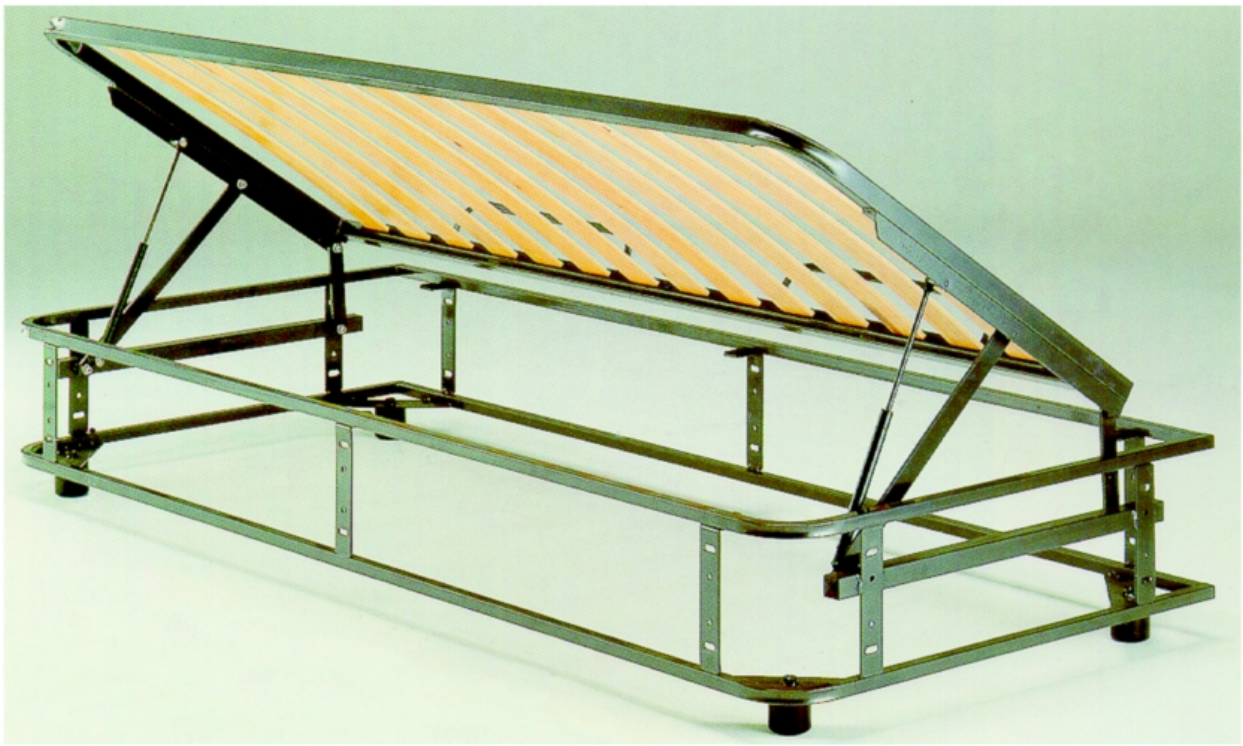

codice	descrizione			u.m.	imb.	m.o.
9.365.865	reti contenitore singolo	192 x 80	18 doghe	pz	1	1

GALIMBERTI FERRAMENTA
www .galimbertiferramenta.com

RETI PER LETTI ELETTRICHE

Reti per letti a 4 snodi con movimento elettrico.
Doghe in listelli di faggio con regolatori di rigidità dorsale montate su supporti ad elevata flessibilità che garantiscono il massimo confort.
Telaio perimetrale in faggio sezione mm. 75 x 25.
Per realizzare un letto matrimoniale utilizzare 2 reti singole per mantenere l'indipendenza delle regolazione nelle due parti del letto.
Eventuali piedini per il posizionamento a pavimento devono essere ordinati a parte.

55160010



codice	descrizione			u.m.	imb.	m.o.
1.027.792	reti legno elettriche	190 x 80	s/piedini	pz	1	1
6.566.418	reti legno elettriche	190 x 85	s/piedini	pz	1	1
3.986.080	reti legno elettriche	190 x 90	s/piedini	pz	1	1
6.247.010	reti legno elettriche	190 x 95	s/piedini	pz	1	1
7.747.885	reti legno elettriche	190 x 100	s/piedini	pz	1	1
8.446.015	reti legno elettriche	190 x 110	s/piedini	pz	1	1
6.351.922	reti legno elettriche	190 x 120	s/piedini	pz	1	1
2.168.807	reti legno elettriche	195 x 80	s/piedini	pz	1	1
3.326.244	reti legno elettriche	195 x 85	s/piedini	pz	1	1
3.721.155	reti legno elettriche	195 x 90	s/piedini	pz	1	1
5.543.366	reti legno elettriche	195 x 95	s/piedini	pz	1	1
5.690.220	reti legno elettriche	195 x 100	s/piedini	pz	1	1
7.202.711	reti legno elettriche	195 x 110	s/piedini	pz	1	1
9.745.445	reti legno elettriche	195 x 120	s/piedini	pz	1	1
2.650.760	reti legno elettriche	200 x 80	s/piedini	pz	1	1
7.378.225	reti legno elettriche	200 x 85	s/piedini	pz	1	1
1.919.530	reti legno elettriche	200 x 90	s/piedini	pz	1	1
3.869.918	reti legno elettriche	200 x 95	s/piedini	pz	1	1
2.760.223	reti legno elettriche	200 x 100	s/piedini	pz	1	1
3.051.856	reti legno elettriche	200 x 110	s/piedini	pz	1	1
6.181.796	reti legno elettriche	200 x 120	s/piedini	pz	1	1

Set 4 piedini applicabili alle reti per letti in legno.

GALIMBERTI FERRAMENTA
www .galimbertiferramenta.com

55160050

codice	descrizione			u.m.	imb.	m.o.
6.698.263	reti legno elettriche	piedini diam. 60	set 4 pezzi	pz	1	1

GALIMBERTI FERRAMENTA
www .galimbertiferramenta.com

RETI PER LETTI ESTRAIBILI

Reti per letti con telaio perimetrale in acciaio verniciato e doghe realizzate con listelli di faggio.
Gambe pieghevoli con rotelle che, a gambe piegate, permettono l'inserimento della rete sotto un altro letto.
Le staffe su uno dei lati lunghi permettono di fissare un frontale di finitura e mascheramento.

55180020



codice	descrizione			u.m.	imb.	m.o.
7.042.003	reti doghe gambe pieghevoli	185 x 80	c/rotelle	pz	1	1

GALIMBERTI FERRAMENTA
www .galimbertiferramenta.com

SNODI PER LETTI

55220500



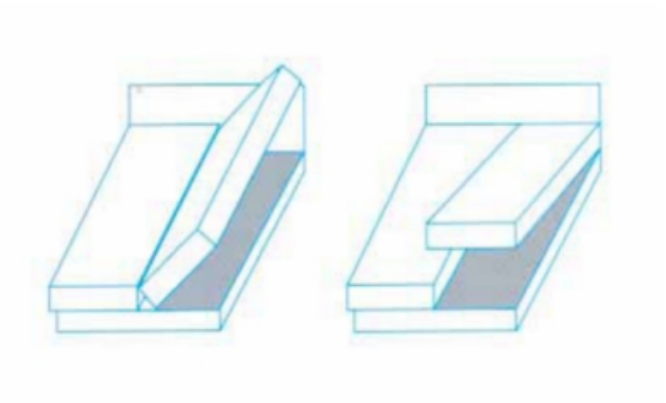

codice	descrizione			u.m.	imb.	m.o.
1.665.826	snodi trapezio x letti	singolo	c/pistone pneumatico	cp	1	1

55220510



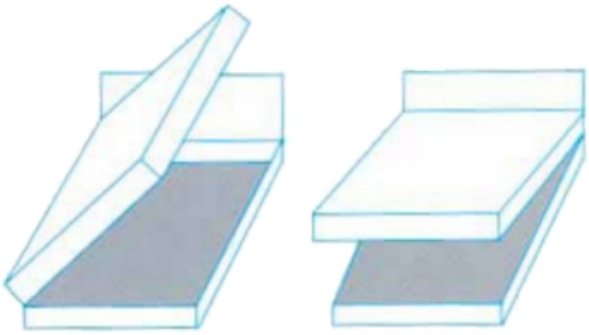

codice	descrizione			u.m.	imb.	m.o.
2.421.285	snodi trapezio x letti	matrimoniale	c/pistone pneumatico	cp	1	1

GALIMBERTI FERRAMENTA
www .galimbertiferramenta.com

PORTATENDE TECNO

Sistema a cavetto di acciaio per l'applicazione di tendaggi.

00700100





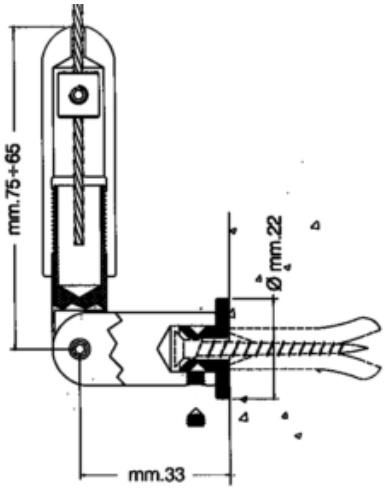

codice	descrizione		u.m.	imb.	m.o.
6.206.499	tiranti tecno cavo c/testa	d. 2 x mt. 2.50	pz	12	1
5.499.816	tiranti tecno tendicavo snodat	lungo cromo luc.	pz	8	8
4.567.967	tiranti tecno tendicavo snodat	lungo nich. sat.	pz	8	1

GALIMBERTI FERRAMENTA
www .galimbertiferramenta.com

00700105



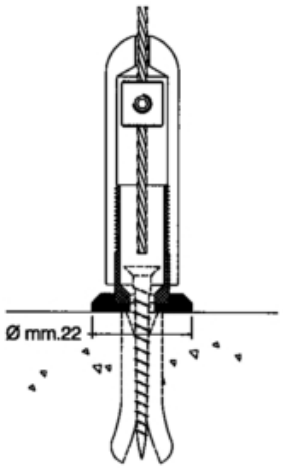

codice	descrizione		u.m.	imb.	m.o.
3.328.200	tiranti tecno tendicavo diritt	lungo cromo luc.	pz	10	1
4.910.060	tiranti tecno tendicavo diritt	lungo nich. sat.	pz	10	1

Distanziale rompitratta da utilizzare per tende pesanti o con ampia campata.

00700110



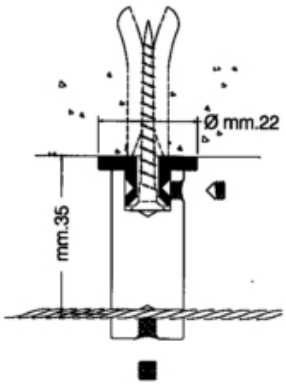

codice	descrizione			u.m.	imb.	m.o.
9.087.156	tiranti tecno distanziale	cromo lucido	rompitratta	pz	5	5
7.173.738	tiranti tecno distanziale	nichel satinato	rompitratta	pz	5	5

Gancio magnetico per tendaggi.

GALIMBERTI FERRAMENTA
www .galimbertiferramenta.com

00700120





codice	descrizione			u.m.	imb.	m.o.
7.301.759	tiranti tecno pinze magnetiche	cromo lucido	x tendaggi	pz	5	5
6.139.346	tiranti tecno pinze magnetiche	nichel satinato	x tendaggi	pz	5	1

GALIMBERTI FERRAMENTA
www .galimbertiferramenta.com

PROFILO PORTAQUADRI TECNO

Profilato portaquadri in alluminio.
Utilizzabile in combinazione con il cavetto di acciaio Tecno.
Si fissa alla parete ulizzando gli appositi attacchi invisibili a scatto.
I morsetti con vite permettono di fissare nella posizione preferita i diversi cavi.

GALIMBERTI FERRAMENTA
www .galimbertiferramenta.com

00700030

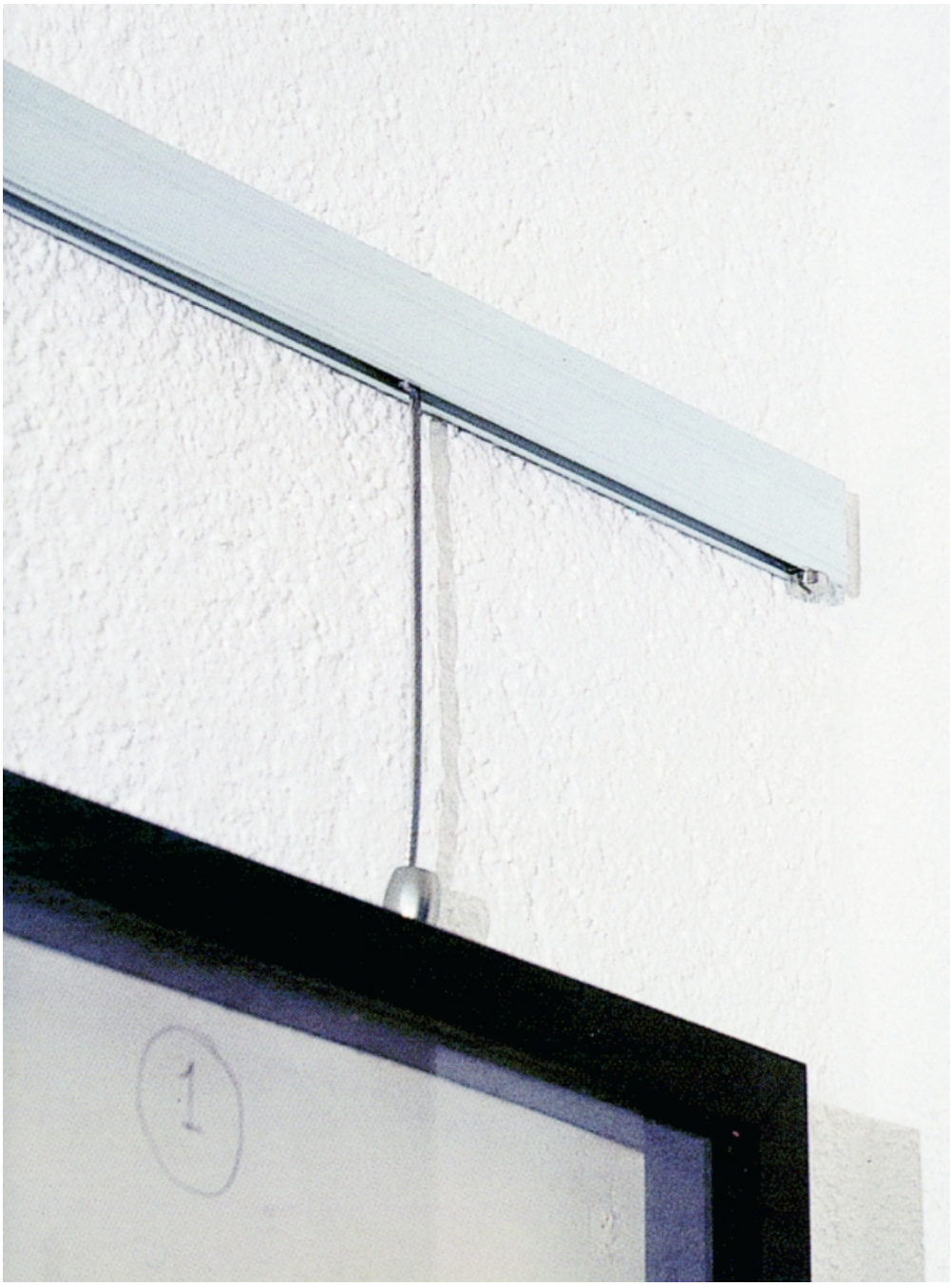



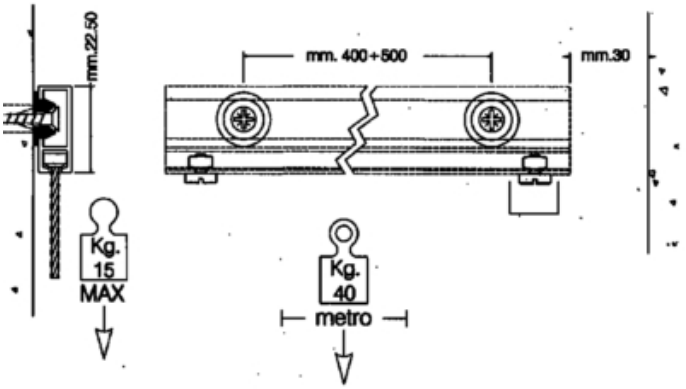

GALIMBERTI FERRAMENTA
www .galimbertiferramenta.com

codice	descrizione			u.m.	imb.	m.o.
6.915.759	portaquadri tecno profilati	argento	aste cm. 250	pz	1	1
9.305.229	portaquadri tecno profilati	bianco	aste cm. 250	pz	1	1
8.819.444	portaquadri tecno fermo c/vite	nichel	x profilato	pz	20	1
8.399.359	portaquadri tecno supporto	a scatto	x profilato	pz	50	1
6.206.499	tiranti tecno cavo c/testa	d. 2 x mt. 2.50		pz	12	1

Gancio regolabile da applicare ai cavetti in acciao Tecno.

00700040





codice	descrizione			u.m.	imb.	m.o.
3.389.348	portaquadri tecno gancio	cromo lucido	x profilato	pz	10	10
7.975.226	portaquadri tecno gancio	nichel satinato	x profilato	pz	10	1

Morsetto regolabile per creare asole sui cavetti in acciaio Tecno.

00700050



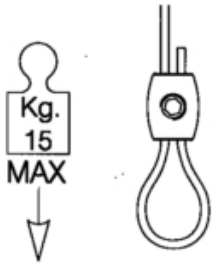

codice	descrizione			u.m.	imb.	m.o.
1.900.736	portaquadri tecno morsetto	nichel satinato	cappio su cavo	pz	10	1
1.581.249	portaquadri tecno morsetto	cromo lucido	cappio su cavo	pz	10	10

GALIMBERTI FERRAMENTA
www .galimbertiferramenta.com

ASTE PER OMETTI

Aste per ometti realizzate con tubolare di acciaio, gancio in materiale plastico, impugnatura in gomma.

05940010



codice	descrizione			u.m.	imb.	m.o.
5.964.079	aste ometti	cm. 120 bianco	tubo plastificato	pz	50	1*
2.408.675	aste ometti	cm. 120 cromo l.	tubo acciaio	pz	50	1

Aste per ometti estensibili.
Allungamento telescopico che permette di raggiungere gli ometti all'interno degli armadi più alti.
Doppio tubolare ovale in acciaio cromato.
Impugnatura, sistema di bloccoggio e gancio in materiale plastico.

GALIMBERTI FERRAMENTA
www .galimbertiferramenta.com

05940015



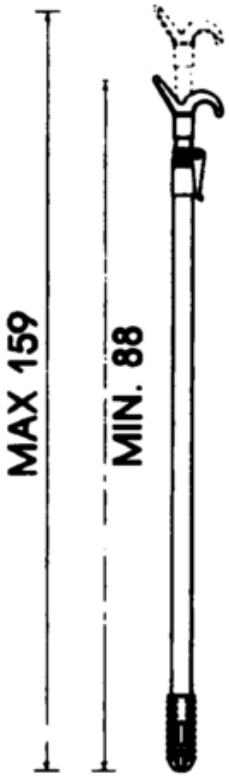

codice	descrizione		u.m.	imb.	m.o.
7.023.989	aste ometti telescopiche	cm. 88/159 cromo	pz	60	1

GALIMBERTI FERRAMENTA
www .galimbertiferramenta.com

OMETTI APPENDIABITI

Interamente realizzati in legno.
A richiesta è possibile applicare un'asta in legno.

43450010





codice	descrizione			u.m.	imb.	m.o.
1.705.690	aste ometti legno	cm. 100 noce		pz	12	1*

Ometti tascabili pieghevoli

43560010



codice	descrizione			u.m.	imb.	m.o.
9.370.425	ometti hanger	tascabili	colori assortiti	pz	60	1

Ometti realizzati in materiale plastico con gancio in acciaio.

43560020



codice	descrizione			u.m.	imb.	m.o.
4.186.489	ometti jolly pl	cm. 47 nero	abiti uomo	pz	108	108

Ometti con supporto ad incastro da inserire su tubo ovale sezione 30 x 15.

43560110



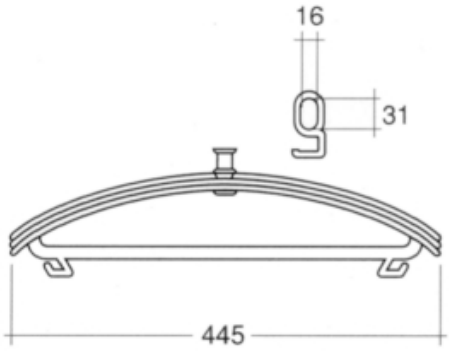

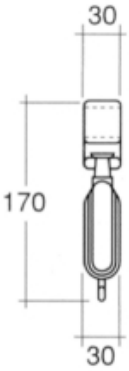

codice	descrizione			u.m.	imb.	m.o.
5.583.119	ometti cintre hotel	cm. 44.5 nero	x tubo ovale 30 x 15	pz	10	10

Ometti extrapiatti realizzati in materiale plastico.
Permettono di ottimizzare lo spazio all'interno dell'armadio.

GALIMBERTI FERRAMENTA
www .galimbertiferramenta.com

43560130



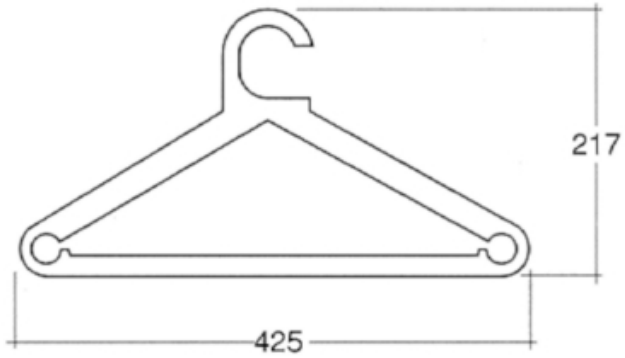

codice	descrizione		u.m.	imb.	m.o.
3.777.008	ometti tin	cm. 42.5 nero	pz	12	12

GALIMBERTI FERRAMENTA
www .galimbertiferramenta.com

CESTELLI ATTREZZATI PER ARMADI

Accessori modulari regolabili in larghezza per l'attrezzatura interna degli armadi.
I telai sono realizzati in alluminio metallizzato argento opaco.
Guide estraibili con corsa 45 cm e dispositivo di autochiusura.
Profondità minima dell'amadio 52 cm.

18320100





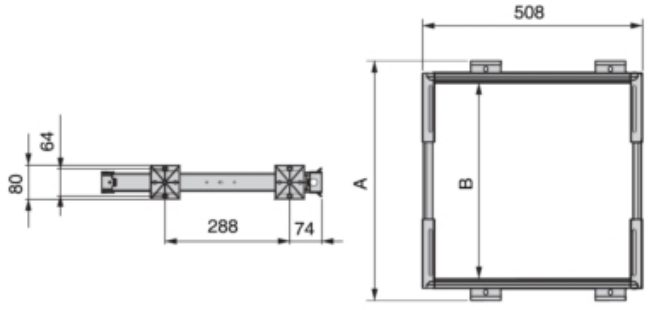

codice	descrizione			u.m.	imb.	m.o.
4.290.254	cestelli album telai c/guide	l 555/ 710 arg.	profondita' 508	pz	1	1*

GALIMBERTI FERRAMENTA
www .galimbertiferramenta.com

PORTACINTURE

Portacinture estraibile realizzato in alluminio profilato e materiale plastico.
Si fissa alle spalle del mobile, o con l'apposito supporto da ordinare a parte, sotto i ripiani.
Reversibile per montaggi a destra o a sinistra.

48840400



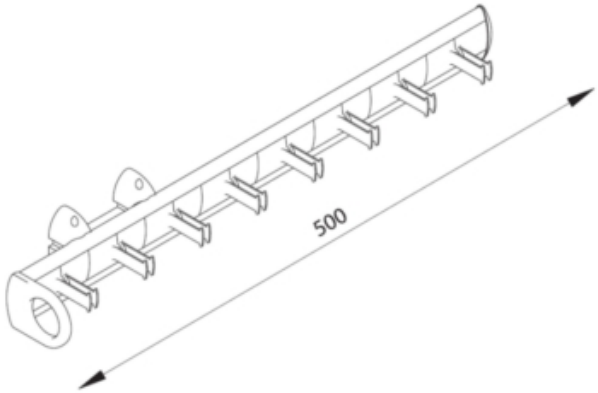

codice	descrizione			u.m.	imb.	m.o.
4.324.423	portacinture self estraibile	cm. 50 trasp-luc	8 posti	pz	12	12*

Supporto per il fissagio sottopiano dei portacinture estraibili Self.
Un unico supporto permette di utilizzare due portacinture.
Realizzato in materiale plastico.

48840440



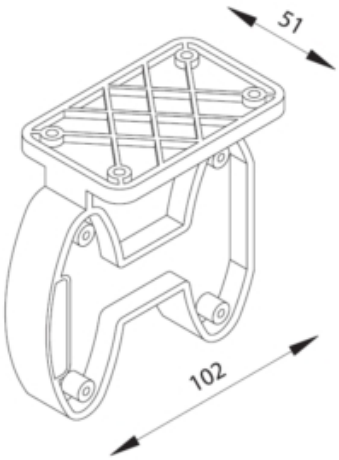

codice	descrizione			u.m.	imb.	m.o.
6.001.001	supporti portacravatte	self/nova nero	attacco sottopiano	pz	24	24*

GALIMBERTI FERRAMENTA
www .galimbertiferramenta.com

PORTACRAVATTE

Realizzato in materiale plastico.

48840030

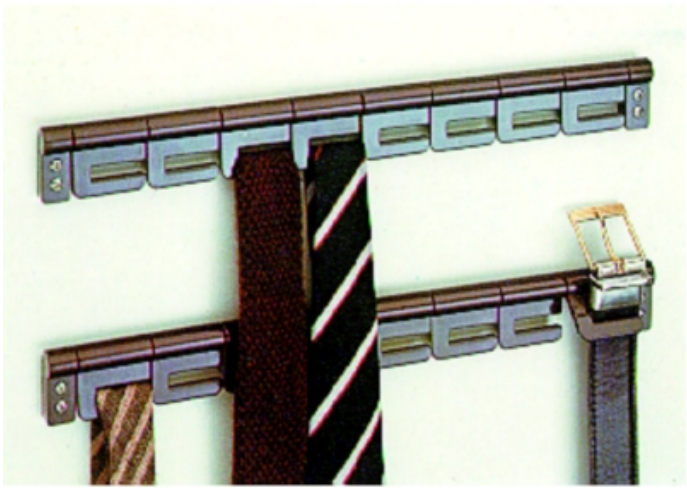



codice	descrizione			u.m.	imb.	m.o.
9.660.137	portacravatte pl c/ganci	cm. 36 bianco		pz	2	1
2.970.585	portacravatte pl c/ganci	cm. 36 nero		pz	2	1

Realizzato con tubolare in ottone.
Lunghezza adattabile con movimento telescopico.

48840040



codice	descrizione			u.m.	imb.	m.o.
2.901.312	portacravatte ot fisso	cm. 35 nichelato	diam. 5	pz	12	12
1.947.540	portacravatte ot fisso	cm. 40 nichelato	diam. 5	pz	12	1
9.880.948	portacravatte ot fisso	cm. 45 nichelato	diam. 5	pz	12	12
8.694.416	portacravatte ot fisso	cm. 35 oro luc.	diam. 5	pz	12	12
2.227.719	portacravatte ot fisso	cm. 40 oro luc.	diam. 5	pz	12	1
5.767.588	portacravatte ot fisso	cm. 45 oro luc.	diam. 5	pz	12	12

Realizzato in filo di acciaio cromato.
Possibilità di fissaggio alla spalla destra o sinistra.

GALIMBERTI FERRAMENTA
www .galimbertiferramenta.com

48840045

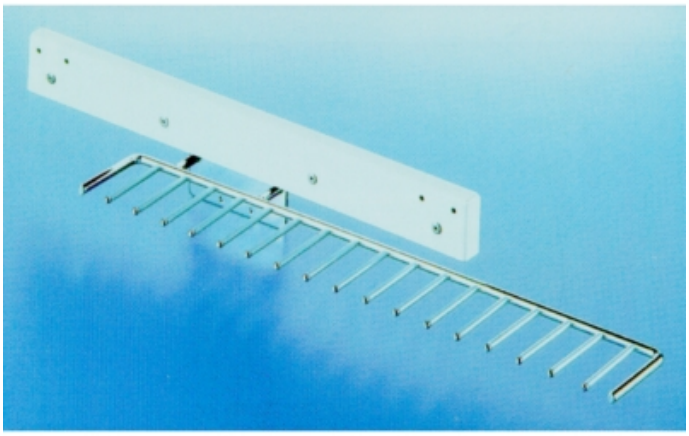



codice	descrizione			u.m.	imb.	m.o.
2.417.462	portacravatte estraibile	cm. 54 cromo l.	17 posti	pz	1	1

Utilizzabile anche come portapantaloni estraibile o, grazie alle mollette in dotazione come portagonne.
Si fissa alle spalle del mobile, o con l'apposito supporto da ordinare a parte, sotto i ripiani.
Realizzato in alluminio anotizzato e materiale plastico.
Reversibile per montaggi a destra o a sinistra.

48840100

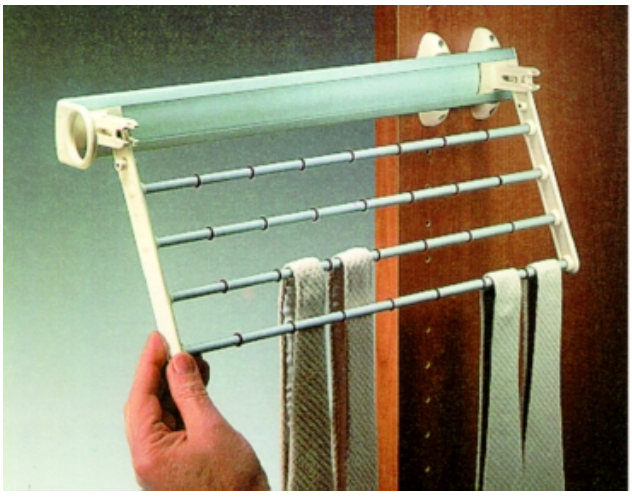

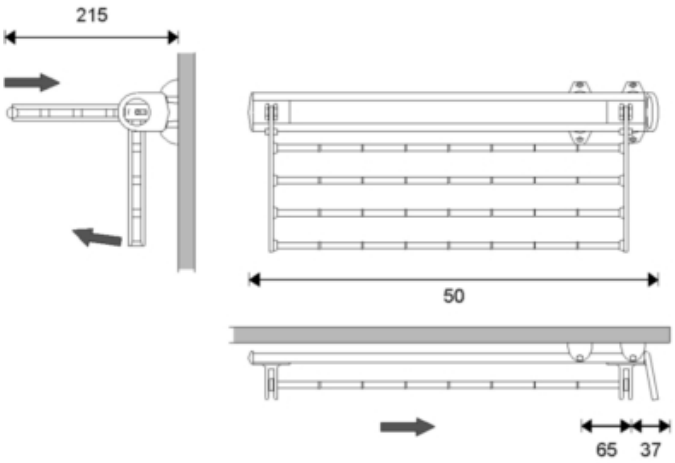

Portacravatte estraibile realizzato in alluminio profilato e materiale plastico.
Si fissa alle spalle del mobile, o con l'apposito supporto da ordinare a parte, sotto i ripiani.
Reversibile per montaggi a destra o a sinistra.

48840130



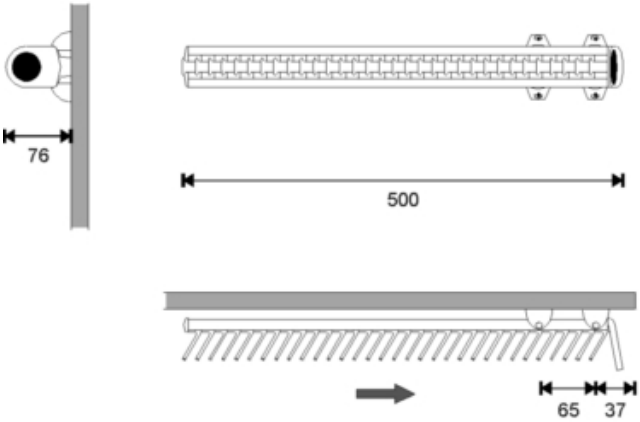

GALIMBERTI FERRAMENTA
www .galimbertiferramenta.com

Supporto per il fissaggio sottopiano dei portacravatte estraibili Self e Nova.
Un unico supporto permette di utilizzare due portacravatte.
Realizzato in materiale plastico.

48840140



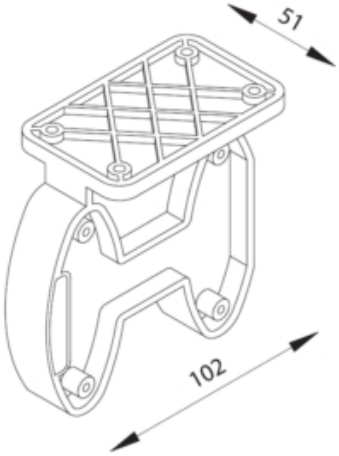

codice	descrizione			u.m.	imb.	m.o.
6.001.001	supporti portacravatte	self/nova nero	attacco sottopiano	pz	24	24*

Portacravatte realizzato in alluminio profilato e materiale plastico.

48840150



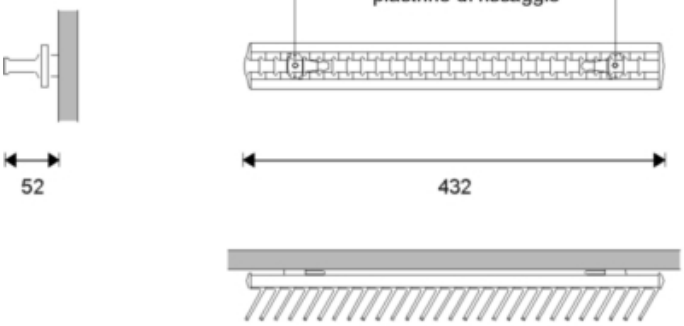

codice	descrizione			u.m.	imb.	m.o.
1.627.817	portacravatte self fisso	cm. 42 trasp-luc	28 posti	pz	20	1*

GALIMBERTI FERRAMENTA
www .galimbertiferramenta.com

PORTAGONNE

Utilizzabile anche come portapantaloni estraibile o come portacravatte.
Si fissa alle spalle del mobile, o con l'apposito supporto da ordinare a parte, sotto i ripiani.
Realizzato in alluminio anotizzato e materiale plastico.
Reversibile per montaggi a destra o a sinistra.

49280020

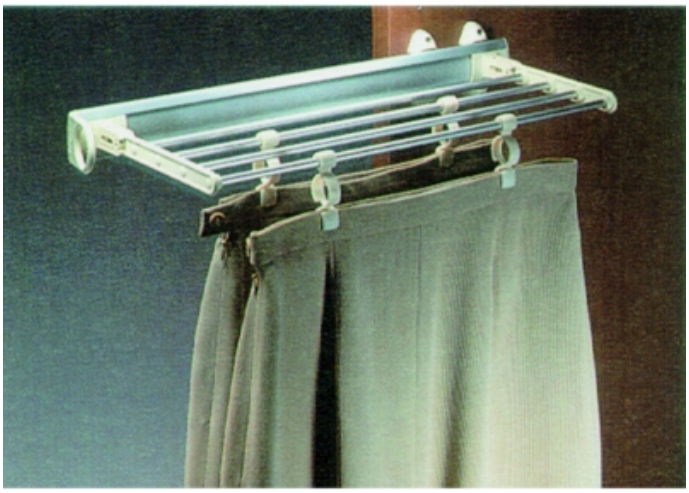

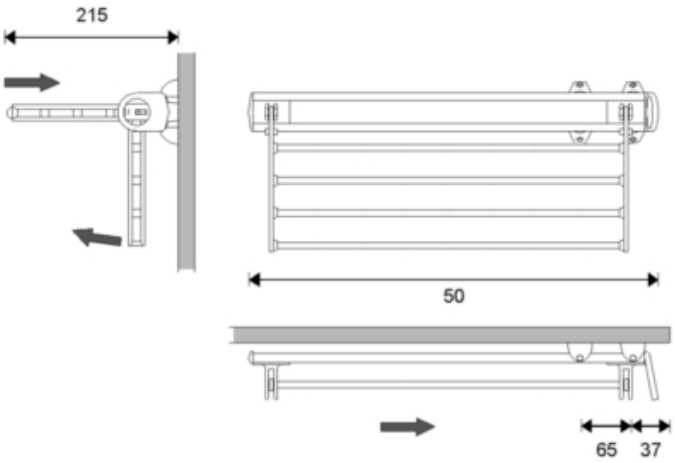

Supporto per il fissaggio sottopiano dei portacravatte estraibili Self e Nova.
Un unico supporto permette di utilizzare due portacravatte.
Realizzato in materiale plastico.

49280022



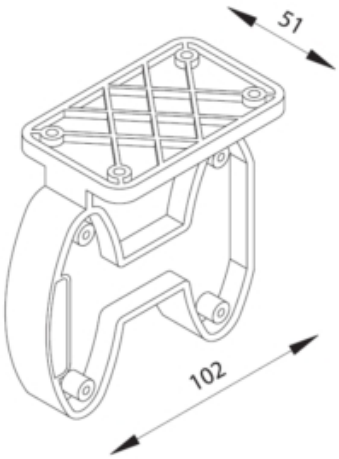

codice	descrizione			u.m.	imb.	m.o.
6.001.001	supporti portacravatte	self/nova nero	attacco sottopiano	pz	24	24*

GALIMBERTI FERRAMENTA
www .galimbertiferramenta.com

PORTAOMETTI ESTRAIBILI

Portaometti estraibili con guida di scorrimento profilata interamente realizzati in ottone.

49500010



codice	descrizione			u.m.	imb.	m.o.
9.952.379	portaometti excel ot	mm. 250 nich. l.	estraibili	pz	12	1
3.881.910	portaometti excel ot	mm. 300 nich. l.	estraibili	pz	12	1
2.305.134	portaometti excel ot	mm. 350 nich. l.	estraibili	pz	12	1
3.466.643	portaometti excel ot	mm. 400 nich. l.	estraibili	pz	12	1
9.136.649	portaometti excel ot	mm. 450 nich. l.	estraibili	pz	12	12
7.785.542	portaometti excel ot	mm. 250 oro luc.	estraibili	pz	12	1
6.018.221	portaometti excel ot	mm. 300 oro luc.	estraibili	pz	12	1
5.227.112	portaometti excel ot	mm. 350 oro luc.	estraibili	pz	12	1
8.499.042	portaometti excel ot	mm. 400 oro luc.	estraibili	pz	12	1
3.326.671	portaometti excel ot	mm. 450 oro luc.	estraibili	pz	12	1

Portaometti estraibili realizzati in acciaio verniciato anello portaometti in acciaio cromato.

49500020



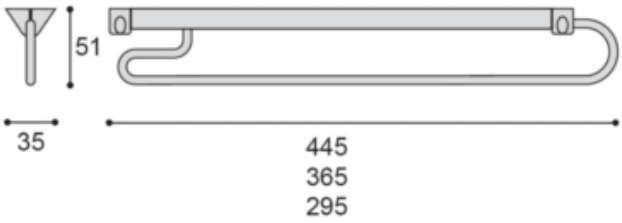

codice	descrizione			u.m.	imb.	m.o.
3.232.507	portaometti function	mm. 295 bianco	estraibili	pz	50	1
4.685.128	portaometti function	mm. 365 bianco	estraibili	pz	50	1
7.287.831	portaometti function	mm. 445 bianco	estraibili	pz	50	1
3.553.978	portaometti function	mm. 245 nero	estraibili	pz	50	50
4.522.959	portaometti function	mm. 295 nero	estraibili	pz	50	1
3.984.925	portaometti function	mm. 365 nero	estraibili	pz	50	1
1.277.173	portaometti function	mm. 445 nero	estraibili	pz	50	1

Elementi scorrevoli disponibili in due lunghezze che consentono di alloggiare le grucce anche in armadi poco profondi.
Anche con un peso notevole, il meccanismo interno consente la massima facilità di scorrimento.

Il particolare design contraddistingue questo prodotto dai prodotti presenti oggi sul mercato, in quanto tutto in alluminio,dal disegno molto moderno,grazie anche all'insertoche funge da impugnatura che garantisce un'ottima presa.
La zigrinatura sullo scorrevole consente alle grucce ospitate di non schiacciarsi tra loro rovinando gli abiti sostenuti.

49500030



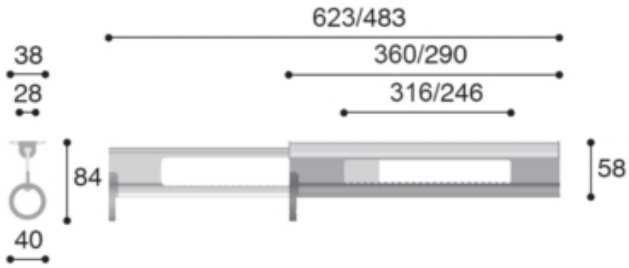

codice	descrizione			u.m.	imb.	m.o.
9.964.532	portaometti croco alluminio	mm. 295 argento	estraibili	pz	10	1
9.273.764	portaometti croco alluminio	mm. 365 argento	estraibili	pz	10	1

GALIMBERTI FERRAMENTA
www .galimbertiferramenta.com

PORTAOMETTI PIEGHEVOLI

Portaometti pieghevole realizzato in acciaio cromato.

49930010



codice	descrizione			u.m.	imb.	m.o.
3.160.718	portaometti pieghevoli	cm. 30 cromo l.	da avvitare c/piastra	pz	1	1

Portaometti pieghevole realizzato in ottone.

49930020

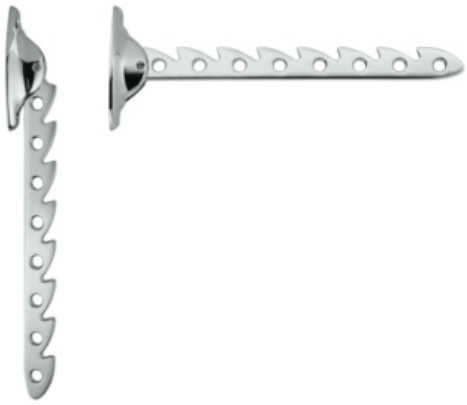

codice	descrizione			u.m.	imb.	m.o.
9.123.311	portaometti pieghevoli ot	cm. 27 oro luc.	ottone	pz	2	2

GALIMBERTI FERRAMENTA
www .galimbertiferramenta.com

FERRAMENTA PER SCARPIERE

Supporti per tubo tondo diametro 10 mm. realizzati in ottone.

67430010



codice	descrizione			u.m.	imb.	m.o.
3.252.024	reggitubi rosetta ot odd svit.	mm. 11 nich. luc	fissaggio invisibile	pz	200	1*

Tubo tondo saldato realizzato in acciaio.

67430015

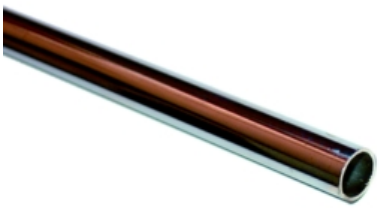

codice	descrizione			u.m.	imb.	m.o.
2.497.525	tubi tondi mm. 10 fe	cm. 300 cromo	x scarpiere	pz	50	1

Supporti per tubo tondo diametro 10 mm. realizzati in materiale plastico.

GALIMBERTI FERRAMENTA
www .galimbertiferramenta.com

67430020



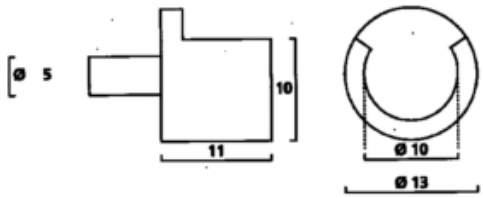

codice	descrizione			u.m.	imb.	m.o.
3.595.695	supporti scarpiere 1 posto	mm. 10 bianco	c/perno mm. 5	pz	1000	1
5.159.529	supporti scarpiere 1 posto	mm. 10 marrone	c/perno mm. 5	pz	1000	1*

Supporti con tre sedi per tubo tondo diametro 10 mm. realizzati in materiale plastico.

67430023



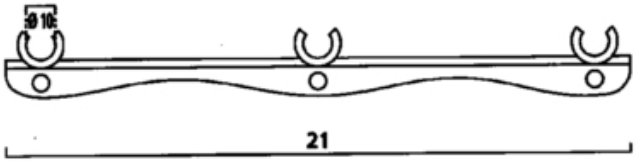

codice	descrizione			u.m.	imb.	m.o.
2.199.290	supporti scarpiere 3 posti	mm. 10 bianco		pz	150	1

GALIMBERTI FERRAMENTA
www .galimbertiferramenta.com

PORTASCARPE ESTENSIBILI

Portascarpe estensibile facilmente adattabile alla misura del vano.
Tubolari in acciaio cromato e supporti in materiale plastico.
Grazie ai supporti orientabili può essere fissato sia frontalmente che lateralmente.

49940010

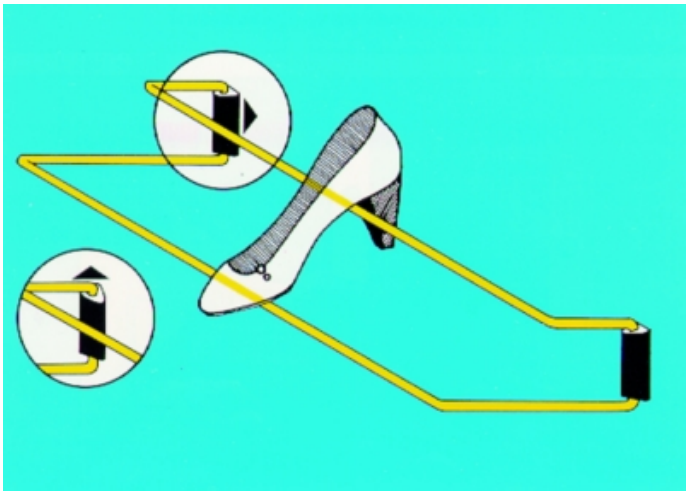

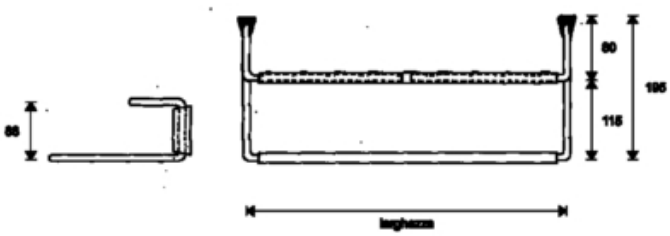

codice	descrizione		u.m.	imb.	m.o.
6.043.759	portascarpe estensibili	cm. 45/60 cromo	pz	6	1
1.142.921	portascarpe estensibili	cm. 80/95 cromo	pz	6	1

Utilizzabile in diverse posizioni.E' possibile fissarlo sia lateralmente che frontalmente.
Larghezza regolabile secondo le specifiche necessità.

49940030



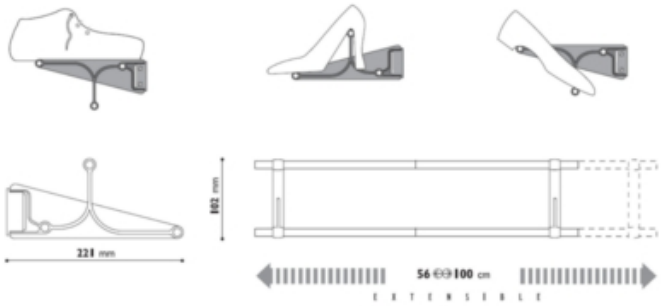

codice	descrizione			u.m.	imb.	m.o.
5.942.893	portascarpe tac	cm.51/ 94 grigio	estensibili	pz	10	10
7.823.299	portascarpe tac	cm.51/ 94 nero	estensibili	pz	10	10
3.885.246	portascarpe tac	cm.51/ 94 trasp.	estensibili	pz	10	10

Portascarpe estensibile ed impilabile.
Utilizzabile in modo autonomo all'interno delle cabine armadio.

GALIMBERTI FERRAMENTA
www .galimbertiferramenta.com

49940040



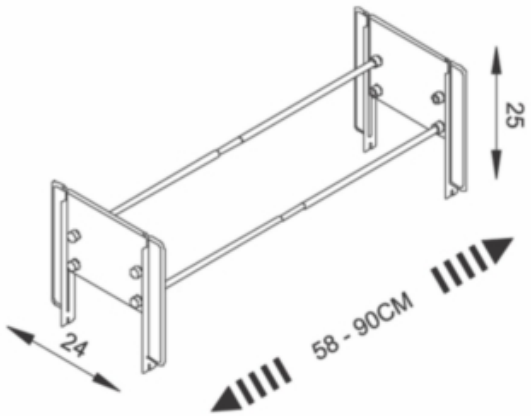

codice	descrizione			u.m.	imb.	m.o.
6.852.429	portascarpe cip impilabili	cm.59/ 90 grigio	estensibile	pz	10	1

GALIMBERTI FERRAMENTA
www .galimbertiferramenta.com

PORTASCARPE RIBALTABILI

Fianchi con cerniera a perno integrata per realizzare cassetti portascarpe ribaltabili.

49940100

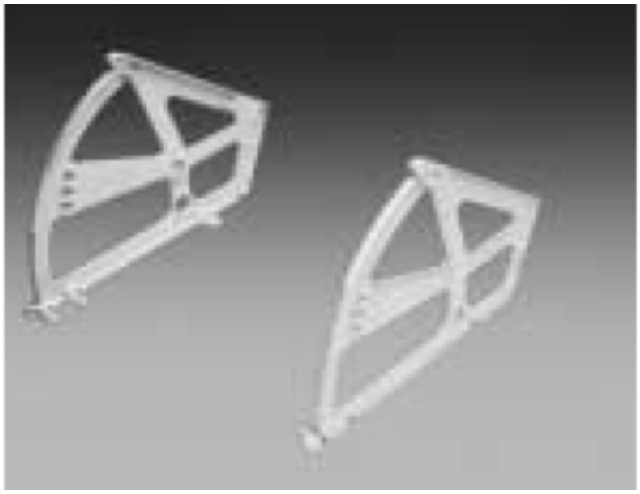

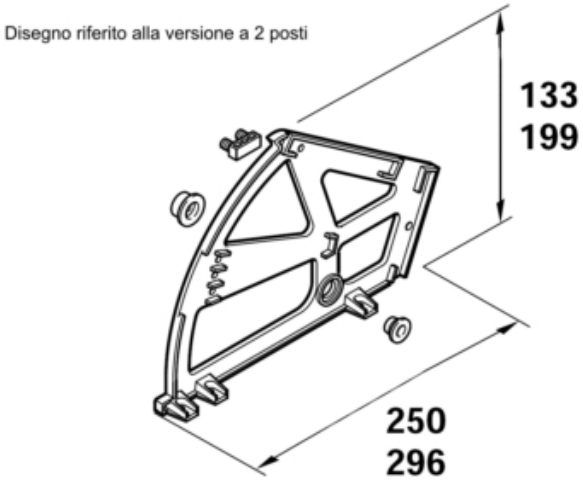

codice	descrizione			u.m.	imb.	m.o.
5.833.122	portascarpe ribaltabili	1 posto bianco	set 1 ribalta	pz	1	1
9.447.844	portascarpe ribaltabili	2 posti bianco	set 1 ribalta	pz	1	1

GALIMBERTI FERRAMENTA
www .galimbertiferramenta.com

SERVETTO

Appendiabiti saliscendi a doppio braccio con meccanismo a pistoni oleodinamici.Facilmente regolabile in larghezza: adatto per vani da cm. 45 fino a cm. 120.
E' possibile montarlo al centro della spalla dell'armadio o, grazie agli speciali fermi in dotazione, nella parte posteriore della spalla utilizzando la foratura standard.

GALIMBERTI FERRAMENTA
www .galimbertiferramenta.com

05930010



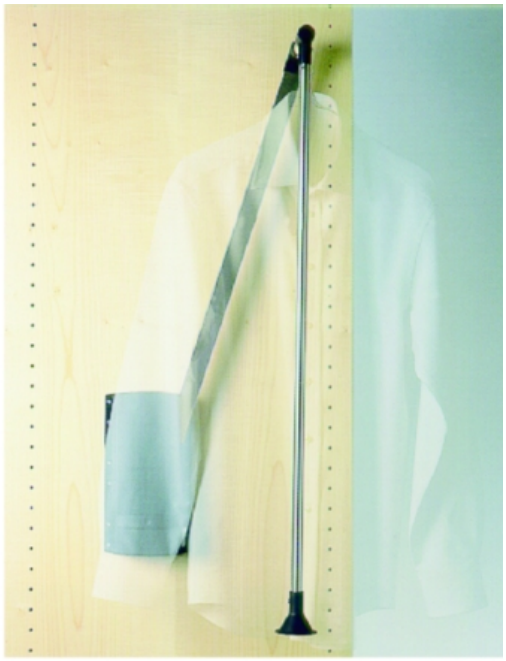





GALIMBERTI FERRAMENTA
www .galimbertiferramenta.com

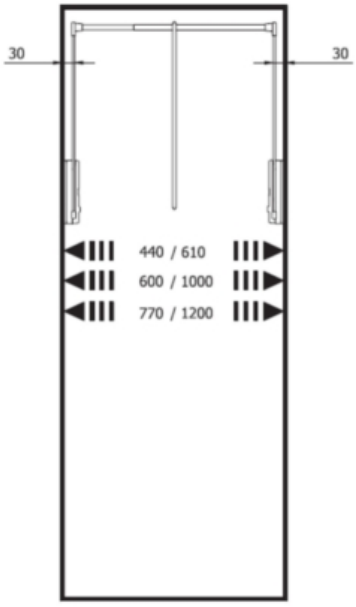

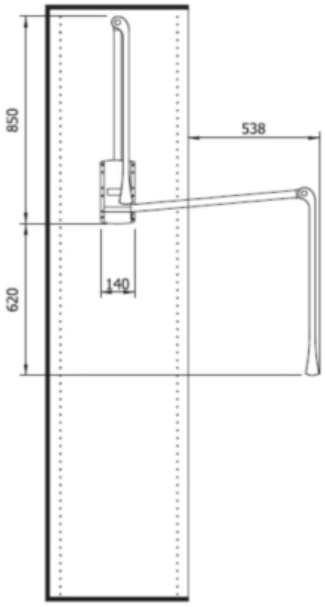

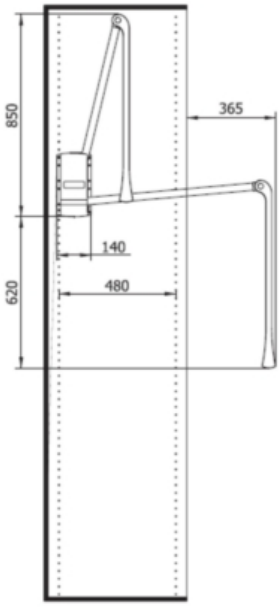

codice	descrizione			u.m.	imb.	m.o.
6.571.023	appendiabiti servetto 2004	44/ 61 grigio/al	portabiti saliscendi	pz	6	1
5.352.029	appendiabiti servetto 2004	60/100 grigio/al	portabiti saliscendi	pz	6	1
5.589.333	appendiabiti servetto 2004	77/120 grigio/al	portabiti saliscendi	pz	6	1
3.514.702	appendiabiti servetto 2004	77/120 nero/alu	portabiti saliscendi	pz	6	1
4.314.776	appendiabiti servetto 2004	77/120 bianco/ot	portabiti saliscendi	pz	6	6

Supporto distanziale che permette di fissare il Servetto alle spalle tamburate utilizzando i due montanti verticali della struttura.
Utilizzabili anche come distanziali in quanto permettono di posizionare la piastra dell'appendiabiti in 2 diverse posizioni.
Per il montaggio di un Servetto sono necessarie 4 piastre.

05930026



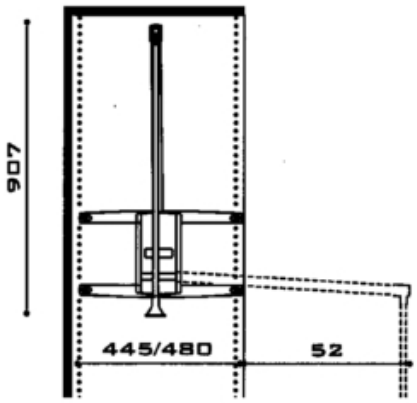

codice	descrizione			u.m.	imb.	m.o.
3.644.522	piastre tamburato servetto pl	grigio	interasse 450/480	pz	20	20
5.357.086	piastre tamburato servetto pl	nero	interasse 450/480	pz	20	20

Permette di distanziare la piastra di fissaggio del Servetto dalla spalla dell'armadio.Indispensabile nel caso in cui l'ingombro delle cerniere, di ante a libro, di ante scorrevoli o di ante a battente di forte spessore ostacolano il movimento dell'asta.I distanziali sono sovrapponibili e sono abbinabili alle piastre per il fissaggio su spalle tamburate.

GALIMBERTI FERRAMENTA
www .galimbertiferramenta.com

05930028



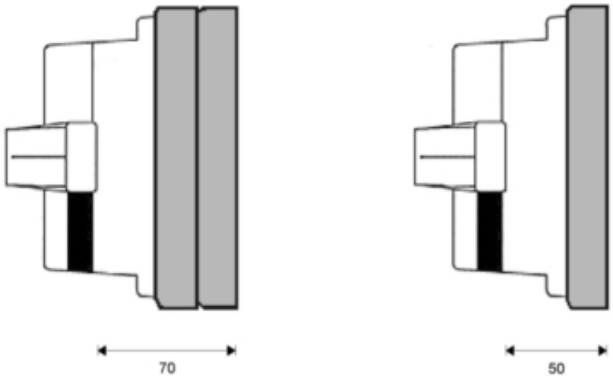

codice	descrizione			u.m.	imb.	m.o.
7.830.525	distanziali servetto 2004	grigio	h mm. 20	pz	42	1
2.462.110	distanziali servetto 2004	nero	h mm. 20	pz	42	1

GALIMBERTI FERRAMENTA
www .galimbertiferramenta.com

SERVETTO ONLY

L'evoluzione del classico appendiabiti arricchito da un design originale e da una tecnologia d'avanguardia.
La sua linea armoniosa, la particolare chiusura ermetica e la realizzazione in nylon fibra di vetro lo rendono un accessorio indispensabile per l'armadio del futuro.

Il meccanismo di funzionamento con fulcro di rotazione su un disco di grandi dimensioni garantisce un corretto funzionamento nel tempo.
Movimento controllato con pistone oleodimanico.
Piastra di fissaggio che utilizza la foratura standard della spalla.

Per evitare eventuali interferenze con cerniere o ante di elevato spessore utilizzare gli appositi distanziali da ordinare separatamente.

GALIMBERTI FERRAMENTA
www .galimbertiferramenta.com

05930100



GALIMBERTI FERRAMENTA
www .galimbertiferramenta.com

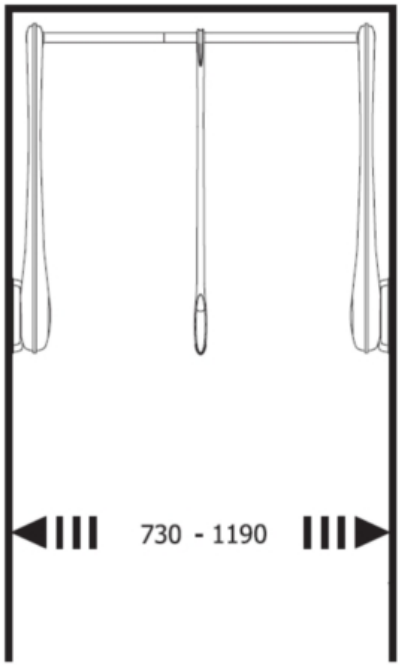

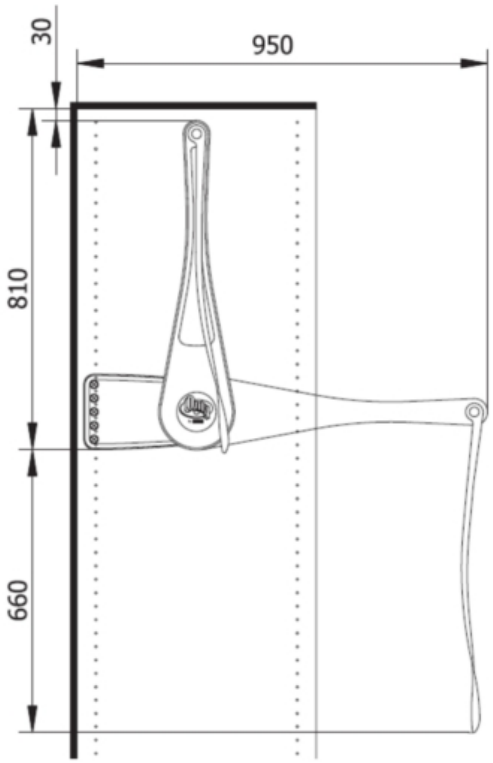

codice	descrizione			u.m.	imb.	m.o.
1.248.609	distanziali servetto only	nero	pl x only	pz	16	16

GALIMBERTI FERRAMENTA
www .galimbertiferramenta.com

SERVETTO PROFESSIONAL

Appendiabiti saliscendi a doppio braccio con meccanismo oleodinamico in versione potenziata.Facilmente regolabile in larghezza: adatto per vani da cm. 87 fino a cm. 119.
Indicato per carichi gravosi: negozi di abbigliamento e armadi per cappotti e pelliccie.

05930020

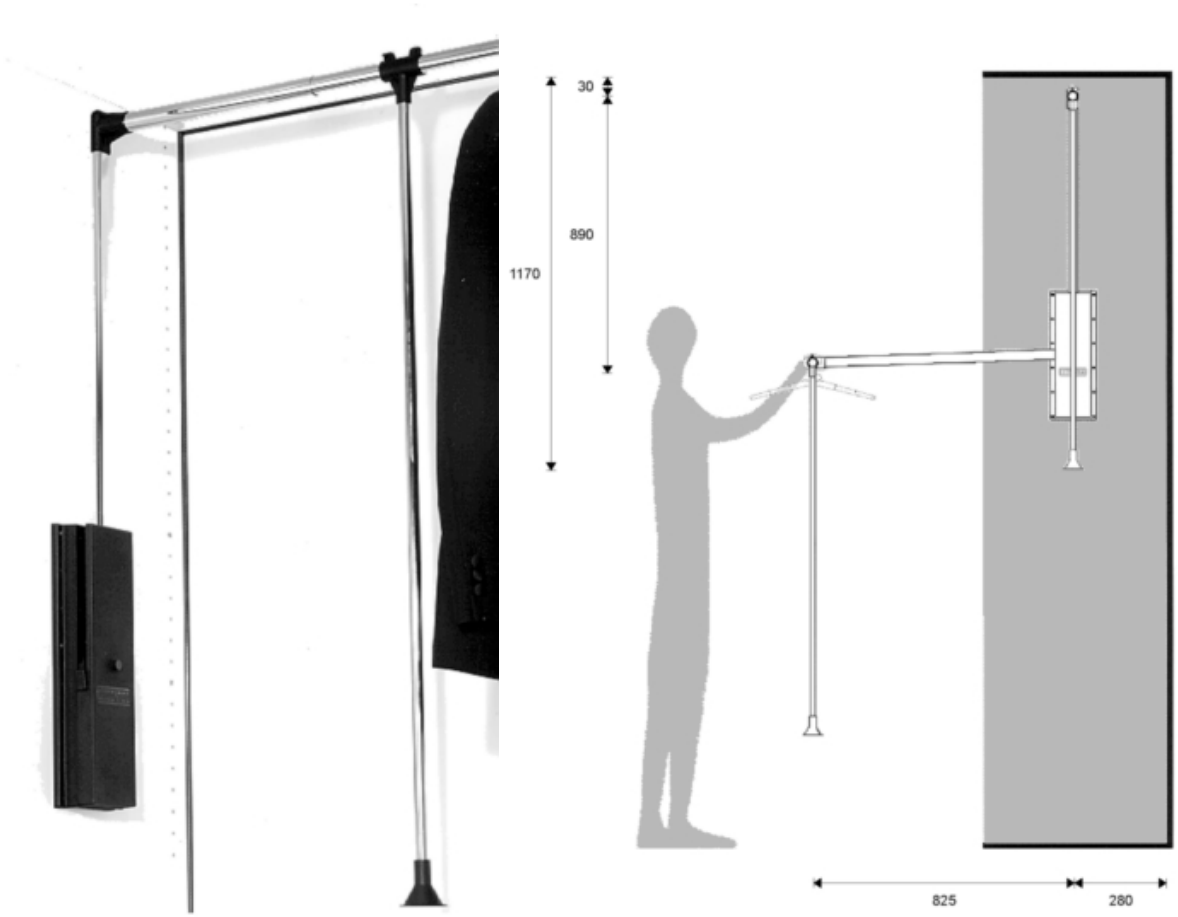

codice	descrizione			u.m.	imb.	m.o.
8.086.440	appendiabiti servetto pro	cm. 87/119 nich.	portaometti saliscendi	pz	5	1

GALIMBERTI FERRAMENTA
www .galimbertiferramenta.com

SERVETTO SUPER

Maggiore portata e design attuale per il nuovo ascensore nell'armadio.
La piastra di fissaggio può essere applicata alla foratura standard dell'armadio: passo 32 mm. con interasse 480 mm. o 450 mm.
Il particolare design della piastra consente una migliore portata dell'appendiabiti durante la discesa.
Larghezza regolabile da 80 a 125 cm.
Portata:
- Servetto Super 12,5 kg.
- Servetto super Pro 18 kg.

GALIMBERTI FERRAMENTA
www .galimbertiferramenta.com

05930050



GALIMBERTI FERRAMENTA
www .galimbertiferramenta.com

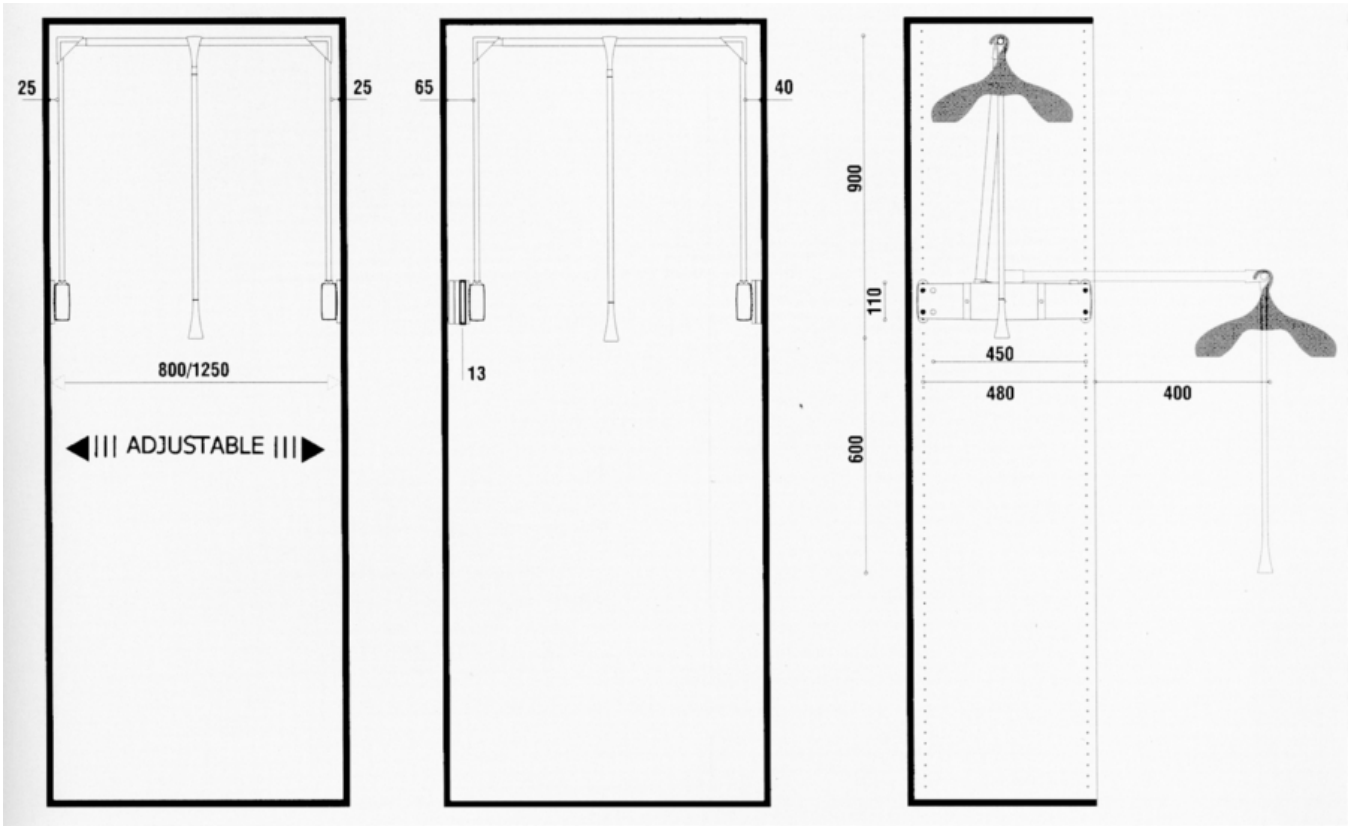

codice	descrizione			u.m.	imb.	m.o.
9.997.363	distanziali servetto super	grigio	h mm. 13	pz	32	1
3.718.438	appendiabiti servetto super	80/110 grigio/al	portabiti saliscendi	pz	4	4
9.666.481	appendiabiti servetto superpro	max 110 grigio	portabiti saliscendi	pz	4	1

GALIMBERTI FERRAMENTA
www .galimbertiferramenta.com

SISTEMA FINALLY

Sistema di supporti multifunzione per la casa, la cabina armadio, il negozio.
Comprende moduli per il montaggio di mensole, di tubi portabiti, e accessori quali: portacaravatte, portapantaloni, portagonne.
Le infinite possibilità di personalizzazione permettono l'organizzazione e la personalizzazione degli spazi più svariati.
Il corpo dei supporti è realizzato in materiale plastico rinforzato con fibre di vetro con piastra di fissaggio in alluminio anotizzato.

06790010



Attrezzatura per cabine armadio

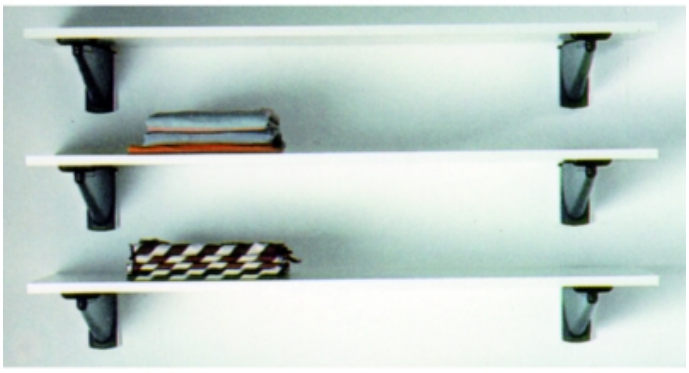

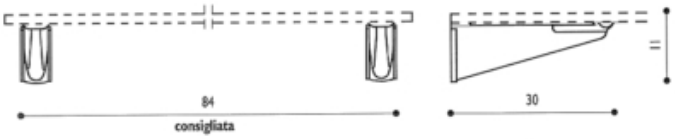

codice	descrizione			u.m.	imb.	m.o.
7.696.763	finally reggimensole	grigio	x cabine armadio	cp	4	1
3.373.880	finally reggimensole	panna	x cabine armadio	cp	4	1*

GALIMBERTI FERRAMENTA
www .galimbertiferramenta.com

06790020



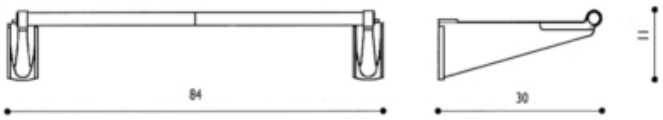

codice	descrizione			u.m.	imb.	m.o.
3.446.225	finally tubo c/supporti	grigio	tubo x cabine armadio	pz	5	1

Supporto per il fissaggio a parete di tutti gli accessori estraibiili della serie Self e Nova.
Gli accessori estraibili devono essere ordinati separatamente.

06790030

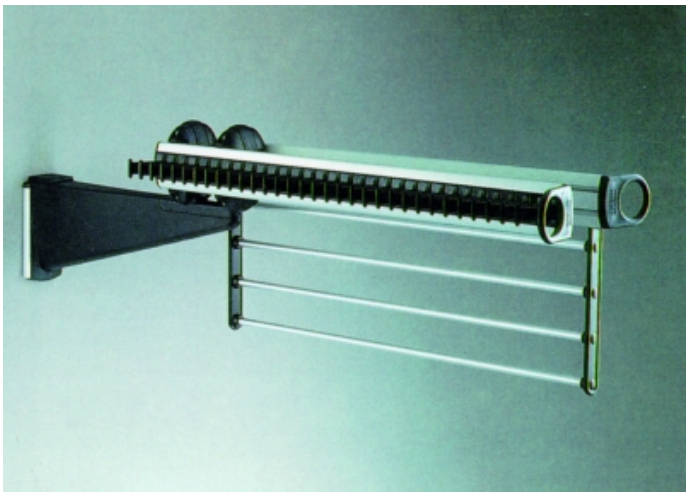

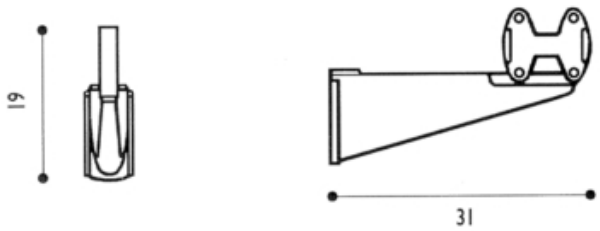

codice	descrizione			u.m.	imb.	m.o.
5.593.521	finally supporto self/nova	grigio	x cabine armadio	pz	5	1
4.487.630	finally supporto self/nova	panna	x cabine armadio	pz	5	5*

06790032



GALIMBERTI FERRAMENTA
www .galimbertiferramenta.com

06790036

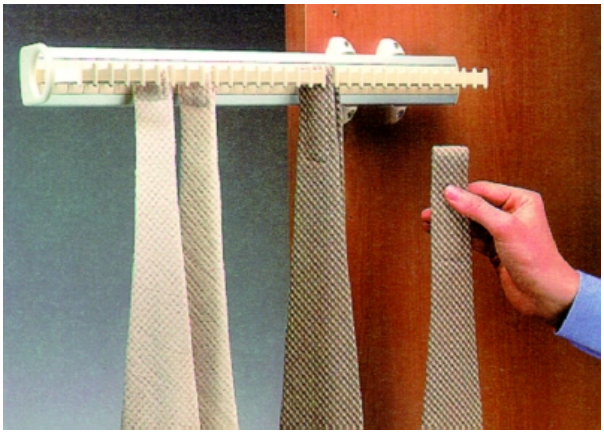

GALIMBERTI FERRAMENTA
www .galimbertiferramenta.com

ACCESSORI TUBI APPENDIABITI

Si inseriscono sul tubo tondo.

72490900



codice	descrizione			u.m.	imb.	m.o.
6.374.778	ganci 1089 c mm. 18 ottone	oro lucido	x tubo tondo	pz	100	100*

Si inseriscono sul tubo ovale e si bloccano con un grano.

72490940



codice	descrizione			u.m.	imb.	m.o.
1.258.677	ganci 1092 mm. 30 x 15	cromo	x tubo ovale	pz	24	1
9.843.110	ganci 1092 mm. 30 x 15	oro lucido	x tubo ovale	pz	24	24

Si inseriscono sul tubo ovale e si bloccano con un grano.

GALIMBERTI FERRAMENTA
www .galimbertiferramenta.com

72490945



codice	descrizione			u.m.	imb.	m.o.
3.307.502	portabiti 1093 mm. 30 x 15	cromo	x tubo ovale	pz	24	1
3.230.176	portabiti 1093 mm. 30 x 15	oro lucido	x tubo ovale	pz	24	24

Angoli in metallo pressofuso per tubo ovale 30 x15.

72490950



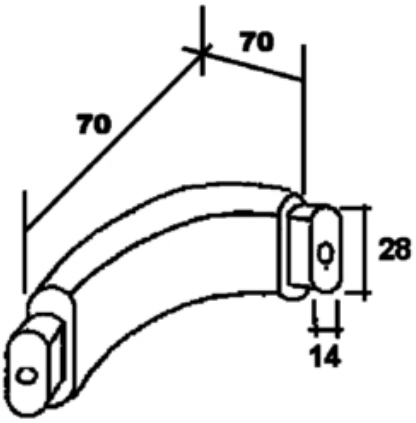

codice	descrizione			u.m.	imb.	m.o.
3.739.112	angoli tubi ovali 30 x 15	90° cromo luc.	appendiabiti	pz	10	1

Tappi alettati in materiale plastico con rivestimento esterno in metallo.

GALIMBERTI FERRAMENTA
www .galimbertiferramenta.com

72490960



codice	descrizione		u.m.	imb.	m.o.
6.662.240	terminali tubo ovale 30 x 15	cromo lucido	pz	10	1*
8.905.932	terminali tubo ovale 30 x 15	oro lucido	pz	10	1*
8.635.754	terminali tubo ovale 30 x 15	satinato	pz	10	10*

GALIMBERTI FERRAMENTA
www .galimbertiferramenta.com

MORSETTI A SFERA

Morsetti a sfera a 3 vie per la costruzione di strutture utilizzando tubi diametro mm. 25.
Permettono l'assemblaggio di 3 (o 2) tubi orientati ortogonalmente tra di loro.

72490500

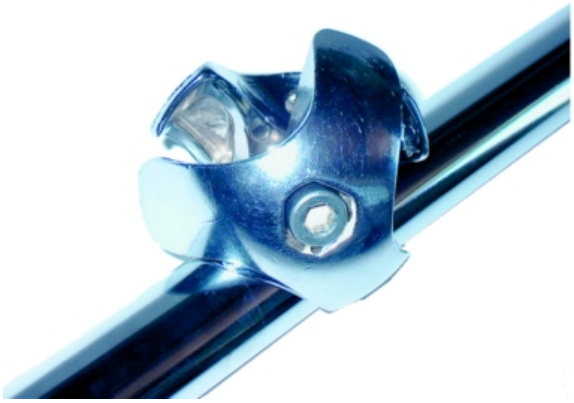

codice	descrizione			u.m.	imb.	m.o.
1.631.432	morsetti sfera 3 vie	mm. 25 dx cromo	x tubo tondo	pz	10	10
8.644.008	morsetti sfera 3 vie	mm. 25 sx cromo	x tubo tondo	pz	10	10

GALIMBERTI FERRAMENTA
www .galimbertiferramenta.com

REGGITUBI

Per tubo ovale.
Realizzati in metallo.
Vengono fissati al cappello del mobile.
Utilizzabili come sostegno aggiuntivo al centro del tubo.
Permettono il posizionamento del tubo appendiabiti senza alcun appoggio alle spalle.

54780010



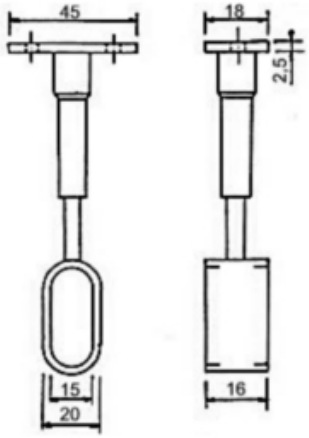

codice	descrizione			u.m.	imb.	m.o.
1.910.834	reggitubi offa ovali aperti zm	30x15/85 cromo l	centrali reg. 85/110	pz	50	1
4.496.946	reggitubi offa ovali aperti zm	30x15/85 oro	centrali reg. 85/110	pz	50	1

Per tubo ovale.
Realizzati in metallo.
Vengono fissati al cappello del mobile.
Permettono il posizionamento del tubo appendiabiti senza alcun appoggio alle spalle.

54780015



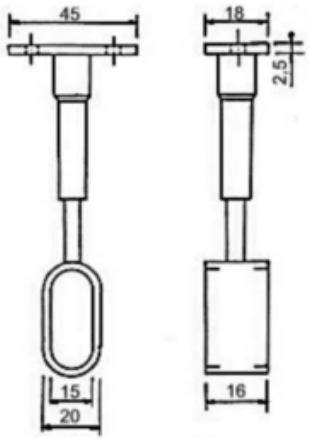

codice	descrizione			u.m.	imb.	m.o.
5.321.179	reggitubi offa ovali chiusi zm	30x15/85 cromo l	centrali reg. 85/110	pz	50	1
4.499.923	reggitubi offa ovali chiusi zm	30x15/85 oro	centrali reg. 85/110	pz	50	1

Per tubo tondo.
Realizzati in metallo.
Vengono fissati al cappello del mobile.
Utilizzabili come sostegno aggiuntivo al centro del tubo.
Permettono il posizionamento del tubo appendiabiti senza alcun appoggio alle spalle.

GALIMBERTI FERRAMENTA
www .galimbertiferramenta.com

54780020



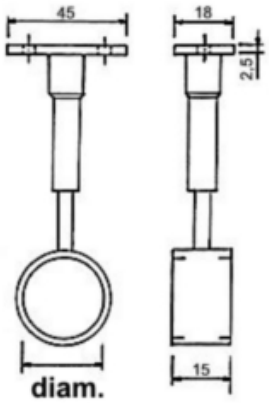

codice	descrizione			u.m.	imb.	m.o.
3.693.186	reggitubi offa tondi aperti zm	mm. 25 cromo l.	centrali regolabili	pz	50	1
9.702.257	reggitubi offa tondi aperti zm	mm. 30 cromo l.	centrali regolabili	pz	50	1
2.355.870	reggitubi offa tondi aperti zm	mm. 30 oro	centrali regolabili	pz	50	1

Per tubo tondo.
Realizzati in metallo.
Vengono fissati al cappello del mobile.
Permettono il posizionamento del tubo appendiabiti senza alcun appoggio alle spalle.

54780025



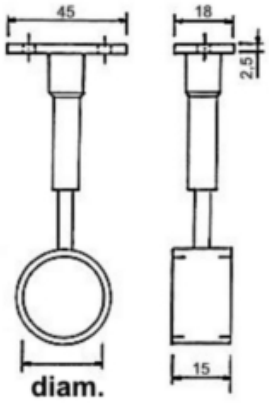

codice	descrizione			u.m.	imb.	m.o.
8.452.368	reggitubi offa tondi chiusi zm	mm. 30 cromo l.	centrali regolabili	pz	50	1
6.627.089	reggitubi offa tondi chiusi zm	mm. 18 cromo l.	centrali regolabili	pz	50	1
6.846.831	reggitubi offa tondi chiusi zm	mm. 25 cromo l.	centrali regolabili	pz	50	1

Laterali per tubo ovale.
Realizzati in metallo.
Possono essere fissati alla spalla con viti autofilettanti o al cappello con viti 6ma.

GALIMBERTI FERRAMENTA
www .galimbertiferramenta.com

54890010



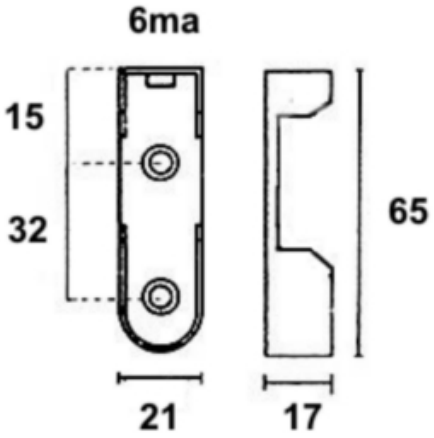

codice	descrizione			u.m.	imb.	m.o.
2.293.332	reggitubi elfe ovali zm 6ma	22/30 x 15 cromo	laterali metallo	pz	100	1
9.878.037	reggitubi elfe ovali zm 6ma	22/30 x 15 ott.	laterali metallo	pz	100	1

Laterali per tubo ovale 22 x 15 o 30 x 15.
Realizzati in metallo.
Fissaggio alla spalla con viti autofilettanti.

54890015



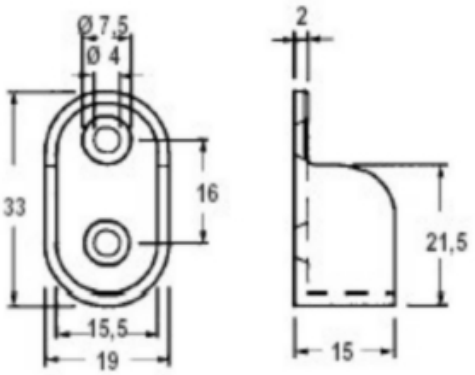

codice	descrizione			u.m.	imb.	m.o.
1.401.264	reggitubi mignon ovali zm	22/30 x 15 nich.	laterali metallo	pz	100	1
8.298.553	reggitubi mignon ovali zm	22/30 x 15 ott.	laterali metallo	pz	100	4000*

Laterali per tubo ovale 22 x 15 o 30 x 15.
Realizzati in metallo.
Fissaggio alla spalla con viti autofilettanti.

GALIMBERTI FERRAMENTA
www .galimbertiferramenta.com

54890016



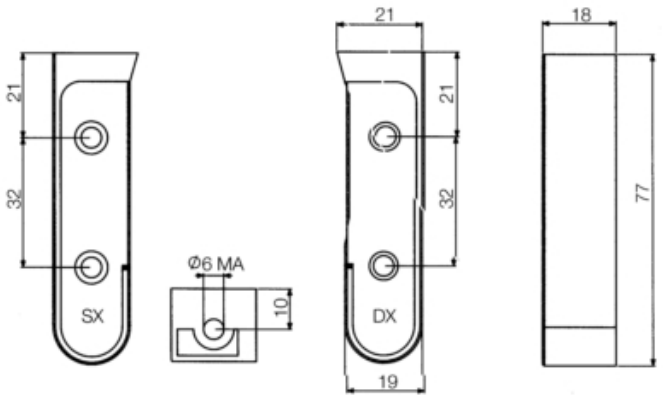

codice	descrizione			u.m.	imb.	m.o.
7.855.641	reggitubi line ovali zm 6ma	22/30x15 arg.	laterali dx+sx metall	cp	75	1

Laterali per tubo ovale 40 x 20.
Realizzati in metallo.
Fissaggio alla spalla con viti autofilettanti.

54890018



codice	descrizione			u.m.	imb.	m.o.
9.861.084	reggitubi laterali zm	40 x 20 cromo l.	metallo x tubo ovale	pz	50	1

Realizzati in materiale plastico.

GALIMBERTI FERRAMENTA
www .galimbertiferramenta.com

54890020



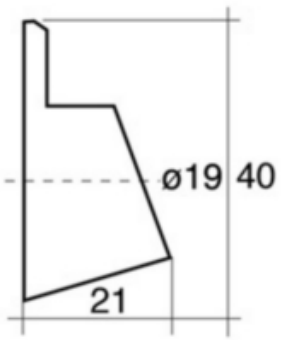

codice	descrizione			u.m.	imb.	m.o.
2.016.849	reggitubi milor pl	mm. 18 bianco		pz	500	1*

Realizzati in materiale plastico.

54890022



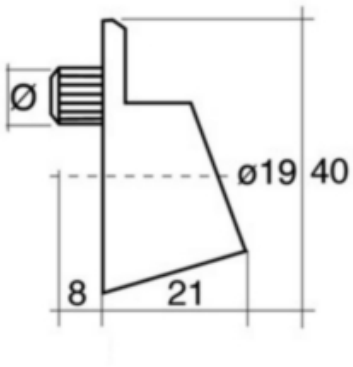

codice	descrizione			u.m.	imb.	m.o.
2.078.830	reggitubi milor pl c/spina	mm. 18 bianco	spina mm. 8	pz	500	1*

Realizzati in materiale plastico.

GALIMBERTI FERRAMENTA
www .galimbertiferramenta.com

54890023



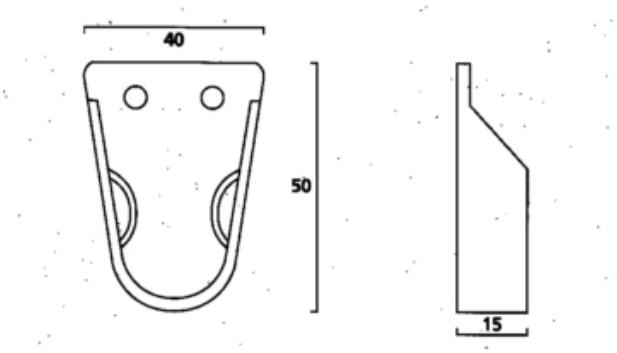

codice	descrizione		u.m.	imb.	m.o.
7.311.062	reggitubi laterali pl	mm. 18 avorio	pz	250	1*

Realizzati in materiale plastico.

54890024



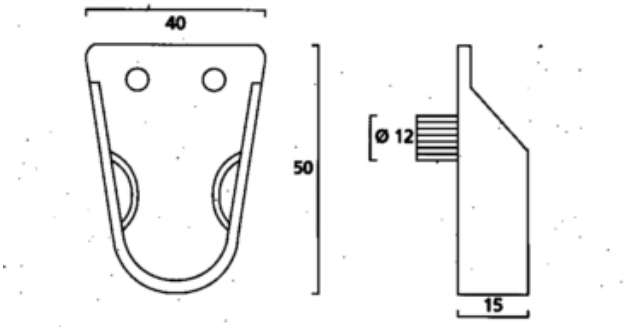

codice	descrizione		u.m.	imb.	m.o.
2.714.868	reggitubi laterali pl c/spina	mm. 18 avorio	pz	200	1*
4.317.470	reggitubi laterali pl c/spina	mm. 18 noce	pz	200	1*

Realizzati in materiale plastico.

GALIMBERTI FERRAMENTA
www .galimbertiferramenta.com

54890026



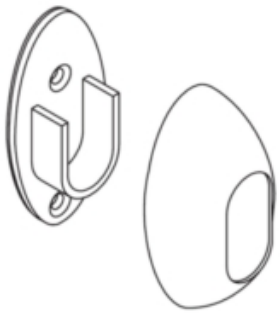

codice	descrizione			u.m.	imb.	m.o.
5.401.987	reggitubi guscio pl	30 x 15 nero	laterali c/copertura	pz	300	300
9.891.302	reggitubi guscio pl	30 x 15 panna	laterali c/copertura	pz	300	300*

Rosette reggitubi smontabili per tubo tondo realizzate in metallo pressofuso.

54890032

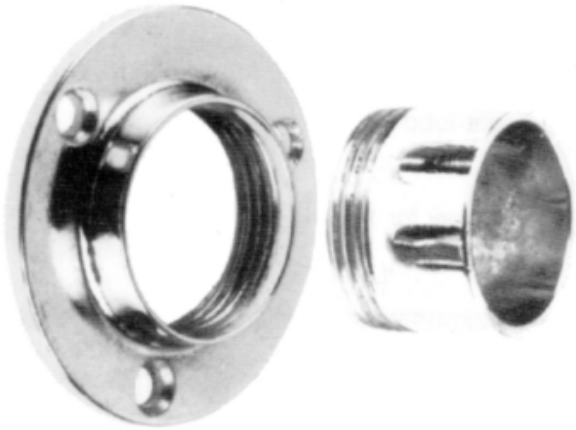

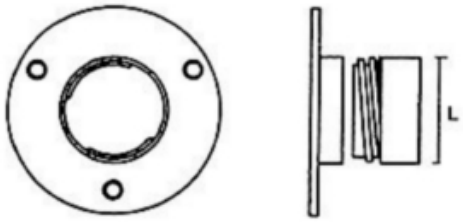

codice	descrizione			u.m.	imb.	m.o.
9.240.759	reggitubi rosetta zm svitabili	mm. 18 cromo l.	c/corona esterna	pz	50	1
6.370.886	reggitubi rosetta zm svitabili	mm. 25 cromo l.	c/corona esterna	pz	50	1
4.271.239	reggitubi rosetta zm svitabili	mm. 30 cromo l.	c/corona esterna	pz	50	1

Rosette reggitubi smontabili per tubo tondo realizzate in ottone.

GALIMBERTI FERRAMENTA
www .galimbertiferramenta.com

54890040





codice	descrizione			u.m.	imb.	m.o.
1.171.587	reggitubi rosetta ot odd svit.	mm. 25 cromo luc	fissaggio invisibile	pz	25	1
8.155.658	reggitubi rosetta ot odd svit.	mm. 30 cromo luc	fissaggio invisibile	pz	25	1
3.252.024	reggitubi rosetta ot odd svit.	mm. 11 nich. luc	fissaggio invisibile	pz	200	1*
6.845.025	reggitubi rosetta ot odd svit.	mm. 25 oro luc.	fissaggio invisibile	pz	25	1
4.852.926	reggitubi rosetta ot odd svit.	mm. 30 oro luc.	fissaggio invisibile	pz	25	1

GALIMBERTI FERRAMENTA
www .galimbertiferramenta.com

TUBI APPENDIABITI

Tubi appendiabiti in acciaio saldato.

72490010

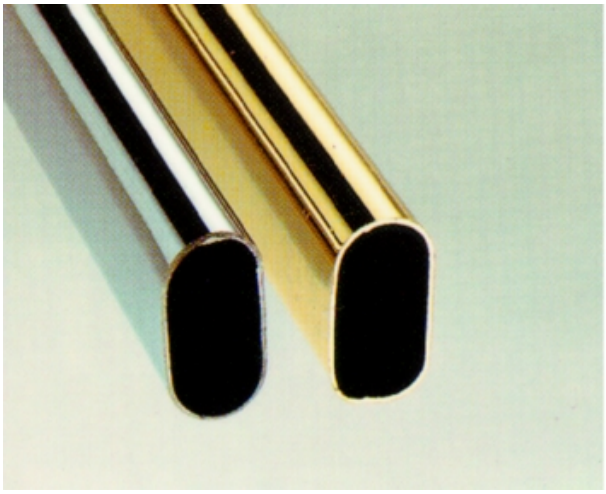



codice	descrizione			u.m.	imb.	m.o.
4.413.714	tubi ovali mm. 22 x 15 fe	cm. 300 cromo	appendiabiti	pz	10	10
1.313.789	tubi ovali mm. 30x15 fe 7/10	cm. 100 cromo	appendiabiti	pz	75	1
4.607.397	tubi ovali mm. 30x15 fe 7/10	cm. 120 cromo	appendiabiti	pz	75	1
6.938.895	tubi ovali mm. 30x15 fe 7/10	cm. 300 cromo	appendiabiti	pz	10	1
1.980.516	tubi ovali mm. 30 x 15 fe	cm. 300 nero	appendiabiti	pz	10	10
8.287.984	tubi ovali mm. 30x15 fe 7/10	cm. 120 ottonato	appendiabiti	pz	10	1
3.228.524	tubi ovali mm. 40x20 fe 10/10	cm. 300 cromo	appendiabiti	pz	10	1

Tubi appendiabiti in acciaio saldato.
Disponibili con diverse finiture superficiali:
- con trattamento galvanico;
- con rivestimento in materiale plastico;
- con rivestimento in ottone.

72490050

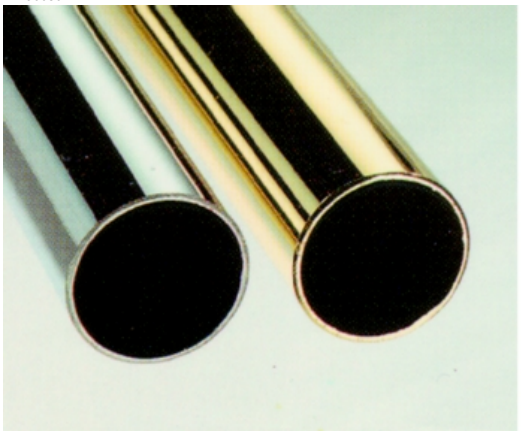

codice	descrizione			u.m.	imb.	m.o.
3.763.377	tubi tondi mm. 18 fe	cm. 300 cromo	appendiabiti	pz	20	20
6.802.004	tubi tondi mm. 25 fe	cm. 300 cromo	appendiabiti	pz	10	1
9.992.313	tubi tondi mm. 25 fe r. ottone	cm. 500 nichel.		pz	10	10
9.163.751	tubi tondi mm. 30 fe	cm. 300 cromo	appendiabiti	pz	10	1
2.521.602	tubi tondi mm. 30 fe r. ottone	cm. 500 oro luc.	lucidato fissato	pz	10	10

GALIMBERTI FERRAMENTA
www .galimbertiferramenta.com

TUBI ESTENSIBILI

Adatti per vani fino a cm. 120.La rotazione delle due parti sblocca il fermo e permette di adattare la lunghezza del tubo a qualsiasi vano.I tappi terminali con spina da mm. 6.5 permettono di montarli senza utilizzare nessun reggitubo.

72490100

Appendiabiti

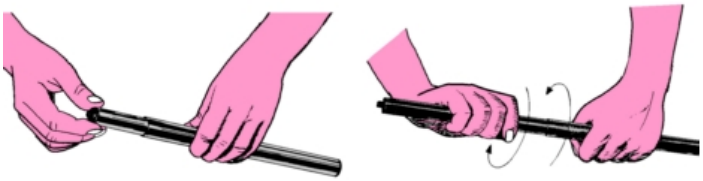

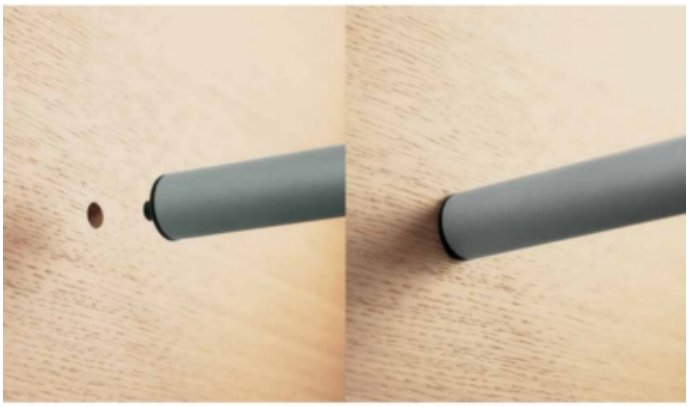

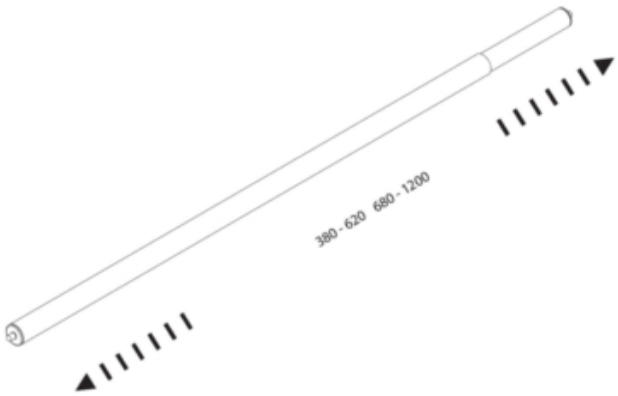

codice	descrizione			u.m.	imb.	m.o.
9.923.805	tubi tondi allungabili	cm. 35/ 52 nich.	appendiabiti	pz	50	1
5.397.143	tubi tondi allungabili	cm. 68/110 nich.	appendiabiti	pz	50	1

GALIMBERTI FERRAMENTA
www .galimbertiferramenta.com

ACCESSORI UFFICIO

GALIMBERTI FERRAMENTA
www .galimbertiferramenta.com

PORTATASTIERE ERGONOMICI

Portatastiere estraibili studiati per sfruttare al massimo lo spazio di lavoro e garantire il miglior confort all'operatore.
Design innovativo ed ergonomico che riduce al minimo i rischi di lesioni da stress ripetitivo.
Movimento su gude Accuride ad estrazione totale completamente nascoste: totale assenza di bordi esposti o irregolari.
Adattabili a qualsiasi misura di tastiera.
Ampia superficie per il mouse.
Sistema di posizionamento per i cavi.
Tappetino mouse posizionabile a destra o a sinistra della tastiera.
Fermo guida in posizione chiusa, aperta e intermedia.
Appoggiapolsi in gel.
Angolazione della tastiera regolabile a -7°, -3.5°; 0° per il massimo confort individuale.
Scomparti portacancelleria posteriori.

50270100



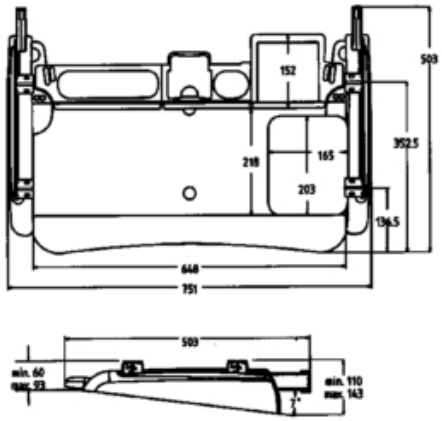

codice	descrizione		u.m.	imb.	m.o.
5.689.743	portatastiere accuride	deluxe nero	pz	1	1

Portatastiere estraibili studiati per sfruttare al massimo lo spazio di lavoro e garantire il miglior confort all'operatore.
Design innovativo ed ergonomico che riduce al minimo i rischi di lesioni da stress ripetitivo.
Movimento su gude Accuride ad estrazione parziale completamente nascoste: totale assenza di bordi esposti o irregolari.
Adattabili a qualsiasi misura di tastiera.
Ampia superficie per il mouse.
Sistema di posizionamento per i cavi.
Tappetino mouse posizionabile a destra o a sinistra della tastiera.
Fermo guida in posizione chiusa e aperta.
Appoggiapolsi in gommapiuma.
Angolazione della tastiera fissa a -7°.

GALIMBERTI FERRAMENTA
www .galimbertiferramenta.com

50270110



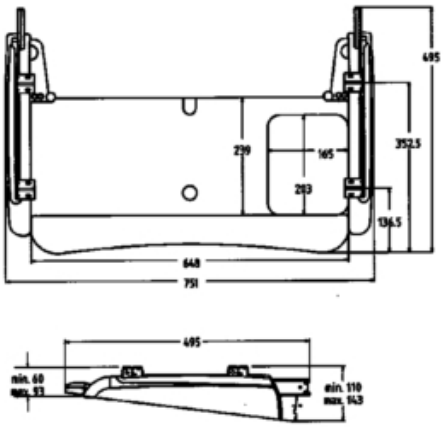

codice	descrizione		u.m.	imb.	m.o.
1.981.063	portatastiere accuride	standard nero	pz	1	1

GALIMBERTI FERRAMENTA
www .galimbertiferramenta.com

SUPPORTI PER CPU

Supporti per CPU estraibili a fissaggio rapido.
Permettono di posizionare l'unità centrale del personal computer sotto il piano di lavoro tenendola sollevata da terra.
Ampia regolazione che permette di adattarsi a quasi tutti i modelli di unità centrale in commercio.
Il supporto estraibile e girevole permette di effettuare gli interventi di manutenzione sul pannello posteriore del computer senza smontarlo dal supporto.
Facile tensionamento delle cinghie senza bisogno di sostenere la l'unità centrale grazie al sistema si arresto delle cinghie a scatti.
Leva di rilascio rapido per un agevole rimozione dell'unità centrale.

Rotazione a 360°.
Portata 34 kg.

38060050



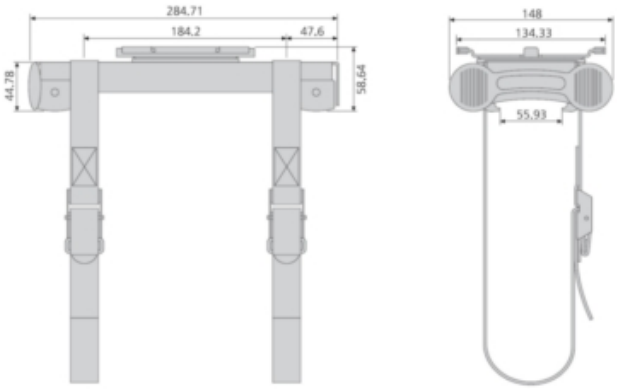

codice	descrizione			u.m.	imb.	m.o.
6.835.514	portacpu estraibile izon	deluxe nero		pz	1	1*

GALIMBERTI FERRAMENTA
www .galimbertiferramenta.com

BORDI FLESSIBILI

Particolarmente indicati per applicazioni in mobili da ufficio o comunità.
Utilizzabili per contornare pannelli di piani tavolo, hanno funzionalità sia di paracolpi (esigenze antinfortunistiche) che estetiche.
Il particolare materiale di alta qualità utilizzato rende estremamente versatile il loro utilizzo e permette di applicarli anche su pannelli con curve con raggi minimi.

09250022

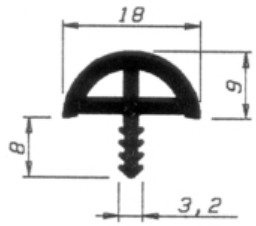

codice	descrizione			u.m.	imb.	m.o.
8.646.361	angoli bordi fless. tubolari	mm. 18 nero	raccordo 90°	pz	100	1000*
7.804.977	bordi flessibili tubolari	mm. 18 nero	esaflex	mt	100	100*

09250024

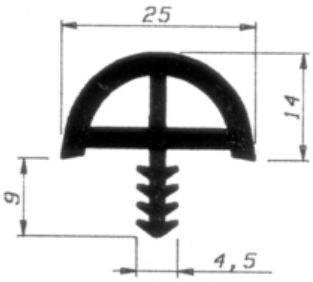

codice	descrizione			u.m.	imb.	m.o.
1.547.597	angoli bordi fless. tubolari	mm. 25 nero	raccordo 90°	pz	100	1000*
4.101.154	tappi bordi fless. tubolari	mm. 25 nero		pz	100	1000*

GALIMBERTI FERRAMENTA
www .galimbertiferramenta.com

09250026

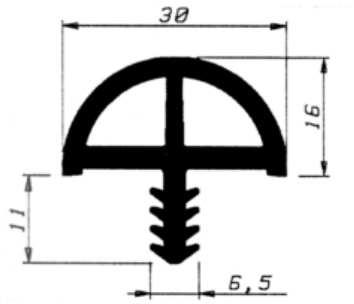

codice	descrizione		u.m.	imb.	m.o.
9.332.591	tappi bordi fless. tubolari	mm. 30 nero	pz	100	1000*

GALIMBERTI FERRAMENTA
www .galimbertiferramenta.com

PASSACARTA

Per la finitura delle feritoie nei piani per il passaggio dei moduli continui.

44440010





codice	descrizione		u.m.	imb.	m.o.
7.010.781	passacarta pl mm. 30 x 450	h 25 grig. scuro	pz	15	15
9.884.281	passacarta pl mm. 30 x 450	h 25 nero	pz	15	15

GALIMBERTI FERRAMENTA
www .galimbertiferramenta.com

PASSACAVI

Consentono il passaggio dei cavi con spine cablate mantenendo aperto un foro di piccole dimensioni.
Realizzati in materiale plastico.

44550010

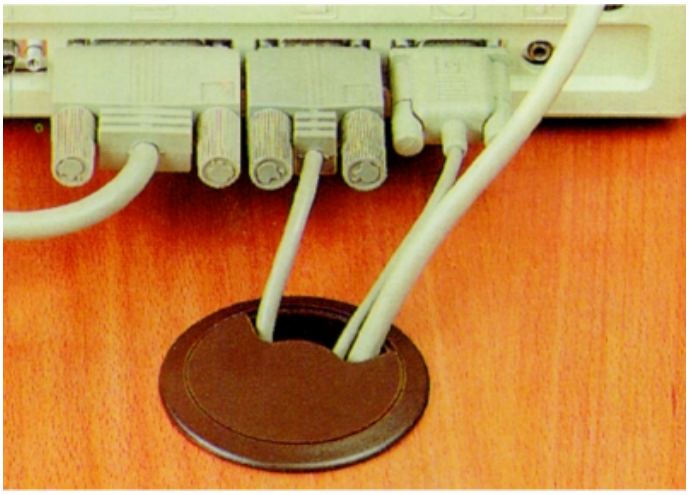

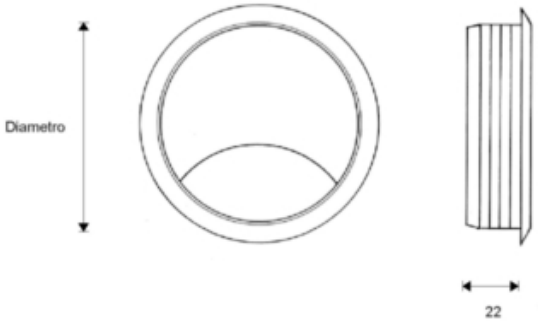

codice	descrizione		u.m.	imb.	m.o.
9.135.291	passacavi pl tondi	mm. 60 argento	pz	50	1
1.603.354	passacavi pl tondi	mm. 80 argento	pz	25	1
1.979.893	passacavi pl tondi	mm. 60 bianco	pz	50	1
2.712.796	passacavi pl tondi	mm. 80 bianco	pz	25	1
1.054.538	passacavi pl tondi	mm. 60 grig.scu.	pz	50	1
7.539.923	passacavi pl tondi	mm. 80 grig.scu.	pz	25	1
4.837.954	passacavi pl tondi	mm. 80 marrone	pz	25	25
1.651.515	passacavi pl tondi	mm. 60 nero	pz	50	1
2.314.891	passacavi pl tondi	mm. 80 nero	pz	25	1

Consentono il passaggio dei cavi con spine cablate mantenendo aperto un foro di piccole dimensioni.
Realizzati in metallo pressofuso.

44550020



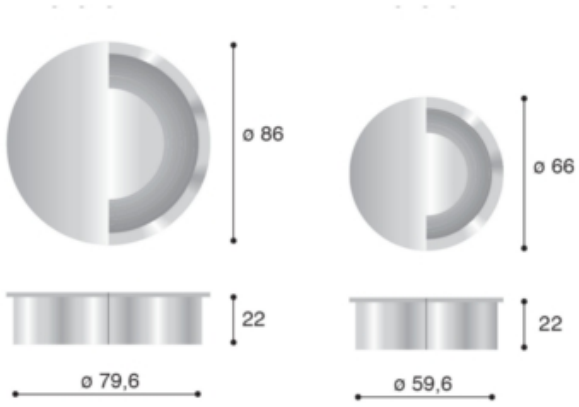

codice	descrizione		u.m.	imb.	m.o.
9.188.303	passacavi metallo tondi u1016	mm. 60 argento	pz	10	1
5.945.856	passacavi metallo tondi u1016	mm. 80 argento	pz	5	1

Consentono il passaggio dei cavi con spine cablate mantenendo aperto un foro di piccole dimensioni.
Realizzati in metallo.
Guarnizione a spazzolino.

GALIMBERTI FERRAMENTA
www .galimbertiferramenta.com

44550055



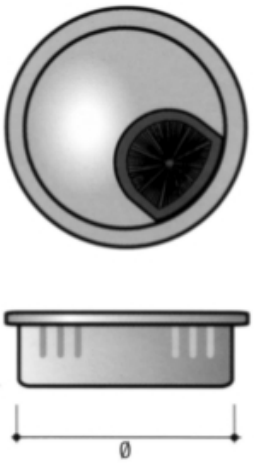

codice	descrizione			u.m.	imb.	m.o.
7.974.564	passacavi metallo tondi brush	mm. 60 cromo l.		pz	20	1
4.636.007	passacavi metallo tondi brush	mm. 80 cromo l.		pz	20	1
5.852.222	passacavi metallo tondi brush	mm. 60 nich.sat.		pz	20	1
1.354.898	passacavi metallo tondi brush	mm. 80 nich.sat.		pz	20	1

Consentono il passaggio dei cavi con spine cablate mantenendo aperto un foro di piccole dimensioni.
Realizzati in metallo.
Guarnizione a spazzolino.

44550060





codice	descrizione			u.m.	imb.	m.o.
2.306.230	passacavi c/sportello metallo	180x 50 argento	foro 45 x 172	pz	15	1

GALIMBERTI FERRAMENTA
www .galimbertiferramenta.com

CLASSIFICATORI OFFICE

Telai classificatori a larghezza regolabile per cartellette A4 sospese.
Guide ad estrazione telescopica (da ordinare separatamente dal telaio).
Le astine divisori (da ordinare separatamente dal telaio) permettono di posizionare le cartellette frontamenete rispetto alla direzione di estrazione.
Le misure indicate sono comprensive dell'ingombro delle guide.
A richiesta sono fornibili anche in profondita fullscap (per cartellette con supporti cm. 39).
Possibilità di montaggio con o senza frontale.

48400100





codice	descrizione			u.m.	imb.	m.o.
2.303.611	classificatori office a4	telai 67/120 ner	s/guide e s/aste div.	pz	1	1*
3.103.111	classificatori office a4	guide telescop.	portata kg. 75	pa	1	1*

GALIMBERTI FERRAMENTA
www .galimbertiferramenta.com

PORTACARTELLE

Telaio portacartelle complementare al programma Metabox e Tandembox.
Risolve i problemi di archiviazione nei mobili con misure fuori standard.
Permette di realizzare con facilità cassetti portacartelle su misura adattattandosi facilmente ad ogni formato di cartelletta.
Applicabile a cassetti in legno o a cassetti realizzati con spondine metalliche.

66110510

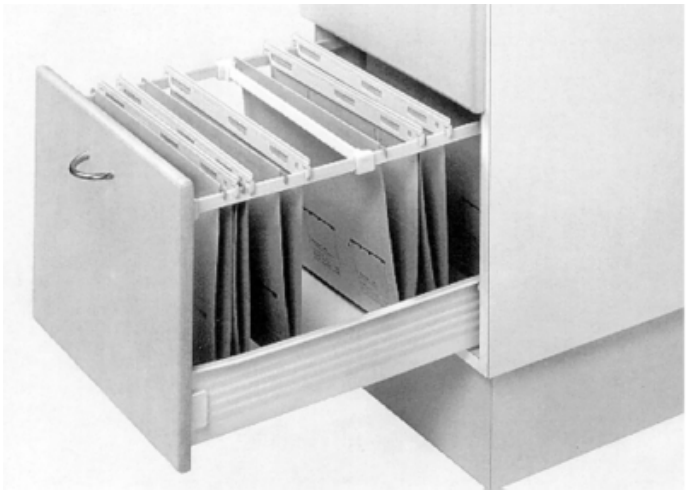

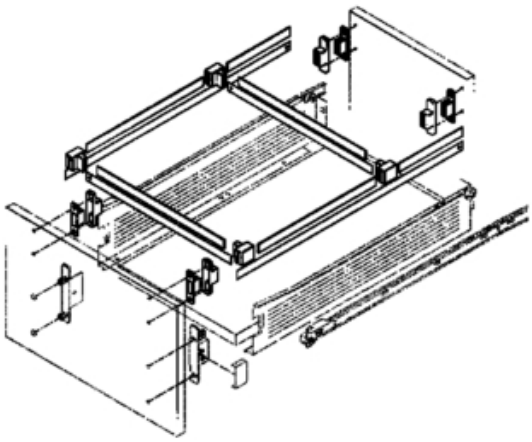

codice	descrizione			u.m.	imb.	m.o.
1.522.419	classificatori metafile	cm. 55 grigio	set 1 cassetto	pz	10	1
5.272.204	classificatori metafile	cm. 55 cremew.	set 1 cassetto	pz	10	1

GALIMBERTI FERRAMENTA
www .galimbertiferramenta.com

SUPPORTI CD E NASTRI

Sistema modulare componibilie per l'archiviazione di supporti audiovisivi all'interno di armadi, cassetti, librerie.
La combinazione di pochi elementi base offre un'ampia varietà di soluzioni per soddisfare qualsiasi esigenza, con una estrema facilità di montaggio.

48290010

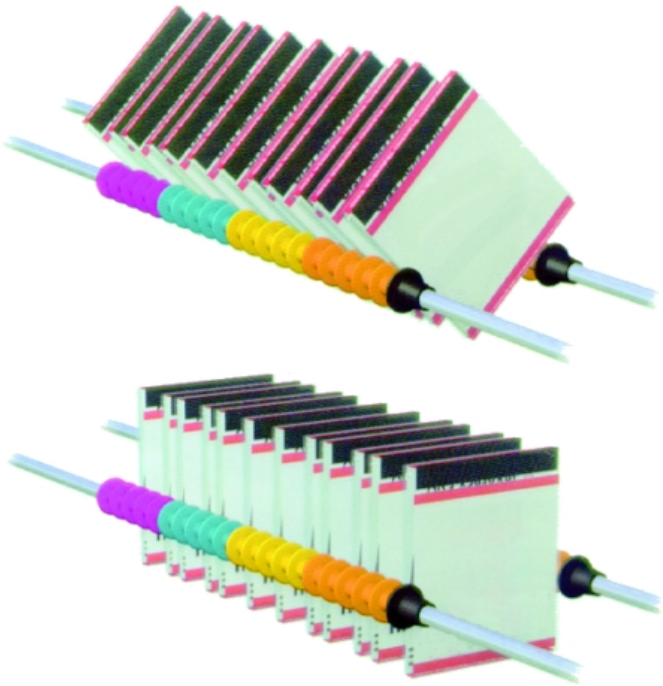





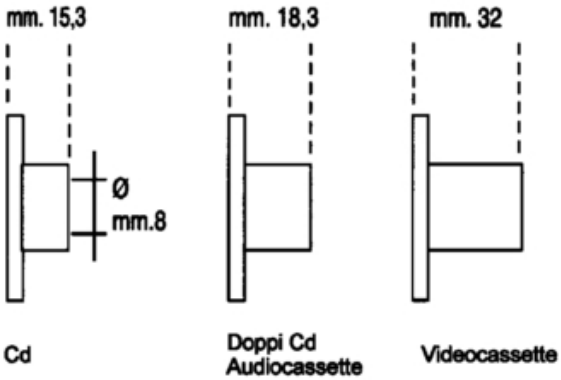

codice	descrizione			u.m.	imb.	m.o.
8.165.732	supporti sam x cd e nastri	dist. 15.3 trasp	x cd	pz	100	100*
7.239.571	supporti sam x cd e nastri	dist. 18.3 trasp	x cd/cassette	pz	100	100*
2.819.006	supporti sam x cd e nastri	dist. 32.0 trasp	x videocassette	pz	100	100*

Supporti laterali per aste.
Per ogni asta sono necessari due supporti.

GALIMBERTI FERRAMENTA
www .galimbertiferramenta.com

48290030

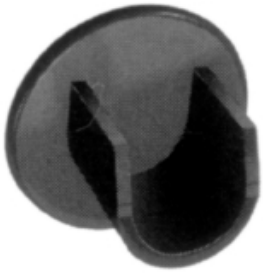

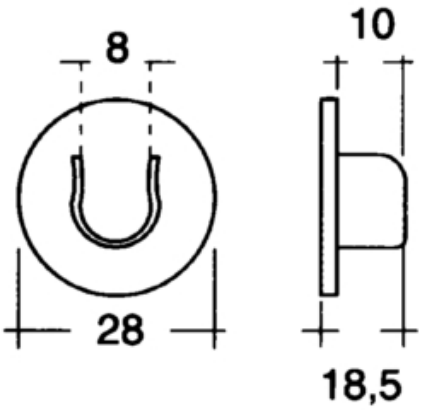

codice	descrizione			u.m.	imb.	m.o.
3.557.099	supporti sam x cd e nastri	sostegno trasp.	supporti x asta	pz	100	1*

GALIMBERTI FERRAMENTA
www .galimbertiferramenta.com

TELAI CLASSIFICATORI

48400011

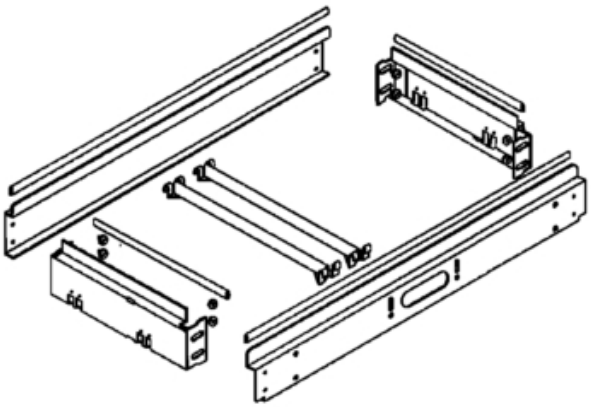

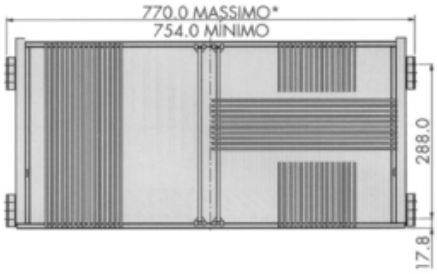

* é possibile ridurre la larghezza di 2 cm. utilizzando guide senza staffe

codice	descrizione			u.m.	imb.	m.o.
8.570.611	classificatori accuride a4	754/ 770 p 348	nero --- s/guide	pz	1	1*

Guide ad estrazione totale con staffe laterali e dispositivo Interlock integrato che assicura l'estrazione di un solo classificatore per volta prevenendo il ribaltamento del mobile.
E possibile integrare il sistema con una serratura che agisce contemporaneamente su tutti i classificatori montati sulla stessa colonna.

48400025

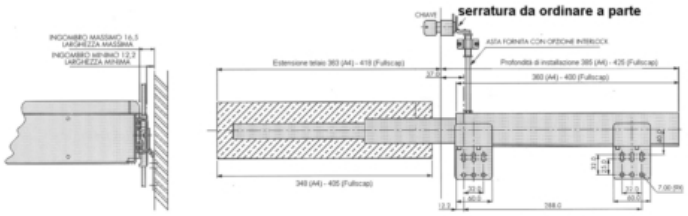

codice	descrizione			u.m.	imb.	m.o.
1.219.050	serrature interlock	mm. 20 nero	x classificatori	pz	1	1*

Guide ad estrazione totale con staffe per montaggio staccato dalla spalla.

GALIMBERTI FERRAMENTA
www .galimbertiferramenta.com

48400030

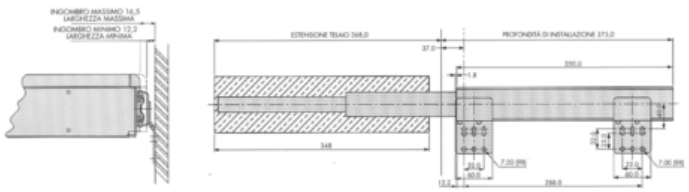

codice	descrizione			u.m.	imb.	m.o.
2.310.831	guide classificatori accuride	a4 std c/staffe	x classificatori	pa	6	1*

GALIMBERTI FERRAMENTA
www .galimbertiferramenta.com

TELAI CLASSIFICATORI A4

Telai classificatori a larghezza regolabile per cartellette A4 sospese.
Guide ad alta portata con estrazione telescopica.
Le astine divisorie permettono di posizionare le cartellette frontalmente rispetto alla direzione di estrazione e consentono di utilizzare i classificatori anche per cartellette di formato diverso dal formato standard A4.
Le misure indicate sono comprensive dell'ingombro delle guide.
Possibilità di montaggio con o senza frontale.

48400120

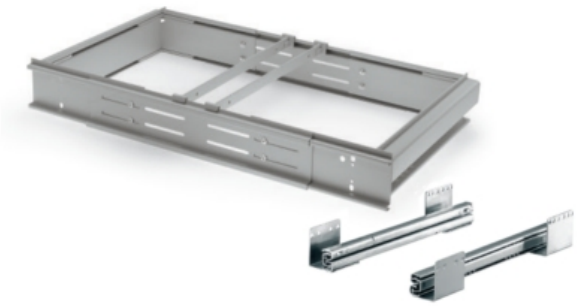

codice	descrizione			u.m.	imb.	m.o.
8.513.694	classificatori a4 regolabili	50/ 80 silver	c/guide telesc. p35.5	pz	1	1
5.427.765	classificatori a4 regolabili	80/110 silver	c/guide telesc. p35.5	pz	1	1

GALIMBERTI FERRAMENTA
www .galimbertiferramenta.com

TELAI PER SCRIVANIE

Sistema modulare per la realizzazione di scrivanie per ufficio con predisposizione per elettrificazione.
Realizzati in acciaio con verniciatura epossidica antigraffio.

GALIMBERTI FERRAMENTA
www .galimbertiferramenta.com

69960010



Predisposti per elettrificazione

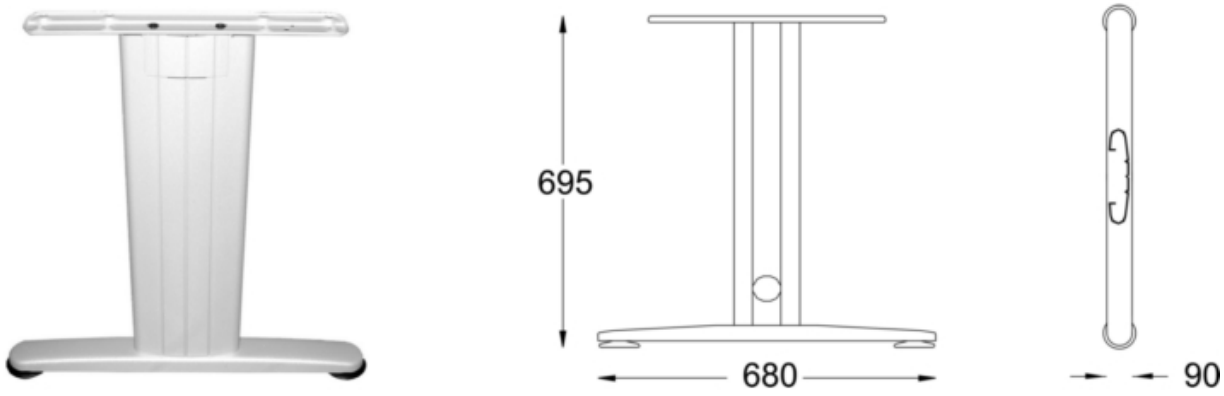

codice	descrizione			u.m.	imb.	m.o.
9.576.223	telai scrivanie compy gamba	h 69.5 argento	laterale piano lavoro	pz	1	1*

Trave in accaio regolabile in lunghezzza per adattarsi alle varie lunghezze dei piani scrivania.

GALIMBERTI FERRAMENTA
www .galimbertiferramenta.com

69960020



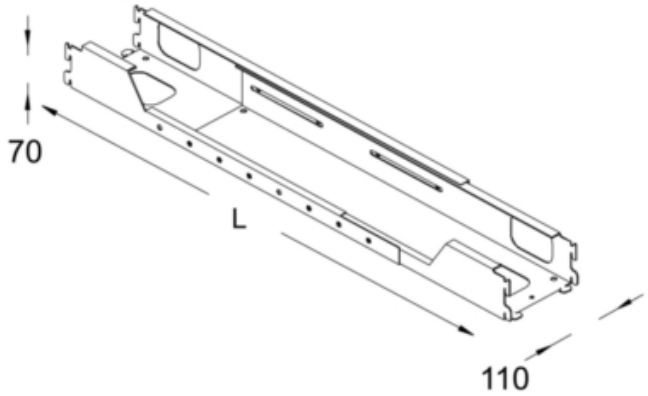

codice	descrizione			u.m.	imb.	m.o.
8.051.981	telai scrivanie compy travi	cm.120/180 arg.	regolabili	pz	1	1*

Gamba tonda da utilizzare per la giunzione ad angolo di due o più travi.

69960030



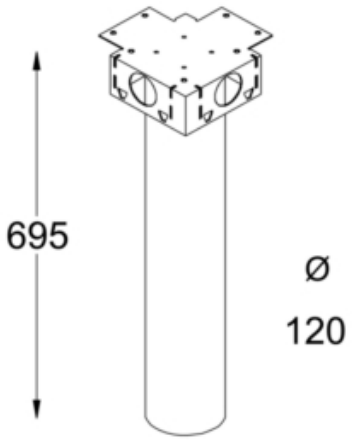

codice	descrizione			u.m.	imb.	m.o.
4.523.338	telai scrivanie compy gamba	h 69.5 argento	centrale diam. mm.120	pz	1	1*

GALIMBERTI FERRAMENTA
www .galimbertiferramenta.com

MATERIALE ELETTRICO

GALIMBERTI FERRAMENTA
www .galimbertiferramenta.com

CABLAGGI PER FARETTI

Cavi di collegamento e prolunga con spine ad attacco rapido tipo AMP.

10560012



codice	descrizione			u.m.	imb.	m.o.
6.860.707	cavi faretti amp mm/ff	cm. 100	c/plug maschio+femmin	pz	1	1*

GALIMBERTI FERRAMENTA
www .galimbertiferramenta.com

INTERRUTTORI

Interruttore automatico che si attiva quando viene meno la pressione dell'antina.
Utilizzabile con ante scorrevoli o a battente.

36410010

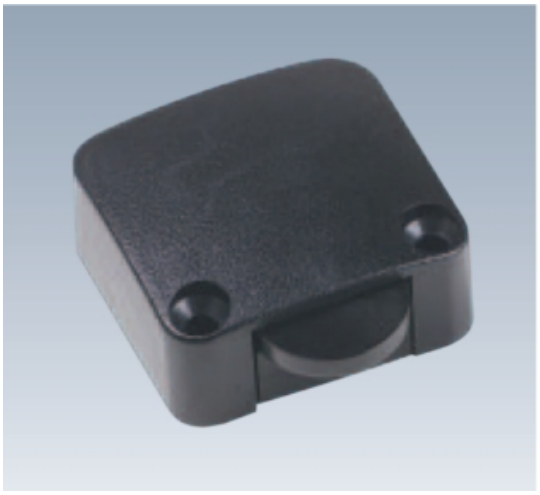

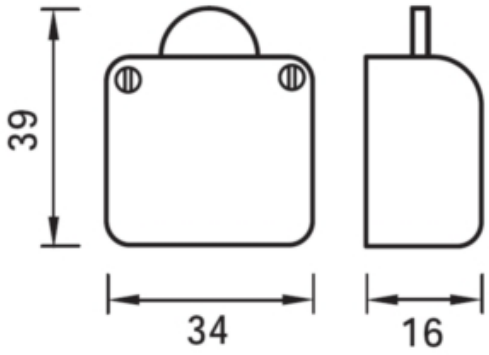

codice	descrizione			u.m.	imb.	m.o.
5.528.578	interruttori battuta anta	bianco	automatico esterno	pz	10	1
6.117.696	interruttori battuta anta	nero	automatico esterno	pz	10	1

GALIMBERTI FERRAMENTA
www .galimbertiferramenta.com

CONNETTORI ELETTRICI FIERA

Prese elettriche isolate per allestimenti fieristici.
Per cavo fino a 2,5 mmq.
Da accoppiare spine fiera.

65670100



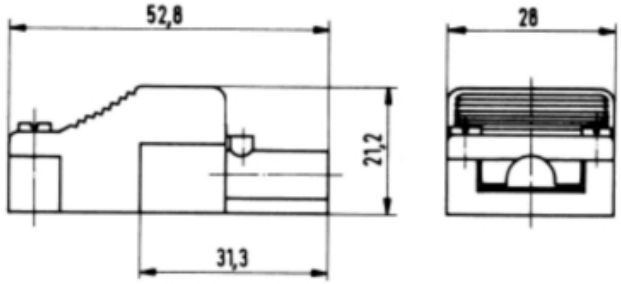

codice	descrizione		u.m.	imb.	m.o.
9.166.349	prese elettriche fiera	15a 250v nero	pz	50	200

Spine elettriche isolate per allestimenti fieristici.
Per cavo fino a 2,5 mmq.
Da accoppiare prese fiera.

65670110



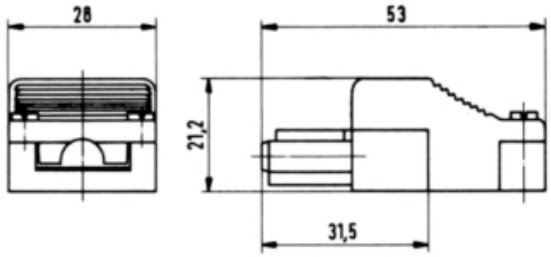

codice	descrizione		u.m.	imb.	m.o.
5.517.411	spine elettriche fiera	15a 250v nero	pz	50	200

GALIMBERTI FERRAMENTA
www .galimbertiferramenta.com

MORSETTI ELETTRICI

11820000

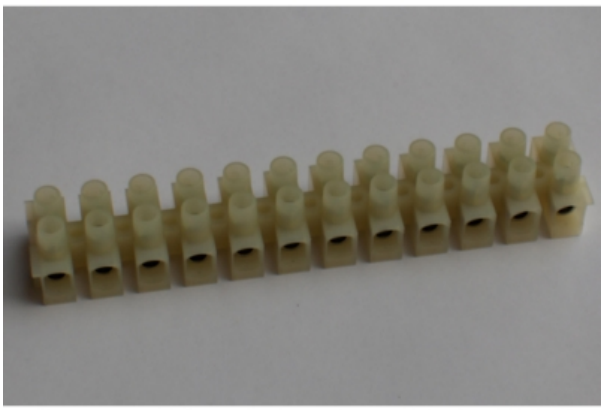

codice	descrizione			u.m.	imb.	m.o.
2.709.048	morsettiere doppie cavi elettr	10 mmq.	serie 12 connettori	pz	25	1

11820020



codice	descrizione			u.m.	imb.	m.o.
4.840.817	morsettiere cieche cavi elettr	1.5 mmq. trasp.	serie 10 poli	pz	25	25*

GALIMBERTI FERRAMENTA
www .galimbertiferramenta.com

FARETTI ALOGENI

Faretti da incasso con lampadina alogena bispina da 20 Watt montata in senso orizzontale.
Parabola in metallo cromato extralucido con sfaccettatura tipo dicroico.
Anello esterno in acciaio verniciato o con trattamento galvanico.

27720010



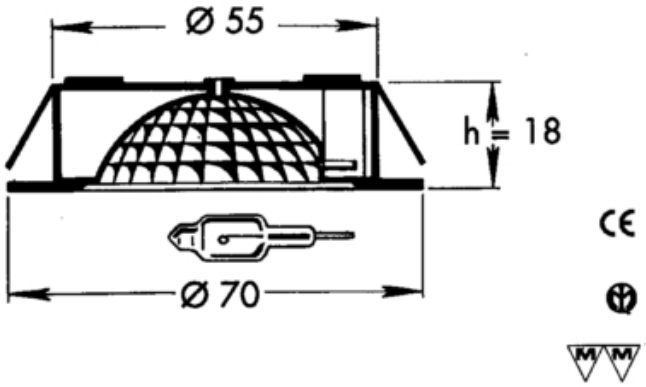

codice	descrizione			u.m.	imb.	m.o.
6.238.414	faretti lux incasso	bianco luc.	20w/12v c/plug	pz	1	1*
9.150.263	faretti lux incasso	nero op.	20w/12v c/plug	pz	1	1*

Faretti da incasso con lampadina alogena bispina da 20 Watt montata in senso orizzontale.
Parabola e scatola posterioere in metallo.
Vetrino di protezione in vetro sabbiato opaco.
Anello esterno in acciaio.
Forniti con cavo cm. 50 e predisposizione per spina ad attacco rapido tipo AMP.

27720016

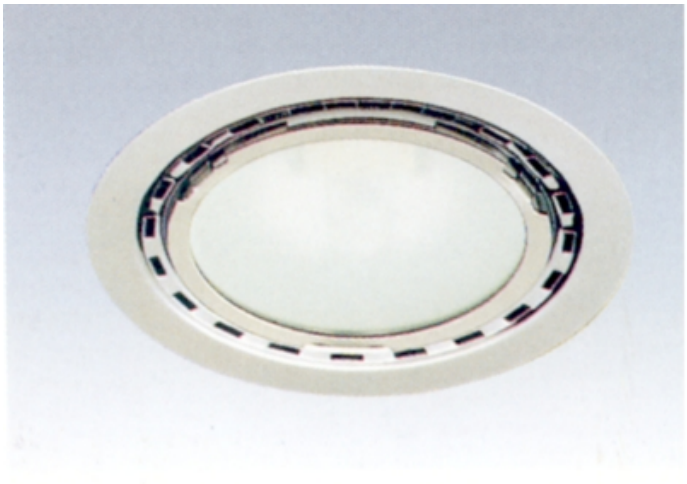

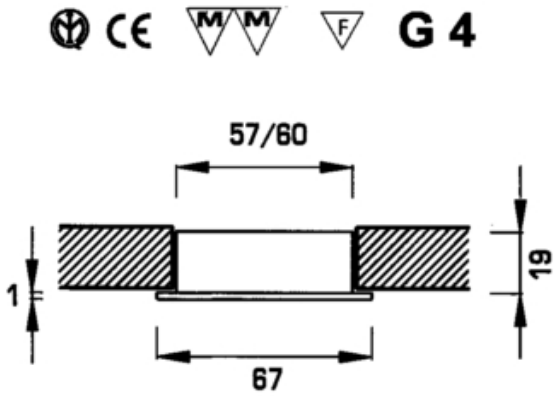

codice	descrizione			u.m.	imb.	m.o.
7.394.492	faretti glaz ii incasso	c/vetro cromo l.	20w/12v c/plug amp	pz	1	1*
5.386.444	faretti glaz ii incasso	c/vetro nero	20w/12v c/plug amp	pz	1	1*
4.531.869	faretti glaz ii incasso	c/vetro oro luc.	20w/12v c/plug amp	pz	1	1*

Potenti faretti orientabili da incasso con proiettore dicroico ad alto rendimento con lampadina da 50 Watt.
Sono dotati di cristallo di protezione della lampadina.
Struttura interamente realizzata in metallo.

27720028



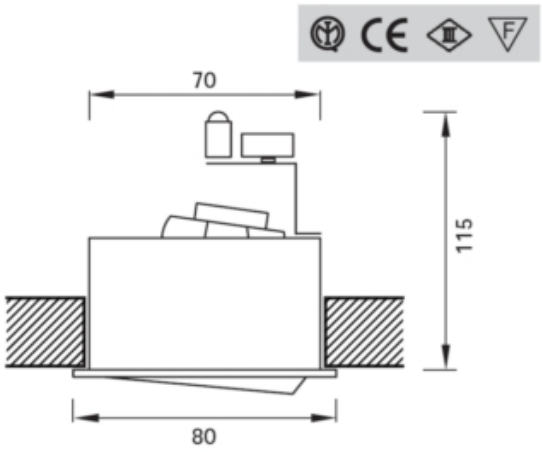

codice	descrizione			u.m.	imb.	m.o.
3.330.142	faretti maxispot ii incasso	dicro bianco	50w/12v orientabile	pz	1	1*
2.740.713	faretti maxispot ii incasso	dicro cromo l.	50w/12v orientabile	pz	1	1*
6.392.796	faretti maxispot ii incasso	dicro oro	50w/12v orientabile	pz	1	1*

Potenti faretti orientabili da incasso con proiettore dicroico ad alto rendimento con lampadina da 35 Watt.
Sono dotati di cristallo di protezione della lampadina.
Struttura interamente realizzata in metallo.
Predisposti con spina ad attacco rapido tipo AMP.

27720040

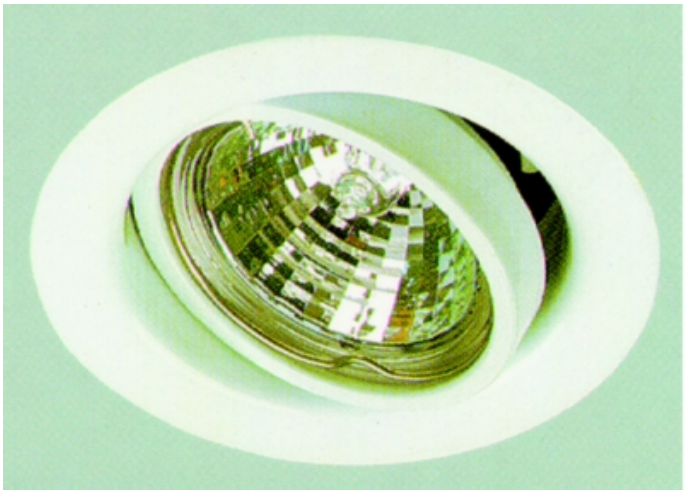

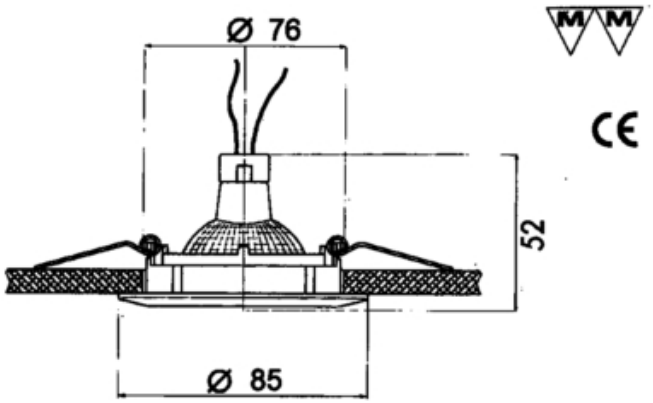

codice	descrizione			u.m.	imb.	m.o.
6.971.410	faretti maxispot incasso dicro	c/vetro bianco	35w/12v orient.c/plug	pz	1	1*
7.596.131	faretti maxispot incasso dicro	c/vetro cromo s.	35w/12v orient.c/plug	pz	1	1*

Vetrini di ricambio per faretti alogeni.

27720059

codice	descrizione			u.m.	imb.	m.o.
3.956.526	vetrini faretti glaz	sabbiati		pz	1	1*
1.774.467	vetrini faretti slim	sabbiati		pz	1	1*
2.388.588	vetrini faretti slim	trasparenti		pz	1	1*

GALIMBERTI FERRAMENTA
www .galimbertiferramenta.com

FARETTI CON STELO

Faretti con stelo flessibile e diffusore in vetro a forma di tulipano.

27720320



codice	descrizione			u.m.	imb.	m.o.
9.941.175	faretti flex stelo flessibile	c/tuli cromo sat	20w/12v c/plug amp	pz	1	1*

GALIMBERTI FERRAMENTA
www .galimbertiferramenta.com

SEGHE A TAZZA REGOLABILI

Seghe a tazza regolabili con cuffia di protezione ad alta sicurezza.
Utilizzabili per realizzare fori passanti di grande diametro:
- su legno o materiali sinterici con spessore fino a 23 mm.
- su metalli teneri (alluminio, ottone, rame) fino con spessore fino ad 1 mm.
E' possibile utilizzarle con qualsiasi trapano fornito di mandrino da 10 mm.
Il coltello posizionato su una guida graduata permette una perfetta calibrazione del diametro del foro.
La base della campana di protezione è rivestita in gomma morbida e non rovina la superficie su cui viene appoggiata.
La campana di protezione è realizzata in materiale sintetico trasparente garantisce la massima sicurezza, evita la dispersione nell'ambiente dei trucioli di taglio, permette una salda presa e protegge le mani dell'operatore.
Sono fornite in pratica valigia per il trasporto con coltello per legno e coltello per metalli.

27720150

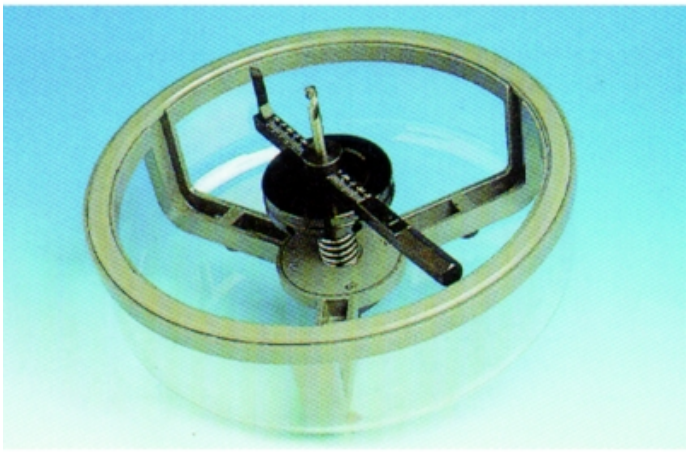

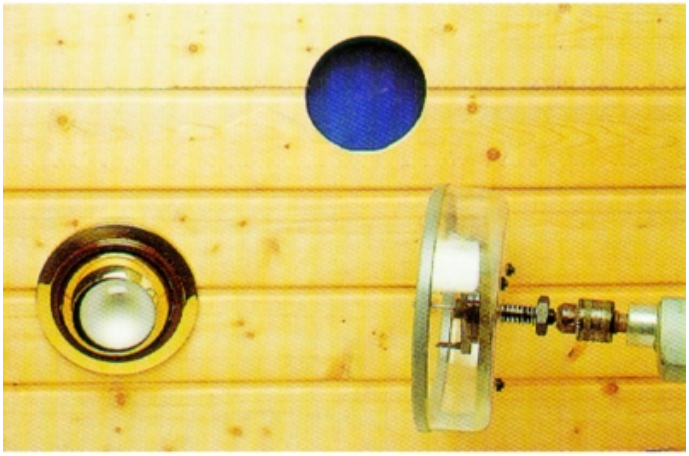

codice	descrizione			u.m.	imb.	m.o.
1.095.128	seghe tazza regolabili sks	mm. 30/ 81	di sicurezza	pz	1	1*
4.944.980	seghe tazza regolabili sks	lame hss	x legno	pz	1	1*

GALIMBERTI FERRAMENTA
www .galimbertiferramenta.com

PLAFONIERE ELEKTRA

Plafoniere con lampade fluorescenti compatte con alta resa luminosa e ridotta emissione di calore.
Montaggio incassato.
Il cavo di collegamento alla rete elettrica deve essere ordinato a parte.

47740010



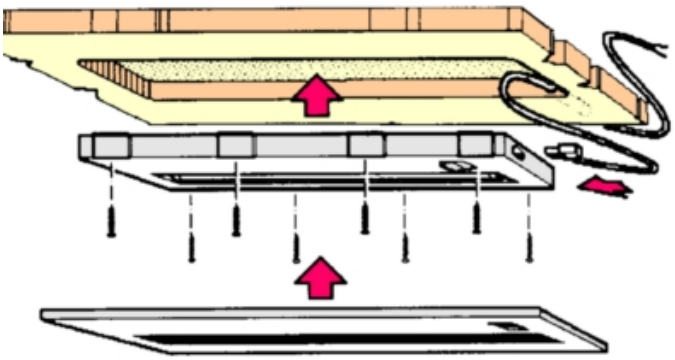

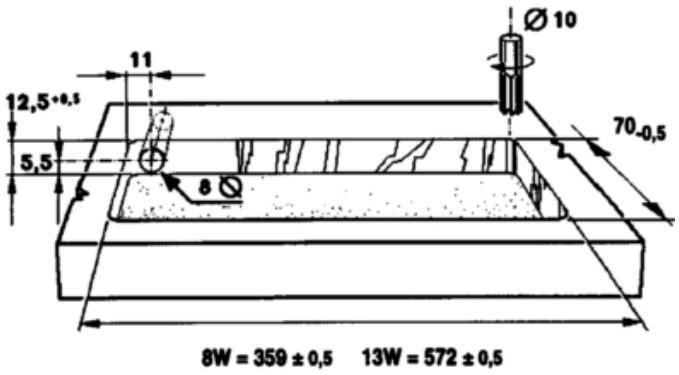

codice	descrizione			u.m.	imb.	m.o.
4.392.842	plafoniere elektra incasso	8 watt bianco	mm. 336 x 78 h 10	pz	1	1*
6.564.070	plafoniere elektra incasso	13 watt argento	mm. 578 x 78 h 10	pz	1	1*

Plafoniere con lampade fluorescenti compatte con alta resa luminosa e ridotta emissione di calore.
Montaggio esterno.
Fornite con cavo di collegamento alla rete elettrica e con spina per il collegamento in serie di più lampade contigue.

GALIMBERTI FERRAMENTA
www .galimbertiferramenta.com

47740020





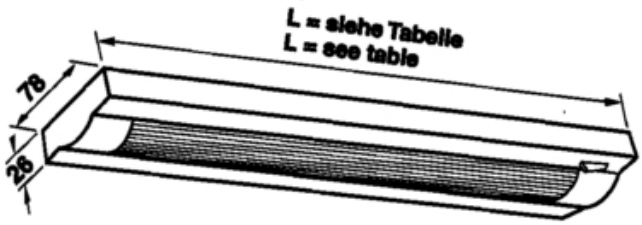

codice	descrizione			u.m.	imb.	m.o.
9.901.957	plafoniere elektra esterne	8 watt nero met	mm. 366 x 78 h 26	pz	1	1*

Cavi per il collegamento in serie di più plafoniere non contigue.
Utilizzabili con plafoniere esterne e da incassare.

47740030

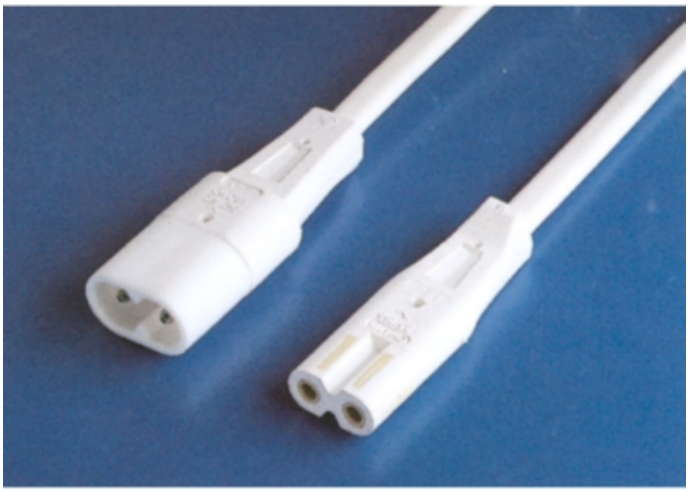



codice	descrizione			u.m.	imb.	m.o.
9.151.468	cavi plafoniere ch86	cm. 30 m/f	elektra/luminestra	pz	10	20

Spinotti per il collegamento in serie di più plafoniere contigue.
Utilizzabili solo con plafoniere esterne.

GALIMBERTI FERRAMENTA
www .galimbertiferramenta.com

47740032

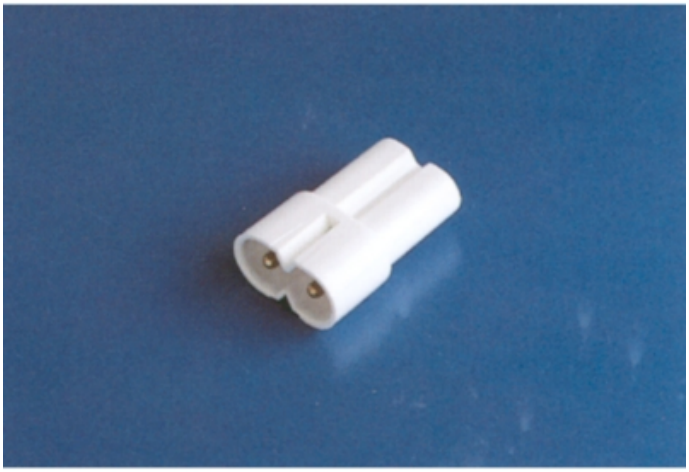



codice	descrizione			u.m.	imb.	m.o.
9.227.989	cavi plafoniere ch86	spinotto m/f	elektra/luminestra	pz	10	10

Cavi per il collegamento delle plafoniere alla rete elettrica.
Utilizzabili con plafoniere esterne e da incassare.

47740034



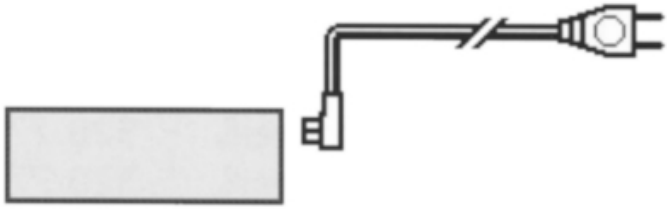

codice	descrizione			u.m.	imb.	m.o.
7.305.153	cavi plafoniere ch86	cm. 200 c/spina	elektra/luminestra	pz	10	10

GALIMBERTI FERRAMENTA
www .galimbertiferramenta.com

PLAFONIERE ESSENTIAL

Plafoniera da incassare in versione base senza interruttore.
Da utilizzare come punto luce in applicazioni dove è già predisposto un collegamento elettrico con interruttore centralizzato.
Bordo in alluminio e schermo diffusore in policarbonato.
Uscita del cavo superiore o laterale per la massima flessibilità nel montaggio.
Fornita completa di lampadina, alimentatore con cavo e spina.

47740196

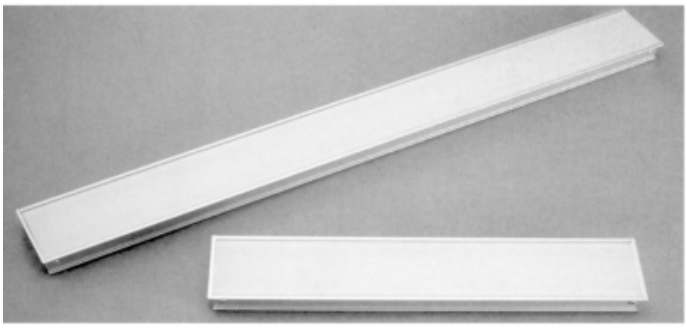

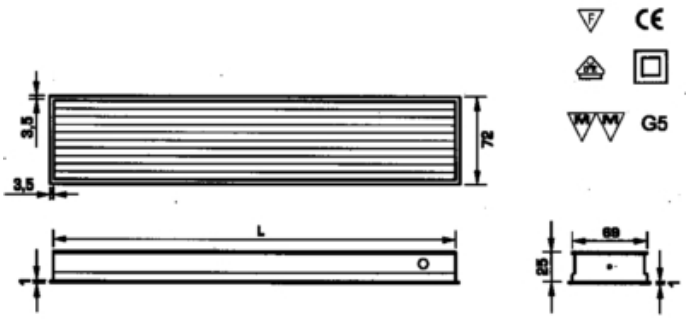

codice	descrizione			u.m.	imb.	m.o.
7.398.209	plafoniere essential std	8 watt arg.	mm. 440 x 69 h 25	pz	1	1*
6.470.098	plafoniere essential std	21 watt arg.	mm. 1050 x 69 h 25	pz	1	1*

GALIMBERTI FERRAMENTA
www .galimbertiferramenta.com

PLAFONIERE FREEDOM

Apparecchio in materiale termoplastico con lampada fluorescente lineare T5 con ballast elettronico e riflettore integrato.
Predisposta per connessione a fila continua.
Incluse clips di fissaggio e prolunga di alimentazione.
Possibilità di copertura della lampada con diffusore in materiale plastico (da ordinare a parte).
La lampada fa parte di un sistema modulare a connessioni rapide che rende semplice il montaggio di un impianto luminoso senza richiedere l'intervento di tecnici specialisti.

GALIMBERTI FERRAMENTA
www .galimbertiferramenta.com

47740320

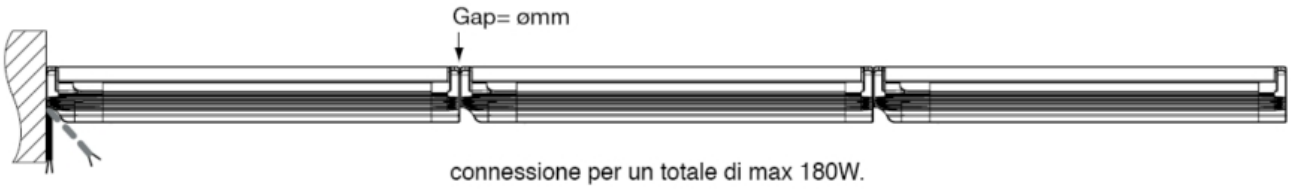

connessione per un totale di max 180W.



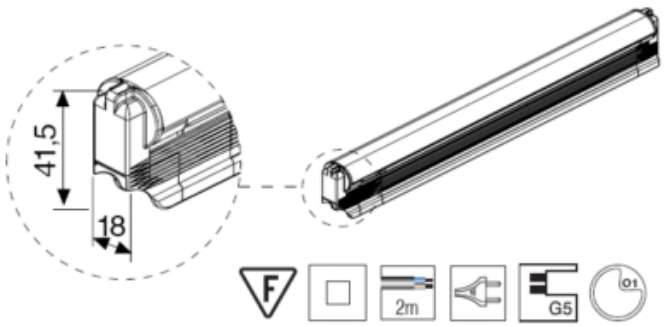

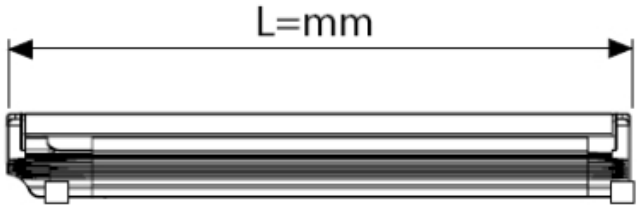

codice	descrizione			u.m.	imb.	m.o.
1.559.378	plafoniere freedom	mm. 307/ 8w	c/riflettore s/scherm	pz	10	1*
4.812.302	plafoniere freedom	mm. 536/13w	c/riflettore s/scherm	pz	10	1*

GALIMBERTI FERRAMENTA
www .galimbertiferramenta.com

codice	descrizione			u.m.	imb.	m.o.
6.798.840	plafoniere freedom	mm. 1468/35w	c/riflettore s/scherm	pz	10	1*

Schermi diffusori per plafoniere Freedom.

47740325

codice	descrizione			u.m.	imb.	m.o.
8.118.011	schermi diffusori freedom	l 549 trasp.	metacrilato	pz	1	1*
5.357.079	schermi diffusori freedom	l 826 trasp.	metacrilato	pz	1	1*
4.038.047	schermi diffusori freedom	l 1425 trasp.	metacrilato	pz	1	1*

Connetore con un ingresso e due uscite.

47740330



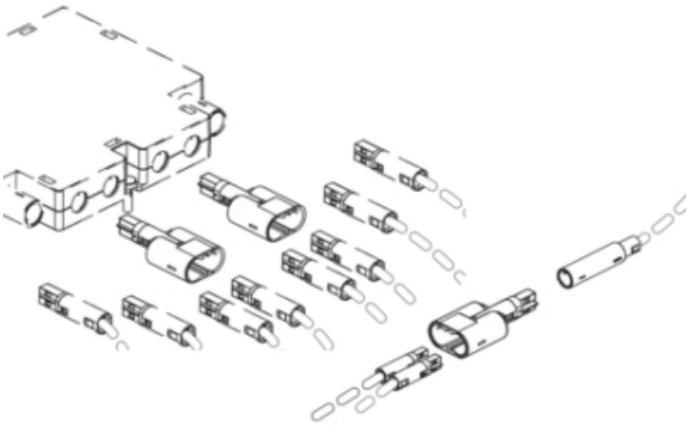

codice	descrizione			u.m.	imb.	m.o.
7.404.702	cavi plafoniere freedom	spinotto 1m/2f		pz	1	1*

Scatola di derivazione con 1 ingresso e 4 uscite.

47740333



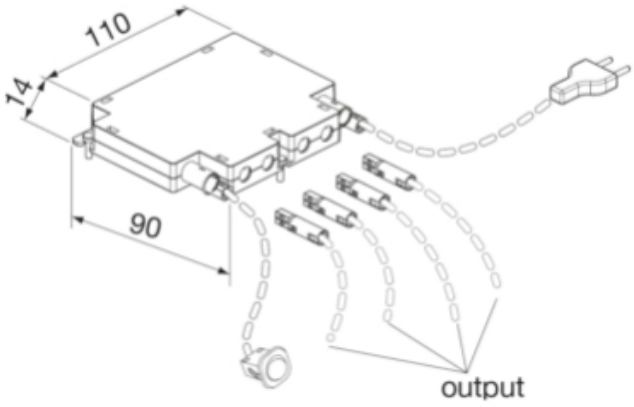

codice	descrizione			u.m.	imb.	m.o.
5.733.569	cavi plafoniere freedom	box 4 uscite	s/cavo alimentazione	pz	1	1*

Cavo con connettore maschio e connettore femmina da utilizzare per connessioni intermedie tra elementi di derivazione e lampade.

GALIMBERTI FERRAMENTA
www .galimbertiferramenta.com

47740340



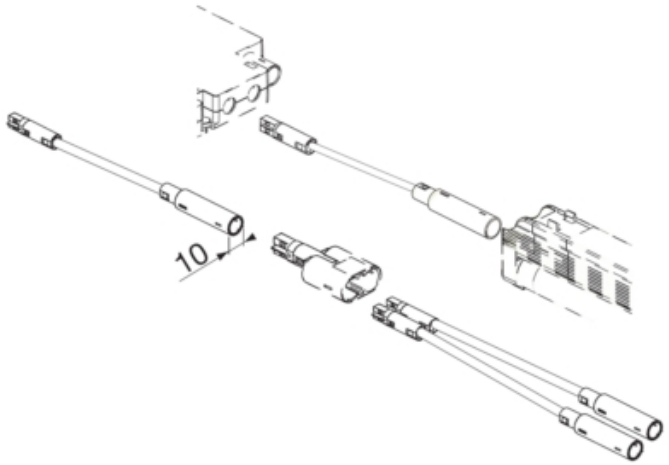

codice	descrizione		u.m.	imb.	m.o.
4.560.487	cavi plafoniere freedom	l 100 m/f bianco	pz	1	1*

Cavo con due connettori femmina da utilizzare per connessioni dirette tra lampade non adiacenti.

47740345



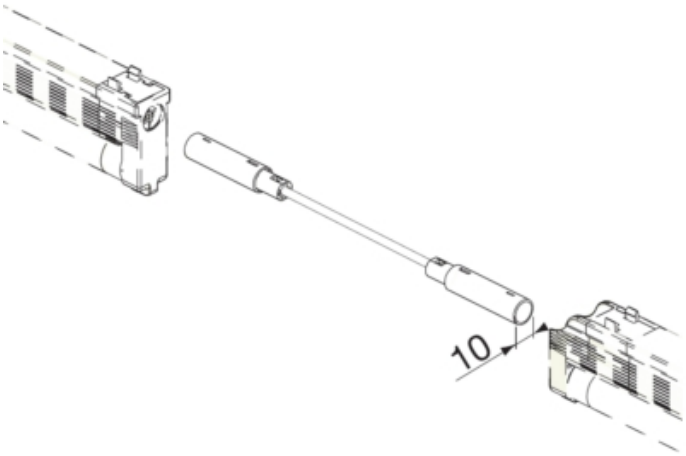

codice	descrizione		u.m.	imb.	m.o.
3.064.627	cavi plafoniere freedom	l 100 f/f bianco	pz	1	1*

Interruttore bipolare con connettore maschio femmina applicabile sulla prima lampada di una serie in fila continua.
Con luce di presenza tensione.
Permette di sezionare l'impianto in modo da consentire interventi di manutenzione sulle lampade di una serie senza togliere la tensione a tutte le altre linee.

GALIMBERTI FERRAMENTA
www .galimbertiferramenta.com

47740355

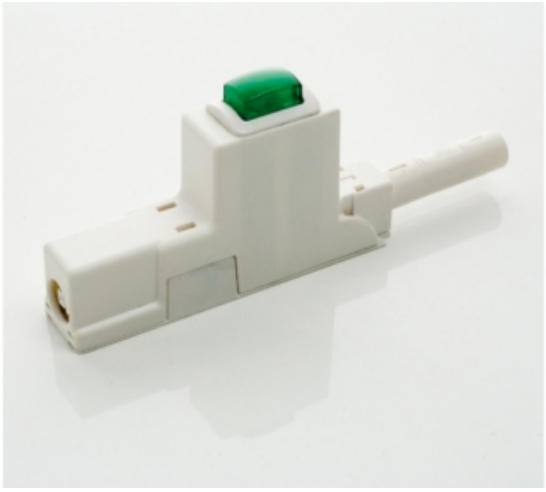

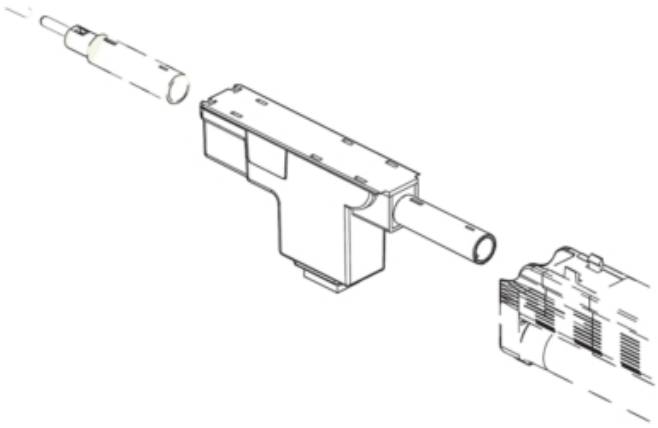

codice	descrizione			u.m.	imb.	m.o.
1.851.939	interruttori plafon. freedom	bipolare bianco	c/spinotto m/f	pz	1	1*

GALIMBERTI FERRAMENTA
www .galimbertiferramenta.com

PLAFONIERE PER SOTTOLAVELLI

Appositamente realizzata per l'illuminazione del vano sottolavello o dell'interno delle basi da cucina.
Si accende automaticamente all'apertura dell'anta o del cassettone.
Apparecchio realizzato in estruso di policarbonato, dotato, di alimentazione elettronica, interruttore a pulsante, molle di fissaggio e cavo di rete L=2000.
Lampadina fluoescente da 8 w - T5 inclusa nella lampada.

47740050



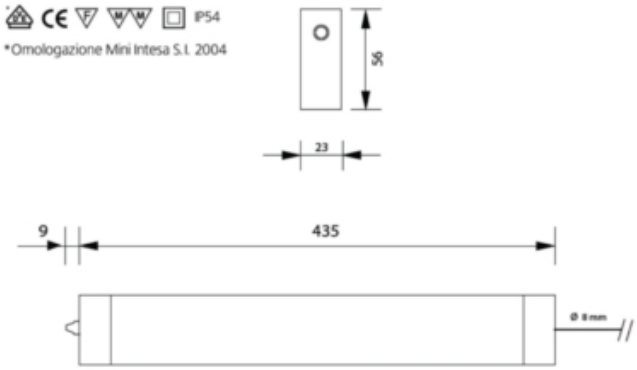

codice	descrizione			u.m.	imb.	m.o.
8.241.801	plafoniere eva	cm. 44/ 8 w	x sottolavelli	pz	1	1*

GALIMBERTI FERRAMENTA
www .galimbertiferramenta.com

PLAFONIERE SOTTOSOPRA CUCINA

Lampada da installare ai pensili della cucina per illuminare il piano di lavoro.
È possibile collegare più lampade in serie.

47740290

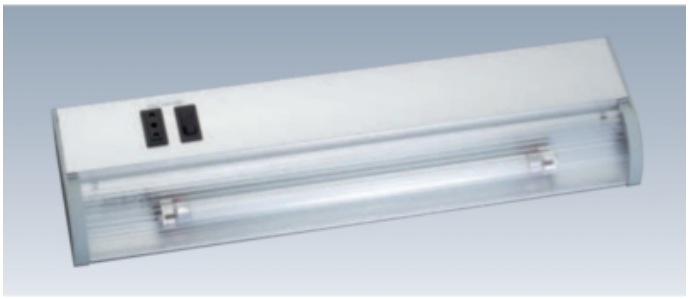



codice	descrizione			u.m.	imb.	m.o.
7.135.781	plafoniere sottosopra cucina	cm. 89.5/21w arg	c/presa	pz	1	1*

GALIMBERTI FERRAMENTA
www .galimbertiferramenta.com

TUBO LUMINOSO

Tubo appendiabiti con plafoniera incorporata.
Gli attacchi consentono l'applicazione della lampada a qualsiasi ripiano.
Versione con dispositivo di accensione ad infrarossi: si accende ad anta aperta quando c'è una persona davanti all'armadio.
Realizzato in alluminio profilato anotizzato argento.
Fornito completo di lampadina, viti di fissaggio, alimentatore con cavo e spina.

47740162

codice	descrizione			u.m.	imb.	m.o.
4.727.156	plafoniere tubo portabiti ird	cm.116/13 w arg.	c/sensore infrarossi	pz	1	1*

GALIMBERTI FERRAMENTA
www .galimbertiferramenta.com

BARRETTE CON FARETTI LED

Alimentatore per faretti LED di potenza completo spina 220V e cablaggio di uscita.
Ogni alimentatore è predisposto con una sola uscita ed utilizzando un numero adeguato di cavi di collegamento aggiuntivi, può essere utilizzato per alimentare da 1 a 9 led.
Ogni cavo di collegamento può essere utilizzato per connettere (direttamente all'alimentatore o ad un precedente cavo di collegamento):
- 2 faretti Led oppure
- 1 faretto Led ed un ulteriore cavo di collegamento.

Il limite è dato dal numero di led per barretta, non dal numero di barrette.

01230210

codice	descrizione			u.m.	imb.	m.o.
5.824.250	alimentatori faretti led f&f	0.35a 15w 1 out	c/spina + 1 uscita	pz	1	1*
9.761.834	cavi led f&f faretti sun	1 in-2 out serie	cavo nero/grigio	pz	1	1*

GALIMBERTI FERRAMENTA
www .galimbertiferramenta.com

FARETTI LED F&F

Faretti con LED di potenza.
Le ridotte dimensioni permettono di poterli inserire in spazi ridottissimi: foro diam. 26 mm X prof. 19 mm.
Ottima resa luminosa rispetto LED di segnalazione.
Consumi bassissimi solo 1 watt per faretto.
Durata di funzionamento fino a 70.000/90.000 ore.
Efficienza elevata, superiore alle classiche lampade ad incandescenza alogene.
Non scaldano e non scoloriscono gli oggetti illuminati perché non emettono né raggi IR né raggi UV: sono idonei per illuminare opere d'arte.
Accensione istantanea.
Elevata resistenza meccanica e alle vibrazioni.
La resa luminosa si avvicina molto ai corpi illuminanti tradizionali ma con:
- costi di gestione ridotti ai minimi termini;
- vita lunghissima, non si deve più cambiare la lampadina;
- assorbimento di un solo Watt, quindi un grande risparmio energetico.

Applicazioni
- Vetrine espositive,
- mensole, pensili cucina,
- interno armadi,
- telai porta,
- controsoffitti,
- nei muri come segna passo.

Da alimentare con alimentatore faretti led f&f.

01230010



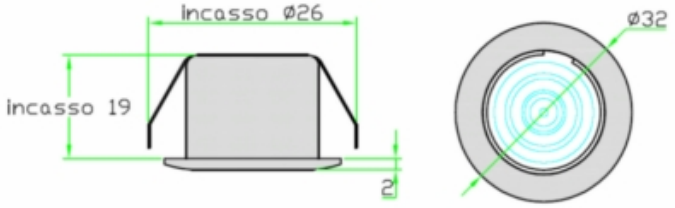

codice	descrizione			u.m.	imb.	m.o.
3.920.725	faretti led incasso	argento	c/cavo cm. 100	pz	1	1*

Alimentatore per faretti LED di potenza completo spina 220V e cablaggio di uscita.
Ogni alimentatore è predisposto con una sola uscita ed utilizzando un numero adeguato di cavi di collegamento aggiuntivi, può essere utilizzato per alimentare da 1 a 9 faretti LED.
Ogni cavo di collegamento può essere utilizzato per connettere (direttamente all'alimentatore o ad un precedente cavo di collegamento):
- 2 faretti Led oppure
- 1 faretto Led ed un ulteriore cavo di collegamento.

01230040

codice	descrizione			u.m.	imb.	m.o.
5.824.250	alimentatori faretti led f&f	0.35a 15w 1 out	c/spina + 1 uscita	pz	1	1*
9.761.834	cavi led f&f faretti sun	1 in-2 out serie	cavo nero/grigio	pz	1	1*

Faretto da incasso realizzato in metallo con schermo in policarbonato dotato di LED di potenza da 3W.

DATI TECNICI
Sorgente luminosa: LED di potenza da 3W
Corrente: 350mA
Temperatura colore LED:
- 4100 K (luce naturale)
- 3200 K (luce calda)

Alimentazione: Necessita di alimentatore CC 0,35 A
Lunghezza cavo: 2000 mm

GALIMBERTI FERRAMENTA
www .galimbertiferramenta.com

Sistema di accensione: Remoto
Foro incasso:
- Legno Ø 57/60 mm
- Lamiera Ø 56 mm

01230045



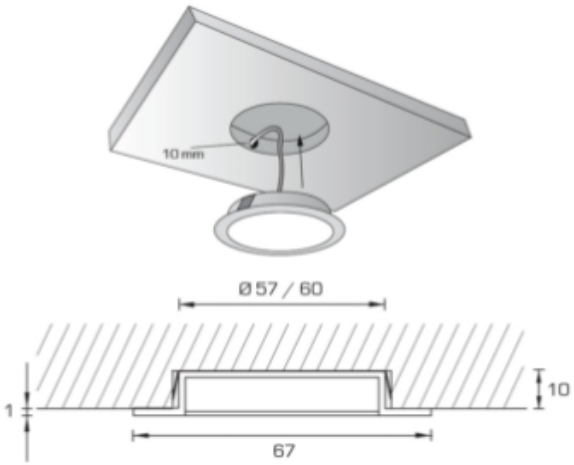

codice	descrizione			u.m.	imb.	m.o.
3.590.553	faretti led sun incasso	3200° k allumin.	0.350a-3w l.calda	pz	1	1*
5.703.227	faretti led sun incasso	4100° k allumin.	0.350a-3w l.naturale	pz	1	1*

Faretto da esterno realizzato in metallo con ghiera e schermo in policarbonato dotato di LED di potenza da 3W.

DATI TECNICI
Sorgente luminosa: LED di potenza da 3W
Corrente: 350mA
Temperatura colore LED:
- 4100 K (luce naturale)
- 3200 K (luce calda)
Alimentazione: Necessita di alimentatore CC 0,35 A
Lunghezza cavo: 2000 mm
Sistema di accensione: Remoto

01230047



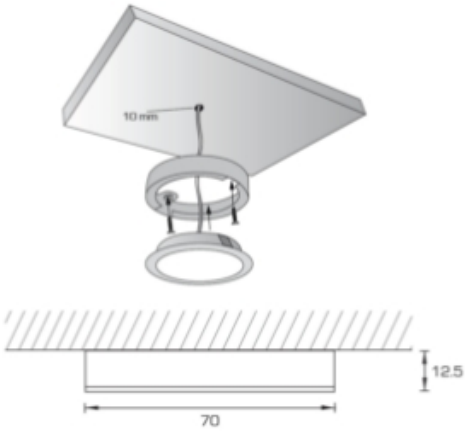

codice	descrizione			u.m.	imb.	m.o.
3.016.527	faretti led sun esterno	4100° k bianco	0.350a-3w l.naturale	pz	1	1*
6.612.351	faretti led sun esterno	4100° k cromo l.	0.350a-3w l.naturale	pz	1	1*
6.534.905	faretti led sun esterno	4100° k oro	0.350a-3w l.naturale	pz	1	1*

GALIMBERTI FERRAMENTA
www .galimbertiferramenta.com

FARETTI LED L&S

Faretto a led di potenza orientabile da incasso.
Realizzato i metallo.
Cavo 2 mt.
Da utilizzare in abbinamento con alimentatori faretti led l&s 0,350A

27780100

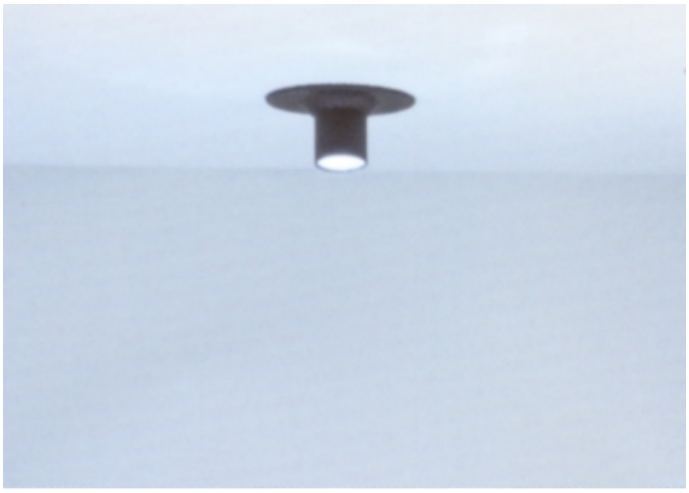

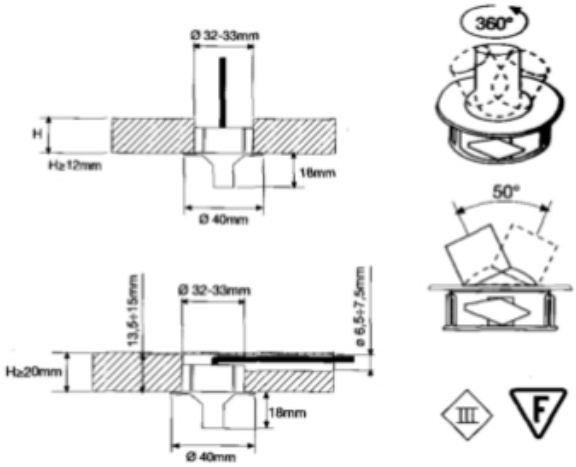

codice	descrizione			u.m.	imb.	m.o.
4.180.968	faretti led 0.35a lightpoint	5000°k grigio	1.2w spot orientabile	pz	1	1*

Spot ad incasso in materiale termoplastico con illuminazione ad 1 led.
Cavo 2 mt.
Da utilizzare in abbinamento con alimentatori faretti led l&s 0,350A

27780110



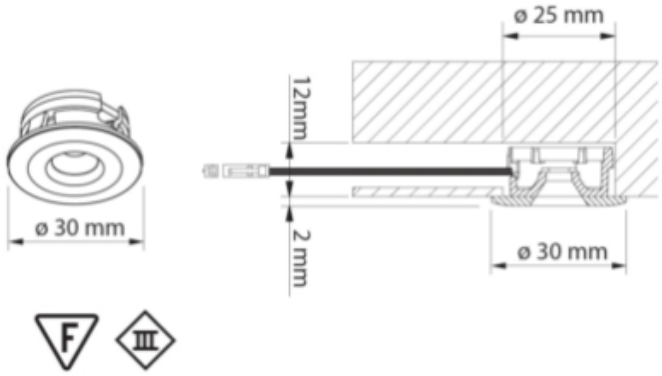

codice	descrizione			u.m.	imb.	m.o.
4.267.850	faretti led 0.35a samoa	6000°k bianco	1.2w spot incasso	pz	10	1*

Spot led rotondo a semincasso in plastica trasparente e ghiera colorata con led "high power".
Cavo 2 mt.
Da utilizzare in abbinamento con alimentatori faretti led l&s 0,350A

27780120



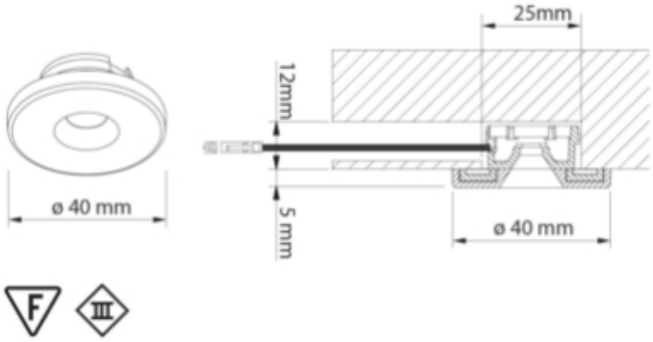

codice	descrizione			u.m.	imb.	m.o.
7.460.296	faretti led 0.35a tonga	6000°k bianco	1.2w incasso	pz	10	1*

Alimemtatori CC cablati per faretti led 0,350A.
Cavo 2 mt.

27780200



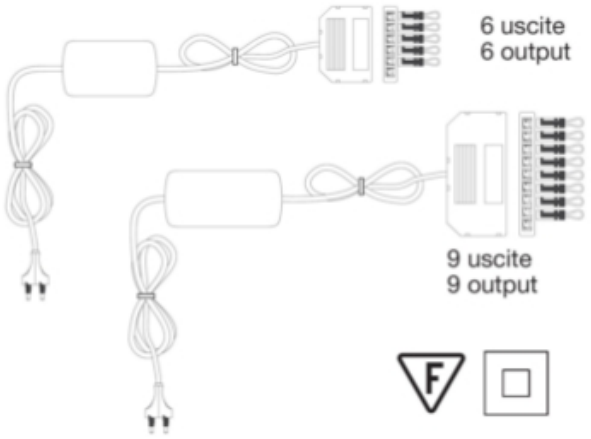

codice	descrizione			u.m.	imb.	m.o.
1.720.501	alimentatori led 0.35a	6w 6 out	c/distributore 6 vie	pz	10	1*

GALIMBERTI FERRAMENTA
www .galimbertiferramenta.com

PLAFONIERE LED

Barra in alluminio con LED "high flat power" e controllo della temperatura integrato.
Cavo 2 mt.
Da utilizzare con alimentatori faretti led l&s 12V.

47750050



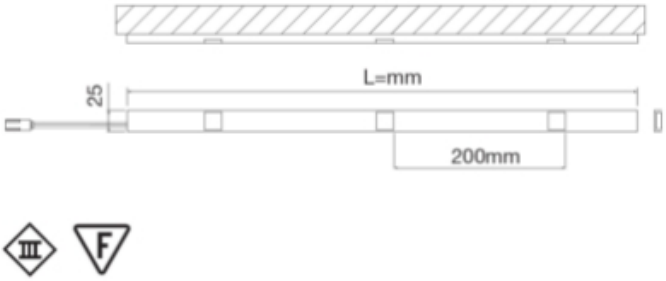

codice	descrizione			u.m.	imb.	m.o.
9.555.488	plafoniere track led	mm. 450 argento	12v- 3.6w - 6500° k	pz	10	1*
4.411.284	plafoniere track led	mm. 600 argento	12v- 5.4w - 6500° k	pz	10	1*
4.430.582	plafoniere track led	mm. 900 argento	12v- 7.2w - 6500° k	pz	10	1*
4.726.388	plafoniere track led	mm. 1200 argento	12v/10.8w - 6500° k	pz	10	1*

GALIMBERTI FERRAMENTA
www .galimbertiferramenta.com

STRIP LED

Alimentatore con box di uscita a 6 connessioni per barrette strip led.
Ad un unico alimentore è possibile collegare complessivamnete fino a 18 barrette strip led da mm. 250 distribuite su linee con massimo 6 barrette strip led da mm. 250.

01230255

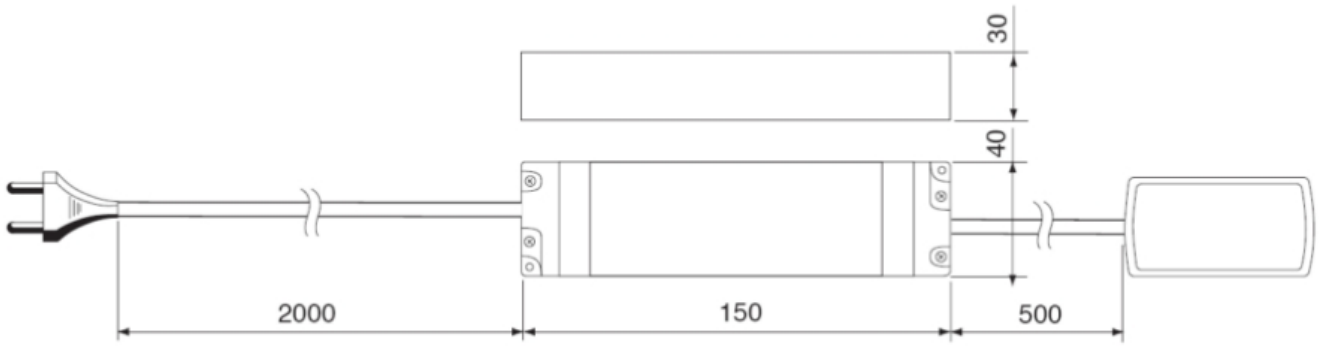

codice	descrizione			u.m.	imb.	m.o.
6.927.035	alimentatori led 12vdc	30w 6 out c/ird	c/distributore 6 vie	pz	10	1*

Cavo di collegamento per cablare in serie barrette strip led non contigue tra loro.

01230265

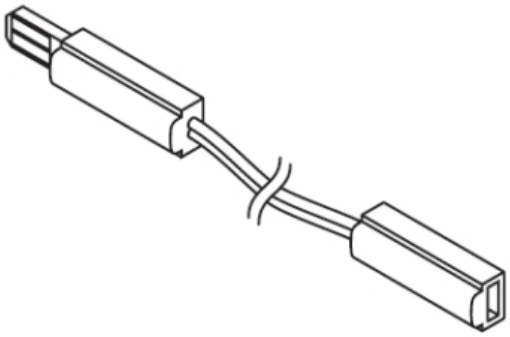

codice	descrizione			u.m.	imb.	m.o.
9.088.221	cavi softlink led 12vdc le/he+	cm. 30		pz	10	1*
4.651.666	cavi softlink led 12vdc le/he+	cm. 150		pz	10	1*

Profilo in alluminio da incassare per l'inserimento di barrette strip led.
Accessoriabile con schermo diffusore e testate di finitura.

GALIMBERTI FERRAMENTA
www .galimbertiferramenta.com

01230270



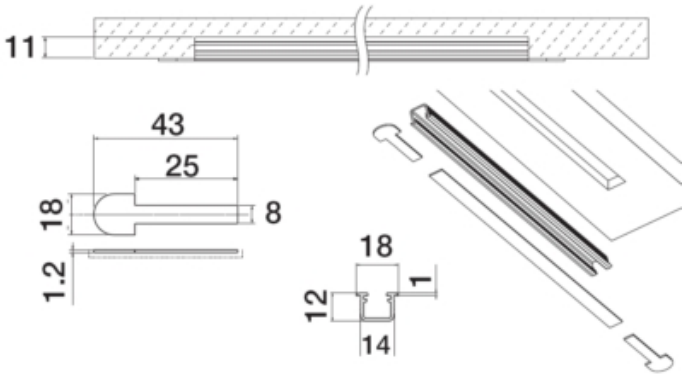

codice	descrizione		u.m.	imb.	m.o.
6.342.005	profili strip led	terminali	cp	10	1*

GALIMBERTI FERRAMENTA
www .galimbertiferramenta.com

STRIP LED FLESSIBILI

Barra flessibile completa di profi lo in gomma trasparente e isolante con supporto adesivo.

01230300

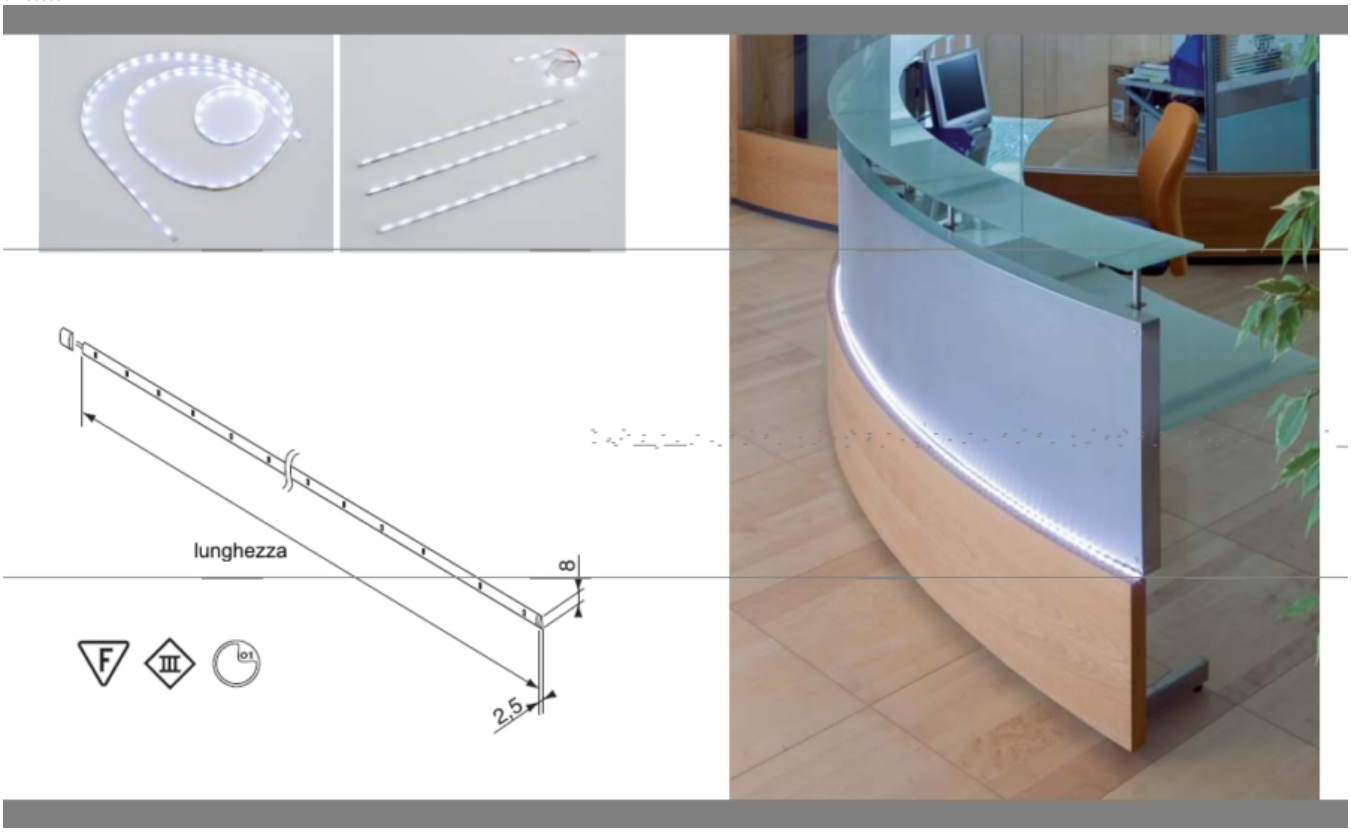

codice	descrizione			u.m.	imb.	m.o.
2.127.590	strip led flex bianco l.fredda	mm. 300/ 0.80w	24v c/12 led	pz	10	1*
1.531.114	strip led flex bianco l.calda	mm. 300/ 0.80w	24v c/12 led	pz	10	1*
6.822.521	strip led flex bianco l.fredda	mm.2000/ 4.90w	24v c/72 led	pz	10	1*
2.281.155	strip led flex bianco l.calda	mm.2000/ 4.90w	24v c/72 led	pz	10	1*

Cavo di alimentazione per collegare gli strip led flessibili al box di distribuzione dell'alimentatore.

01230330



codice	descrizione		u.m.	imb.	m.o.
6.965.044	cavi supply led 24vdc flex	cm. 400	pz	10	1*

Cavo di collegamento per cablare in serie strip led flessibili non contigui tra loro.

GALIMBERTI FERRAMENTA
www .galimbertiferramenta.com

01230340



codice	descrizione		u.m.	imb.	m.o.
5.301.829	cavi softlink led 24vdc flex	cm. 4	pz	10	1*
1.076.479	cavi softlink led 24vdc flex	cm. 50	pz	10	1*

GALIMBERTI FERRAMENTA
www .galimbertiferramenta.com

FARETTI COLD

Lampadine per faretti Cold.

47740208

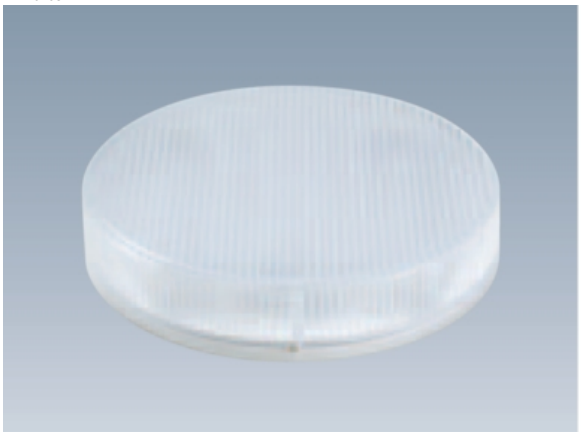

codice	descrizione			u.m.	imb.	m.o.
2.848.860	lampadine fluoresc. microlynx	luce calda	7 watt 220 volt	pz	1	1*

GALIMBERTI FERRAMENTA
www .galimbertiferramenta.com

LAMPADINE ALOGENE

Lampadine alogene bispina per faretti.

37510010



codice	descrizione			u.m.	imb.	m.o.
6.060.510	lampadine alogene bispina	20w / g 4	12 volt	pz	40	1
5.678.150	lampadine alogene bispina	35w / g 6.35	12 volt	pz	40	1
1.122.732	lampadine alogene bispina	35w / g 4	12 volt	pz	40	1

Lampadine alogene dicroiche bispina per faretti.

37510020



codice	descrizione			u.m.	imb.	m.o.
9.487.970	lampadine alogene dicroiche	20w / gu 5.3	12 volt	pz	20	1
6.245.368	lampadine alogene dicroiche	35w / gu 5.3	12 volt	pz	20	20
9.808.584	lampadine alogene dicroiche	50w / gu 5.3	12 volt	pz	20	1

Lampadine alogene dicroiche 220 V per faretti.

GALIMBERTI FERRAMENTA
www .galimbertiferramenta.com

37510030



codice	descrizione			u.m.	imb.	m.o.
3.253.205	lampadine alogene dicroiche	50w / gu 10	230 volt	pz	20	20

GALIMBERTI FERRAMENTA
www .galimbertiferramenta.com

PILE ALCALINE

46580010



codice	descrizione			u.m.	imb.	m.o.
3.850.954	pile alcaline tipo aa	stilo 1.5v	blister 4 pz.	cf	24	1

46580020



codice	descrizione			u.m.	imb.	m.o.
1.518.696	pile alcaline tipo aaa	ministilo 1.5v	blister 4 pz.	cf	24	1

46580030



codice	descrizione			u.m.	imb.	m.o.
5.184.873	pile alcaline tipo c	m. torcia 1.5v	blister 2 pz.	cf	12	1

GALIMBERTI FERRAMENTA
www .galimbertiferramenta.com

46580040



codice	descrizione			u.m.	imb.	m.o.
8.769.688	pile alcaline tipo d	torcia 1.5 v	blister 2 pz.	cf	12	1

46580050



codice	descrizione			u.m.	imb.	m.o.
6.487.935	pile alcaline tipo 9v	transistor 9.0v		pz	24	1

46580060



codice	descrizione			u.m.	imb.	m.o.
8.104.694	pile alcaline tipo lr	minimicro 12.0v		pz	10	1

GALIMBERTI FERRAMENTA
www .galimbertiferramenta.com

CAVI ELETTRICI ANTIFIAMMA

Cavi elettrici flessibili isilati in pvc non propagante l'incendio.

12570100

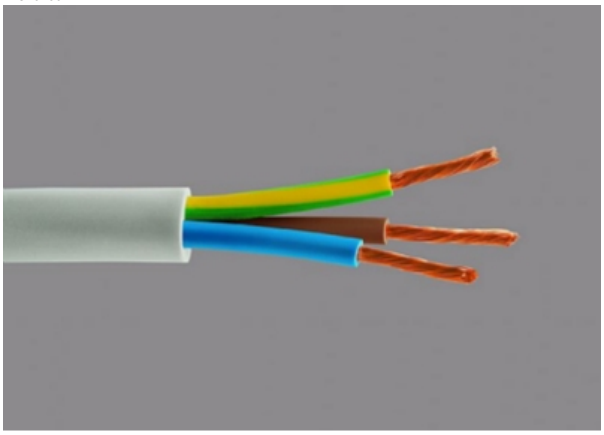

codice	descrizione			u.m.	imb.	m.o.
8.838.087	cavi elettrici antifiamma	3 x 1.5 grigio	fror 450/750 v3g	mt	100	100
3.869.420	cavi elettrici antifiamma	3 x 2.5 grigio	fror 450/750 v3g	mt	100	100

GALIMBERTI FERRAMENTA
www .galimbertiferramenta.com

PRESE ELETTRICHE

Prese con corpo in policarbonato.
Fermacavo con viti.
Prese con alveoli attivi schermati da dispositivo otturatore.
Morsetti a vite.

65670050



codice	descrizione			u.m.	imb.	m.o.
5.783.953	prese elettriche diritte	bipasso nero	10/16 amp. 250 v	pz	50	1

GALIMBERTI FERRAMENTA
www .galimbertiferramenta.com

PRESE MULTIPLE EVOLINE DOCK

21010020

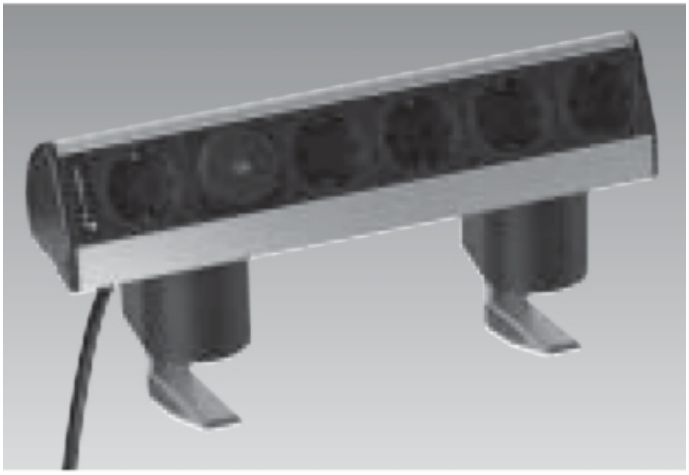

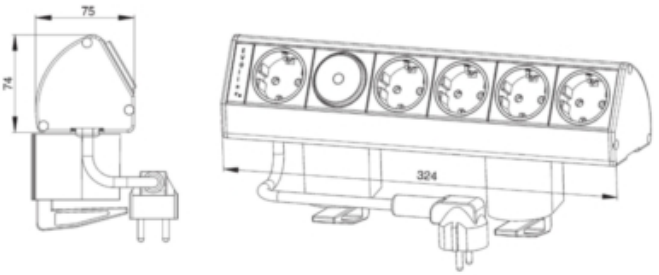

codice	descrizione			u.m.	imb.	m.o.
3.736.579	prese multiple dock	economy arg.	4 schuko comandate +1	pz	1	1

GALIMBERTI FERRAMENTA
www .galimbertiferramenta.com

PRESE MULTIPLE EVOLINE PORT

Torrette estraibili attrezzabili con prese per elettrificazione e/o trasmissione segnali e dati.
Il coperchio basculante permette l'uscita dei cavi anche a torretta non estratta.
Il design moderno e discreto la rende utilizzabile in mobili per arredamento di uffici e cucine, ma anche per camere e soggiorni.
Applicabile sul piano di lavoro o sotto i pensili.

GALIMBERTI FERRAMENTA
www .galimbertiferramenta.com

21010100





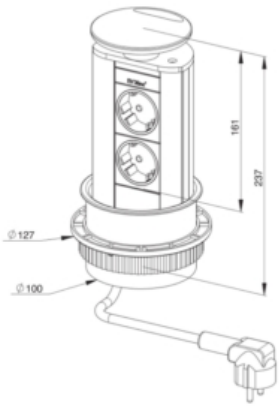

codice	descrizione			u.m.	imb.	m.o.
6.295.738	prese multiple port	basic/2 alu arg.	2 schuko	pz	1	1

GALIMBERTI FERRAMENTA
www .galimbertiferramenta.com

21010110

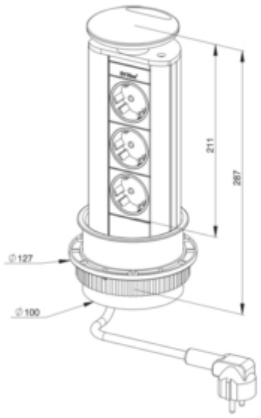

codice	descrizione			u.m.	imb.	m.o.
3.225.240	prese multiple port	basic/3 alu arg.	3 schuko	pz	1	1
5.750.863	prese multiple port	basic/3 inox sat	3 schuko	pz	1	1

21010120

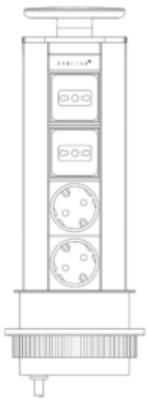

codice	descrizione			u.m.	imb.	m.o.
6.616.069	prese multiple port	cucina alu arg.	2 16a bival/2 schuko	pz	1	1
9.970.052	prese multiple port	cucina inox sat.	2 16a bival/2 schuko	pz	1	1

21010130

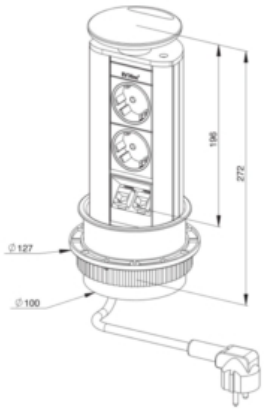

codice	descrizione			u.m.	imb.	m.o.
8.332.479	prese multiple port	data/4 alu arg.	2 schuko/2 rj 45	pz	1	1

GALIMBERTI FERRAMENTA
www .galimbertiferramenta.com

SPINE ELETTRICHE

Spine extrapiatte con corpo in policarbonato.
Fermacavo con viti.
Frutto con spinotti in materiale autoestinguente.
Morsetti a vite.

65670010

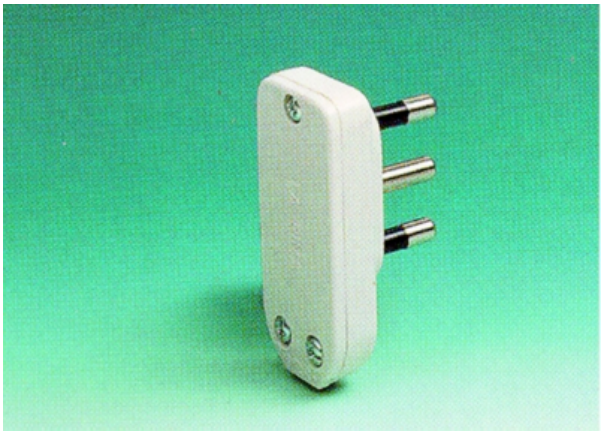

codice	descrizione			u.m.	imb.	m.o.
6.660.857	spine elettriche extrapiatte	10 amp. bianco	250 v	pz	100	1*
3.196.045	spine elettriche extrapiatte	10 amp. nero	250 v	pz	100	1*

Spine con corpo in policarbonato.
Fermacavo con viti.
Frutto con spinotti in materiale autoestinguente.
Morsetti a vite.

65670020

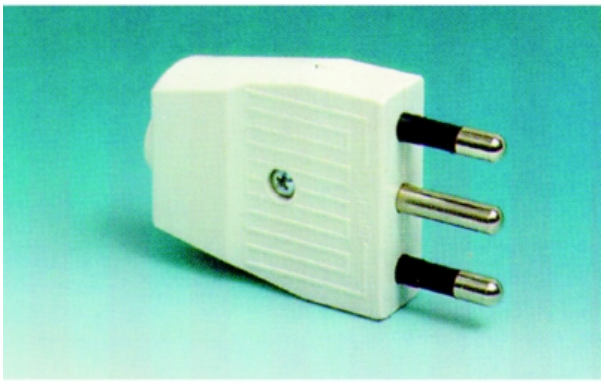

codice	descrizione			u.m.	imb.	m.o.
3.858.950	spine elettriche diritte	10 amp. nero	250 v	pz	50	1
6.777.715	spine elettriche diritte	16 amp. nero	250 v	pz	50	1

Spine con corpo in policarbonato.
Fermacavo con viti.
Frutto con spinotti in materiale autoestinguente.
Morsetti a vite.

GALIMBERTI FERRAMENTA
www .galimbertiferramenta.com

65670030



codice	descrizione			u.m.	imb.	m.o.
9.301.757	spine elettriche schuko	16 amp. nero	250 v	pz	50	1

GALIMBERTI FERRAMENTA
www .galimbertiferramenta.com

SPINE RIDUTTRICI

Corpo in policarbonato.
Terra laterale e centrale.
Prese con alveoli attivi schermati da dispositivo otturatore.
Per sicurezza non impiegare mai più adattatori uno sull'altro.

56210100

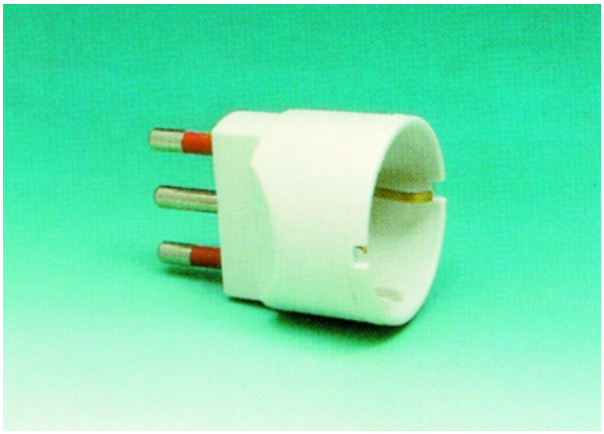

codice	descrizione			u.m.	imb.	m.o.
6.445.164	spine riduttrici schuko	16 amp. bianco	250 v	pz	50	1

Corpo in policarbonato.
Prese con alveoli attivi schermati da dispositivo otturatore.
Potenza massima applicabile1000 Watt.
Per sicurezza non impiegare mai più adattatori uno sull'altro.

56210120

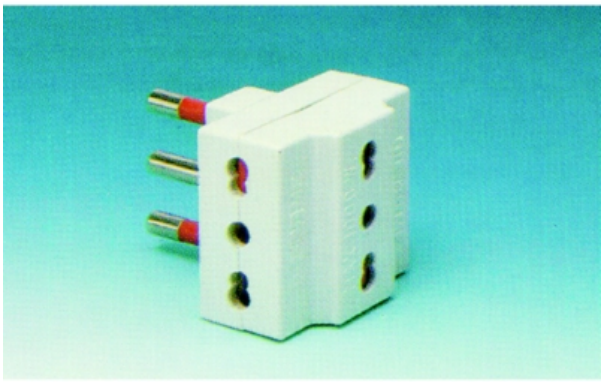

codice	descrizione			u.m.	imb.	m.o.
6.056.292	spine adattatrici 3 vie bipas.	16 amp. nero	250 v	pz	25	1

GALIMBERTI FERRAMENTA
www .galimbertiferramenta.com

TRASFORMATORI ELETTRONICI CABLATI

71500016

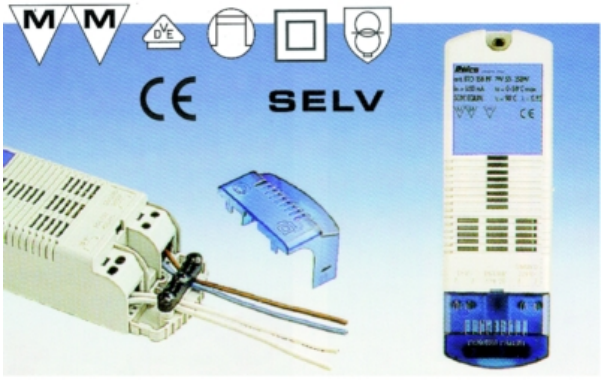

codice	descrizione			u.m.	imb.	m.o.
9.576.193	trasformatori elettr. 12v ac	105 watt cablat	c/distributore 6 pos.	pz	1	1*

GALIMBERTI FERRAMENTA
www .galimbertiferramenta.com

TRASFORMATORI LAMELLARI

Trasformatori elettromeccanici per faretti alogeni.

71500020



codice	descrizione		u.m.	imb.	m.o.
4.835.745	trasformatori lamellari 12v ac	105 watt	pz	1	1*

GALIMBERTI FERRAMENTA
www .galimbertiferramenta.com

IMBALLAGGIO E COLLANTI

GALIMBERTI FERRAMENTA
www .galimbertiferramenta.com

BORDI LAMINATINO

Bordi in bobine realizzati in laminato per la bordatura di pannelli.
Da incollare a mano o con bordatrici automantiche.
A richiesta sono fornibili altre colorazioni e altre misure.

09260100

codice	descrizione		u.m.	imb.	m.o.
8.749.604	bordi laminatino 0.4 h 25	bianco f6	mt	200	200
2.201.696	bordi laminatino 0.4 h 25	bianco opc	mt	200	200
2.747.392	bordi laminatino 0.4 h 35	bianco opc	mt	200	200
7.174.360	bordi laminatino 0.4 h 25	ciliegio 1847	mt	200	200
7.749.896	bordi laminatino 0.4 h 35	ciliegio 1847	mt	200	200
9.663.183	bordi laminatino 0.4 h 25	ciliegio petunia	mt	200	200
8.880.758	bordi laminatino 0.4 h 25	ciliegio scuro	mt	200	200
8.044.938	bordi laminatino 0.4 h 25	faggio 177 f6	mt	200	200
5.147.014	bordi laminatino 0.4 h 25	faggio 699 opc	mt	200	200
9.188.747	bordi laminatino 0.4 h 35	faggio 739 f6	mt	200	200
4.436.652	bordi laminatino 0.4 h 25	frassino magnani	mt	200	200
7.343.339	bordi laminatino 0.4 h 25	grigio 879 f6	mt	200	200
6.580.087	bordi laminatino 0.4 h 25	magnolia f6	mt	200	200
4.499.916	bordi laminatino 0.4 h 25	noce biondo f6	mt	200	200
3.316.412	bordi laminatino 0.4 h 35	noce biondo f6	mt	200	200
6.229.788	bordi laminatino 0.4 h 25	noce 047 opc	mt	200	200
5.817.665	bordi laminatino 0.4 h 25	noce 894	mt	200	200
6.048.778	bordi laminatino 0.4 h 35	noce 894	mt	200	200
8.061.027	bordi laminatino 0.4 h 25	noce guinea	mt	200	200
7.428.708	bordi laminatino 0.4 h 25	noce tanzania	mt	200	200
1.771.657	bordi laminatino 0.4 h 35	noce tanzania	mt	200	200
4.754.879	bordi laminatino 0.4 h 25	noce brianza opc	mt	200	200
1.868.999	bordi laminatino 0.4 h 25	pero 2521 f6	mt	200	200
2.940.922	bordi laminatino 0.4 h 25	pino opc	mt	200	200
1.367.430	bordi laminatino 0.4 h 25	rovere 069 f6	mt	200	200
5.681.495	bordi laminatino 0.4 h 25	rovere ticino f6	mt	200	200
2.124.391	bordi laminatino 0.6 h 25	bianco f6	mt	200	200
5.240.197	bordi laminatino 0.6 h 35	bianco f6	mt	200	200
2.240.374	bordi laminatino 0.6 h 25	nero f6	mt	200	200

Bordi preincollati in bobine realizzati in laminato per la bordatura di pannelli.
Da incollare a mano o con bordatrici per bordi preincollati.
A richiesta sono fornibili altre colorazioni e altre misure.

GALIMBERTI FERRAMENTA
www .galimbertiferramenta.com

09260120

codice	descrizione			u.m.	imb.	m.o.
8.090.898	bordi laminatino pre 0.4 h 25	bianco opc	preincollato	mt	200	200
2.882.314	bordi laminatino pre 0.4 h 35	bianco opc	preincollato	mt	200	200
3.699.249	bordi laminatino pre 0.4 h 25	ciliegio 1847	preincollato	mt	200	200
5.647.835	bordi laminatino pre 0.4 h 35	ciliegio 1847	preincollato	mt	200	200
4.131.113	bordi laminatino pre 0.4 h 25	ciliegio 597 f6	preincollato	mt	200	200
7.586.712	bordi laminatino pre 0.4 h 30	ciliegio 597 f6	preincollato	mt	200	200
2.979.137	bordi laminatino pre 0.4 h 35	ciliegio 597 f6	preincollato	mt	200	200
3.739.792	bordi laminatino pre 0.4 h 25	ciliegio petunia	preincollato	mt	200	200
9.558.090	bordi laminatino pre 0.4 h 25	faggio 739 f6	preincollato	mt	200	200
6.881.702	bordi laminatino pre 0.4 h 25	grigio 1121 cdr	preincollato	mt	200	200
6.357.023	bordi laminatino pre 0.4 h 25	grigio 1121 f6	preincollato	mt	200	200
6.733.322	bordi laminatino pre 0.4 h 25	noce biondo f6	preincollato	mt	200	200
9.711.495	bordi laminatino pre 0.4 h 35	noce biondo f6	preincollato	mt	200	200
4.299.899	bordi laminatino pre 0.4 h 25	nero 137 cdr	preincollato	mt	200	200
7.147.586	bordi laminatino pre 0.4 h 25	noce cellini opc	preincollato	mt	200	200
2.497.600	bordi laminatino pre 0.4 h 25	noce 047	preincollato	mt	200	200
6.560.119	bordi laminatino pre 0.4 h 25	noce 894	preincollato	mt	200	200
6.231.965	bordi laminatino pre 0.4 h 25	noce guinea	preincollato	mt	200	200
4.438.564	bordi laminatino pre 0.4 h 35	noce guinea	preincollato	mt	200	200
4.440.147	bordi laminatino pre 0.4 h 25	noce tanzania	preincollato	mt	200	200
9.953.277	bordi laminatino pre 0.4 h 35	noce tanzania	preincollato	mt	200	200
2.997.438	bordi laminatino pre 0.4 h 25	noce 896 f6	preincollato	mt	200	200
1.560.596	bordi laminatino pre 0.4 h 25	noce brianza opc	preincollato	mt	200	200
5.559.237	bordi laminatino pre 0.4 h 35	noce brianza opc	preincollato	mt	200	200
5.299.973	bordi laminatino pre 0.4 h 25	rovere slavonia	preincollato	mt	200	200
5.931.033	bordi laminatino pre 0.6 h 35	bianco cdr	preincollato	mt	200	200
6.016.104	bordi laminatino pre 0.6 h 25	bianco f6	preincollato	mt	200	200
8.941.763	bordi laminatino pre 0.6 h 35	bianco f6	preincollato	mt	200	200
1.172.416	bordi laminatino fr. 0.4 h 25	ciliegio 1847	preinc. fraz. 50 mt.	mt	200	200
6.150.099	bordi laminatino fr. 0.4 h 25	noce 047 opc	preinc. fraz. 50 mt.	mt	200	200
4.560.869	bordi laminatino fr. 0.4 h 25	noce brianza opc	preinc. fraz. 50 mt.	mt	200	200
7.549.489	bordi laminatino fr. 0.4 h 25	rovere 069 opc	preinc. fraz. 50 mt.	mt	200	200

GALIMBERTI FERRAMENTA
www .galimbertiferramenta.com

BORDI LEGNO

Bordi in bobine realizzati in legno per la bordatura di pannelli.
Da incollare a mano o con bordatrici automantiche.
A richiesta sono fornibili altre essenze e altre misure.

09260300

codice	descrizione			u.m.	imb.	m.o.
6.246.334	bordi verolegno 10/10 h 25	acero e. supp.	supportato levigato	mt	200	200
5.463.947	bordi verolegno 10/10 h 35	acero e. supp.	supportato levigato	mt	200	200
6.236.373	bordi verolegno 10/10 h 25	ciliegio a.supp.	supportato levigato	mt	200	200
4.884.194	bordi verolegno 10/10 h 35	ciliegio a.supp.	supportato levigato	mt	200	200
3.845.585	bordi verolegno 10/10 h 25	noce naz. supp.	supportato levigato	mt	200	200
4.108.009	bordi verolegno 10/10 h 35	noce naz. supp.	supportato levigato	mt	200	200
3.464.755	bordi verolegno 10/10 h 25	tanganika supp.	supportato levigato	mt	200	200
9.448.698	bordi verolegno 10/10 h 35	tanganika supp.	supportato levigato	mt	200	200
8.225.825	bordi verolegno 6/10 h 25	betulla supp.	supportato	mt	200	200
5.320.424	bordi verolegno 6/10 h 25	ciliegio a.supp.	supportato	mt	200	200
2.756.004	bordi verolegno 6/10 h 25	noce naz. supp.	supportato	mt	200	200
5.182.916	bordi verolegno 6/10 h 25	rovere e. supp.	supportato	mt	200	200
4.078.548	bordi verolegno 6/10 h 25	tanganika supp.	supportato	mt	200	200
6.662.134	bordi verolegno 6/10 h 35	tanganika supp.	supportato	mt	200	200
5.244.461	bordi verolegno 7/10 h 25	pino supp.	supportato	mt	200	200

Bordi preincollati in bobine realizzati in legno per la bordatura di pannelli.
Da incollare a mano o con bordatrici per bordi preincollati.
A richiesta sono fornibili altre essenze e altre misure.

09260320

codice	descrizione			u.m.	imb.	m.o.
8.291.011	bordi verolegno pre 6/10 h 25	betulla supp.	supportato preincoll.	mt	200	200
1.853.452	bordi verolegno pre 6/10 h 30	betulla supp.	supportato preincoll.	mt	200	200
4.209.805	bordi verolegno pre 6/10 h 25	ciliegio a.supp.	supportato preincoll.	mt	200	200
1.249.392	bordi verolegno pre 6/10 h 35	ciliegio a.supp.	supportato preincoll.	mt	200	200
4.966.661	bordi verolegno pre 6/10 h 25	frassino supp.	supportato preincoll.	mt	200	200
2.644.127	bordi verolegno pre 6/10 h 35	frassino supp.	supportato preincoll.	mt	200	200
8.330.123	bordi verolegno pre 6/10 h 25	tanganika supp.	supportato preincoll.	mt	200	200
7.382.949	bordi verolegno pre 6/10 h 35	tanganika supp.	supportato preincoll.	mt	200	200
9.422.995	bordi verolegno fr. 6/10 h 25	rovere supp.	preinc. fraz. 50 mt.	mt	200	200
4.166.344	bordi verolegno fr. 6/10 h 25	tanganika supp.	preinc. fraz. 50 mt.	mt	200	200
2.802.831	bordi verolegno fr. 6/10 h 30	tanganika supp.	preinc. fraz. 50 mt.	mt	200	200
4.991.342	bordi verolegno pre 10/10 h 25	tanganika supp.	supp. lev. preincoll.	mt	200	200

GALIMBERTI FERRAMENTA
www .galimbertiferramenta.com

BORDI MELAMINICO

Bordi in bobine realizzati in melaminico per la bordatura di pannelli.
Da incollare a mano o con bordatrici automantiche.
A richiesta sono fornibili altre colorazioni e altre misure.

09260200

codice	descrizione		u.m.	imb.	m.o.
5.612.970	bordi melaminico 0.4 h 25	bianco cdr	mt	200	200
8.111.524	bordi melaminico 0.4 h 25	bianco super opc	mt	200	200
8.153.685	bordi melaminico 0.4 h 25	ciliegio scuro	mt	200	200
7.498.374	bordi melaminico 0.4 h 25	faggio 5175	mt	200	200
7.017.476	bordi melaminico 0.4 h 35	faggio 5175	mt	200	200
2.197.586	bordi melaminico 0.4 h 25	grigio 879 f6	mt	200	200
2.443.072	bordi melaminico 0.4 h 25	nero cdr	mt	200	200
4.109.907	bordi melaminico 0.4 h 25	noce 278	mt	200	200
1.059.755	bordi melaminico 0.4 h 25	noce guinea 623	mt	200	200
3.555.811	bordi melaminico 0.4 h 35	noce guinea 623	mt	200	200
6.900.359	bordi melaminico 0.4 h 25	rovere 952 opc	mt	200	200
9.041.578	bordi melaminico h 25	retro avana	mt	200	200
4.360.322	bordi melaminico h 35	retro avana	mt	200	200
2.594.187	bordi melaminico h 25	retro bianco	mt	200	200
2.460.529	bordi melaminico h 35	retro bianco	mt	200	200

Bordi preincollati in bobine realizzati in melaminico per la bordatura di pannelli.
Da incollare a mano o con bordatrici per bordi preincollati.
A richiesta sono fornibili altre colorazioni e altre misure.

09260220

codice	descrizione			u.m.	imb.	m.o.
3.999.462	bordi melaminico pre 0.4 h 25	bianco cdr	preincollato	mt	200	200
3.043.295	bordi melaminico pre 0.4 h 25	bianco opc	preincollato	mt	200	200
9.210.257	bordi melaminico pre 0.4 h 35	bianco opc	preincollato	mt	200	200
9.254.725	bordi melaminico pre 0.4 h 25	nero cdr	preincollato	mt	200	200
8.578.976	bordi melaminico pre 0.4 h 25	noce 278 opc	preincollato	mt	200	200
2.464.367	bordi melaminico pre 0.4 h 35	noce 278 opc	preincollato	mt	200	200
6.810.832	bordi melaminico pre 0.4 h 25	noce guinea opc	preincollato	mt	200	200
3.732.588	bordi melaminico pre 0.4 h 25	noce tavol. liri	preincollato	mt	200	200
2.731.346	bordi melaminico pre 0.4 h 25	rovere 952 opc	preincollato	mt	200	200
8.671.189	bordi melaminico pre 0.4 h 25	rovere antico	preincollato	mt	200	200
6.278.045	bordi melaminico fr. 0.4 h 25	bianco opc	preinc. fraz. 50 mt.	mt	200	200
5.873.180	bordi melaminico fr. 0.4 h 30	bianco opc	preinc. fraz. 50 mt.	mt	200	200
4.585.978	bordi melaminico fr. 0.4 h 35	bianco opc	preinc. fraz. 50 mt.	mt	200	200
3.312.629	bordi melaminico fr. 0.4 h 25	bianco super cdr	preinc. fraz. 50 mt.	mt	200	200
4.827.818	bordi melaminico fr. 0.4 h 35	ciliegio scuro s	preinc. fraz. 50 mt.	mt	200	200
4.460.596	bordi melaminico fr. 0.4 h 25	ciliegio scuro s	preinc. fraz. 50 mt.	mt	200	200
8.691.934	bordi melaminico fr. 0.4 h 25	faggio ch.soft	preinc. fraz. 50 mt.	mt	200	200
1.873.177	bordi melaminico fr. 0.4 h 35	faggio ch.soft	preinc. fraz. 50 mt.	mt	200	200
6.339.715	bordi melaminico fr. 0.4 h 25	nero cdr	preinc. fraz. 50 mt.	mt	200	200
5.259.519	bordi melaminico fr. 0.4 h 25	noce 1365	preinc. fraz. 50 mt.	mt	200	200
2.019.994	bordi melaminico fr. 0.4 h 25	noce guinea	preinc. fraz. 50 mt.	mt	200	200
5.444.076	bordi melaminico fr. 0.4 h 35	noce guinea	preinc. fraz. 50 mt.	mt	200	200
8.915.306	bordi melaminico fr. 0.4 h 25	noce tav. liri	preinc. fraz. 50 mt.	mt	200	200
8.306.548	bordi melaminico pre h 25	retro avana	preincollato	mt	200	200
6.287.382	bordi melaminico pre h 35	retro avana	preincollato	mt	200	200
3.628.522	bordi melaminico pre h 25	retro bianco	preincollato	mt	200	200
8.635.150	bordi melaminico pre h 35	retro bianco	preincollato	mt	200	200

GALIMBERTI FERRAMENTA
www .galimbertiferramenta.com

CINGHIE

Cinghia con fili in cotone e nylon per rulli di avvolgimento tapparelle.

21230010

Per tapparelle



codice	descrizione			u.m.	imb.	m.o.
2.622.781	cinghie tapparelle ny/cotone	mm. 22 bicolor	grigio retro tortora	mt	50	1

Cinghia interamente realizzata con fili in cotone.
Molto morbida, non rovina gli oggetti legati: indicata per il bloccaggio dei mobili durante il trasporto.

21230020

Legamobili



codice	descrizione			u.m.	imb.	m.o.
3.100.684	cinghie legamobili cotone	mm. 30		mt	50	50

GALIMBERTI FERRAMENTA
www .galimbertiferramenta.com

SPAGO

23210010

codice	descrizione			u.m.	imb.	m.o.
5.657.049	spago canapa	2-2	gomitoli c/a 500 gr.	pz	6	1

23210030

codice	descrizione			u.m.	imb.	m.o.
5.948.161	trecce nylon	mm. 5 bianco		kg	1	1*

GALIMBERTI FERRAMENTA
www .galimbertiferramenta.com

COLLANTI PER BORDATRICI

TERMOKOL 2010 è un collante termofusibile per incollaggio di bordi per bordatrici automatiche.

CAMPO DI APPLICAZIONE:
Il collante si usa per l'incollaggio di bordi in massello, tranciati, melaminici, poliesteri, PVC e ABS.

CARATTERISTICHE
composizione chimica copolimero EVA
viscosità (ASTM D-3236) a 200°C 88 000 - 146 000 mPa s
punto di rammollimento (ASTM E-28) 104 - 120°C

22000200



codice	descrizione			u.m.	imb.	m.o.
2.856.940	colle termokol 2010/15	kg. 25 beige	hot melt x bordatrice	pz	1	1

GALIMBERTI FERRAMENTA
www .galimbertiferramenta.com

COLLANTI A CONTATTO

Unipren è un adesivo a “contatto” idoneo all’incollaggio di laminati plastici a legno, nel mercato del mobile e nell’industria dei pannelli.
Può essere utilizzato anche per incollaggi generici di materiali come tessuti, moquette, gomma, pelle a se stessi ed a supporti rigidi come truciolare, metalli
verniciati, cemento ecc.
Unipren viene abitualmente applicato con spatola dentellata o con pennello.
Pulire le parti da incollare da polvere o grassi.
Mescolare l’adesivo prima dell’uso, stendere sulle due parti, attendere l’evaporazione dei solventi, quindi accoppiare, avendo cura di non imprigionare bolle d’aria, infine pressare uniformemente per alcuni secondi.

Specifiche del prodotto
-Viscosità 7500/8500 mPa.s

Caratteristiche del prodotto
-Aspetto liquido
-Colore giallo
-Tempo di evaporazione solvente 10/20 min. (a seconda della temperatura ambiente)
-Tempo aperto circa 30 min (a seconda della temperatura ambiente)

21890006

codice	descrizione			u.m.	imb.	m.o.
5.631.254	colle unipren 1040	kg. 1.750	a contatto	pz	12	1
2.223.360	colle unipren 1040	kg. 4.500	a contatto	pz	4	1

GALIMBERTI FERRAMENTA
www .galimbertiferramenta.com

COLLANTI PER PVC

Adesivo per PVC; idoneo anche per tubazioni in PVC per alte pressioni.
Adesivo trasparente specifico per saldare tubazioni e raccordi in PVC rigido e di altre materie plastiche quali CPVC, ABS, PMMA.
Il prodotto è dotato di altissima coesione, di elevata velocità di presa e di ottima resistenza alle alte temperature (-15°C ÷ +90°C), all'acqua, oli, grassi e detersivi. L'altissima coesione dell'incollaggio spesso supera la resistenza dei materiali incollati.
Applicazioni: Incollaggio di tubazioni di PVC ad alta pressione in impianti civili e industriali, impianti di irrigazione, impianti di depurazione, vasche per idromassaggio e condutture per cavi elettrici.
Colori: Trasparente

21890600



codice	descrizione			u.m.	imb.	m.o.
8.809.148	colle zplast 107	gr. 125 trasp.	x tubazioni pvc	pz	20	1*

GALIMBERTI FERRAMENTA
www .galimbertiferramenta.com

COLLANTI TERMOFUSIBILI POLIURETANICI

Collante poliuretanico termofusibile ad altissima adesione.
Permette di ottenere incollaggi tenaci su tutti i materiali porosi e non porosi, anche lisci.
L'attacco tra gli elementi da incollare avviene in due fasi:
- appena il collante si raffredda si crea subito una forza di adesività di base che permette di non applicare dispositivi di accoppiamento e fissaggio temporanei,
- con il passare del tempo (1/5 giorni) l'umidità ambientale sviluppa un effetto reticolante aggiuntivo che crea nel punto di incollaggio un accoppiamento stabile e resistente a carichi elevati.
Rapida presa iniziale e solida struttura finale con spiccata resistenza al carico.
L'incollaggio effettuato con la colla poliuretanica termofusibile è resistente agli agenti atmosferici e rimane inalterato nell'intervallo di temperatura compreso tra -40°c e +100°c.
Utilizzabile per il fissaggio di tutti quegli oggetti che si preferisce non avvitare perche il supporto è difficilmente perforabile o perchè non lo si vuole danneggiare in modo permanente con forature.

22000015



codice	descrizione			u.m.	imb.	m.o.
5.885.824	colle poliuretaniche termofus.	gr. 50	x incollatrice pur 50	pz	1	1*
7.496.660	incollatrici elettr. steinel	pur glue 50	x colla poliuretanica	pz	1	1*

GALIMBERTI FERRAMENTA
www .galimbertiferramenta.com

COLLANTI UREICI

UROKOL P 410 è una colla ureica autoindurente in polvere.
L'induritore, cariche e additivi sono già aggiunti alla colla.
La colla è conforme alla norma DIN 68 075, classe IF.
Durante la pressatura si emetono dalla colla valori ridotti di formaldeide libero.

CAMPO DI APPLICAZIONE
La colla per la sua semplicita d'impiego viene usata generalmente in tutte le operazioni dell'industria del legno; soprattutto è indicata per:
- incollaggio o impiallacciatura con presse a caldo
- produzione di prodotti classificabili E1 (con l'utilizzo dei panelli classificabili E1 e la colla UROKOL P 410, anche i prodotti saranno classificabili E1 – norma EN 717-2).

21890002



codice	descrizione			u.m.	imb.	m.o.
1.273.977	colle urokol p410	kg. 25	ureica	pz	1	1

Colorante universale ad alta concentrazione.
Formulato con pigmenti selezionati altamente resistenti alla luce ed all'esterno.
Si possono ottenere numerose sfumature di colore combinando tra loro i vari coloranti che sono perfettamente compatibili.
Può essere utilizzato anche per modificare sfumature di prodotti già colorati.

21891009

codice	descrizione			u.m.	imb.	m.o.
1.557.657	coloranti colle unikol	giallo ossido	ml 500	pz	6	1
3.789.728	coloranti colle unikol	marrone ossido	ml 500	pz	6	1
2.702.155	coloranti colle unikol	nero ossido	ml 500	pz	6	1
4.445.562	coloranti colle unikol	rosso ossido	ml 500	pz	6	1

GALIMBERTI FERRAMENTA
www .galimbertiferramenta.com

COLLANTI VINILICI

MEKOL 1001 e' un collante in dispersione per l'incollaggio di legni soffici.
CAMPO DI APPLICAZIONE:
Il collante viene usato per:
- impiallacciatura
- incollaggio di superfici piane (ad esempio di fogli HPL e fogli di polistirolo su pannelli fibrolegnosi e altri materiali porosi
- incollaggio di superfici piane (ad esempio panelli truciolari su panelli truciolari
- assemblaggio (incollaggio di spine)
- incollaggio di blocchi e strati di legni soffici

22100500



codice	descrizione			u.m.	imb.	m.o.
8.635.914	colle mekol 1001/p	kg. 30	vinilica	pz	1	1

MEKOL 1130 D3 e' un collante in dispersione che trova impiego soprattutto dove venga richiesta resistenza dell'incollaggio all'acqua secondo la norma EN 204 D3.
CAMPO DI APPLICAZIONE:
Il collante viene usato per incollaggi:
- dove l'umidità relativa e' costantemente elevata
- dove i prodotti sono spesso esposti a condensazione o fuoriuscite d'acqua di breve durata:finestre, porte, arredo per ambienti umidi, ripiani di lavoro nelle cucine
- dove e' richiesta elevata consistenza dell'incollaggio e tempo di pressatura breve
- dove e' richiesta elevata resistenza termica e resistenza ai solventi organici dell'incollaggio
Il collante e' indicato per incollaggi con presse a freddo, a caldo e ad alta frequenza
Il collante e' indicato anche per incollaggio a caldo di fogli di carta su pannelli truciolari e fibrolegnosi e per incollaggio 3D di tranciati con presse a membrana o a sottovuoto
Come collante bicomponente con l'aggiunta dell' induritore MEKOL B10 nella misura del 5%, la giunzione ottenuta e' conforme alle norme EN 204 D4

22100540



codice	descrizione			u.m.	imb.	m.o.
2.169.002	colle mekol 1130 d3	kg. 0.5	vinilica d3	pz	12	1
2.359.175	colle mekol 1130 d3	kg. 5	vinilica d3	pz	1	1
9.120.013	colle mekol 1130 d3	kg. 30	vinilica d3	pz	1	1

GALIMBERTI FERRAMENTA
www .galimbertiferramenta.com

MEKOL 1110 EKSPRESS un collante in dispersione per incollaggio di tutti tipi di legno.

CAMPO DI APPLICAZIONE
Il collante è indicato per incollaggi di sedie, manufatti di tutti tipi di legno dove è richiesta:
- presa rapida
- elevata solidità della giuntura
- elevata resistenza all'umidità ed ai solventi organici

22100560



codice	descrizione			u.m.	imb.	m.o.
6.630.416	colle mekol 1110 ekspres	kg. 0.5	vinilica rapida	pz	12	1
1.706.130	colle mekol 1110 ekspres	kg. 15	vinilica rapida	pz	1	1
1.292.381	colle mekol 1110 ekspres	kg. 30	vinilica rapida	pz	1	1

Adesivo vinilico caratterizzato da un rapida presa, elevato potere collante e resistenza all'acqua fredda (classe D3).
Indicato per incollaggi legno su legno, lavori di assemblaggio e falegnameria in genere ove sia richiesta una buona resietenza all'acqua e al creep.
Applicabile a spruzzo con sistemi "airless", a pennello o con rullo di gomma.
E' possibile aumentarene il grado di resitenza all'acqua (classe D4) miscelandolo al 5% con il catalizzatore IS201.

22110040

codice	descrizione			u.m.	imb.	m.o.
9.473.591	catalizzatori colle is 205	kg. 0,700	x avanil 854 (d4)	pz	1	1

Adesivo in emulsione acquosa bicomponente caratterizzato da ottime capacità adesive su superfici difficili, resistente all'acqua se impiegato in combinazione al 7% con l'induritore IS200.
Indicato per l'incollaggio di superfici laccate o metalliche, masselli, pvc, carte impregnate.

22110060

codice	descrizione			u.m.	imb.	m.o.
2.406.589	catalizzatori colle is 200	kg. 1	x wood lock 2005	pz	1	1

Adesivo in emulsione caratterizzato da una buona capacità adesiva su pannelli truciolari ininfiammabili.
Per aumentare la resistenza all'acqua e al calore dell'incollaggio può essere utilizzato in abbinamento all'induritore IS201.
Indicato per incollaggi a freddo di laminati plastici e pannelli truciolari ininfiammabili.
Applicato mediante spalmatrice a rulli, a pennello o con rullo in gomma.

22110075

codice	descrizione			u.m.	imb.	m.o.
5.326.952	colle ply lok 3008	kg. 25	vinilica	pz	1	1

GALIMBERTI FERRAMENTA
www .galimbertiferramenta.com

FILO PER GIUNTATRICI

Bobine di filo termofusibile per giuntatrici di lastre.

22000100



codice	descrizione			u.m.	imb.	m.o.
3.738.337	filo kuper ago introducifilo	busta 50 aghi		bs	1	1
1.212.877	filo kuper	k 12	esecuzione standard	pz	10	1
6.949.778	filo kuper liquido separatore	1000 ml.		pz	1	1
5.735.006	filo kuper spugnette	**		pz	2	2

GALIMBERTI FERRAMENTA
www .galimbertiferramenta.com

CARTA

Bobine di carta asciugatutto in pura cellulosa a doppio velo.

26290900



codice	descrizione			u.m.	imb.	m.o.
1.110.173	carte asciugatutto cellulosa	kg. 4 bianca	bobina h 26 x 310 mt.	pz	2	2

Bobine di carta asciugatutto in ovatta nazionale goffrata.

26290902



codice	descrizione			u.m.	imb.	m.o.
1.022.339	carte asciugatutto ovatta	kg. 4 bianca	bobine h 26 x 300 mt.	pz	2	2

Carta igienica in rotoli.

GALIMBERTI FERRAMENTA
www .galimbertiferramenta.com

26290910



codice	descrizione			u.m.	imb.	m.o.
1.817.188	carte igieniche pura cellulosa	pacco 10 rotoli	h10x240m/2000 strappi	cf	12	12
9.304.130	carte igieniche jumbo ovatta	kg. 1.3 bobina	h 10 x 350 mt.	pz	6	6

DETERGENTI

Detersivo per pavimenti e superfici lavabili in genere, formulato per la pulizia di ambienti dove lo sporco da rimuovere non richiede l'uso di prodotti aggressivi.
Gradevolmente profumato, è un valido strumento per le pulizie di tutti i giorni.

26290110



codice	descrizione			u.m.	imb.	m.o.
2.605.005	detergenti liquidi nektor blu	ml. 5000	x pavimenti	pz	4	1*

Polvere ecologica e di sicurezza super assorbente
FAST migliora la sicurezza negli ambienti, risolvendo in tempi brevissimi la fuoriuscita accidentale di liquidi pericolosi ed inquinanti quali ad esempio: Solventi, Diluenti, Acidi, Vernici, Inchiostri, Lubrificanti e Lubrorefrigeranti, Oli e Grassi, Alimenti, Deiezioni umane e animali, ecc.
FAST è:
- Inerte
- Atossico
- Sicuro
- Non infiammabile

Si utilizza con:
- Spazzola o Spazzolone a setole rigide
- Paletta di raccolta
- Bidone o Sacco di rifiuto

Versare Fast intorno alla sostanza da assorbire.
Coprire la sostanza con FAST.
Spazzolare energicamente con movimenti circolari, pressando contemporaneamente sulla polvere e sulla sostanza da assorbire.
Asportare il tutto.
Trattamento Macchie Vecchie
Per macchie vecchie da tempo di Oli, Solventi, Catrame, Grassi, Unti, ecc. il trattamento sopra indicato con FAST, deve essere preceduto dall'utilizzo dello specifico PRIMER Macchie Vecchie.

26290150



codice	descrizione			u.m.	imb.	m.o.
1.357.691	detergenti assorbenti polvere	gr. 900	fast	pz	8	1*

Acool denaturato utilizzabile per pulizie in genere.

GALIMBERTI FERRAMENTA
www .galimbertiferramenta.com

26290160

codice	descrizione		u.m.	imb.	m.o.
6.922.344	alcool etilico denaturato 90°	ml. 1000	pz	12	12

GALIMBERTI FERRAMENTA
www .galimbertiferramenta.com

DETERGENTI LAVAMANI

Cler contiene un abrasivo naturale e selezionato, contiene la Glicerina che assicura la cura e il rispetto della naturale morbidezza dell'epidermide.
E' gradevolmente profumata al limone ed è lavorata con sistemi e processi che impediscono l'essiccamento nel tempo.
Consigliamo di utilizzare sempre CLER su mani inumidite d'acqua, questo per consentire alle sostanze abrasive di svolgere la loro importante azione rispettando al meglio l'epidermide.
Erogare una noce di CLER sulle mani e strofinare o frizionare fino a quando lo sporco non sia completamente emulsionato dal prodotto.
Risciacquare con acqua pulita e corrente.
Asciugare con cura.

26290015



codice	descrizione		u.m.	imb.	m.o.
1.765.892	pasta lavamani cler	ml. 4000	pz	4	1*

Gel lavamani all'arancia con abrasivo.
Elimina silicone, colle, mastici, grassi e sporchi tenaci.
pH Neutro composto vegetale con ammine di cocco per la cura della pelle.
Con abrasivo naturale che rispetta la pelle e non intasa gli scarichi.

Modo d’uso:
- Usare con mani inumidite
- Applicare 1 dose di prodotto e strofinare fino alla completa emulsione dello sporco
- Risciacquare abbondantemente con acqua.

26290030



codice	descrizione			u.m.	imb.	m.o.
2.900.759	detergenti lavamani gel	ml. 2500	orangel c/abrasivo	pz	6	1*

DETERGENTI SPRAY

Sgrassante a solvente multiuso.
Produce una schiuma con abrasivi finemente dispersi ottimi per la pulizia e lucidatura dei metalli e leghe, quali: Acciai Inox, Rame, Ottone, etc.
Ottimo anche per eliminare graffi superficiali.
Viene utilizzato con successo anche per la pulizia di mobili da giardino in plastica e particolari di nautica.
Modo d'uso:
- Agitare la bombola per qualche istante
- Erogare una noce di schiuma direttamente sulla superfi cie o su di un panno inumidito d'acqua
- Strofi nare la superficie quanto basta
- Risciacquare con acqua pulita, asciugare e lucidare con panno asciutto.

26290300



codice	descrizione			u.m.	imb.	m.o.
2.168.715	detergenti lucidanti spray	ml. 200	nax	pz	12	1

Pulitore schiumogeno universale.
Per qualsiasi superfi cie, dai vetri, alle plastiche, al legno, etc.

Modo d'uso:
- Agitare la bombola per qualche istante
- Erogare una piccola quantità di schiuma sulla superfi cie
- Attendere qualche secondo e pulire.

26290310



codice	descrizione			u.m.	imb.	m.o.
1.733.129	detergenti universali spray	ml. 400	schiumogeno swamm	pz	12	1*

GALIMBERTI FERRAMENTA
www .galimbertiferramenta.com

PULITORI PER LAME E FRESE

Rimuove residui di pece, resina e altre sostanze adesive da tutti gli utensili da taglio per il legno (lame circolari, frese, punte, coltelli, lame per piallatrici, ecc.).
Completamente non tossica, non infiammabile e certificata biodegradabile.
E' un prodotto sicuro ed ecologico.
Non occorre risciacquare dopo la pulizia.
Proteggecontro ruggine e corrosione.
Previene la formazione di ruggine anche sul piano del banco lame.
Può essere applicato con il flacone spray o utilizzato in preparati per la pulitura ultrasonici e vasche d'immersione.

26400050



codice	descrizione			u.m.	imb.	m.o.
9.064.683	pulitori lame/frese	ml. 400	c/nebulizzatore	pz	10	1
9.339.484	pulitori lame/frese	ml. 3780		pz	1	1

GALIMBERTI FERRAMENTA
www .galimbertiferramenta.com

PULITORI PER SILICONE

Preparato di finitura per lisciare e finire i giunti realizzati con ogni tipo di sigillante.
Soluzione spruzzabile pronta all'uso e facile da applicare.

26400018



codice	descrizione			u.m.	imb.	m.o.
2.831.480	pulitori silicone joint finish	ml. 500		pz	1	1

GALIMBERTI FERRAMENTA
www .galimbertiferramenta.com

SCHIUMA POLURETANICA

59450030



codice	descrizione		u.m.	imb.	m.o.
9.131.514	pulitori schiume pu	ml. 500	pz	12	1

GALIMBERTI FERRAMENTA
www .galimbertiferramenta.com

STRACCI

Stracci di cotone in pezzame misto.

66630010



codice	descrizione		u.m.	imb.	m.o.
5.231.324	stracci cotone	bianchi	kg	25	25
6.821.128	stracci cotone	colorati	kg	25	25
9.423.886	stracci cotone	lenzuolati	kg	20	20

GALIMBERTI FERRAMENTA
www .galimbertiferramenta.com

PELLICOLE AIRCAP

44880100

Perchè lo "strato barriera" è così importante?

Il film a bolle d'aria è un imballo protettivo che utilizza l'aria contenuta nelle bolle stesse per proteggere il Vostro prodotto da vibrazioni e da urti che provocherebbero danni.

AirCap® "bolla barriera" si differenzia dalla bolla tradizionale "non barriera" per la maggiore capacità di trattenere l'aria al suo interno grazie allo speciale ed esclusivo strato barriera di cui **AirCap®** è costituita.

AirCap® "bolla barriera" garantisce quindi una migliore protezione nel tempo del Vostro prodotto durante le fasi di trasporto e stoccaggio.

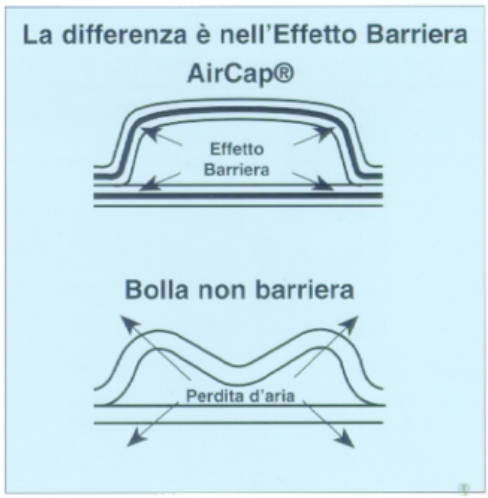

AirCap® tutela l'ambiente

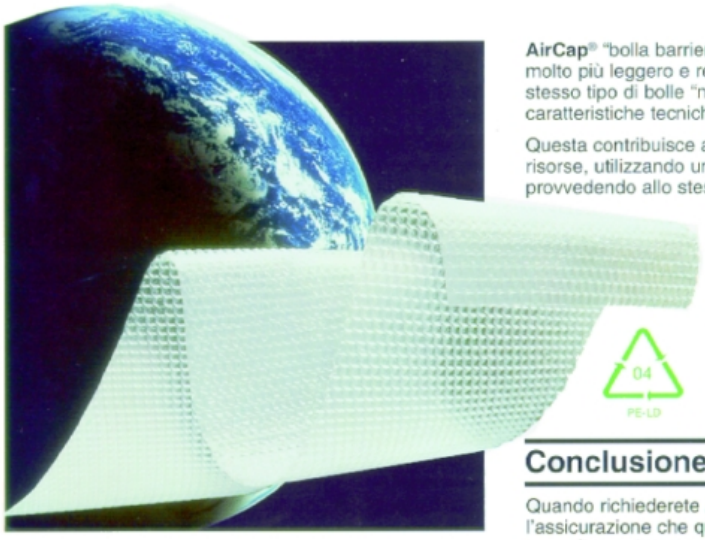

AirCap® "bolla barriera" è prodotto con film coestruso molto più leggero e resistente, se confrontato con lo stesso tipo di bolle "non barriera" dalle simili caratteristiche tecniche.

Questa contribuisce alla riduzione nei consumi delle risorse, utilizzando una minor quantità di materia prima, provvedendo allo stesso tempo, ad una migliore protezione.

Il PIRA (Istituto Internazionale di Ricerca sul Polietilene) ed altri organismi internazionali hanno classificato **AirCap®** un prodotto totalmente riciclabile.

04
PE-LD

Conclusione

Quando richiederete **AirCap®** film barriera, avrete l'assicurazione che questo prodotto è stato appositamente progettato per trattenere l'aria e per le sue possibilità d'imballo.
La speciale barriera sigilla ogni singola bolla prevenendo le perdite d'aria e aumentando la resistenza di **AirCap®**.
Le bolle non barriera evidenziano perdite di prestazioni che aumentano il rischio di danno ai prodotti in movimento.

codice	descrizione			u.m.	imb.	m.o.
1.509.304	pellicole bolle aircap top	h cm. 125/200 mt	rotoli 200 metri	pz	1	1
9.414.259	pellicole bolle aircap top	h cm. 150/200 mt	rotoli 200 metri	pz	1	1

GALIMBERTI FERRAMENTA
www .galimbertiferramenta.com

PELLICOLE ESTENSIBILI

Film estensibile per imballo.Richiede l'utilizzo dell'apposito svolgitore cod. 5.900.602.

44880010

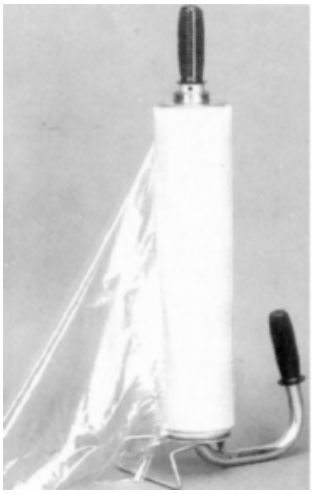



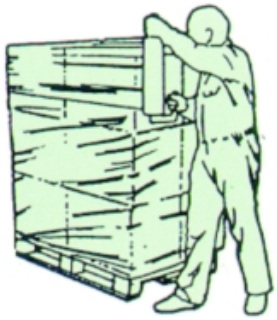

codice	descrizione			u.m.	imb.	m.o.
5.608.980	pellicole estensibili imballo	h500/3000 nero	coprente	pz	6	1
1.932.805	pellicole estensibili imballo	h500/3000 trasp.		pz	6	1

Svolgitore manuale per pellicole H mm. 500.

44880015

codice	descrizione			u.m.	imb.	m.o.
5.900.602	svolgitori pellicole imballo	mm. 500 prof.	tipo professionale	pz	1	1

Lo strumento ideale per assemblare profili, aste, cornici, ripiani, pannelli, quadri, stampe, pacchi.
Un ottimo aiuto per autisti e magazzinieri.

44880020



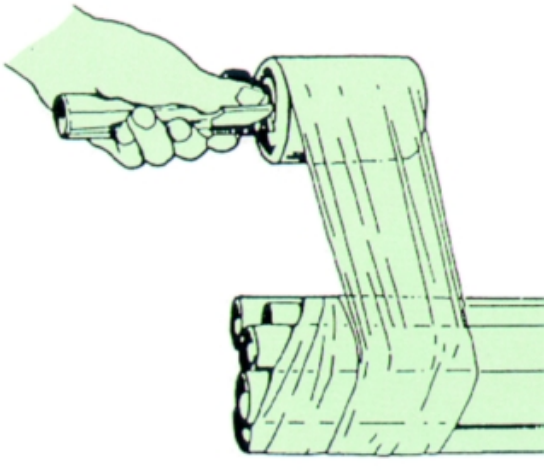

codice	descrizione			u.m.	imb.	m.o.
6.828.875	pellicole estensibili imballo	h100/ 360 trasp	solo film s/svolgitor	pz	55	1

Svolgitore manuale per pellicole H mm. 100.

44880025

codice	descrizione			u.m.	imb.	m.o.
8.840.646	svolgitori pellicole imballo	mm. 100	tipo manuale	pz	12	1

GALIMBERTI FERRAMENTA
www .galimbertiferramenta.com

PROFILATI PER IMBALLO SOFTPACK

Studiato per proteggere i bordi, si monta facilmente e si regge da solo.
Ideale per la protezione di piani e pannelli.
Grazie alla sua memoria elastica, si comporta come ammortizzatore che esercita una protezione costante e perfetta contro gli urti, abbattendo in modo significativo il problema dei resi , dovuti alle problematiche legate al trasporto, alla movimentazione e allo stoccaggio delle merci.
E' inodore, sopporta sbalzi di temperature da -45° a + 100°C. esercitando al contempo un buon isolamento termico, è inattaccabile dagli agenti atmosferici nonché dai sali del cloro, presenta un tasso di assorbimento d'acqua molto basso e riduce notevolmente la trasmissione del vapore acqueo.
Ottimo materiale d'imballo anche in condizioni critiche di stoccaggio, quali fermi prolungati delle merci o condizioni ambientali avverse.
Totalmente riciclabile e risponde ai parametri riguardanti i principi sullo smaltimento e riciclaggio degli imballaggi.

05170100



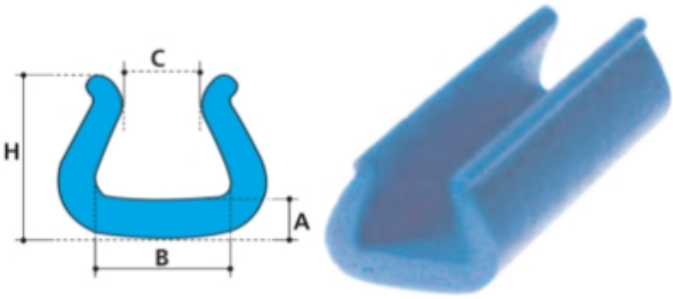

codice	descrizione			u.m.	imb.	m.o.
9.086.135	profilati softpack u	int. 20/ 35 blu	aste mt. 2.00 - 28/32	pz	125	1

Studiato per proteggere i bordi, si monta facilmente e si regge da solo.
Ideale per la protezione di serramenti: l'aletta lunga protegge adeguatamente anche le cerniere sporgenti.
Grazie alla sua memoria elastica, si comporta come ammortizzatore che esercita una protezione costante e perfetta contro gli urti, abbattendo in modo significativo il problema dei resi , dovuti alle problematiche legate al trasporto, alla movimentazione e allo stoccaggio delle merci.
E' inodore, sopporta sbalzi di temperature da -45° a + 100°C. esercitando al contempo un buon isolamento termico, è inattaccabile dagli agenti atmosferici nonché dai sali del cloro, presenta un tasso di assorbimento d'acqua molto basso e riduce notevolmente la trasmissione del vapore acqueo.
Ottimo materiale d'imballo anche in condizioni critiche di stoccaggio, quali fermi prolungati delle merci o condizioni ambientali avverse.
Totalmente riciclabile e risponde ai parametri riguardanti i principi sullo smaltimento e riciclaggio degli imballaggi.

05170120

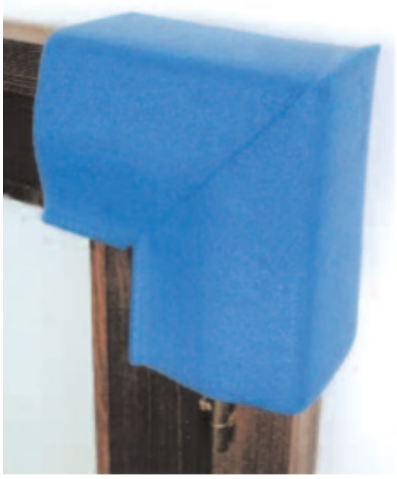

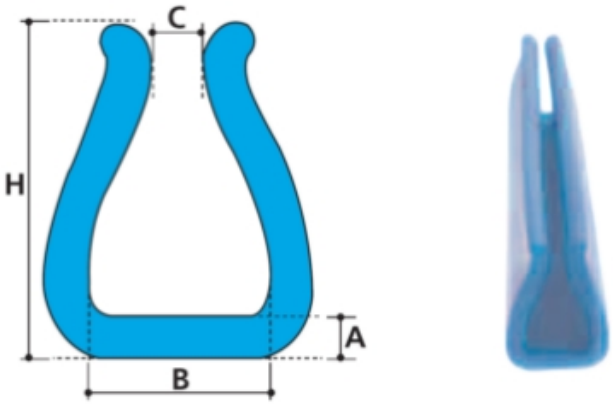

codice	descrizione			u.m.	imb.	m.o.
2.195.018	profilati softpack u c/aletta	angolo int. 72	20 x 20 aletta 120	pz	144	144
1.884.425	profilati softpack u c/aletta	int. 72/120	aste mt. 2.00 - 28/32	pz	30	1

GALIMBERTI FERRAMENTA
www .galimbertiferramenta.com

Protettivo di orli e spigoli è ampiamente usato nel settore del mobile e può essere impiegato anche sagomato quando si richiede la protezione dei bordi e degli angoli contemporaneamente.
Grazie alla sua memoria elastica, si comporta come ammortizzatore che esercita una protezione costante e perfetta contro gli urti, abbattendo in modo significativo il problema dei resi , dovuti alle problematiche legate al trasporto, alla movimentazione e allo stoccaggio delle merci.
E' inodore, sopporta sbalzi di temperature da -45° a + 100°C. esercitando al contempo un buon isolamento termico, è inattaccabile dagli agenti atmosferici nonché dai sali del cloro, presenta un tasso di assorbimento d'acqua molto basso e riduce notevolmente la trasmissione del vapore acqueo.
Ottimo materiale d'imballo anche in condizioni critiche di stoccaggio, quali fermi prolungati delle merci o condizioni ambientali avverse.
Totalmente riciclabile e risponde ai parametri riguardanti i principi sullo smaltimento e riciclaggio degli imballaggi.

05170140



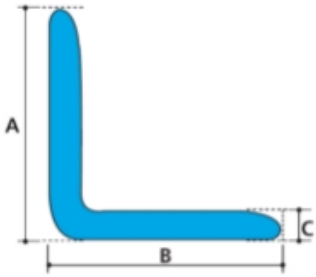

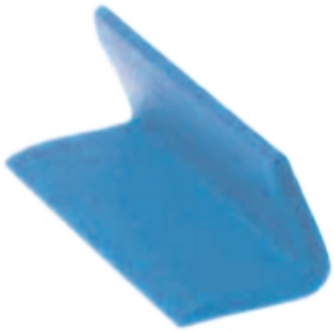

codice	descrizione			u.m.	imb.	m.o.
9.422.940	profilati softpack l	75 x 75 h10 blu	aste mt. 2.00 - 27/32	pz	150	1

A protezione di tutti i tipi di angoli, sono ampiamente usati nel settore del mobile, dell'elettronica, degli elettrodomestici, dell'oggettistica e dell'arredobagno.
Grazie alla sua memoria elastica, si comporta come ammortizzatore che esercita una protezione costante e perfetta contro gli urti, abbattendo in modo significativo il problema dei resi , dovuti alle problematiche legate al trasporto, alla movimentazione e allo stoccaggio delle merci.
E' inodore, sopporta sbalzi di temperature da -45° a + 100°C. esercitando al contempo un buon isolamento termico, è inattaccabile dagli agenti atmosferici nonché dai sali del cloro, presenta un tasso di assorbimento d'acqua molto basso e riduce notevolmente la trasmissione del vapore acqueo.
Ottimo materiale d'imballo anche in condizioni critiche di stoccaggio, quali fermi prolungati delle merci o condizioni ambientali avverse.
Totalmente riciclabile e risponde ai parametri riguardanti i principi sullo smaltimento e riciclaggio degli imballaggi.

05170150



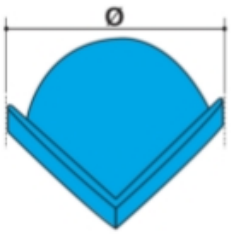



codice	descrizione			u.m.	imb.	m.o.
8.134.615	profilati softpack angoli 3vie	d.100 h10 blu	densita' 28/32	pz	1680	1

GALIMBERTI FERRAMENTA
www .galimbertiferramenta.com

REGGIA PER IMBALLO

Angoli paraspigoli in materiale plastico per la protezione degli imballi da avvolgere con reggia.

54040100



codice	descrizione			u.m.	imb.	m.o.
7.571.282	angoli paraspigoli pl	mm. 42 x 34 x 34	x reggia	pz	3000	1
1.788.488	angoli paraspigoli pl	mm. 64 x 50 x 50	x reggia	pz	1500	1500

GALIMBERTI FERRAMENTA
www .galimbertiferramenta.com

SACCHETTI

Sacchetti in polietilene per minuterie varie.

58300010



codice	descrizione			u.m.	imb.	m.o.
7.027.796	sacchetti polietilene	cm. 8.0 x 10.5	006	pz	200	1
2.500.003	sacchetti polietilene	cm. 10.0 x 15.0	006	pz	200	1
3.985.533	sacchetti polietilene	cm. 12.5 x 18.0	006	pz	200	1
3.178.898	sacchetti polietilene	cm. 15.0 x 30.0	006	pz	200	1
5.310.371	sacchetti polietilene	cm. 20.0 x 36.0	006	pz	200	1

GALIMBERTI FERRAMENTA
www .galimbertiferramenta.com

SACCHI RIFIUTI

Sacchi per raccolta differenziata di rifiuti.

83000020

codice	descrizione			u.m.	imb.	m.o.
1.537.604	sacchi rifiuti differenziati	giallo	cm. 70 x 110	pz	300	300
8.012.784	sacchi rifiuti differenziati	neutro	cm. 70 x 110	pz	20	20

GALIMBERTI FERRAMENTA
www .galimbertiferramenta.com

SACCHI SILOS

Sacchi trasparenti ad elevata resistenza per la raccolta di residui di lavorazione con impianti di aspirazione.

58300050





codice	descrizione			u.m.	imb.	m.o.
9.036.970	sacchi silos aspirazione	cm. 80 x 120	0.10 circonf. 160	pz	5	5
9.538.115	sacchi silos aspirazione	cm. 90 x 140	0.10 circonf. 180	pz	5	1
5.569.984	sacchi silos aspirazione	cm. 100 x 150	0.10 circonf. 200	pz	5	5

GALIMBERTI FERRAMENTA
www .galimbertiferramenta.com

SCATOLE

Scatole incollate con fondo ad incastro.
Realizzate in cartone con microonda.

59180010



codice	descrizione			u.m.	imb.	m.o.
3.613.672	scatole cartone stesa	tipo 90	34.0 x 16.0 h14	pz	500	1

GALIMBERTI FERRAMENTA
www .galimbertiferramenta.com

SPUGNETTA IMBALLO

Pellicola per imballo realizzata in polietilene espanso.

44880120

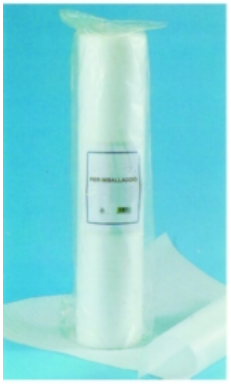

codice	descrizione			u.m.	imb.	m.o.
7.936.722	pellicole spugnetta imballo	h100 mm. 1 m.500	rotoli 500 mt	pz	1	1

GALIMBERTI FERRAMENTA
www .galimbertiferramenta.com

BIADESIVO

Nastri biadesivi con base in polipropilene.
Disponibile con supporto semplice o con supporto telato che facilita la rimozione eliminando i rischi di rottura in fase di distacco.

08030010

Per moquette

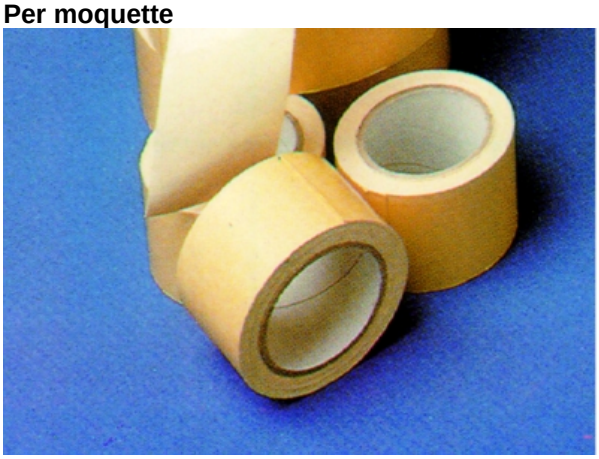

codice	descrizione			u.m.	imb.	m.o.
6.823.115	biadesivo moquette telato	mm. 50	rotoli 25 mt.	pz	36	1
5.413.546	biadesivo moquette	mm. 50	rotoli 25 mt.	pz	36	36

Nastri biadesivi con base in materiale schiumoso per l'incollaggio rapido di specchi.

08030020

Per specchi



codice	descrizione		u.m.	imb.	m.o.
4.739.722	biadesivo specchi mt. 11	mm. 25 bianco	pz	10	1
2.368.177	biadesivo specchi mt. 66	mm. 25 bianco	pz	12	1

GALIMBERTI FERRAMENTA
www .galimbertiferramenta.com

NASTRI AD UMIDO

Nastri forati per la giunzione di impiallacciature.

42900500

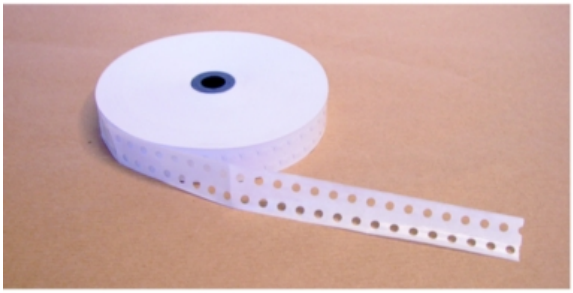

codice	descrizione			u.m.	imb.	m.o.
1.487.008	nastri adesivi carta ad umido	mm. 20 forata	rotoli 200 mt.	pz	15	1

Nastri interi per la giunzione di impiallacciature.

42900510

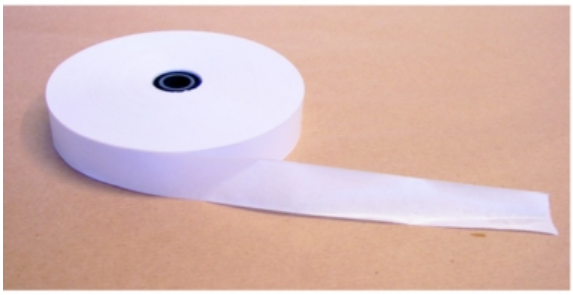

codice	descrizione			u.m.	imb.	m.o.
7.689.741	nastri adesivi carta ad umido	mm. 20 liscia	rotoli 200 mt.	pz	20	1

Giuntarice per l'applicazione di nastri da bagnare.

42900520



codice	descrizione			u.m.	imb.	m.o.
1.169.195	giuntatrici a carta manuali	**	x nastri ad umido	pz	1	1

GALIMBERTI FERRAMENTA
www .galimbertiferramenta.com

NASTRI ADESIVI

Nastri adesivi in carta per mascheratura.

12760010



codice	descrizione			u.m.	imb.	m.o.
7.156.915	nastri adesivi masking 60 pro	mm. 15	rotoli 50 mt.	pz	120	1
2.039.329	nastri adesivi masking 60 pro	mm. 19	rotoli 50 mt.	pz	96	1
8.517.845	nastri adesivi masking 60 pro	mm. 25	rotoli 50 mt.	pz	72	1
6.150.549	nastri adesivi masking 60 pro	mm. 30	rotoli 50 mt.	pz	60	1
8.233.301	nastri adesivi masking 60 pro	mm. 38	rotoli 50 mt.	pz	48	1
6.638.078	nastri adesivi masking 60 pro	mm. 50	rotoli 50 mt.	pz	36	1

Nastri adesivivi in polpropilene o pvc per imballi in genere.
L'adesivo a solvente garantisce un'ottima adesione al nastro di supporto e minimizza i danni conseguenti al rilascio della colla su materiali lucidi in seguito al distacco del nastro.

42680010

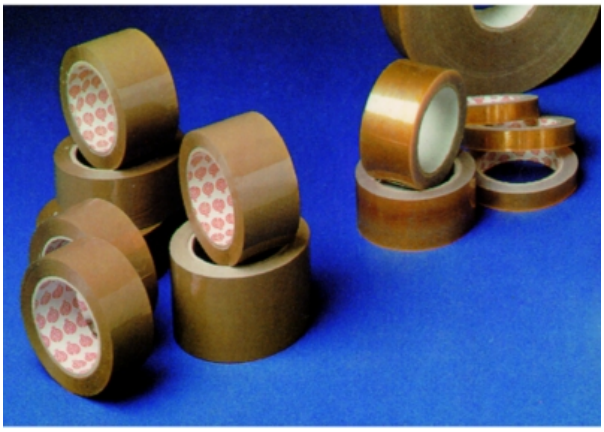

codice	descrizione			u.m.	imb.	m.o.
1.017.618	contributo matrice personal.	1 colore	x nastri adesivi	pz	1	1
3.014.363	contributo matrice personal.	2 colori	x nastri adesivi	pz	1	1
6.743.376	nastri adesivi pp personalizz.	mm. 50/ 1 colore	rotoli mt. 66	pz	36	360
5.734.603	nastri adesivi pp ad. solvente	mm. 50 avana	rotoli 66 mt.	pz	36	1
3.319.208	nastri adesivi pp ad. solvente	mm. 50 trasp.	rotoli 66 mt.	pz	36	1
2.081.656	nastri adesivi pvc	mm. 50 avana	rotoli 66 mt.	pz	36	1
6.422.479	nastri adesivi pvc personalizz	mm. 50/ 1 colore	rotoli mt. 66	pz	36	360
1.576.962	nastri adesivi pvc	mm. 19 trasp.	rotoli 66 mt.	pz	96	1
2.271.552	nastri adesivi pvc	mm. 25 trasp.	rotoli 66 mt.	pz	72	1
4.105.251	nastri adesivi pvc	mm. 50 trasp.	rotoli 66 mt.	pz	36	1

Nastro in allumnio con base adesiva resistente alle alte temperature.
Idoneo per l'isolamento dei top dai piani cottura.

42900010



codice	descrizione			u.m.	imb.	m.o.
4.222.200	nastri adesivi alluminio	mm. 50 alte temp	rotoli 50 mt.	pz	24	1

GALIMBERTI FERRAMENTA
www .galimbertiferramenta.com

NASTRI ISOLANTI

Nastri adesivi per isolamento di cavi elettrici.

42680050

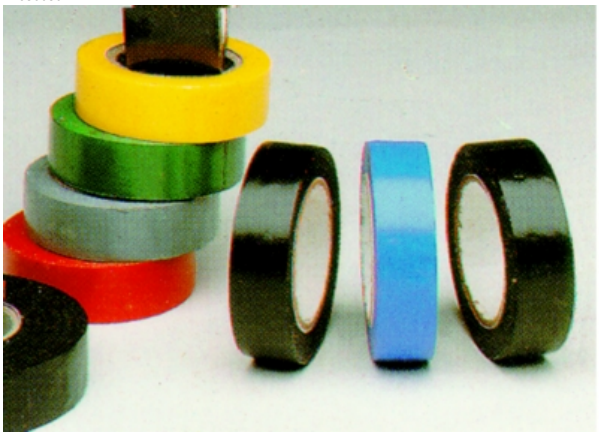

codice	descrizione			u.m.	imb.	m.o.
7.493.454	nastri isolanti	mm. 15 nero	rotoli 10 mt.	pz	90	1
7.492.129	nastri isolanti	mm. 19 rosso	rotoli 25 mt.	pz	40	1

GALIMBERTI FERRAMENTA
www .galimbertiferramenta.com

PELLICOLE PER MASCHERATURA

Pellicola trasparente per mascherare.
Dotata di lembo adesivo, si fissa con facilità.
Si srotola e si lascia aderire alla superficie da proteggere con una leggera pressione.
Si taglia nella lunghezza voluta e, a lavoro ultimato, si rimuove senza problemi.
Ideale per ogni lavoro di verniciatura.

12760800



codice	descrizione			u.m.	imb.	m.o.
4.094.685	nastri adesivi maskopri	mm. 550	rotoli 33 mt.	pz	40	1

GALIMBERTI FERRAMENTA
www .galimbertiferramenta.com

REGGIA PER IMBALLO

Reggia per imballo in acciaio.

54010010

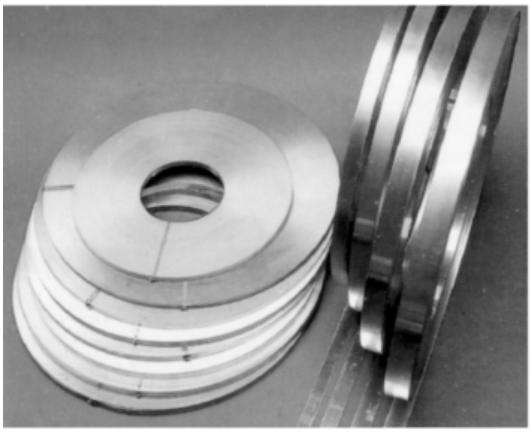

codice	descrizione			u.m.	imb.	m.o.
5.767.823	reggia acciaio crudo	mm. 13 x 0.45	bordi tondi	kg	32	1

Sigilli per reggia per imballo in acciaio.

54010015

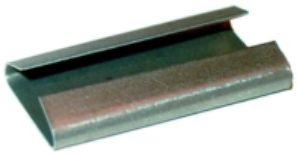

codice	descrizione		u.m.	imb.	m.o.
4.949.886	sigilli reggia fe	mm. 13	pz	2000	2000

Carrello in acciaio verniciato per reggia laminata in acciaio.

54040020



codice	descrizione		u.m.	imb.	m.o.
8.148.872	carrelli portareggia	reggia fe	pz	1	1

GALIMBERTI FERRAMENTA
www .galimbertiferramenta.com

Tenditore per regge metalliche da mm. 8/10/13 e 16.

54040025



codice	descrizione			u.m.	imb.	m.o.
6.182.724	tenditori reggia fe	multens fb4	reggia 8/10/13/16	pz	1	1

Reggia per imballo in materiale plastico.

54040040



codice	descrizione			u.m.	imb.	m.o.
5.798.575	reggia polipropilene manuale	mm. 12x0.60 nero	bobina int. cm. 6.2	mt	750	750
6.981.945	reggia polipropilene manuale	mm. 15x0.80 nero	bobina int. cm. 40.0	mt	1500	1500

Sigilli per reggia per imballo in materiale plastico.

54040045

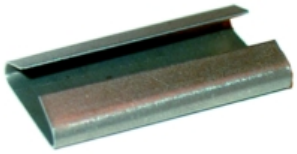

codice	descrizione			u.m.	imb.	m.o.
1.177.923	sigilli reggia pl	mm. 13 x 0.5		pz	4000	1
2.187.365	sigilli reggia pl	mm. 16 x 0.5		pz	3000	1

GALIMBERTI FERRAMENTA
www .galimbertiferramenta.com

Supporto per bobine piccole di reggia in materiale plastico.

54040050



codice	descrizione			u.m.	imb.	m.o.
2.213.156	carrelli portareggia	reggia pl	x bobine piccole	pz	1	1

Tenditori a mano per reggia in plastica.

54040055



codice	descrizione			u.m.	imb.	m.o.
4.530.794	tenditori reggia pl	tpl 13/16	reggia 12/15	pz	1	1

GALIMBERTI FERRAMENTA
www .galimbertiferramenta.com

GRASSO

Silicone trasparente.
Specifico per accoppiamenti misti Metallo/Gomma, Plastica/Legno.
Per lubrificare connettori di cavi, morsetti di batterie, rubinetterie, verricelli, meccanismi di precisione.

Caratteristiche tipiche:
- Aspetto: traslucido
- Punto di goccia: >= 300°c
- Rigidità dielettrica - kw/mm: >= 15
- Temperature di esercizio: -50°c/+250°c

32670510



codice	descrizione			u.m.	imb.	m.o.
4.982.401	grasso silicone	ml. 125	gf501 tubetto	pz	12	1

Bisolfuro di Molibdeno.
Eccellente resistenza all'ossidazione, proprietà antiusura, anticorrosione, antiruggine e potere adesivante.
Resiste all'azione dilavante dell'acqua.
Notevole stabilità meccanica e potere lubrificante.
Elevata resistenza ai carichi e alle vibrazioni.
Per lubrifi cazione di cuscinetti, snodi, ralle di appoggio, giunti, cingoli, ruote dentate, slitte, bracci articolati, bozzelli, benne, etc.

Caratteristiche tipiche:
- Aspetto: nero
- NLGI: 2
- Punto Goccia: 180°c
- Penetrazione lavorata ASTM D217: 265-295 dmm
- Carico sald.IP239: 120 kg.
- Temperature di esercizio: -25°c/+140°c

32670540



codice	descrizione			u.m.	imb.	m.o.
8.764.485	grasso bisolfuro molibdeno	ml. 500	gf504 barattolo	pz	6	1

Soddisfa le esigenze di una lubrifi cazione multifunzionale nel settore Nautico, Agricolo, Movimento Terra, Autotrasporto e Meccanica tradizionale.
Specifico per lubrificazione a lungo termine di accoppiamenti metallo/metallo, metallo/plastica, plastica/plastica, etc.

GALIMBERTI FERRAMENTA
www .galimbertiferramenta.com

Ottimo per motori marini, macchine da giardino, veicoli in genere specie se esposti a condense e getti d'acqua.
Ottimo per cuscinetti ad alta velocità

Caratteristiche tipiche:
- Aspetto: ambrato
- Punto Goccia: 180°c
- Anicorrosione D1743: Passa
- Penetrazione lavorata ASTM D217: 280 dmm
- Resistenza acqua DIN51807: 1-90
- Test Wear D2266: 0,5 mm
- Viscosità olio base: 100 cSt
- Temperature di esercizio: -25°c/+130°c

32670550



codice	descrizione			u.m.	imb.	m.o.
5.971.343	grasso ptfe	ml. 125	gf505 tubetto	pz	12	1

GALIMBERTI FERRAMENTA
www .galimbertiferramenta.com

LUBRIFICANTI SPRAY

Antiadesivo per saldature automatiche e manuali.
Evita che scorie e schizzi di saldatura aderiscano alle superfici, rendendo superflue successive fasi di raschiatura.
Spruzzato sugli ugelli delle saldatrici li mantiene puliti ed efficienti.

32670040



codice	descrizione			u.m.	imb.	m.o.
6.010.751	olio antiaderente x saldatura	ml. 400 spray	antispatter	pz	25	1*

Lubrifi cante pulito MultiUso a penetrazione forzata.
Per Catene di cicli e motocicli, carrelli elevatori, macchine movimento terra, argani, gru, funi d’acciaio, etc.
Modo d’uso: Agitare la bombola e spruzzare quanta basta sulla superficie da lubrifi care. Idoneo anche per il settore marino.
NB: Per Funi di acciaio si suggerisce di dosare il prodotto in due riprese, in modo da permetterne la penetrazione progressiva.
Resiste fino a 300 °C.

32670050



codice	descrizione			u.m.	imb.	m.o.
8.570.307	grasso spray x catene	ml. 400	f70	pz	12	1

Antispatter per saldatura a filo continuo senza siliconi e solventi R40.
Trasparente e inodore
Riduce la fumosità
Resiste ad alte temperature
Si utilizza sia sulla torcia che sulla superficie.
Modo d’tilizzo: Agitare qualche secondo la bomboletta - Spruzzare sulla torcia e/o superficie - Procedere alla saldatura ed eliminare lo spatter con spazzola, guanti o straccio.
NB: L’indicazione infi ammabile è riferita al solo propellente contenuto che si volatilizza dopo qualche secondo, e non implica alcun problema di sicurezza. (avere l’accortezza di non spruzzare il prodotto su fi amme o pezzi incandescenti).

GALIMBERTI FERRAMENTA
www .galimbertiferramenta.com

32670060



codice	descrizione			u.m.	imb.	m.o.
1.078.220	olio antiaderente x saldature	ml. 400 spray	f41 antispatter	pz	12	1*

Olio intero per filettature e maschiature.
Favorisce lo scarico del truciolo anche in lavorazioni EP
Permette il lavoro in qualsiasi posizione anche capovolta
Mantiene alta la velocità di taglio
Migliora la fi nitura ed evita le sbavature.
Utilizzato normalmente in: Tornerie, Stampisti, Carpenterie, Infi ssi metallici, cantieri navali, Manutentori in genere.
Modo d’uso: Agitare la bombola e spruzzare quanta basta sulla superficie da lavorare.

32670070



codice	descrizione			u.m.	imb.	m.o.
8.332.202	olio taglio	ml. 400 spray	f71	pz	12	1

Olio di vaselina purissimo.
Incolore e inodore
Lubrifica senza macchiare
Elimina gli attriti e aumenta la scorrevolezza
Repelle l’umidità
Protegge
Per lubrificare cerniere, guarnizioni, macchine da cucire, piccoli elettrodomestici, elettroutensili, ingranaggi di plastica
Favorisce l’inserimento di spine e perni, cavi d’acciaio
Protegge poli di batterie, etc.
Viene utilizzato in montaggi di meccanica generale per le fasi di assemblaggio. Nelle Carrozzerie sostituisce vari lubrifi canti siliconici.
Modo d’uso: Agitare la bombola e spruzzare quanta basta sulla superfi cie da lavorare.

GALIMBERTI FERRAMENTA
www .galimbertiferramenta.com

32670080



codice	descrizione			u.m.	imb.	m.o.
1.076.530	olio vaselina	ml. 400 spray	f73	pz	12	1

Sbloccante.
Lubrificante idrorepellente.
Pulitore.
Ideale per la manutenzione in qualunque settore.
Modo d’uso: Agitare la bombola e spruzzare quanta basta sulla superfi cie da trattare, lasciando agire per almeno 1 minuto - Procedere quindi all’operazione da eff ettuare
Elimina Rapidamente Ruggine e Ossidazioni
Lubrifi ca meccanismi inceppati
Disperde l’umidità su contatti elettrici ed elettromeccanici.
Fattori di protezione:
Al coperto: 1 anno
Allo scoperto: da 30 a 180 gg
Umidità dopo 1000 h: senza traccia
Nebbia salina dopo 50 h: senza traccia
Spessore filmogeno: 0,00050 cm
Copertura: 5 mq spray 400 ml.

32670090



codice	descrizione			u.m.	imb.	m.o.
9.330.436	olio sbloccante multiuso	ml. 400 spray	f4	pz	12	1

GALIMBERTI FERRAMENTA
www .galimbertiferramenta.com

OLIO EMULSIONABILE

Emulsionabile "Mild EP"
Considerato un prodotto estremamente versatile, idoneo per operazioni mediamente (“Mild EP”) gravose di asportazione truciolo e rettifica su una vasta gamma di materiali.
Compatibile con acque dure, potere anticorrosivo, buona compatibilità cutanea
Diluizioni proprietà tipiche: Acciai (taglio) 4-7%; Acciaio (rettifica) 3-5%; Ghisa 5-6%; Leghe gialle 4-8%
Emulsion: lattiginosa
pH sol.3%: 9,5
Peso specifico: 0,960 Kg./l
Coefficiente rifrattometrico: 1,0

43340100



codice	descrizione			u.m.	imb.	m.o.
8.439.246	olio emulsionabile cool 10	lt. 5		pz	2	1*
6.083.137	olio emulsionabile cool 10	lt. 25		pz	2	1*

Emulsionabile per taglio alluminio.
Dotato di elevatissimo potere lubrifi cante
Totale assenza di macchiature su leghe di alluminio.
Scarsa tendenza a formare schiuma anche a concentrazioni molto elevate. Lunga durata utile delle cariche ed elevata protezione anticorrosiva.
Ottima compatibilità cutanea che evita l’insorgere di irritazioni e dermatiti
Diluizioni proprietà tipiche: Alluminio e leghe 5-10
Emulsione Lattiginosa
pH sol.3%: 9,3
Peso specifico: 0,940 kg./l
Coefficiente rifrattometrico: 1,0

43340110



codice	descrizione			u.m.	imb.	m.o.
1.530.490	olio emulsionabile cool 30	lt. 25	taglio alluminio	pz	2	1*

GALIMBERTI FERRAMENTA
www .galimbertiferramenta.com

OLIO INTERO DA TAGLIO

Refan Oil 163 è un olio intero per filettare, con caratteristiche estreme.
E' un prodotto studiato per risolvere le situazioni più difficili, dove la durezza del materiale o la natura dell'intervento impongono un lubrificante veramente superiore alla norma.
Refan Oil 163 risponde proprio a queste esigenze estreme, nel migliore dei modi.
Analizzando la composizione di Refan Oil 163, si comprende meglio e con immediatezza il perché delle sue straordinarie capacità. I suoi elementi principali sono tre.
Olio minerale paraffinico: è il responsabile della lubrificazione, s'interpone tenacemente tra i pettini della filiera ed il metallo, assolvendo lo scopo grazie ad opportuni additivi E.P., preposti a resistere alle sollecitazioni estreme.
Composti idrocarbonici: oltre a contribuire alla lubrificazione, disperdono efficacemente il calore prodotto dall'attrito dell'utensile sul metallo, favorendo il raffreddamento di tutto l'insieme.
Adesivanti: permettono l'adesione del prodotto sul maschio e sul pezzo, così che possa espletare al meglio le proprie funzioni.
Refan Oil 163 è idoneo a lavorazioni su tutti i tipi di materiale, senza esclusioni, anche se si apprezza al meglio sui materiali più ostici, come l'inox, l'acciaio balistico, acciai temprati o ricotti, leghe al Titanio, al Nichel Cromo Molibdeno, ecc.
Con l'uso di Refan Oil 163 è possibile ottenere velocità d'avanzamento più alte, migliorando la qualità e la finitura superficiale dei filetti, che si presentano senza cricche o sbavature, prolungando infine la durata dei pettini del maschio e/o della filiera.
In rapporto alla sua natura d'olio intero minerale, Refan Oil 163 può essere considerato a bassa fumosità e odore.

43340320



codice	descrizione			u.m.	imb.	m.o.
4.092.193	olio taglio refan oil	ml. 750	maschiat./filettatura	pz	12	1

GALIMBERTI FERRAMENTA
www .galimbertiferramenta.com

ZINCANTI

Zinco professionale 98%.
Contiene Zinco Puro al 98%.
Modo d'uso: Agitare la bombola sino a mettere le biglie miscelatrici in movimento per circa 1 minuto - Applicare da una distanza di circa 20 cm sul pezzo da trattare. Ripetere una seconda applicazione incrociata dopo circa 2 minuti.
NB: Le superfi ci devono essere sempre pulite ed asciutte.
Colore: chiaro
Resa metrica: 2,5 m
Resistenza 600°C
Fuori polvere 180"
Valvola Protezione orientabile 360°
Protezione 15 micron alla corrosione, ossidazione e nebbia salina

52170030



codice	descrizione			u.m.	imb.	m.o.
4.393.634	zincante spray 15 micron 98%	ml. 400	f93	pz	12	1

GALIMBERTI FERRAMENTA
www .galimbertiferramenta.com

CERA PER RITOCCHI

Permette di riparare perfettamente piccoli garffi coì come pure ricostruire parti mancanti.
Massima aderenza e perfetta plasticità.
I diversi colori sono miscelabili per raggiungere la tonalità desiderata.
Sovrapponendo altri colori è possibile ricostruire l'effetto delle venature. Sovraverniciabile.

15070010



codice	descrizione		u.m.	imb.	m.o.
4.507.932	cera ritocchi in stick	mogano	pz	10	1*
2.498.638	cera ritocchi in stick	noce antico	pz	10	1*
1.732.603	cera ritocchi in stick	teak	pz	10	1*

Stucco a cera pronto all'uso, ideale per tutti i tipi di legno mantiene la tinta originale.
Non unge.
90 colori disponibili più servizio al campione.
Colori standard:
- Assortimento chiaro: 50 bianco, 65 frassino, 05 pino, 40 acero evaporato, 42 faggio, 06 betulla, 10 larice, 54 douglas, 02 rovere naturale, 51 rovere chiaro.
- Assortimento scuro: 66 ciliegio scuro, 16 ciliegio 16, 62 mogano, 33 mogano scuro, 58 palissandro, 48 rovere medio, 52 rovere scuro, 53 noce chiaro, 59 noce medio, 63 noce scuro.

GALIMBERTI FERRAMENTA
www .galimbertiferramenta.com

15070020



codice	descrizione			u.m.	imb.	m.o.
5.466.023	cera ritocchi stuccorapido	acero evaporato	stick 30 gr.	pz	10	1
1.925.159	cera ritocchi stuccorapido	betulla	stick 30 gr.	pz	10	1
2.837.987	cera ritocchi stuccorapido	bianco	stick 30 gr.	pz	10	1
3.737.743	cera ritocchi stuccorapido	ciliegio	stick 30 gr.	pz	10	1
6.893.774	cera ritocchi stuccorapido	ciliegio scuro	stick 30 gr.	pz	10	1
1.558.180	cera ritocchi stuccorapido	douglas	stick 30 gr.	pz	10	1
2.256.252	cera ritocchi stuccorapido	faggio	stick 30 gr.	pz	10	1
3.980.934	cera ritocchi stuccorapido	frassino	stick 30 gr.	pz	10	1
6.986.056	cera ritocchi stuccorapido	larice	stick 30 gr.	pz	10	1
1.718.362	cera ritocchi stuccorapido	mogano	stick 30 gr.	pz	10	1
1.373.103	cera ritocchi stuccorapido	mogano scuro	stick 30 gr.	pz	10	1
1.122.664	cera ritocchi stuccorapido	noce chiaro	stick 30 gr.	pz	10	1
5.867.486	cera ritocchi stuccorapido	noce medio	stick 30 gr.	pz	10	1
3.531.068	cera ritocchi stuccorapido	noce scuro	stick 30 gr.	pz	10	1
9.110.892	cera ritocchi stuccorapido	palissandro	stick 30 gr.	pz	10	1
1.219.142	cera ritocchi stuccorapido	pino	stick 30 gr.	pz	10	1
2.681.108	cera ritocchi stuccorapido	rovere chiaro	stick 30 gr.	pz	10	1
3.898.338	cera ritocchi stuccorapido	rovere medio	stick 30 gr.	pz	10	1
7.408.960	cera ritocchi stuccorapido	rovere naturale	stick 30 gr.	pz	10	1
9.516.052	cera ritocchi stuccorapido	rovere scuro	stick 30 gr.	pz	10	1
1.750.997	cera ritocchi stuccorapido	mix set chiaro	stick 30 gr.	pz	1	1
4.042.754	cera ritocchi stuccorapido	mix set scuro	stick 30 gr.	pz	1	1

GALIMBERTI FERRAMENTA
www .galimbertiferramenta.com

PASTELLI

Pastelli a cera per uso industriale.

40260050

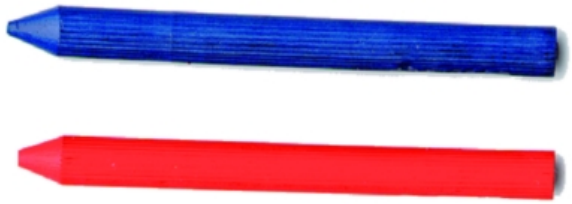

codice	descrizione		u.m.	imb.	m.o.
8.151.841	pastelli industriali	rosso	pz	12	1*

GALIMBERTI FERRAMENTA
www .galimbertiferramenta.com

PENNARELLI PER MARCATURA

Con due sfere interne.Colori brillanti, coprenti e inalterabili, aderenti a qualsiasi materiale, trovano vastissime applicazioni su plastica, vetro, metallo, legno, ceramica, pietra, gomma, pelle, stoffa, carta, cartone, etc.Ideali per marcature e per ritocchi.

44990010



codice	descrizione			u.m.	imb.	m.o.
4.037.033	pennarelli paintmarker	argento	a vernice	pz	12	1
3.415.740	pennarelli paintmarker	bianco	a vernice	pz	12	1
9.830.493	pennarelli paintmarker	nero	a vernice	pz	12	1
9.487.154	pennarelli paintmarker	oro	a vernice	pz	12	1

Marcatatore indelebile a vernice.
Per marcare qualsiasi oggetto e materiale.
Colori brillanti, coprenti e resistenti all'acqua.
Colori permanenti anche su vetro.
Punta media in fibra acrilica made in Japan.

44990020



codice	descrizione			u.m.	imb.	m.o.
3.045.602	pennarelli paintmarker	argento	a vernice	pz	12	1*
9.079.977	pennarelli paintmarker	blu	a vernice	pz	12	1*
4.318.040	pennarelli paintmarker	giallo	a vernice	pz	12	1*
2.692.555	pennarelli paintmarker	oro	a vernice	pz	12	1*
2.162.379	pennarelli paintmarker	rosso	a vernice	pz	12	1*
3.100.059	pennarelli paintmarker	verde	a vernice	pz	12	1*

GALIMBERTI FERRAMENTA
www .galimbertiferramenta.com

PENNARELLI PER RITOCCO

Pennarelli per ritocco a vernice di superfici in legno con corpo in metallo e speciale punta in feltro.Di facilissima applicazione, asciugano in pochi minuti.Resistenti all'acqua e all'alccol.

44990050



codice	descrizione			u.m.	imb.	m.o.
2.471.075	pennarelli scratch fix	1201 chiaro	x ritocco	pz	12	1
6.792.855	pennarelli scratch fix	1202 moro	x ritocco	pz	12	1
5.295.159	pennarelli scratch fix	1203 scuro	x ritocco	pz	12	1
6.324.995	pennarelli scratch fix	1204 rossiccio	x ritocco	pz	12	1
1.390.759	pennarelli scratch fix	1205 noce medio	x ritocco	pz	12	1

Pennarello vernice ritocco coprente a punta mobile speciale per legno.
Tinte stabili alla luce.
Uso interno, esterno.

Colori standard:
- Assortimento chiaro: 50 bianco, 65 frassino, 05 pino, 40 acero evaporato, 42 faggio, 06 betulla, 10 larice, 54 douglas, 02 rovere naturale, 51 rovere chiaro.
- Assortimento scuro: 66 ciliegio scuro, 16 ciliegio 16, 62 mogano, 33 mogano scuro, 58 palissandro, 48 rovere medio, 52 rovere scuro, 53 noce chiaro, 59 noce medio, 63 noce scuro.

GALIMBERTI FERRAMENTA
www .galimbertiferramenta.com

44990060



codice	descrizione			u.m.	imb.	m.o.
1.132.908	pennarelli holzmarker	betulla	ritocco coprenti	pz	10	1
6.477.592	pennarelli holzmarker	bianco	ritocco coprenti	pz	10	1
1.785.616	pennarelli holzmarker	ciliegio	ritocco coprenti	pz	10	1
9.316.812	pennarelli holzmarker	ciliegio scuro	ritocco coprenti	pz	10	1
6.712.778	pennarelli holzmarker	douglas	ritocco coprenti	pz	10	1
1.714.753	pennarelli holzmarker	faggio	ritocco coprenti	pz	10	1
6.493.325	pennarelli holzmarker	frassino	ritocco coprenti	pz	10	1
1.004.007	pennarelli holzmarker	larice	ritocco coprenti	pz	10	1
1.998.948	pennarelli holzmarker	mix set chiaro	ritocco coprenti	pz	1	1
4.952.923	pennarelli holzmarker	mix set scuro	ritocco coprenti	pz	1	1
5.522.705	pennarelli holzmarker	mogano	ritocco coprenti	pz	10	1
5.653.621	pennarelli holzmarker	mogano scuro	ritocco coprenti	pz	10	1
8.850.522	pennarelli holzmarker	noce chiaro	ritocco coprenti	pz	10	1
3.080.443	pennarelli holzmarker	noce medio	ritocco coprenti	pz	10	1
3.412.428	pennarelli holzmarker	noce scuro	ritocco coprenti	pz	10	1
7.823.527	pennarelli holzmarker	palissandro	ritocco coprenti	pz	10	1
9.014.411	pennarelli holzmarker	pino	ritocco coprenti	pz	10	1
1.623.178	pennarelli holzmarker	rovere chiaro	ritocco coprenti	pz	10	1
5.342.587	pennarelli holzmarker	rovere medio	ritocco coprenti	pz	10	1
7.599.095	pennarelli holzmarker	rovere naturale	ritocco coprenti	pz	10	1
8.052.414	pennarelli holzmarker	rovere scuro	ritocco coprenti	pz	10	1

GALIMBERTI FERRAMENTA
www .galimbertiferramenta.com

BECCUCCI PER CARTUCCE

Beccucci per cartucce di sigillanti.
Utilizzabili su tutte le cartucce.

64241000



codice	descrizione			u.m.	imb.	m.o.
2.800.240	beccucci cartucce silicone	fissi	x cartucce ml. 310	pz	10	1*

Beccucci orientabili per applicare i sigillanti nei punti difficili da raggiungere.
Utilizzabili su tutte le cartucce.
Orientabili a 360°.

64241010

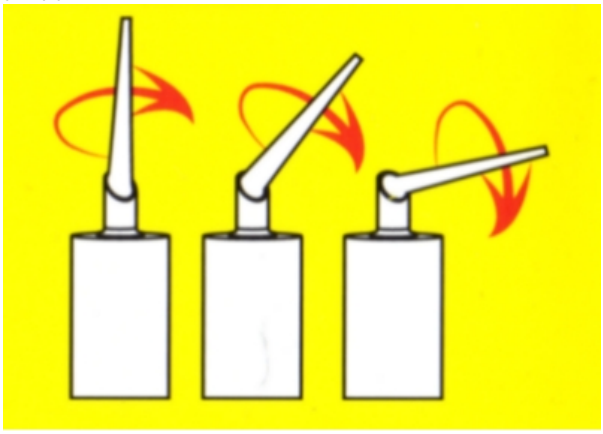

codice	descrizione			u.m.	imb.	m.o.
1.574.708	beccucci cartucce silicone	orientabili	twisty buste 5 pz.	bs	12	1

GALIMBERTI FERRAMENTA
www .galimbertiferramenta.com

NASTRI TEFLON

Nastro sigillante in teflon per filetti.

64020050

codice	descrizione			u.m.	imb.	m.o.
8.956.064	teflon	mm. 12 bianco	rotoli ca 12 mt.	pz	200	1

GALIMBERTI FERRAMENTA
www .galimbertiferramenta.com

SCHIUMA POLURETANICA

59450025

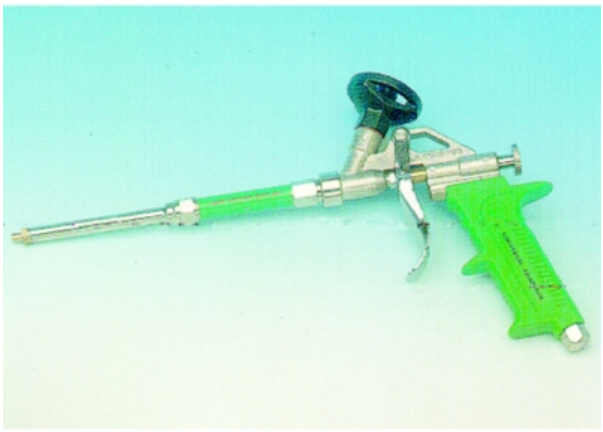

codice	descrizione		u.m.	imb.	m.o.
6.674.793	pistole schiume poliuretaniche	teflongreen	pz	10	1

59450030



codice	descrizione		u.m.	imb.	m.o.
9.131.514	pulitori schiume pu	ml. 500	pz	12	1

GALIMBERTI FERRAMENTA
www .galimbertiferramenta.com

SIGILLANTI PROFILATI

Sigillante preformato elastoplastico
Sigillante in strisce preformate, elastoplastico, comprimibile e permanentemente appiccicoso, pronto all'uso nelle sezioni desiderate. Resistente alla luce e non indurente, assicura perfetta tenuta ad acqua e aria in giunzioni tra vetro, metallo, legno.
Applicazione:
- montaggio di elettrodomestici da incasso
- impianti di condizionamento
- carpenteria metallica

Formato: sezioni rettangolari e rotonde fornite in rotoli a più fili o spezzoni piani di misure diverse.

64020010



codice	descrizione			u.m.	imb.	m.o.
2.027.494	sigillanti profilati sealstick	15 x 3 grigio	buste 10 mt.	bs	1	1
8.113.450	sigillanti profilati sealstick	15 x 3 grigio	rotoli 125 mt.	pz	2	1

GALIMBERTI FERRAMENTA
www .galimbertiferramenta.com

STUCCO LEGNO BICOMPONENTE

Stucco poliestere bicomponente con farina di legno a rapida essiccazione.
Uso interno, esterno.
Le tinte sono miscelabili fra loro.

66770150



codice	descrizione			u.m.	imb.	m.o.
3.274.293	stucco legno bicomponente	ml. 750 legno ch	c/catalizzatore	pz	1	1
1.461.251	stucco legno bicomponente	ml. 750 legno sc	c/catalizzatore	pz	1	1

GALIMBERTI FERRAMENTA
www .galimbertiferramenta.com

STUCCO METALLICO

Stucco bicomponente e base poliestere.
Aderisce su tutti i metalli e sul legno.

66770200



codice	descrizione			u.m.	imb.	m.o.
3.332.801	stucco metallico poliestere	ml. 750 beige	c/catalizzatore	pz	12	1

GALIMBERTI FERRAMENTA
www .galimbertiferramenta.com

STUCCO PER LEGNO

Stucco universale a base acqua.

66770010



codice	descrizione		u.m.	imb.	m.o.
7.498.015	stucco pasta all'acqua	kg 0.50 bianco	pz	1	1
6.361.860	stucco pasta all'acqua	kg 0.50 faggio	pz	1	1
6.617.851	stucco pasta all'acqua	kg 0.50 noce ch.	pz	1	1
9.740.211	stucco pasta all'acqua	kg 0.50 noce sc.	pz	1	1
8.554.789	stucco pasta all'acqua	kg 0.50 rovere	pz	1	1
4.581.369	stucco pasta all'acqua	kg 0.50 wenge	pz	1	1
5.840.892	stucco pasta all'acqua	kg 1.00 bianco	pz	1	1
7.156.694	stucco pasta all'acqua	kg 5.00 bianco	pz	1	1

GALIMBERTI FERRAMENTA
www .galimbertiferramenta.com

SEMILAVORATI X MOBILI

GALIMBERTI FERRAMENTA
www .galimbertiferramenta.com

CASSETTI TANDEMBOX MONTATI

Cassetti Tandembox con sponde inox montati 3 lati con schienale metallico e fondo in bilaminato bordato sul frontale.
Completi di frontali con fissaggio a vite e placchette di copertura.
Predisposizione per l'applicazione del paracolpo frenante Blumotion.

94010070

codice	descrizione			u.m.	imb.	m.o.
4.706.533	cassetti 358m 18s/30 inox h 83	p 50 l 30 satin	montati 30 kg.	pz	1	1*

GALIMBERTI FERRAMENTA
www .galimbertiferramenta.com

CASSETTI LEGNO

Il cassetto di qualità in legno realizzato su misura:
- in tempi brevi;
- senza vincoli di quantità;
- in abete massiccio in diverse finiture;
- già lucidato e pronto per il montaggio.

13700120



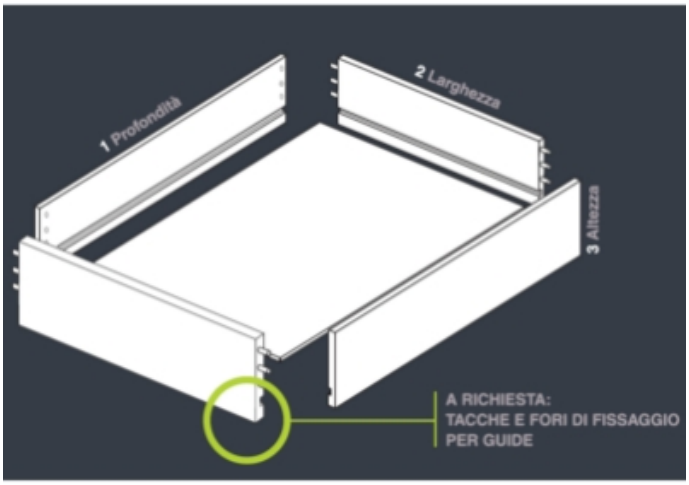

codice	descrizione		u.m.	imb.	m.o.
4.351.627	cassetti abete mm. 16 h 70	naturale lucido	pz	1	1
2.936.109	cassetti abete mm. 16 h 70	noce lucido	pz	1	1

Il cassetto di qualità in legno realizzato su misura:
- in tempi brevi;
- senza vincoli di quantità;
- in multistrato di betulla in diverse finiture;
- già lucidato e pronto per il montaggio.

13700140



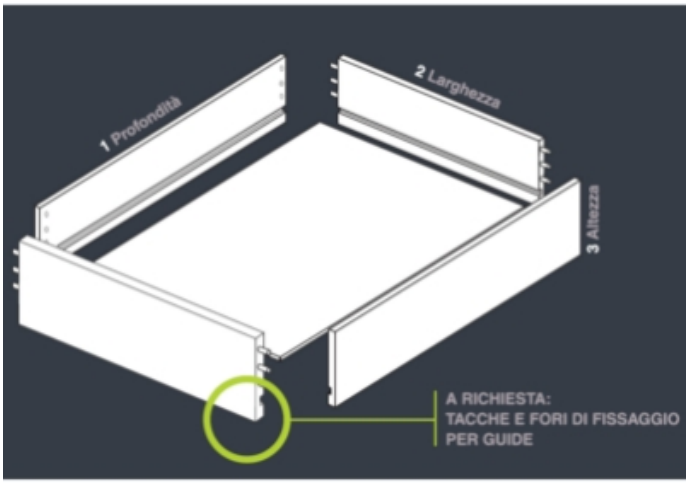

codice	descrizione		u.m.	imb.	m.o.
4.485.469	cassetti betulla mm. 12 h 70	naturale lucido	pz	1	1
3.893.449	cassetti betulla mm. 12 h 85	naturale lucido	pz	1	1
7.497.513	cassetti betulla mm. 12 h 100	naturale lucido	pz	1	1
9.826.007	cassetti betulla mm. 12 h 115	naturale lucido	pz	1	1
1.354.751	cassetti betulla mm. 12 h 130	naturale lucido	pz	1	1
1.910.292	cassetti betulla mm. 12 h 150	naturale lucido	pz	1	1
3.700.112	cassetti betulla mm. 12 h 170	naturale lucido	pz	1	1
9.715.660	cassetti betulla mm. 12 h 200	naturale lucido	pz	1	1
9.626.102	cassetti betulla mm. 12 h 230	naturale lucido	pz	1	1
8.088.864	cassetti betulla mm. 12 h 260	naturale lucido	pz	1	1
7.108.785	cassetti betulla mm. 12 h 300	naturale lucido	pz	1	1
2.800.073	cassetti betulla mm. 12 h 70	rovere grigio	pz	1	1
2.043.555	cassetti betulla mm. 12 h 85	rovere grigio	pz	1	1
6.086.343	cassetti betulla mm. 12 h 100	rovere grigio	pz	1	1
6.426.224	cassetti betulla mm. 12 h 115	rovere grigio	pz	1	1
6.723.743	cassetti betulla mm. 12 h 130	rovere grigio	pz	1	1
5.106.837	cassetti betulla mm. 12 h 150	rovere grigio	pz	1	1
3.993.866	cassetti betulla mm. 12 h 170	rovere grigio	pz	1	1
1.777.352	cassetti betulla mm. 12 h 200	rovere grigio	pz	1	1
9.857.124	cassetti betulla mm. 12 h 230	rovere grigio	pz	1	1
4.723.691	cassetti betulla mm. 12 h 260	rovere grigio	pz	1	1
8.363.022	cassetti betulla mm. 12 h 300	rovere grigio	pz	1	1
4.489.351	cassetti betulla mm. 15 h 70	ciliegio lucido	pz	1	1
7.477.089	cassetti betulla mm. 15 h 85	ciliegio lucido	pz	1	1
1.202.465	cassetti betulla mm. 15 h 100	ciliegio lucido	pz	1	1
5.362.493	cassetti betulla mm. 15 h 115	ciliegio lucido	pz	1	1
8.346.995	cassetti betulla mm. 15 h 130	ciliegio lucido	pz	1	1
4.340.089	cassetti betulla mm. 15 h 150	ciliegio lucido	pz	1	1
1.123.524	cassetti betulla mm. 15 h 170	ciliegio lucido	pz	1	1
6.806.125	cassetti betulla mm. 15 h 200	ciliegio lucido	pz	1	1
6.020.637	cassetti betulla mm. 15 h 230	ciliegio lucido	pz	1	1
1.588.606	cassetti betulla mm. 15 h 260	ciliegio lucido	pz	1	1
5.760.008	cassetti betulla mm. 15 h 300	ciliegio lucido	pz	1	1
3.056.219	cassetti betulla mm. 15 h 70	naturale lucido	pz	1	1
1.080.551	cassetti betulla mm. 15 h 85	naturale lucido	pz	1	1
2.335.667	cassetti betulla mm. 15 h 100	naturale lucido	pz	1	1
4.686.354	cassetti betulla mm. 15 h 115	naturale lucido	pz	1	1
3.570.128	cassetti betulla mm. 15 h 130	naturale lucido	pz	1	1
5.465.361	cassetti betulla mm. 15 h 150	naturale lucido	pz	1	1
5.253.128	cassetti betulla mm. 15 h 170	naturale lucido	pz	1	1
4.219.088	cassetti betulla mm. 15 h 200	naturale lucido	pz	1	1
8.191.786	cassetti betulla mm. 15 h 230	naturale lucido	pz	1	1

GALIMBERTI FERRAMENTA
www .galimbertiferramenta.com

codice	descrizione		u.m.	imb.	m.o.
2.353.135	cassetti betulla mm. 15 h 260	naturale lucido	pz	1	1
3.755.617	cassetti betulla mm. 15 h 300	naturale lucido	pz	1	1

Il cassetto di qualità in legno realizzato su misura:
- in tempi brevi;
- senza vincoli di quantità;
- in tuciolare rivestico con pellicola pvc;
- già pronto per il montaggio.

13700160



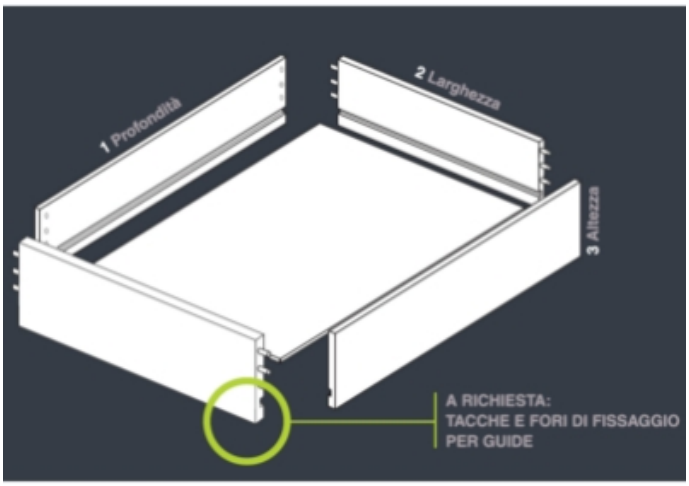

codice	descrizione			u.m.	imb.	m.o.
8.296.849	cassetti pvc mm. 16 h 70	acero	truciolare rivestito	pz	1	1
8.823.021	cassetti pvc mm. 16 h 85	acero	truciolare rivestito	pz	1	1
2.659.329	cassetti pvc mm. 16 h 100	acero	truciolare rivestito	pz	1	1
6.192.501	cassetti pvc mm. 16 h 115	acero	truciolare rivestito	pz	1	1
6.868.185	cassetti pvc mm. 16 h 130	acero	truciolare rivestito	pz	1	1
9.534.797	cassetti pvc mm. 16 h 150	acero	truciolare rivestito	pz	1	1
6.418.144	cassetti pvc mm. 16 h 200	acero	truciolare rivestito	pz	1	1
9.487.062	cassetti pvc mm. 16 h 230	acero	truciolare rivestito	pz	1	1
2.426.891	cassetti pvc mm. 16 h 260	acero	truciolare rivestito	pz	1	1
9.967.946	cassetti pvc mm. 16 h 300	acero	truciolare rivestito	pz	1	1
1.587.104	cassetti pvc mm. 16 h 70	bianco	truciolare rivestito	pz	1	1
5.709.991	cassetti pvc mm. 16 h 85	bianco	truciolare rivestito	pz	1	1
3.021.378	cassetti pvc mm. 16 h 100	bianco	truciolare rivestito	pz	1	1
5.685.820	cassetti pvc mm. 16 h 115	bianco	truciolare rivestito	pz	1	1
7.516.894	cassetti pvc mm. 16 h 130	bianco	truciolare rivestito	pz	1	1
3.726.570	cassetti pvc mm. 16 h 150	bianco	truciolare rivestito	pz	1	1
8.627.513	cassetti pvc mm. 16 h 200	bianco	truciolare rivestito	pz	1	1
3.856.253	cassetti pvc mm. 16 h 230	bianco	truciolare rivestito	pz	1	1
4.107.576	cassetti pvc mm. 16 h 260	bianco	truciolare rivestito	pz	1	1
1.401.127	cassetti pvc mm. 16 h 300	bianco	truciolare rivestito	pz	1	1

GALIMBERTI FERRAMENTA
www .galimbertiferramenta.com

COMPONENTI PER CASSETTI LEGNO

Barre per cassetti in multistrato di betulla lucidato.

66060140



codice	descrizione			u.m.	imb.	m.o.
3.446.324	barre betulla mm. 12 h 70	naturale lucido	lungh. mm. 1525	pz	10	10
7.684.562	barre betulla mm. 12 h 85	naturale lucido	lungh. mm. 1525	pz	10	10
8.312.297	barre betulla mm. 12 h 100	naturale lucido	lungh. mm. 1525	pz	10	10
2.611.686	barre betulla mm. 12 h 115	naturale lucido	lungh. mm. 1525	pz	10	10
7.803.253	barre betulla mm. 12 h 130	naturale lucido	lungh. mm. 1525	pz	10	10
1.479.683	barre betulla mm. 12 h 150	naturale lucido	lungh. mm. 1525	pz	10	10
6.910.631	barre betulla mm. 12 h 170	naturale lucido	lungh. mm. 1525	pz	10	10
5.068.920	barre betulla mm. 12 h 200	naturale lucido	lungh. mm. 1525	pz	10	10
6.043.216	barre betulla mm. 12 h 70	rovere grigio	lungh. mm. 1525	pz	10	10
3.707.029	barre betulla mm. 12 h 85	rovere grigio	lungh. mm. 1525	pz	10	10
3.193.204	barre betulla mm. 12 h 100	rovere grigio	lungh. mm. 1525	pz	10	10
5.592.180	barre betulla mm. 12 h 115	rovere grigio	lungh. mm. 1525	pz	10	10
8.814.296	barre betulla mm. 12 h 130	rovere grigio	lungh. mm. 1525	pz	10	10
6.168.308	barre betulla mm. 12 h 150	rovere grigio	lungh. mm. 1525	pz	10	10
5.184.187	barre betulla mm. 12 h 170	rovere grigio	lungh. mm. 1525	pz	10	10
4.307.679	barre betulla mm. 12 h 200	rovere grigio	lungh. mm. 1525	pz	10	10
1.428.476	barre betulla mm. 15 h 70	ciliegio opaco	lungh. mm. 1525	pz	10	10
1.983.524	barre betulla mm. 15 h 85	ciliegio opaco	lungh. mm. 1525	pz	10	10
1.870.893	barre betulla mm. 15 h 100	ciliegio opaco	lungh. mm. 1525	pz	10	10
6.425.425	barre betulla mm. 15 h 115	ciliegio opaco	lungh. mm. 1525	pz	10	10
5.158.942	barre betulla mm. 15 h 130	ciliegio opaco	lungh. mm. 1525	pz	10	10
9.066.083	barre betulla mm. 15 h 150	ciliegio opaco	lungh. mm. 1525	pz	10	10
7.564.895	barre betulla mm. 15 h 170	ciliegio opaco	lungh. mm. 1525	pz	10	10
5.341.641	barre betulla mm. 15 h 200	ciliegio opaco	lungh. mm. 1525	pz	10	10
9.361.591	barre betulla mm. 15 h 70	naturale lucido	lungh. mm. 1525	pz	10	10
2.897.943	barre betulla mm. 15 h 85	naturale lucido	lungh. mm. 1525	pz	10	10
7.899.669	barre betulla mm. 15 h 100	naturale lucido	lungh. mm. 1525	pz	10	10
6.853.037	barre betulla mm. 15 h 115	naturale lucido	lungh. mm. 1525	pz	10	10
5.248.650	barre betulla mm. 15 h 130	naturale lucido	lungh. mm. 1525	pz	10	10
3.884.898	barre betulla mm. 15 h 150	naturale lucido	lungh. mm. 1525	pz	10	10
1.518.757	barre betulla mm. 15 h 170	naturale lucido	lungh. mm. 1525	pz	10	10
7.666.568	barre betulla mm. 15 h 200	naturale lucido	lungh. mm. 1525	pz	10	10

Barre per cassetti in truciolare rivestito pvc.

66060160



codice	descrizione			u.m.	imb.	m.o.
3.457.351	barre pvc mm. 16 h 70	acero	lungh. mm. 1860	pz	10	10
5.799.336	barre pvc mm. 16 h 85	acero	lungh. mm. 1860	pz	10	10
6.761.899	barre pvc mm. 16 h 100	acero	lungh. mm. 1860	pz	10	10
3.124.611	barre pvc mm. 16 h 115	acero	lungh. mm. 1860	pz	10	10
6.337.780	barre pvc mm. 16 h 130	acero	lungh. mm. 1860	pz	10	10
5.109.555	barre pvc mm. 16 h 150	acero	lungh. mm. 1860	pz	10	10
2.537.122	barre pvc mm. 16 h 170	acero	lungh. mm. 1860	pz	10	10
3.165.485	barre pvc mm. 16 h 200	acero	lungh. mm. 1860	pz	10	10
8.927.750	barre pvc mm. 16 h 70	bianco	lungh. mm. 1860	pz	10	10
1.030.389	barre pvc mm. 16 h 85	bianco	lungh. mm. 1860	pz	10	10
2.782.638	barre pvc mm. 16 h 100	bianco	lungh. mm. 1860	pz	10	10
8.815.040	barre pvc mm. 16 h 115	bianco	lungh. mm. 1860	pz	10	10
1.103.106	barre pvc mm. 16 h 130	bianco	lungh. mm. 1860	pz	10	10
9.819.252	barre pvc mm. 16 h 150	bianco	lungh. mm. 1860	pz	10	10
5.463.923	barre pvc mm. 16 h 170	bianco	lungh. mm. 1860	pz	10	10
3.894.026	barre pvc mm. 16 h 200	bianco	lungh. mm. 1860	pz	10	10

Pannelli in compensato lucidato per realizzare il fondo dei cassetti.

66060200



codice	descrizione			u.m.	imb.	m.o.
5.184.545	fondi compensato betulla mm. 5	ciliegio lucido	mm. 1220 x 610	pz	5	5
6.583.323	fondi compensato betulla mm. 5	naturale lucido	mm. 1220 x 610	pz	5	5
1.694.000	fondi compensato betulla mm. 5	noce lucido	mm. 1220 x 610	pz	5	5
9.780.200	fondi mdf rivestito mm. 5.5	acero	mm. 1510 x 610	pz	5	5
3.160.121	fondi mdf rivestito mm. 5.5	bianco	mm. 1510 x 610	pz	5	5

GALIMBERTI FERRAMENTA
www .galimbertiferramenta.com

STRUTTURE PER CUCINE

Struttura in nobilitato idro per realizzare un modulo base con ripiano intermedio profondità cm. 56.

56340010

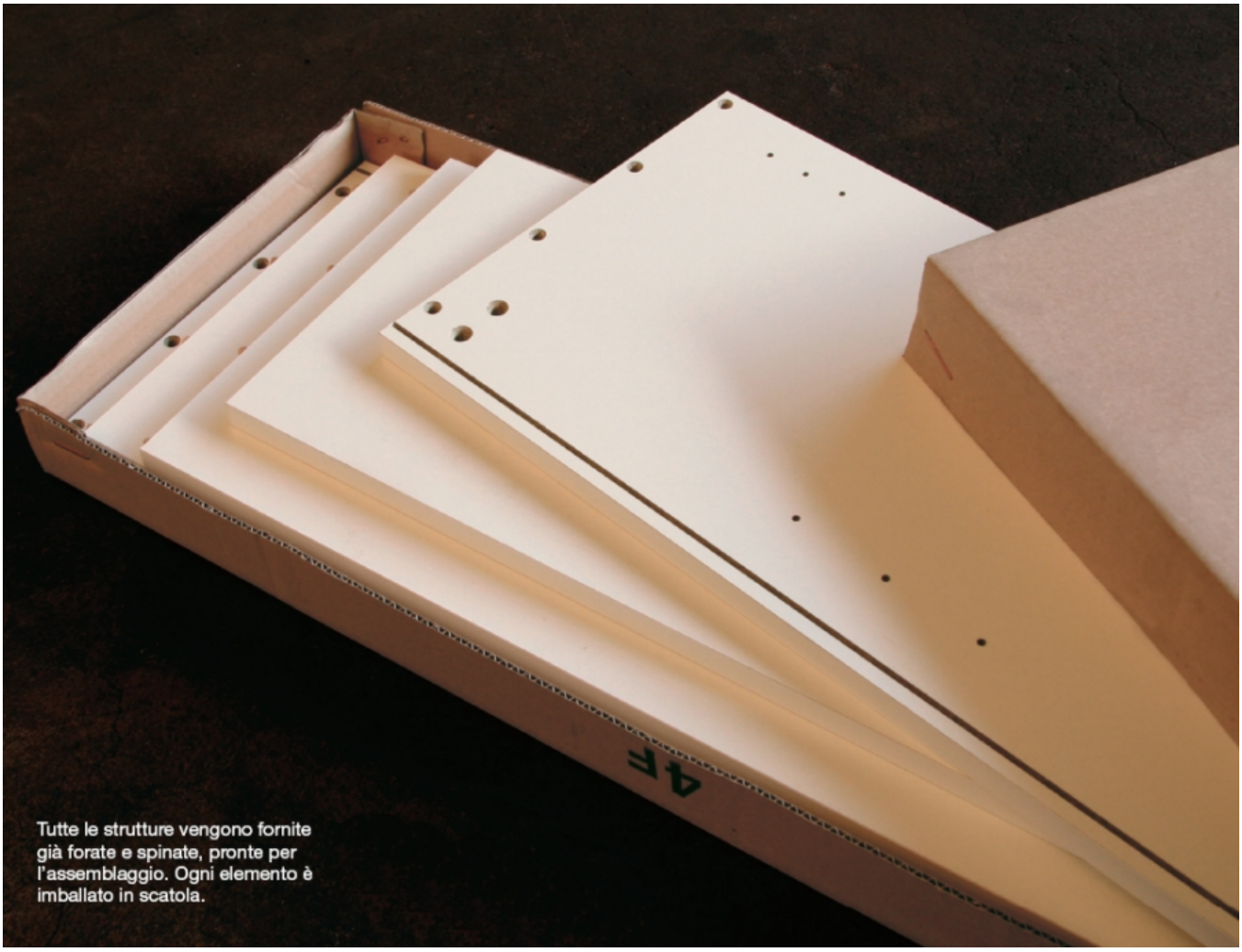

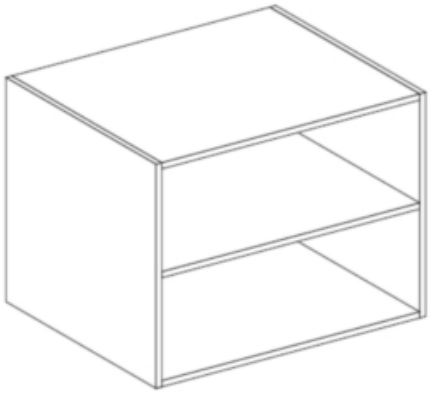



codice	descrizione		u.m.	imb.	m.o.
9.531.185	moduli base l 30	p56 h 72 bianco	pz	1	1
7.117.596	moduli base l 40	p56 h 72 bianco	pz	1	1
8.862.464	moduli base l 45	p56 h 72 bianco	pz	1	1
6.839.918	moduli base l 60	p56 h 72 bianco	pz	1	1
3.449.448	moduli base l 80	p56 h 72 bianco	pz	1	1
5.950.447	moduli base l 90	p56 h 72 bianco	pz	1	1

Struttura in nobilitato idro per realizzare un modulo base con traversa superiore per lavello o forno profondità cm. 56.

56340020

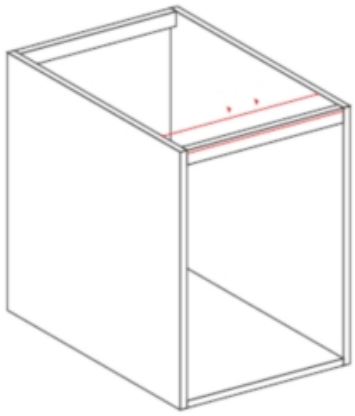

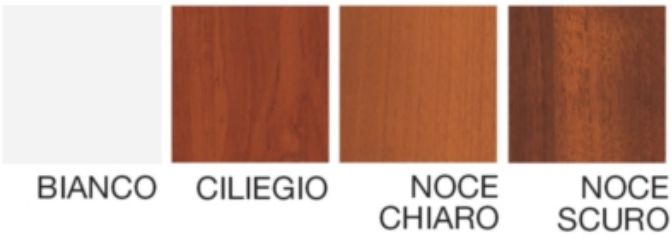

codice	descrizione		u.m.	imb.	m.o.
1.756.548	moduli base lavello l 45	p56 h 72 bianco	pz	1	1
3.016.978	moduli base lavello/forno l 60	p56 h 72 bianco	pz	1	1
5.705.344	moduli base lavello l 80	p56 h 72 bianco	pz	1	1
4.871.415	moduli base lavello/forno l 90	p56 h 72 bianco	pz	1	1

Struttura in nobilitato idro per realizzare un modulo base cieco per angolo profondità cm. 56.

56340030

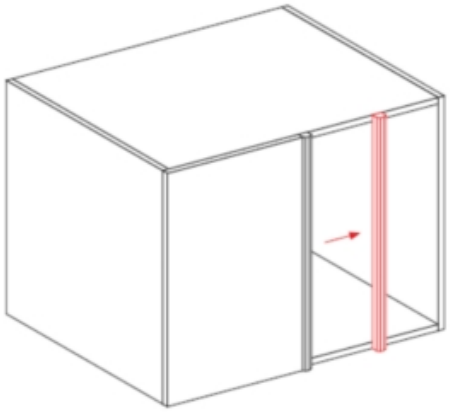

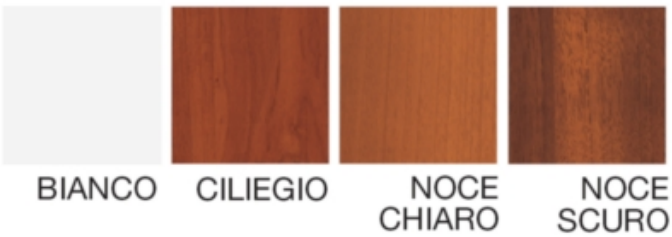

codice	descrizione		u.m.	imb.	m.o.
5.860.685	moduli base angolo l 90	p56 h 72 bianco	pz	1	1

Struttura in nobilitato idro per realizzare un modulo colonna con ripiani profondità cm. 56.

GALIMBERTI FERRAMENTA
www .galimbertiferramenta.com

56340040



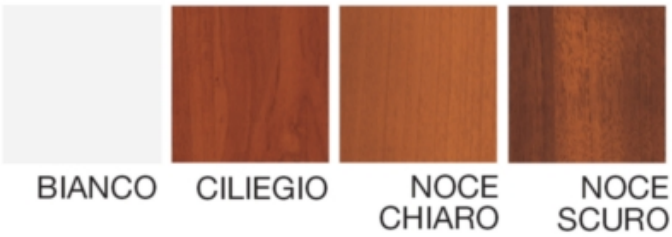

codice	descrizione		u.m.	imb.	m.o.
8.597.212	moduli colonna dispensa l 60	p56 h 132 bianco	pz	1	1
3.862.940	moduli colonna dispensa l 60	p56 h 204 bianco	pz	1	1

Struttura in nobilitato idro per realizzare un modulo colonna forna profondità cm. 56.

56340050



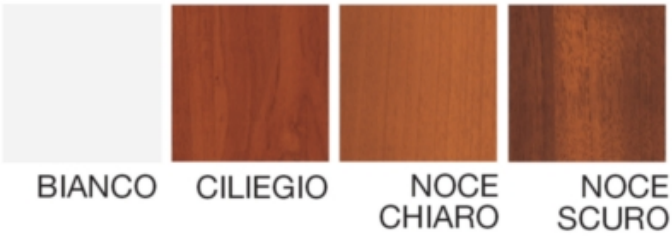

codice	descrizione		u.m.	imb.	m.o.
3.742.389	moduli colonna forno l 60	p56 h 132 bianco	pz	1	1
8.563.576	moduli colonna forno l 60	p56 h 204 bianco	pz	1	1

Struttura in nobilitato idro per realizzare un modulo colonna frigorifero profondità cm. 56.
La colonna è fornita senza fondo che deve essere ordinato a parte.

56340060



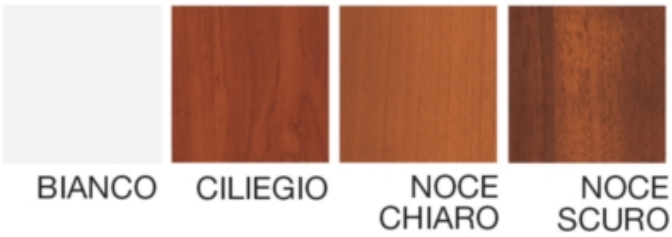

codice	descrizione		u.m.	imb.	m.o.
7.557.330	moduli colonna frigorifero l60	p56 h 204 bianco	pz	1	1

Struttura in nobilitato idro per realizzare un modulo pensile altezza cm. 72 con ripiano intermedio.

56340100

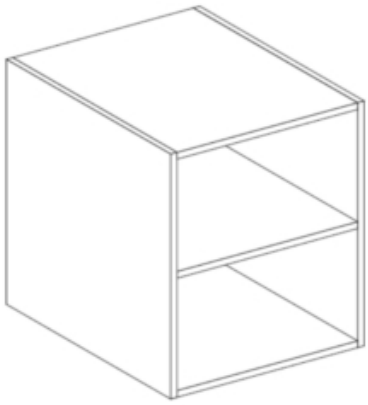

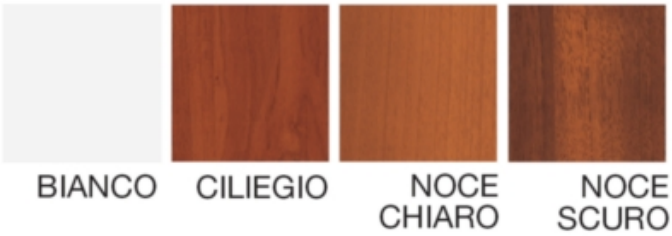

codice	descrizione		u.m.	imb.	m.o.
7.135.101	moduli pensile l 30	p34 h 72 bianco	pz	1	1
4.050.209	moduli pensile l 30	p34 h 96 bianco	pz	1	1
9.230.606	moduli pensile l 40	p34 h 72 bianco	pz	1	1
1.810.127	moduli pensile l 40	p34 h 96 bianco	pz	1	1
6.854.027	moduli pensile l 45	p34 h 72 bianco	pz	1	1
3.190.722	moduli pensile l 45	p34 h 96 bianco	pz	1	1
5.111.275	moduli pensile l 60	p34 h 72 bianco	pz	1	1
3.572.238	moduli pensile l 60	p34 h 96 bianco	pz	1	1
6.069.254	moduli pensile l 80	p34 h 72 bianco	pz	1	1
3.215.197	moduli pensile l 80	p34 h 96 bianco	pz	1	1
8.844.873	moduli pensile l 90	p34 h 72 bianco	pz	1	1
9.473.539	moduli pensile l 90	p34 h 96 bianco	pz	1	1

Struttura in nobilitato idro per realizzare un modulo pensile per colapiatti.

GALIMBERTI FERRAMENTA
www .galimbertiferramenta.com

56340130

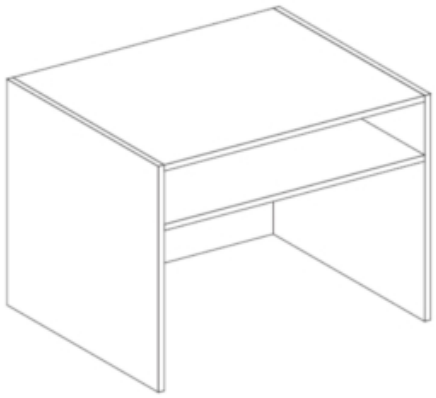

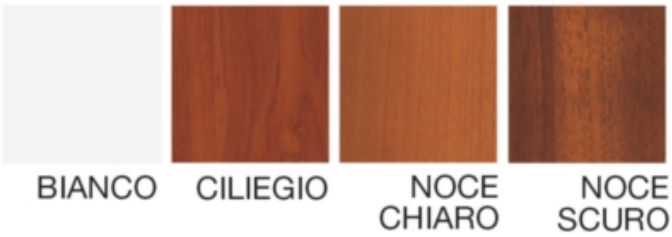

codice	descrizione		u.m.	imb.	m.o.
3.909.645	moduli pensile colapiatti l 45	p34 h 72 bianco	pz	1	1
6.174.583	moduli pensile colapiatti l 45	p34 h 96 bianco	pz	1	1
8.908.735	moduli pensile colapiatti l 60	p34 h 72 bianco	pz	1	1
3.917.565	moduli pensile colapiatti l 60	p34 h 96 bianco	pz	1	1
8.579.003	moduli pensile colapiatti l 80	p34 h 72 bianco	pz	1	1
1.666.557	moduli pensile colapiatti l 80	p34 h 96 bianco	pz	1	1
5.052.554	moduli pensile colapiatti l 90	p34 h 72 bianco	pz	1	1
9.166.370	moduli pensile colapiatti l 90	p34 h 96 bianco	pz	1	1

Struttura in nobilitato idro per realizzare un modulo pensile ad angolo altezza cm. 72 con ripiano intermedio.

56340150

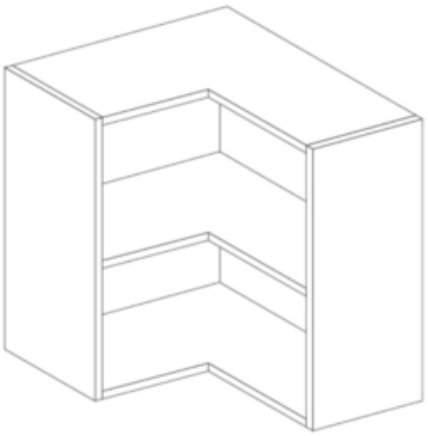

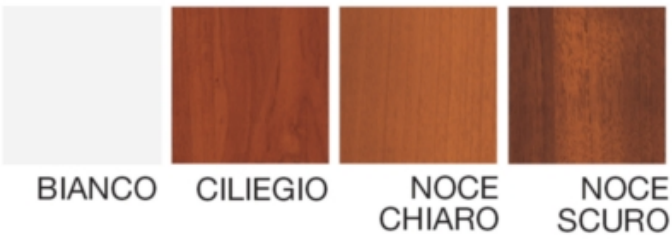

codice	descrizione		u.m.	imb.	m.o.
6.215.149	moduli pensile angolo 63 x 63	p34 h 72 bianco	pz	1	1
1.727.258	moduli pensile angolo 63 x 63	p34 h 96 bianco	pz	1	1

GALIMBERTI FERRAMENTA
www .galimbertiferramenta.com

PRODOTTI FINITI PER EDIFICI

GALIMBERTI FERRAMENTA
www .galimbertiferramenta.com

ZANZARIERE CON AVVOLGIMENTO LATERALE

Grazie all'introduzione di tecnologie di produzione e sistemi brevettati completamente rivoluzionari, ma mantenendo i materiali tradizionali, struttura in alluminio e reti in fibra di vetro Bettio è riuscito a realizzare la zanzariera perfetta.
SCENICA, è una laterale a rullo composta esclusivamente da un cassonetto e da una guida superiore, nessun profi lo di riscontro e nessun binario a terra.
Il cassonetto da 50 mm è in grado di avvolgere fino a 2 m di rete, che signi ca arrivare a coprire con due ante varchi di 4 m
Una speciale barra maniglia consente di bloccare la zanzariera in qualsiasi posizione, senza farla rientrare e mantenendola perfettamente in tensione.
Ergonomicamente perfetta e facile da azionare, la nuova zanzariera elimina de nitivamente il problema delle barriere architettoniche, e può essere adottata anche nei locali frequentati da bambini, anziani e portatori di handicap.

INGOMBRI
SCENICA occupa solo due lati del vano e su ciascuno è su ciente uno spazio di 53mm per installarla.
Se si utilizza la cuffi a della guida sul lato superiore opposto al cassonetto, l'ingombro è di 56 mm.

DIMENSIONI REALIZZABILI
Le dimensioni massime ottenibili con SCENICA,sono 2000x2800 mm ad un battente: a partire da misure di 2001 mm di base si produce il doppio battente che arriva a coprire misure fino a 4000x2800 mm.
Per una zanzariera a rullo è un risultato senza precedenti

ATTENZIONE:
1 BATTENTE: La zanzariera è realizzabile solo se la misura dell'altezza è uguale o superiore alla misura della base + 100mm.
2 BATTENTI: La zanzariera è realizzabile solo se la misura dell'altezza è uguale o superiore alla misura della metà della base + 100mm.

OPTIONAL
E' possibile richiedere al momento dell'ordine, il pro filo di riscontro a U

COMPENSAZIONI:
La cuffi a della guida superiore consente una regolazione fino a +8 mm.
La guida superiore consente una regolazione fino a +8 mm.

80500100



codice	descrizione		u.m.	imb.	m.o.
7.889.974	zanzariere scenica	colore - mq.	pz	1	1

La versatilità di SCENICA® le consente di poter essere installata senza alcun problema anche come sistema ad incasso consentendo in tal modo la scomparsa dei profili all'interno del serramento, pur mantenendo inalterate tutte le caratteristiche della versione classica.
E' sufficiente, durante la fase di progettazione, predisporre nel controtelaio uno spazio extra per alloggiare la zanzariera.

GALIMBERTI FERRAMENTA
www .galimbertiferramenta.com

La scomparsa totale dei profili superiore e laterale unita all'assenza del binario a terra rendono davvero invisibile questo prodotto!
Il profilo a U, indispensabile per l'istallazione, viene fornito di serie.
Grazie all'apposito accessorio tappo compensatore fornito anch'esso di serie, il cassonetto si sostiene autonomamente e può essere istallato senza la necessità di spessori posteriori.
Scenica® è un prodotto reversibile pertanto non è necessario specificare al momento dell'ordine la posizione del cassonetto.
Si fa notare che nel caso in cui il cassone sia posizionato a destra, la rete risulterà a filo esterno, mentre nel caso in cui il cassone sia posizionato a sinistra la rete risulterà a filo interno, guardando Scenica® dall'interno del locale in cui è installata.
A partire da una misura di base di 2001 mm Scenica®Incasso sarà realizzata a due battenti con apertura centrale.
E' possibile realizzare l'apertura decentrata specificando al momento dell'ordine la misura di ciascuna anta in riferimento alla misura totale: se le misure indicate sono Incasso, per la realizzazione la misura di ciascuna anta sarà maggiorata di 50 mm (ovvero la quota incassata del cassonetto)

INGOMBRI
SCENICA® Incasso occupa tre lati del vano e su ciascuno è sufficiente uno spazio di 53mm per installarla

ATTENZIONE
1 BATTENTE: La zanzariera è realizzabile solo se la misura dell'altezza è uguale o superiore alla misura della base +100mm.
2 BATTENTI: La zanzariera è realizzabile solo se la misura dell'altezza è uguale o superiore alla misura della metà della base +100mm per l'apertura centrale. Se l'apertura è decentrata, bisogna considerare la misura del battente più largo e aggiungere 100mm per ottenere la misura minima in altezza.

80500110

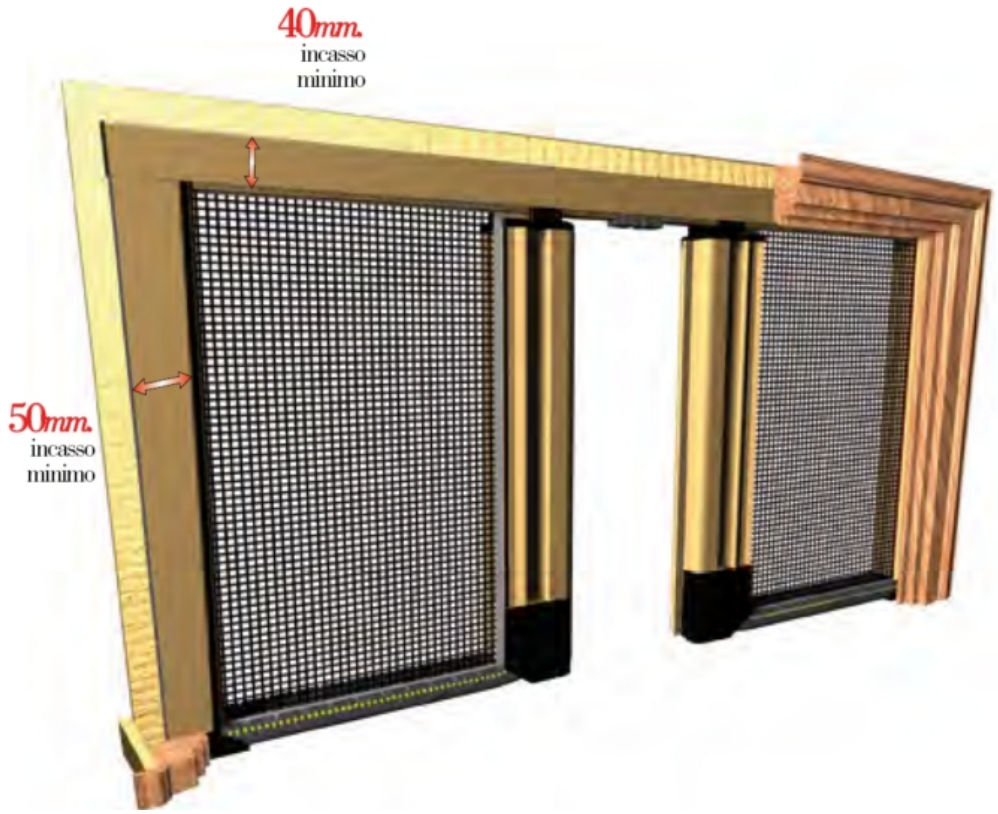

codice	descrizione		u.m.	imb.	m.o.
5.524.259	zanzariere scenica incasso	colore - mq.	pz	1	1

Modello per porta estremamente funzionale.
Il cassonetto laterale consente, infatti, di chiudere la zanzariera senza doversi chinare mentre il telo rimane sempre perfettamente teso.
Il cassonetto può essere installato indifferentemente a destra o a sinistra.
Questo modello è disponibile con battente singolo o doppio.
Per aperture uguali o superiori a 1600 mm la zanzariera sarà realizzata a due battenti, uno dei quali potrà essere bloccato a piacere in qualsiasi punto della guida, grazie allo speciale catenaccio con prolunga modulare, tenendo in considerazione che ciascuno dei due cassoni può svolgere al massimo 1500 mm di rete.
È possibile correggere errori di misura o di fuori squadro del muro, attraverso la regolazione delle cuffie da -4 a + 13 mm per le misure foro e da -1 a + 16 mm per le misure finite.
Su richiesta è disponibile anche la chiusura a calamita (Optional).
Al momento dell'ordine è possibile richiedere la speciale molla frizionata che permette alla zanzariera di riavvolgersi in maniera graduale: il suo movimento risulta dolce ed evita fastidiosi e pericolosi contrattempi ed urti provocati dalla perdita del controllo della barra maniglia.
Catenaccio con prolunga modulare: elegante soluzione per agevolare l'aggancio / sgancio dell'anta semi-fissa.
Una serie modulare di elementi da unire fra loro, per ottenere un catenaccio su misura, facile da assemblare e comodo da utilizzare.

Se le misure ordinate eccedono quelle di produzione standard è possibile che per la realizzazione della zanzariera si renda necessario diminuire il

GALIMBERTI FERRAMENTA
www .galimbertiferramenta.com

numero dei bottoni antivento o, in alcuni casi, togliere la fettuccia laterale e quindi tutti i bottoni.

ATTENZIONE VERSIONE CON MAGNETE:
1 battente: La misura di base non deve mai superare quella dell’altezza.
2 battenti: La misura di base non deve mai essere superiore al doppio dell’altezza

80500120



codice	descrizione		u.m.	imb.	m.o.
4.205.562	zanzariere lisa	colore - mq.	pz	1	1

Si tratta di un modello straordinario a scomparsa, dotato di una guida inferiore ribassata di soli 25 mm, robusta e calpestabile.
Il modello Omega è ideale per le porte poichè il cassonetto posto lateralmente consente di aprire e chiudere la zanzariera senza doversi chinare: il cassonetto può essere installato indifferentemente a destra o a sinistra, senza che ciò debba essere specificato al momento dell'ordine.
La produzione standard prevede che fino ad una base di 1599 mm la zanzariera sia realizzata ad un battente, mentre a partire da una base di 1600 mm la zanzariera sia realizzata a due battenti.
Grazie al catenaccio con prolunga modulare, uno dei due battenti può essere bloccato a piacere in qualsiasi punto della guida, tenendo in considerazione che nel doppio battente ciascuno dei due cassoni può svolgere al massimo 1500 mm di rete.
Il modello Omega viene realizzato sempre con la chiusura a gancio ma è possibile richiedere al momento dell'ordine la chiusura mediante magnete (optional).
Grazie agli accessori in dotazione per il cassonetto, il modello Omega si installa agevolmente sia prima sia dopo aver posizionato il serramento.
La guida superiore è proposta in due versioni: la Soluzione 1, che è interamente in alluminio, e la Soluzione 2, che è sempre in alluminio ma predisposta per l'inserimento di un listello di legno che ne riduce ulteriormente la visibilità.
Per l'installazione è necessario servirsi degli appositi compensatori in nylon di colore nero, da ordinare a parte e disponibili in confezioni da 60 pezzi.
Il modello Omega viene realizzato con rete fibra.
Al momento dell’ordine è possibile richiedere la speciale molla frizionata che permette alla zanzariera di riavvolgersi in maniera graduale: il suo movimento risulta dolce ed evita fastidiosi e pericolosi contrattempi ed urti provocati dalla perdita del controllo della barra maniglia.
Catenaccio con prolunga modulare: elegante soluzione per agevolare l’aggancio / sgancio dell’anta semi-fissa.
Una serie modulare di elementi da unire fra loro, per ottenere un catenaccio su misura, facile da assemblare e comodo da utilizzare.

Se le misure ordinate eccedono quelle di produzione standard è possibile che per la realizzazione della zanzariera si renda necessario diminuire il numero dei bottoni antivento o, in alcuni casi, togliere la fettuccia laterale e quindi tutti i bottoni.

ATTENZIONE VERSIONE CON MAGNETE:
1 battente: La misura di base non deve mai superare quella dell’altezza.
2 battenti: La misura di base non deve mai essere superiore al doppio dell’altezza.

GALIMBERTI FERRAMENTA
www .galimbertiferramenta.com

80500130



codice	descrizione			u.m.	imb.	m.o.
3.328.057	zanzariere omega	colore - mq.	incasso	pz	1	1

GALIMBERTI FERRAMENTA
www .galimbertiferramenta.com

ZANZARIERE CON AVVOLGIMENTO VERTICALE

80500200

codice	descrizione			u.m.	imb.	m.o.
7.498.527	zanzariere sonia	colore - mq.	c/molla	pz	1	1

80500210

codice	descrizione			u.m.	imb.	m.o.
6.310.677	zanzariere katia	colore - mq.	c/catenella	pz	1	1

80500220

codice	descrizione			u.m.	imb.	m.o.
1.637.144	zanzariere delta/omega/sigma	compensatori	confezione 60 pz.	pz	1	1
8.089.533	zanzariere sigma	colore - mq.	incasso c/catenella	pz	1	1

80500230

codice	descrizione			u.m.	imb.	m.o.
1.637.144	zanzariere delta/omega/sigma	compensatori	confezione 60 pz.	pz	1	1
8.766.083	zanzariere delta	colore - mq.	incasso c/molla	pz	1	1

Indice

UTENSILERIA

- ABRASIVI, MOLE E FELTRI
- - ABRANET 4
- - CARTE ABRASIVE 7
- - CARTE ABRASIVE PER LEVIGATRICI 9
- - CARTE ABRASIVE CON SPUGNA 10
- - CARTE ABRASIVE VELCRATE 11
- - DISCHI ABRASIVI VELCRATI 13
- - DISCHI DIAMANTATI 17
- - FOGLI ABRASIVI DELTA VELCRATI 19
- - FOGLI ABRASIVI RETTANGOLARI VELCRATI 21
- - MOLE CON GAMBO 24
- - MOLE DA TAGLIO E SBAVATURA 25
- - NASTRI ABRASIVI 27
- - NASTRI PULITRICI E CALIBRATRICI 28
- - SPUGNE ABRASIVE 31

- ARTICOLI DI PROTEZIONE
- - ABBIGLIAMENTO PROFESSIONALE 32
- - CASSETTE PRONTO SOCCORSO 34
- - DISPENSER 35
- - GUANTI DA LAVORO 36
- - GUANTI MONOUSO 37
- - GUANTI PROTEZIONE CHIMICA 38
- - GUANTI PROTEZIONE MECCANICA 39
- - GUANTI PROTEZIONE MEDIA 41
- - GUANTI USO GENERALE 43
- - MASCHERINE PARAPOLVERE 44
- - MASCHERINE PROTETTIVE 45
- - SCARPE 46
- - TAPPI ANTIRUMORE 48

- AVVOLGICAVI E LAMPADE ELETTR.
- - AVVOLGICAVI 49
- - TORCE PORTALAMPADA 51

- INSERTI X AVVITATORI
- - AVVITABUSSOLE 52
- - BITS BITORSION 53
- - BITS FROES 57
- - BITS IMPAKTOR 58
- - BITS TORSION 59
- - INSERTI DOPPI 60
- - PORTABUSSOLE 61
- - PORTAINSERTI MAGNETICI 62
- - SERIE BITS 64

- CACCIAVITI
- - CACCIAVITI CON LAMA ESAGONALE 65
- - CACCIAVITI ERGOKRAFT 66
- - CACCIAVITI WERA 69
- - IMPUGNATURE PER INSERTI 70

- PUNTERUOLI E PUNZONI
- - PUNTE A SCALPELLO 71
- - PUNTERUOLI 72

- CARRELLI
- - CARRELLI 3 RUOTE PER SCALE 73
- - CARRELLI BARELLA 74
- - CARRELLI PORTACASSE 75
- - CARRELLI PORTAREGGIA 77
- - CARRELLI PORTAUTENSILI 78

GALIMBERTI FERRAMENTA
www .galimbertiferramenta.com

- - PORTAROTOLI 79
- CASSETTE PORTAUTENSILI
- - CASSETTE PORTAUTENSILI METALLICHE 80
- - CASSETTE ROLLING WORKSHOP 82
- - CASSETTE SYSTAINER 86
- - CASSETTE TOUGH SYSTEM 87
- - CASSETTE T-STACK 89
- - VALIGE ASSORTITE 93
- CHIAVI A BUSSOLA
- - CHIAVI A BUSSOLA POLIGONALE 94
- - LEVE A CRICCHETTO 95
- - SERIE CHIAVI A BUSSOLA 96
- CHIAVI ESAGONALI
- - CHIAVI ESAGONALI 97
- - CHIAVI ESAGONALI CON IMPUGNATURA 98
- - SERIE CHIAVI ESAGONALI 99
- CHIAVI FISSE
- - CHIAVI A FORCHETTA 100
- - CHIAVI A RULLINO 101
- - CHIAVI A TUBO 102
- - CHIAVI A TUBO CON IMPUGNATURA 103
- - CHIAVI AUTOREGOLANTI 104
- - CHIAVI COMBINATE 105
- - CHIAVI POLIGONALI 107
- - SERIE CHIAVI FISSE 108
- LAME X SEGHE/SEGHETTI ELETTR.
- - LAME SEGHE CIRCOLARI 109
- - LAME SEGHETTI ALTERNATIVI 110
- LIME E RASPE
- - LIME AD AGO 116
- - LIME PER FORMICA 117
- - LIME PER METALLI 118
- - LIME ROTATIVE HSS CON GAMBO 121
- - MANICI PER LIME 126
- - RASPE 127
- MARTELLI
- - MARTELLI 128
- - MAZZUOLE 129
- MASCHI E FILIERE
- - FILIERE E MASCHI 130
- - MASCHI A MACCHINA 133
- - MASCHI A MANO 138
- MOBILI E SCAFFALATURE
- - BANCO MORSA 139
- - CARRELLI PORTASACCHI 141
- - CASSETTIERE MADIA 142
- - CONTENITORI KOMBI 144
- - FISSATUTTO MAGNETICO 148
- - SCAFFALI 149
- PENNELLI E SPAZZOLE
- - PENNELLI 150
- RACCORDI IDRAUL./GRUPPI FILTRO
- - AVVOLGITUBO 152
- - GRUPPI FILTRO 153
- - RACCORDI ARIA COMPRESSA 154
- SPRUZZATORI ARIA/ACQUA
- - GONFIAGOMME 161
- - RACCORDI PER IRRIGAZIONE 162
- SCALE

- - SCALE ESTENSIBILI 166
- - SCALE PIEGHEVOLI 168
- - SCALE SFILABILI 171
- - SCALE SNODABILI 172
- - SCALETTE DOMESTICHE 173
- SEGHETTI E SEGACCI A MANO
- - LAME ARCHETTI 174
- - MINISEGHETTI 175
- - SEGACCI 176
- - TAGLIACORNICI 178
- SPATOLE E RASCHIETTI
- - LAME DENTATE 179
- - RASCHIETTI 180
- - REFILATORI PER BORDI 181
- - SPATOLE 182
- - SPATOLE PER SILICONE 183
- STRETTOI
- - MORSETTI A NASTRO 184
- - MORSETTI A PINZA 185
- - MORSETTI A SERRAGGIO RAPIDO 187
- - MORSETTI ANGOLARI 189
- - MORSETTI IN LEGNO 190
- - MORSETTI PARALLELI 191
- - MORSETTI PER BORDI 192
- - MORSETTI PER FALEGNAMI 194
- - MORSETTI QUICK STAR 195
- - MORSETTI REVO 196
- - MORSETTI SERRAGIUNTI 199
- - MORSETTI TRAFILATI 200
- - PRESSORI PER TELAI PORTE 201
- - STAFFAGGI MACCHINE UTENSILI 202
- STRUMENTI DI MISURA
- - ASTE METRICHE 203
- - CALIBRI 204
- - FLESSOMETRI 205
- - LIVELLE 209
- - LIVELLE LASER 210
- - METRI A STECCHE 211
- - METRI A STECCHE LONG LIFE 212
- - METRI A STECCHE STABILA 213
- - ROTELLE METRICHE 214
- - SQUADRE 215
- - TRACCIATORI LASER 216
- UTENSILI A LEVA
- - PINZE 217
- - PINZE ANELLI ELASTICI 218
- - RIVETTATRICI 219
- - TENAGLIE 220
- - TRONCHESI 221
- UTENSILI DA TAGLIO
- - CUTTER 222
- - CUTTER PER BECCUCCI 224
- - FERRI PIALLA 225
- - FORBICI ELETTRICISTA 227
- - FUSTELLE 228
- - LAME CUTTER 229
- - PIALLE 230
- - PIALLE RALI 231
- - SCALPELLI 234

- - TAGLIAVETRI 235
- UTENSILI GIARDINAGGIO/PULIZIA
- - PALE DA NEVE 236
- - SCOPE E PALETTE 237
- UTENSILI IMBALLAGGIO/INCOLLAG.
- - FRUSTE MISCELATRICI 239
- - GIUNTATRICI A CARTA 240
- - INCOLLATRICI 241
- - INCOLLATRICI A PRESSIONE 242
- - OLIATORI 248
- - PISTOLE ANCORANTI CHIMICI 249
- - PISTOLE SILICONE 251
- - STENDICOLLA 253
- - STENDINASTRI 256
- - SVOLGITORI PER PELLICOLE 257
- - TENDIREGGIA 258
- UTENSILI SOLLEVAMENTO E CARICO
- - MANIGLIE SOLLEVAMENTO 259
- - SOLLEVATORI DOORLIFTER 260
- - VENTOSE PER SOLLEVAMENTO 261
- UTENSILI TECNICI X LAVORAZIONI
- - DIMA CERNIERE A BUSSOLA ARTE POVERA 263
- - DIMA CERNIERE INVISIBILI 264
- - DIME CERNIERE A BUSSOLA 265
- - DIME CERNIERE BLUM 267
- - DIME GUIDE BLUM 269
- - DIME METABOX ACCIAIO 271
- - PUNTE PREFORATURA CON CENTRAGGIO 272

PUNTE E FRESE

- PUNTE E SEGHE A TAZZA
- - SEGHE A TAZZA 274
- - SEGHE A TAZZA HM PRO 275
- - SEGHE A TAZZA REGOLABILI 276
- PUNTE ELICOID./MECCHIE/SCALPEL
- - PUNTE CAVE DIAMANTATE 277
- - PUNTE ELICOIDALI PER LEGNO 278
- - PUNTE FORATUTTO 279
- - PUNTE HM A LANCIA 280
- - PUNTE HM ELICOIDALI CILINDRICHE 281
- - PUNTE HM ELICOIDALI SDS 282
- - PUNTE HSS ELICOIDALI CILINDRICHE 283
- - SCALPELLI SDS PLUS 288
- - SERIE FRESE CAROTATRICI HSS 289
- - SERIE PUNTE HSS 290
- - SERIE PUNTE HSS TIN 291
- FRESE X LEGNO
- - ATTACCHI PER FRESE 292
- - BUSSOLE DI RIDUZIONE 295
- - COLTELLI PER FRESE 296
- - CUSCINETTI 297
- - FRESE PER RAGGIATURE CONVESSE 298
- - FRESE DIAMANTATE 299
- - FRESE MULTISAGOMA 300
- - FRESE PER CAVE 301
- - FRESE PER CAVE LATERALI 308
- - FRESE PER CNC 310
- - FRESE PER CONTORNARE 316
- - FRESE PER CORRIMANI 317
- - FRESE PER DOPPIVETRI 322

- - FRESE PER FORARE 323
- - FRESE PER GIUNZIONI 335
- - FRESE PER INCASTRI CODA DI RONDINE 338
- - FRESE PER INCISIONI 340
- - FRESE PER MANIGLIE 341
- - FRESE PER PROFILI 342
- - FRESE PER RAGGIATURE CONCAVE 345
- - FRESE PER RAGGIATURE CONVESSE 347
- - FRESE PER RAGGIATURE TOROIDALI 348
- - FRESE PER REFILARE 349
- - FRESE PER SAGOME 355
- - FRESE PER SMUSSI 364
- - FRESE PER SPIANATURE 366
- - FRESE TAGLIENTI A FISSAGGIO MECCANICO 367
- - MANDRINI CNC 375
- - MANDRINI PORTAFRESE 378
- - PROLUNGHE PER FRESE 382
- - PUNTE CARBON 383
- - PUNTE PER MORTASATRICI 384

- SVASATORI

- - SVASATORI CON GAMBO 385
- - SVASATORI CON GAMBO ESAGONALE 387
- - SVASATORI CON IMPUGNATURA 388
- - SVASATORI PER PUNTE 389

MACCHINE UTENSILI

- ACCESSORI MACCHINE UTENSILI

- - BANCHI PORTATRONCATRICI 393
- - BATTERIE 394
- - BINARI GUIDA 396
- - CASSETTE SYSTAINER 397
- - DISCHI ABRASIVI VELCRATI 402
- - IMPUGNATURE SUPPLEMENTARI 403
- - KIT ASPIRAZIONE SAUGFIX 404
- - LAMELLE DOMINO 405
- - VAC SYS 406
- - VENTOSE PER SOLLEVAMENTO 407

- MANDRINI E CHIAVI X MANDRINI

- - MANDRINI 408
- - MINIDRILL 409

- UTENSILI A BATTERIA

- - CACCIAVITI A BATTERIA 410
- - KIT INSTALLATORE 411
- - MINIUTENSILI A BATTERIA 412
- - TORCE A BATTERIA 413
- - TRAPANI A BATTERIA CCD 414
- - TRAPANI A BATTERIA KRAFT 416

- MACCHINE UTENSILI ELETTRICHE

- - ? Steinel 417
- - ASPIRATORI 418
- - ASPIRATORI PORTATILI 420
- - BORDATRICE MANUALE 424
- - CAROTATRICE CON BASE MAGNETICA 425
- - FRESATRICI GIUNZIONI HOFFMANN 426
- - FRESATRICI PER LAMELLE 427
- - FRESATRICI PER SPINE 428
- - FRESATRICI VERTICALI 430
- - GIUNTATRICI A FILO 431
- - LEVIGATRICI A NASTRO 432
- - LEVIGATRICI A RULLO 434

- - LEVIGATRICI ELETTRICHE 435
- - LEVIGATRICI PER PROFILI 439
- - LEVIGATRICI ROTOORBITALI 440
- - MINIPRESS 443
- - MOLE DA BANCO 445
- - PAREGGIATORI PER BORDI 446
- - PIALLETTI ELETTRICI 447
- - REFILATORI ELETTRICI 450
- - SEGHE CIRCOLARI 454
- - SEGHE CIRCOLARI AD AFFONDAMENTO 455
- - SEGHETTI A VIBRAZIONE MULTIMASTER 458
- - SEGHETTI ALTERNATIVI 460
- - TAGLIAGOMMA 464
- - TRAPANI ELETTRICI 465
- - TRAPANI MARTELLI 466
- - TRONCATRICI A TRAZIONE 467
- - TRONCATRICI A DISCO ABRASIVO 471
- - TRONCATRICI ELETTRICHE 472
- - VAC SYS 474

- MACCHINE UTENSILI PNEUMATICHE

- - CACCIAVITI PNEUMATICI 475
- - CHIODATRICI PNEUMATICHE 476
- - CUCITRICI A GAS 477
- - CUCITRICI PNEUMATICHE 478
- - TAGLIAGOMMA PNEUMATICI 479

VITERIE

- BARRE FILETTATE

- - TRONCHETTI E BARRE FILETTATE 481

- DADI FE OT

- - DADI ALETTATI 482
- - DADI AUTOBLOCCANTI 483
- - DADI AUTOBLOCCANTI CON CALOTTA 484
- - DADI CIECHI 485
- - DADI CON FLANGIA 486
- - DADI ESAGONALI 487
- - DADI QUADRI 489

- DADI INOX

- - DADI AUTOBLOCCANTI INOX A2 AISI 304 490

- GRANI

- - GRANI CON ESAGONO 491

- PITONERIE

- - CANCANI A VITE 493
- - OCCHIELLI A VITE 494

- VITI AUTOFIL. X LEGNO FERRO

- - BITS TORSION 495
- - VITI ABC 499
- - VITI KOPRO 502
- - VITI KURZ 503
- - VITI KURZ MDF 512
- - VITI SVAZO 513
- - VITI UNIX 515

- VITI AUTOFIL. X LEGNO INOX

- - VITI KURZ INOX 517

- VITI AUTOFIL. X METALLO FERRO

- - VITI AUTOFILETTANTI 518

- VITI AUTOFIL. X METALLO INOX

- - VITI AUTOFILETTANTI INOX 520

- VITI AUTOPERFORANTI

- - VITI AUTOFORANTI 521

- VITI C/TESTA AUTOBLOCCANTE
- - VITI CON PIOLI SOTTOTESTA 523
- VITI EURO
- - VITI EURO 524
- VITI MECCANICHE A RESISTENZA
- - VITI TESTA ESAGONALE ACCIAIO 8.8 525
- - VITI TESTA CILINDRICA ACCIAIO 8.8 528
- - VITI TESTA PIANA SVASATA ACCIAIO 10.9 531
- VITI MECCANICHE FERRO
- - VITI TESTA BOMBATA LARGA 534
- - VITI TESTA CILINDRICA CON ESAGONO 537
- - VITI TESTA CILINDRICA CROCE 538
- - VITI TESTA ESAGONALE 539
- - VITI TESTA PIANA SVASATA CON ESAGONO 540
- - VITI TESTA PIANA SVASATA CROCE 541
- VITI MECCANICHE INOX
- - VITI TESTA BOMBATA ACCIAIO INOX A2 AISI 304 542
- - VITI TESTA CILINDRICA ACCIAIO INOX A2 AISI 304 543
- - VITI TESTA ESAGONALE ACCIAIO INOX A2 AISI 304 544
- - VITI TESTA PIANA SVASATA ACCIAIO INOX A2 AISI 304 545
- VITI PIEDI E VITI X GAMBE
- - VITI PIEDI 546

SISTEMI DI GIUNZIONE

- BARILOTTI FORO TRASVERSALE
- - BARILOTTI 548
- BUSSOLE FILETTO INTERNO
- - BUSSOLE A SPINA 549
- - BUSSOLE AD ESPANSIONE 550
- - BUSSOLE FILETTATE 552
- - BUSSOLE FILETTATE CON ESAGONO 553
- - BUSSOLE FILETTATE NYLON 554
- BUSSOLE X VITI AUTOFILETTANTI
- - BUSSOLE DUBEL 555
- CONGIUNZIONI X MOBILI
- - BORCHIE FILETTATE METALLO 557
- - BORCHIE FILETTATE PLASTICA 558
- - CONGIUNZIONI 559
- - TUBETTI FILETTATI 560
- FONDELLI E RAGNI
- - FERMIRAGNI 561
- - FONDELLI 562
- - INSERTI A PRESSIONE 563
- GIUNZIONI X MOBILI
- - FERMASCHIENALI 564
- - GIUNZIONI 1000 565
- - GIUNZIONI 2100 566
- - GIUNZIONI BRAKOFIX 567
- - GIUNZIONI COMBI 568
- - GIUNZIONI DEKU 569
- - GIUNZIONI DUBEL 570
- - GIUNZIONI EMME 571
- - GIUNZIONI FIX 574
- - GIUNZIONI FIXBA 575
- - GIUNZIONI KEKU 580
- - GIUNZIONI KNAPP 582
- - GIUNZIONI KRISTAL 584
- - GIUNZIONI LAMELLO 585
- - GIUNZIONI MATIC 586
- - GIUNZIONI MINITRAPEZ 587

- - GIUNZIONI MULTICLIP 588
- - GIUNZIONI PLANO 589
- - GIUNZIONI POV 590
- - GIUNZIONI RASFIX 591
- - GIUNZIONI RIPAX 593
- - GIUNZIONI RONDO 595
- - GIUNZIONI ROSTRO 598
- - GIUNZIONI SNAIL 599
- - GIUNZIONI SPRING 600
- - GIUNZIONI STICK 601
- - GIUNZIONI TAV BLOCK 602
- - GIUNZIONI TRAPEZ 603
- - GIUNZIONI ZETALOCK 604
- SPINE/LAMELLE E RATTOPPI
- - GIUNZIONI HOFFMANN 605
- - LAMELLE 606
- - LAMELLE FIXO 608
- - SPINE 609
- VITI ARMADIO
- - ACCESSORI VITI ARMADIO 610
- - VITI ARMADIO TE 611
- - VITI ARMADIO TN 612
- VITI MONTAGGIO
- - VITI MONTAGGIO 613

SISTEMI DI SUPPORTO

- ATTACCAGLIE
- - ATTACCAGLIE AD INCASTRO 615
- - ATTACCAGLIE FISSE 616
- - ATTACCAGLIE SNODATE 617
- - CALOTTE SPECCHIERE 618
- - SISTEMA REGGIPANNELLI 619
- GAMBE X TAVOLI
- - BASI PER TAVOLI 621
- - GAMBE ALLUNGABILI 633
- - GAMBE CON PIASTRA A VITE 636
- - GAMBE CON PIASTRA AD INNESTO 638
- - GAMBE CON PIASTRA FISSA 643
- - GAMBE CON SPACCO 645
- - GAMBE PIEGHEVOLI 646
- - GAMBE RIVESTITE 647
- - PIASTRE GAMBE TAVOLI CRISTALLO 648
- LIVELLATORI
- - LIVELLATORI 300 649
- - LIVELLATORI 305 652
- - LIVELLATORI 308 653
- - LIVELLATORI ALZO 655
- - LIVELLATORI CENTROSPALLA 656
- - LIVELLATORI NORMAL 657
- - LIVELLATORI PLATO 658
- PIEDINI X MOBILI
- - MOLLE ZOCCOLI 659
- - MOLLE ZOCCOLI UNIKA 660
- - PIASTRE CONICHE PER PIEDINI SERIE 300 661
- - PIASTRE FILETTATE PER PIEDINI 664
- - PIEDINI ACCIAIO SERIE 323 665
- - PIEDINI ACCIAIO SERIE 345 666
- - PIEDINI ACCIAIO SERIE 350 667
- - PIEDINI DECORATIVI METALLO 668
- - PIEDINI PLASTICA GIGA 670

GALIMBERTI FERRAMENTA
www .galimbertiferramenta.com

- - PIEDINI PLASTICA SERIE 423 672
- - PIEDINI PLASTICA SERIE 530 673
- - PIEDINI SCIVOLONI 675
- - VITI PIEDINI 676
- REGGIMENSOLE
- - CREMAGLIERE A BOCCOLE HOLE 678
- - CREMAGLIERE A BOCCOLE QUADRA 681
- - CREMAGLIERE COMBI SYSTEM 682
- - CREMAGLIERE DEKWAL 685
- - CREMAGLIERE DODICI 687
- - CREMAGLIERE FRASAN 693
- - CREMAGLIERE HORIZON 697
- - CREMAGLIERE KABINE 700
- - CREMAGLIERE KREMENS 709
- - CREMAGLIERE LINEAR 715
- - CREMAGLIERE LOCHSC 721
- - CREMAGLIERE STRONG 722
- - REGGIMENSOLE A MORSETTO 725
- - REGGIMENSOLE A TUBO 735
- - REGGIMENSOLE ACCIAIO 736
- - REGGIMENSOLE AD ARCO 738
- - REGGIMENSOLE BACO 740
- - REGGIMENSOLE CON COPERTURA 741
- - REGGIMENSOLE INVISIBILI 742
- - REGGIMENSOLE PER ALZATE 745
- - REGGIMENSOLE PIEGHEVOLI 746
- - TIRANTI TUBOLARI PER MENSOLE 748
- - TIRANTI TECNO 750
- REGGIPENSILI E REGGIBASI
- - BARRE PORTAPENSILI 757
- - LASTRINE PER PENSILI 761
- - SUPPORTI PENSILI INVISIBILI 762
- - SUPPORTI PER BASI SOSPESE 763
- - SUPPORTI PER PENSILI 764
- REGOLABILI
- - REGOLABILI MATERIALE SINTETICO 767
- - REGOLABILI MINI 768
- - REGOLABILI PARETI MOBILI 769
- ROTELLE X MOBILI
- - ROTELLE A SFERA 770
- - ROTELLE CON GUSCIO ACCIAIO 771
- - ROTELLE DISKY 772
- - ROTELLE DUO 774
- - ROTELLE FISSE 775
- - ROTELLE GALAXY 776
- - ROTELLE LATERALI 777
- - ROTELLE LEM 778
- - ROTELLE ROLLER 779
- - ROTELLE SPLIT 780
- - ROTELLE TYR 782
- RUOTE INDUSTRIALI
- - RUOTE CON COPERTURA IN GOMMA 784
- - RUOTE MONOLITICHE 785
- - RUOTE POLI 786

CERNIERE E SNODI

- CERNIERE A BUSSOLA
- - CERNIERE A BUSSOLA 789
- - CERNIERE A BUSSOLA DECORATIVE 791
- - CERNIERE A BUSSOLA REGOLABILI 792

- - CERNIERE ARTE POVERA 793
- - CERNIERE LAMELLO DUPLEX 794
- - DIMA CERNIERE A BUSSOLA ARTE POVERA 795
- - DIME CERNIERE A BUSSOLA 796
- - RONDELLE PER PORTE 798
- CERNIERE A LIBRO X MOBILI
- - CERNIERE A BISCOTTO 799
- - CERNIERE A BISCOTTO CON FERMO 800
- - CERNIERE A BISCOTTO CON MOLLA 801
- - CERNIERE FERRO 802
- - CERNIERE PROFILATE 803
- - CERNIERE PROFILATE REGOLABILI 805
- - CERNIERE SPINA LEVARE 807
- CERNIERE A NASTRO
- - CERNIERE A NASTRO 808
- CERNIERE A SCODELLINO
- - ACCESSORI CERNIERE CLIP 809
- - ACCESSORI CERNIERE SERIE S 811
- - BASI CERNIERE CLIP 812
- - BASI CERNIERE MODUL 816
- - BASI CERNIERE SERIE S FISSAGGIO A SCATTO 817
- - BASI CERNIERE SERIE S FISSAGGIO A VITE 820
- - BASI CERNIERE SERIE S INCLINABILI 825
- - CERNIERE FRAME 827
- - CERNIERE CLIP MOTION 828
- - CERNIERE CLIP TOP 834
- - CERNIERE CLIP TOP COMPLEMENTARI 849
- - CERNIERE DIALCLIP 860
- - CERNIERE MODUL 862
- - CERNIERE PER ANTE CON BATTUTA 868
- - CERNIERE SERIE 1000 PER CRISTALLI 869
- - CERNIERE SERIE S 871
- - CERNIERE SERIE S COMPLEMENTARI 883
- - CERNIERE SERIE S LOGIC 893
- - CERNIERE SERIE S PER CRISTALLI 896
- - CERNIERE SERIE S PER TELAI ALLUMINIO 901
- - CERNIERE SERIE S PER TELAI IN LEGNO 905
- BASI CERNIERE C/SCODELLINO
- - BASI CERNIERE CLIP 906
- - BASI CERNIERE MODUL 910
- - BASI CERNIERE SERIE S FISSAGGIO A SCATTO 911
- - BASI CERNIERE SERIE S FISSAGGIO A VITE 914
- - BASI CERNIERE SERIE S INCLINABILI 919
- - BASI DIALCLIP 921
- CERNIERE INVISIBILI X MOBILI
- - CERNIERE INVISIBILI 922
- - CERNIERE INVISIBILI BROSS 924
- - CERNIERE INVISIBILI CILINDRICHE 926
- - CERNIERE LATERALI 927
- - CERNIERE SEPA 928
- CERNIERE NODO ESTERNO
- - CERNIERE PRAMETA 500 929
- - CERNIERE PROFILATE NODO ESTERNO 931
- - CERNIERE RUSTO 932
- - CERNIERE SHOWCASE 933
- CERNIERE SPECIALI
- - CERNIERE ANTE A LIBRO 935
- - CERNIERE EASY ON 936
- - CERNIERE PARAVENTO 937

GALIMBERTI FERRAMENTA
www .galimbertiferramenta.com

- - CERNIERE PER BATTUTE ANGOLARI 938
- - CERNIERE PER FRONTALI ANTE RIENTRANTI 941
- - CERNIERE PER PIANI PIEGHEVOLI 943
- - CERNIERE PER RIBALTINE 944
- CERNIERE X ANTE VETRO
- - CERNIERE CRISTALLI A LIBRO 945
- - CERNIERE CRISTALLI A PERNO 946
- - CERNIERE SERIE 1000 PER CRISTALLI 947
- - CERNIERE SERIE S PER CRISTALLI 949
- CERNIERE X INFISSI
- - CERNIERE A LIBRO 954
- - CERNIERE A LIBRO PROFILATE 956
- - CERNIERE BOX DOCCIA 960
- - CERNIERE CON MOLLA PER PORTE 962
- - CERNIERE INVISIBILI BROSS 964
- - CERNIERE INVISIBILI PER PORTE 966
- - CERNIERE PORTA A PERNO 968
- - INCONTRI PER PORTE 970
- PERNI X MOBILI
- - PERNI A COMPASSO 971
- - PERNI FALSA SQUADRA 973
- - PERNI SPIKO 974
- - PERNI UNIVERSAL 975
- SNODI X ANTE
- - CATENELLE RITIENI 976
- - SNODI A MOLLA 978
- - SNODI A SCATTO 979
- - SNODI ANTE A LIBRO VERTICALI 980
- - SNODI AUTOFRENATI 981
- - SNODI AVENTOS A LIBRO 982
- - SNODI AVENTOS OBLIQUI 988
- - SNODI AVENTOS PARALLELI 991
- - SNODI AVENTOS RIBALTA STANDARD 993
- - SNODI CON PISTONE A GAS 996
- - SNODI DUO 999
- - SNODI FRIZIONATI 1000
- - SNODI MAXI 1002
- - SNODI PER ANTE A PANTOGRAFO 1005
- - SNODI PER ANTE BASCULANTI 1008
- - SNODI PER LETTI 1009
- - SNODI PER RIBALTE 1010
- - SNODI REGGIRIPIANI 1011
- - SNODI RITIENI 1012

SERRATURE E CHIUSURE

- CALAMITE
- - CALAMITE A SCATTO 1014
- - CALAMITE ESTERNE 1016
- - CALAMITE FLAT 1017
- - CALAMITE INCASSO TONDE 1018
- - CALAMITE PER PORTE 1019
- - CALAMITE REGOLABILI 1020
- - INCONTRI PER CALAMITE 1021
- CATENACCI X INFISSI
- - CATENACCI A LEVA 1022
- CATENACCIOLI X MOBILI
- - CATENACCIOLI A CANNONE 1023
- - CATENACCIOLI A SCATTO 1024
- - CATENACCIOLI A TRAVERSO 1025
- - CATENACCIOLI AD INCASTRO 1026

- - TARGETTES 1027
- SERRATURE CILINDRO ESTRAIBILE
- - SERRATURE EXTR 1028
- CHIUDIPORTA
- - CHIUDIPORTA A MOLLA 1048
- - CHIUDIPORTA PER PORTE SCORREVOLI 1049
- CHIUSURE A LEVA
- - CHIUSURE A LEVA 1051
- CRICCHETTI
- - CRICCHETTI A MOLLA 1052
- - CRICCHETTI A PULSANTE 1053
- - CRICCHETTI A RULLI 1054
- - CRICCHETTI A SFERE 1055
- - CRICCHETTI A SPINTA 1057
- - VA E VIENI 1058
- LUCCHETTI
- - LUCCHETTI 1059
- SERRATURE AD ASTE
- - ACCESSORI SERRATURE AD ASTE ROTANTI 1060
- - CARIGLIONI AD ASTE 1061
- - SERRATURE ASTE ROTANTI A LEVA 1064
- - SERRATURE EXTR 1065
- SERRATURE MECCANOTRONICHE
- - SERRATURE ELETTRICHE PER MOBILI 1069
- SERRATURE X CASSETTIERE
- - ANTIRIBALTAMENTO 1070
- - SERRATURE EXTR 1073
- - SERRATURE FRONTALI A PRESSIONE 1076
- - SERRATURE FRONTALI DA AVVITARE 1078
- - SERRATURE LATERALI 1080
- SERRATURE X CRISTALLI
- - SERRATURE 96 1081
- - SERRATURE A MORSETTO PER CRISTALLI 1082
- - SERRATURE A PULSANTE PER CRISTALLI 1083
- - SERRATURE CON GHIERA FILETTATA 1084
- - SERRATURE CON POMOLO PER CRISTALLI 1086
- SERRATURE X MOBILI
- - CONTROBORDI 1087
- - CRICCHETTI BATTUTA ANTE 1088
- - FERMANTINE 1089
- - GHIERE 1090
- - MAGNETIC LOCK 1091
- - RONDELLE CON PUNTE 1092
- - SERRATURE A CILINDRO 1093
- - SERRATURE A GETTONE 1095
- - SERRATURE A PULSANTE 1096
- - SERRATURE ARTE POVERA 1098
- - SERRATURE BOX 1099
- - SERRATURE CON GHIERA FILETTATA 1100
- - SERRATURE DA INFILARE 1101
- - SERRATURE EXTR 1104
- - SPESSORI 1106
- SERRATURE X INFISSI
- - CILINDRI A PROFILO 1107
- - CILINDRI EUROSTAR 1108
- - POMOLI COMBINA 1110
- - POMOLI PREMI & APRI 1113
- - SERRATURE MEDIANA 1116
- - SERRATURE PATENT 1119

- - SERRATURE PATENT PER CILINDRO 1123
- - SERRATURE PORTE SCORREVOLI 1124

GUIDE E DISPOSITIVI ESTRAIBILI

- GUIDE X CASSETTI
- - ACCESSORI GUIDE TANDEM 1128
- - DISTANZIALI PER GUIDE 1130
- - GUIDE A RULLINI 1131
- - GUIDE A SFERE 1134
- - GUIDE A SFERE HEAVY 1135
- - GUIDE A SFERE SGANCIABILI 1139
- - GUIDE ACCIAIO INOX 1147
- - GUIDE DREITRAKTION 1148
- - GUIDE INTERLOCK 1149
- - GUIDE MOVENTO 1151
- - GUIDE PER CASSETTI EXPORT 1153
- - GUIDE PLASTICA 1156
- - MINIGUIDE TELESCOPICHE 1157
- - REGOLATORI FRONTALI 1159
- - SUPPORTI ANTIRIBALTAMENTO 1160

- GUIDE X MOBILI ESTRAIBILI
- - BINARI GUIDA TELESCOPICA 1161
- - GUIDE PER COLONNE ESTRAIBILI FORTE 1162

- GUIDE X TAVOLI
- - ALLUNGATAVOLI 1163
- - GIRAPROLUNGHE 1165
- - GUIDE PER TAVOLI ESTRAIBILI 1166
- - GUIDE TAVOLI ALLUNGABILI 1168
- - INCONTRI TAVOLI 1169
- - MECCANISMI TAVOLI ALLUNGABILI 1170
- - MECCANISMI TAVOLI RIBALTABILI 1171

- PORTATELEVISORI
- - ANELLI GIREVOLI 1172
- - ELEVATORI 1173
- - GUIDE PER PIANI PORTATASTIERE 1176
- - PIASTRE GIREVOLI 1177

- SERVOMECCANISMI GUIDE ESTRAIB.
- - SERVODRIVE 1178
- - SNODI AVENTOS RIBALTA STANDARD 1185

- SPONDINE CON GUIDE INTEGRATE
- - ACCESSORI METABOX ACCIAIO 1187
- - ACCESSORI TANDEMBOX 1189
- - DIME METABOX ACCIAIO 1198
- - METABOX ACCIAIO 1200
- - METABOX TABLAR 1207
- - PORTACARTELLE 1209
- - SPONDINE EXPORT 1210
- - TANDEMBOX 1212
- - TANDEMBOX COMPONENTI SFUSI 1213
- - TANDEMBOX INTIVO 1221
- - TANDEMBOX LEGNO 1232

PORTE ED ANTE SCORREVOLI

- ANTE RIENTRANTI
- - ANTE RIENTRANTI CON PANTOGRAFO 1234
- - GUIDE ANTE RIENTRANTI 1236
- - PERNI PER ANTE RIENTRANTI 1240

- ANTE SCORREVOLI E A LIBRO
- - ANTE A LIBRO 270 1241
- - ANTE A LIBRO 800 1242

GALIMBERTI FERRAMENTA
www .galimbertiferramenta.com

- - ANTE A LIBRO 870 1243
- - ANTE A LIBRO MULTIFOLD 1247
- - ANTE A LIBRO TOPFOLD 1249
- - ANTE SCORREVOLI SU BASE 1250
- - ANTE SCORREVOLI 035 1253
- - ANTE SCORREVOLI 220 1254
- - ANTE SCORREVOLI 300 1255
- - ANTE SCORREVOLI 400 1256
- - ANTE SCORREVOLI 900 1257
- - ANTE SCORREVOLI AIRSOFT 1263
- - ANTE SCORREVOLI EKU CLIPO 1266
- - ANTE SCORREVOLI EKU COMBINO 1268
- - ANTE SCORREVOLI EKU REGAL 1269
- - ANTE SCORREVOLI MINI 1270
- - CERNIERE ANTE A LIBRO 1271
- - CERNIERE PARAPOLVERE 1272
- - RADDRIZZA ANTE 1273
- - SCALE SCORREVOLI SHOP 1275
- - SCALETTE SCORREVOLI 1276
- - SISTEMA COMPLANARE MAGIC 1278
- - SISTEMA COMPLANARE PLANO 1281
- - SISTEMA COMPLANARE SLIDER 1282

- TELAI ALLUMINIO X ANTE/PORTE

- - TELAI ALLUMINIO UNIVERSALI 1285
- - TELAI PER ANTE ALLUMINIO 1287
- - TELAI PER PORTE SCORREVOLI 1297

- CRISTALLI SCORREVOLI

- - CRISTALLI SCORREVOLI 1302
- - CRISTALLI SCORREVOLI 400 1304
- - CRISTALLI SCORREVOLI EKU CLIPO 1305
- - CRISTALLI SCORREVOLI SUPRA 1306

- GUARNIZIONI PARAPOLVERE

- - CERNIERE PARAPOLVERE 1311

- PARETI SCORREVOLI

- - PARETI SCORREVOLI A FISARMONICA 1312
- - PARETI SCORREVOLI A LIBRO 1315

- PORTE SCORREVOLI

- - BINARI CURVATI A DISEGNO 1318
- - GUIDE INFERIORI DUPLEX 1319
- - PORTE A LIBRO 1322
- - PORTE SCORREVOLI 1325
- - PORTE SCORREVOLI DIVA 1332
- - PORTE SCORREVOLI EXTR 1333
- - PORTE SCORREVOLI HAWA JUNIOR 1335
- - PORTE SCORREVOLI KAPPA MINI 1347
- - PORTE VETRO SCORREVOLI 1348
- - PORTE VETRO SCORREVOLI HAWA JUNIOR 1351
- - PORTE VETRO SCORREVOLI HAWA PURO 1352
- - SET BOX DOCCIA EKU BANIO 1355
- - SINCRONIZZATORE PORTE SCORREVOLI 1357

- SERRANDINE E ANTE VERTICALI

- - ANTE DOPPIE A SCORRIMENTO VERTICALE 1358
- - ANTE SINGOLE A SCORRIMENTO VERTICALE 1362
- - CREMAGLIERE ANTE VERTICALI 1368
- - FINESTRE VERTICALI 1369
- - SERRANDINE 1370

FISSAGGIO

- ACCESSORI CAVO ACCIAIO/CATENE

- - ACCESSORI PER FUNI 1373

GALIMBERTI FERRAMENTA
www .galimbertiferramenta.com

- ANELLI, SPINE E CHIAVELLE
- - ANELLI ELASTICI 1374
- - SPINE ELASTICHE 1375

- CAVO ACCIAIO E CATENE
- - CATENE FERMAPORTE 1376
- - CATENE PERLINA 1377
- - CATENE SALDATE 1378

- CHIODI
- - CHIODI 1379
- - GROPPINA 1381
- - SPILLI ACCIAIO 1382

- FASCETTE E NASTRI VELCRO
- - FASCETTE PER CABLAGGI 1383
- - FASCETTE STRINGITUBI 1384

- FERRI X LETTI E TAVOLI
- - ANGOLI FASCE TAVOLI 1385
- - ANGOLI PORTAELASTICI 1386
- - ANGOLI REGGIRETE 1387
- - FERRI LETTO A BAIONETTA 1388
- - FERRI LETTO A CHIOCCIOLA 1389
- - FERRI LETTO AD ANGOLO 1390

- LASTRINE
- - CANTONALI DI RINFORZO 1391
- - LASTRINE 3 LATI 1392
- - LASTRINE AD ANGOLO 1393
- - LASTRINE DIRITTE 1397
- - PALETTE 1400

- PUNTI METALLICI X CUCITRICI
- - PUNTI PER CUCITRICI 1401

- RIVETTI E RIBATTINI
- - INSERTI FILETTATI 1410
- - RIVETTI A STRAPPO 1413

- RONDELLE
- - RONDELLE 1414
- - RONDELLE DENTATE 1415
- - RONDELLE PER PORTE 1416
- - RONDELLE SPEZZATE 1417
- - SOTTOVITI 1418

- TASSELLI
- - ANCORINE 1420
- - TASSELI MUNGO MQ QUATTRO 1421
- - TASSELLI ACCIAIO 1422
- - TASSELLI FU 1424
- - TASSELLI GASBETON 1425
- - TASSELLI GOMMA 1426
- - TASSELLI GRIP 1429
- - TASSELLI JET PLUG 1430
- - TASSELLI MUNGO UNIVERSALI MU 1432
- - TASSELLI NYLON 1433
- - TASSELLI PER FISSAGGI PESANTI 1436
- - TASSELLI PER GRADINI 1439
- - TASSELLI PROLUNGATI 1440
- - TASSELLI TIGER 1443
- - TASSELLI TOX TRIKA 1444
- - TASSELLO CHIMICO 1445
- - VITI PER CEMENTO 1447

FERRAMENTA E MINUTERIA VARIA

- UTENSILI X DOTAZIONI KIT
- - UTENSILI PER KIT DOTAZIONI 1449

- COPRIVITI
- - BORCHIE COPRIVITI 1450
- FERMAPORTE
- - CUNEI 1451
- - FERMAPORTE 1452
- - FERMAPORTE A PEDALE 1453
- - PINZE FERMAPORTE 1454
- GANCI X PANNELLI FORATI
- - GANCI ESPOSITORI 1455
- GHIERE E GRIGLIE VENTILAZIONE
- - GHIERE AREAZIONE 1458
- - GRIGLIE AREAZIONE 1459
- - GRIGLIE CONDIZIONAMENTO 1461
- GUARNIZIONI PARAPOLVERE
- - GUARNIZIONE PARAPOLVERE 1465
- - PROFILATO AGGIUSTAGGIO 1467
- - SPAZZOLINI PARAPOLVERE 1468
- MENSOLINE REGGIRIPIANI
- - MENSOLINE BLOKO 1470
- - MENSOLINE CILINDRO 1472
- - MENSOLINE CON CHIODO 1473
- - MENSOLINE COPERTE 1474
- - MENSOLINE DUPLO 1475
- - MENSOLINE EKKE 1476
- - MENSOLINE FILETTATE 1477
- - MENSOLINE FLEX 1480
- - MENSOLINE GUMMO 1481
- - MENSOLINE KELLE 1482
- - MENSOLINE MARY 1483
- - MENSOLINE SEKURA 1484
- - MENSOLINE UNIVERSAL 1485
- - MENSOLINE VETRA 1486
- - MENSOLINE VINGA 1488
- - REGGIPIANI A CREMAGLIERA ACCIAIO 1489
- - REGGIPIANI A CREMAGLIERA ALLUMINIO 1490
- - REGGIRIPIANI IN FILO 1491
- PARACOLPI, FELTRINI E VENTOSE
- - FELTRINI 1492
- - PARACOLPI ADESIVI 1493
- - PARACOLPI AMMORTIZZATI 1494
- - PARACOLPI CON CHIODO 1499
- - PARACOLPI CON SPINA 1500
- - PARACOLPI SMOVE 1501
- - VENTOSE PORTACRISTALLI 1502
- PROFILATI PLASTICA
- - INCONTRI PER ANTE 1503
- - LAMELLE DI GIUNZIONE 1504
- SCIVOLI
- - GOMMINI 1505
- - SCIVOLGO 1506
- - SCIVOLI DERBY 1508
- - SCIVOLONI SOTTOMOBILI 1509
- - SOTTOSEDIE 1510
- TAPPI E PLACCHE
- - PLACCHE CON MOLLA 1511
- - PLACCHE PLASTICA 1512
- - TAPPI ADESIVI 1513
- - TAPPI COPRIFORI 1515
- - TAPPI PER CAVE ESAGONALI 1517

GALIMBERTI FERRAMENTA
www .galimbertiferramenta.com

FERRAMENTA DECORATIVA

- CHIAVI DECORATIVE X MOBILI
- - CHIAVI 1 LEVA PER MOBILI 1520
- - IMPUGNATURE PER CHIAVI 1523

- CORRIMANI
- - CORRIMANI INOX 1525
- - CORRIMANI OTTONE 1526
- - SUPPORTI PER CORRIMANI 1529
- - SUPPORTI PER TENDAGGI 1530

- FERMASPECCHI
- - BORCHIE FERMASPECCHI 1531
- - FERMASPECCHI 1532

- FREGI
- - BOCCHETTE PER MOBILI 1534
- - PUNTALI 1536

- MANIGLIE E POMOLI X INFISSI
- - MANIGLIE PORTA 1537
- - MANIGLIE PORTA ALLUMINIO 1556
- - MANIGLIE PORTA RESINA SINTETICA 1557
- - MANIGLIONI PER PORTE 1559
- - MOVIMENTI PER CREMONESI 1560
- - NOTTOLINI 1561

- MANIGLIE PROFILATE
- - MANIGLIE PROFILATE PER ANTINE 1562
- - PROFILATI PER MANIGLIE GOLA 1563

- MANIGLIE X MOBILI
- - MANIGLIE ALLUMINIO X MOBILI 1564
- - MANIGLIE CUOIO X MOBILI 1567
- - MANIGLIE DA INCASSO 1568
- - MANIGLIE INOX X MOBILI 1581
- - MANIGLIE LEGNO X MOBILI 1586
- - MANIGLIE MATERIALE PLASTICO X MOBILI 1590
- - MANIGLIE METALLO X MOBILI 1594
- - MANIGLIE OTTONE X MOBILI 1616
- - MANIGLIE PER BAULI 1619

- POMOLI X MOBILI
- - CIONDOLI PER MOBILI 1620
- - POMOLI CUOIO X MOBILI 1621
- - POMOLI INOX X MOBILI 1622
- - POMOLI LEGNO X MOBILI 1623
- - POMOLI MATERIALE PLASTICO X MOBILI 1625
- - POMOLI METALLO X MOBILI 1626
- - POMOLI OTTONE X MOBILI 1633
- - POMOLI PER MOBILI 1637

- PORTABITI E GANCI
- - GANCI 1639
- - PORTABITI INOX 1642
- - PORTABITI LEGNO 1643
- - PORTABITI MATERIALE PLASTICO 1644
- - PORTABITI METALLO 1645
- - PORTABITI OTTONE 1651

- PORTAETICHETTE E PORTACHIAVI
- - PORTAETICHETTE 1653

ACCESSORI CUCINA E BAGNO

- ALZATINE X PIANI
- - ALZATINE PER CUCINA 1655
- - BORDI TOP 1658

- ZOCCOLI

- - ZOCCOLI PER CUCINA 1661
- CESTELLI C/GUIDE
- - CESTELLI CON GUIDE STANDARD 1665
- - CESTELLI ESTRAIBILI NEWLINE 1666
- - CESTELLI ESTRAIBILI SERIE 200 1669
- - CESTELLI ESTRAIBILI SERIE 500 E 900 1671
- - CESTELLI KESSEBOHMER 1672
- - CESTELLI ROLL OUT CUCINA 1678
- COLAPIATTI
- - COLAPIATTI 1679
- - COLAPIATTI ANGOLARI 1680
- - COLAPIATTI APPOGGIO 1681
- - COLAPIATTI ESTRAIBILI 1682
- - COLAPIATTI EVOLUTION 1683
- - COLAPIATTI FLEX 1684
- - COLAPIATTI MODULAR 1685
- DISPOSITIVI MOBILI AD ANGOLO
- - CESTELLI ANGOLI ESTRAIBILI 1687
- - GIRELLI 1690
- DISPOSITIVI MOBILI DISPENSA
- - COLONNE ESTRAIBILI 1692
- DISPOSITIVI SALISCENDI
- - SUPPORTI PER AFFETTATRICI 1693
- GUARNITURE INTERNE/COMPLEMENTI
- - AGGANCIO 1694
- - PORTABICCHIERI 1695
- - PORTASCOPE 1696
- - RIPIANI GRIGLIATI 1697
- - SCALETTE STEP FIX 1698
- GUARNITURE SOTTOPENSILI
- - MENSOLE SOTTOPENSILI 1699
- - RINGHIERINE SOTTOPENSILI KAPP 1705
- - VASCHE RETROTOP 1712
- INSERTI DIVISORI X CASSETTI
- - ACCESSORI PER CASSETTI 1718
- - DIVISORI PHARMA 1719
- - INSERTI PER CASSETTI WOOD 1721
- - ORGA LINE 1726
- - PORTAPOSATE 1727
- - PORTAPOSATE ORGA LINE TANDEMBOX 1728
- - PORTAPOSATE ORGA LINE UNIVERSALI 1740
- - PORTAPOSATE WOOD REGOLABILI 1744
- PATTUMIERE
- - PATTUMIERE ESTRAIBILI CON GUIDE 1745
- - PATTUMIERE PER CASSETTI 1749
- - PATTUMIERE ROTANTI 1752
- - SECCHI PER PATTUMIERE 1753
- PORTASALVIETTE
- - PORTASALVIETTE ESTRAIBILI 1755
- RIVESTIMENTI
- - RIVESTIMENTI SOTTOLAVELLI 1757
- - TAPPETINO ANTISRUCCIOLO 1758
- STRUTTURE MOBILI CUCINA/BAGNO
- - TELAI PER BASI E PENSILI 1759
- TAVOLI ESTRAIBILI
- - ASSI DA STIRO ESTRAIBILI 1760
- - TAVOLI ESTRAIBILI 1761
- TUBI VENTILAZIONE
- - CAPPE ASPIRANTI 1762

GALIMBERTI FERRAMENTA
www .galimbertiferramenta.com

- - TUBI PER VENTILAZIONE ESTENSIBILI 1763
- - TUBI PER VENTILAZIONE RETTANGOLARI 1764

ACCESSORI ARREDAMENTO

- CASSEFORTI
- - CASSEFORTI 1769
- CESTELLI C/GUIDE
- - CESTELLI ROLL OUT ARMADIO 1771
- MOVIMENTI X LETTI
- - LETTI RIBALTABILI 1772
- - MATERASSI LATTICE 1775
- - RETI LETTI PER SOPPALCHI 1778
- - RETI PER LETTI 1779
- - RETI PER LETTI CON CONTENITORE 1780
- - RETI PER LETTI ELETTRICHE 1782
- - RETI PER LETTI ESTRAIBILI 1784
- - SNODI PER LETTI 1785
- ACCESSORI ARREDAMENTO VARI
- - PORTATENDE TECNO 1786
- - PROFILO PORTAQUADRI TECNO 1789
- OMETTI
- - ASTE PER OMETTI 1792
- - OMETTI APPENDIABITI 1794
- ATTREZZATURE PER ARMADI
- - CESTELLI ATTREZZATI PER ARMADI 1797
- - PORTACINTURE 1799
- - PORTACRAVATTE 1800
- - PORTAGONNE 1803
- PORTAOMETTI
- - PORTAOMETTI ESTRAIBILI 1804
- - PORTAOMETTI PIEGHEVOLI 1806
- PORTASCARPE
- - FERRAMENTA PER SCARPIERE 1807
- - PORTASCARPE ESTENSIBILI 1809
- - PORTASCARPE RIBALTABILI 1811
- APPENDIABITI SALISCENDI
- - SERVETTO 1812
- - SERVETTO ONLY 1816
- - SERVETTO PROFESSIONAL 1819
- - SERVETTO SUPER 1820
- - SISTEMA FINALLY 1823
- TUBI APPENDIABITI E REGGITUBI
- - ACCESSORI TUBI APPENDIABITI 1826
- - MORSETTI A SFERA 1829
- - REGGITUBI 1830
- - TUBI APPENDIABITI 1838
- - TUBI ESTENSIBILI 1839

ACCESSORI UFFICIO

- DISPOSITIVI X COMPUTER
- - PORTATASTIERE ERGONOMICI 1841
- - SUPPORTI PER CPU 1843
- BORDI FLESSIBILI E GHIERE
- - BORDI FLESSIBILI 1844
- - PASSACARTA 1846
- - PASSACAVI 1847
- PORTACARTELLE E SCHEDARI
- - CLASSIFICATORI OFFICE 1849
- - PORTACARTELLE 1850
- - SUPPORTI CD E NASTRI 1851

GALIMBERTI FERRAMENTA
www .galimbertiferramenta.com

- - TELAI CLASSIFICATORI 1853
- - TELAI CLASSIFICATORI A4 1855
- TELAI MOBILI UFFICIO
- - TELAI PER SCRIVANIE 1856

MATERIALE ELETTRICO

- ACCESSORI ILLUMINOTECNICA
- - CABLAGGI PER FARETTI 1860
- - INTERRUTTORI 1861
- FISSAGGI E CABLAGGI ELETTRICI
- - CONNETTORI ELETTRICI FIERA 1862
- - MORSETTI ELETTRICI 1863
- LAMPADE ALOGENE
- - FARETTI ALOGENI 1864
- - FARETTI CON STELO 1866
- - SEGHE A TAZZA REGOLABILI 1867
- LAMPADE FLUORESCENTI
- - PLAFONIERE ELEKTRA 1868
- - PLAFONIERE ESSENTIAL 1871
- - PLAFONIERE FREEDOM 1872
- - PLAFONIERE PER SOTTOLAVELLI 1877
- - PLAFONIERE SOTTOSOPRA CUCINA 1878
- - TUBO LUMINOSO 1879
- LAMPADE LED
- - BARRETTE CON FARETTI LED 1880
- - FARETTI LED F&F 1881
- - FARETTI LED L&S 1883
- - PLAFONIERE LED 1885
- - STRIP LED 1886
- - STRIP LED FLESSIBILI 1888
- LAMPADINE
- - FARETTI COLD 1890
- - LAMPADINE ALOGENE 1891
- PILE
- - PILE ALCALINE 1893
- CAVI PRESE E SPINE ELETTRICHE
- - CAVI ELETTRICI ANTIFIAMMA 1895
- - PRESE ELETTRICHE 1896
- - PRESE MULTIPLE EVOLINE DOCK 1897
- - PRESE MULTIPLE EVOLINE PORT 1898
- - SPINE ELETTRICHE 1901
- - SPINE RIDUTTRICI 1903
- TRASFORMATORI
- - TRASFORMATORI ELETTRONICI CABLATI 1904
- - TRASFORMATORI LAMELLARI 1905

IMBALLAGGIO E COLLANTI

- BORDI
- - BORDI LAMINATINO 1907
- - BORDI LEGNO 1909
- - BORDI MELAMINICO 1910
- CINGHIE E CORDAMI
- - CINGHIE 1911
- - SPAGO 1912
- COLLE
- - COLLANTI PER BORDATRICI 1913
- - COLLANTI A CONTATTO 1914
- - COLLANTI PER PVC 1915
- - COLLANTI TERMOFUSIBILI POLIURETANICI 1916
- - COLLANTI UREICI 1917

GALIMBERTI FERRAMENTA
www .galimbertiferramenta.com

- - COLLANTI VINILICI 1918
- - FILO PER GIUNTATRICI 1920
- DETERGENTI E SOLVENTI
- - CARTA 1921
- - DETERGENTI 1923
- - DETERGENTI LAVAMANI 1925
- - DETERGENTI SPRAY 1926
- - PULITORI PER LAME E FRESE 1927
- - PULITORI PER SILICONE 1928
- - SCHIUMA POLURETANICA 1929
- - STRACCI 1930
- IMBALLI
- - PELLICOLE AIRCAP 1931
- - PELLICOLE ESTENSIBILI 1932
- - PROFILATI PER IMBALLO SOFTPACK 1933
- - REGGIA PER IMBALLO 1935
- - SACCHETTI 1936
- - SACCHI RIFIUTI 1937
- - SACCHI SILOS 1938
- - SCATOLE 1939
- - SPUGNETTA IMBALLO 1940
- NASTRI ADESIVI
- - BIADESIVO 1941
- - NASTRI AD UMIDO 1942
- - NASTRI ADESIVI 1943
- - NASTRI ISOLANTI 1945
- - PELLICOLE PER MASCHERATURA 1946
- REGGIA IMBALLO
- - REGGIA PER IMBALLO 1947
- LUBRIFICANTI E PROTETTIVI
- - GRASSO 1950
- - LUBRIFICANTI SPRAY 1952
- - OLIO EMULSIONABILE 1955
- - OLIO INTERO DA TAGLIO 1956
- - ZINCANTI 1957
- PENNARELLI, MATITE E PASTELLI
- - CERA PER RITOCCHI 1958
- - PASTELLI 1960
- - PENNARELLI PER MARCATURA 1961
- - PENNARELLI PER RITOCCO 1962
- SIGILLANTI
- - BECCUCCI PER CARTUCCE 1964
- - NASTRI TEFLON 1965
- - SCHIUMA POLURETANICA 1966
- - SIGILLANTI PROFILATI 1967
- STUCCO RIEMPITIVO
- - STUCCO LEGNO BICOMPONENTE 1968
- - STUCCO METALLICO 1969
- - STUCCO PER LEGNO 1970

SEMILAVORATI X MOBILI

- CASSETTI C/SPONDE METALLICHE
- - CASSETTI TANDEMBOX MONTATI 1972
- CASSETTI LEGNO
- - CASSETTI LEGNO 1973
- - COMPONENTI PER CASSETTI LEGNO 1976
- STRUTTURE COMPONIBILI
- - STRUTTURE PER CUCINE 1978

PRODOTTI FINITI PER EDIFICI

GALIMBERTI FERRAMENTA
www .galimbertiferramenta.com

- ZANZARIERE

- - ZANZARIERE CON AVVOLGIMENTO LATERALE 1985
- - ZANZARIERE CON AVVOLGIMENTO VERTICALE 1989

GALIMBERTI FERRAMENTA
www .galimbertiferramenta.com

Tempi elaborazione nodi anomali (> 1 sec)