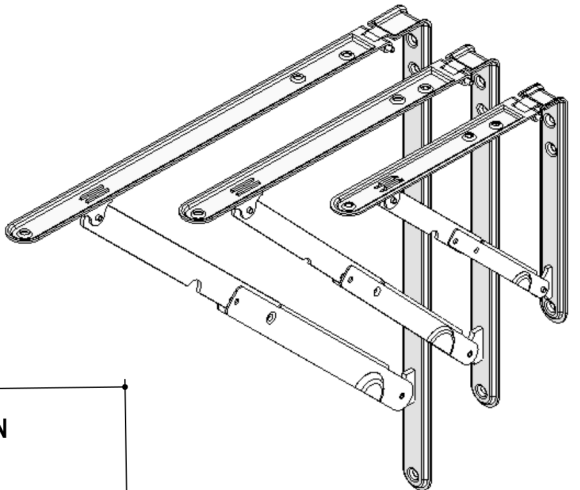

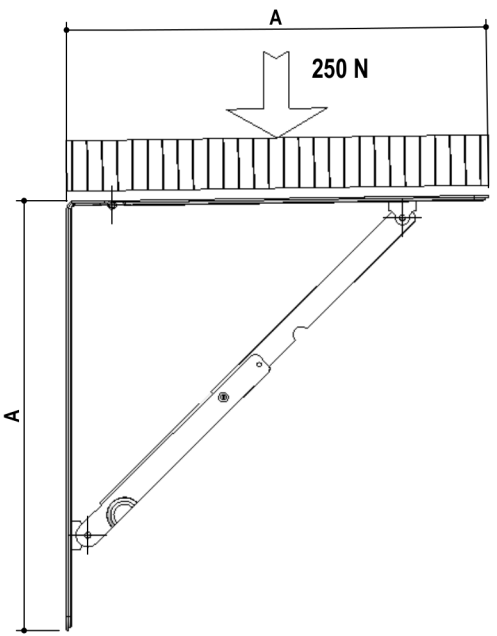
A
250 N
A

28

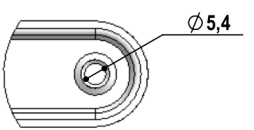
∅5,4