BESSEY Tecnica di serraggio e taglio

Catalogo generale 2018/2019

Simply better.

Novitá 2018

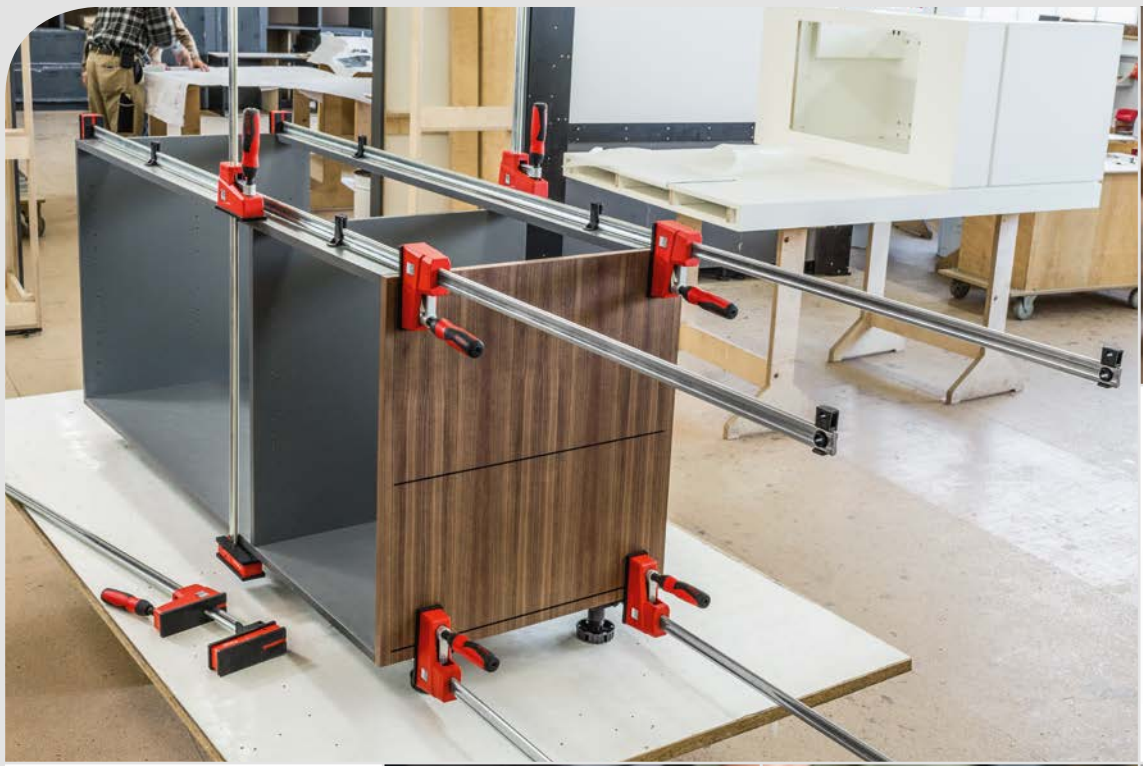

Adattatore per banchi multifunzione
Pagina 83, 118

Systainer con sistema di serraggio rapido
Pagina 105, 119

Strettoio manuale REVO
Pagina 84 - 87

Espositore
Pagina 88

Morsetto a ingranaggio GearKlamp
Pagina 90 - 91

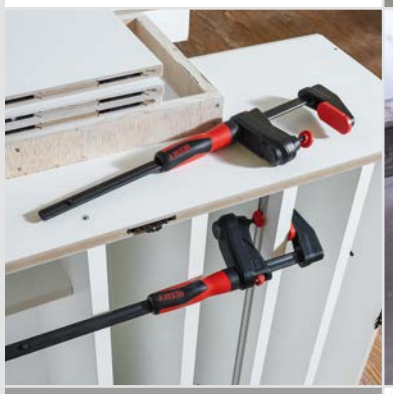

Morsetto per telaio frontale
Pagina 120 - 121

Tenditore per porte, leggero
Pagina 127

Prezzi in vigore dal 01/04/18

Telescopica di supporto
Espositore
Pagina 132

Caratteristiche delle prestazioni dei prodotti a marchio BESSEY

Le caratteristiche delle prestazioni dei singoli prodotti a marchio BESSEY sono riconoscibili dai simboli associati. Panoramica generale

Generale

№ N. d'ordine
Peso
Imballo
€ Prezzo per pezzo

I prezzi indicati sono prezzi al dettaglio consigliati non vincolanti IVA esclusa.
V1 – V3 = Gruppi di sconto serraggio
V4 – V6 = Gruppi di sconto taglio

Vi preghiamo di effettuare gli ordini nelle quantità d'imballaggio.

La progettazione di prodotto BESSEY si riserva di apportare modifiche tecniche.
Per errori di stampa non assumiamo nessuna responsabilitá.

Si prega di notare che nei confronti della nostra azienda non si ha nessun diritto, per contratto o atto illecito, in particolare nessun diritto di responsabilità per danni a persone o cose derivanti dall'utilizzo del prodotto, se non vengono osservate le nostre **avvertenze di pericolo e utilizzo!**

Tecnica di serraggio

Legno
Acciaio
Plastica
Materiali delicati

←a→ Apertura
←b→ Scartamento
←x→ Guida

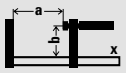

Diametro
Angolo
Foro
Forza di serragio

Larghezza ganasce
Altezza ganasce
Lunghezza ganasce
Intensità di corrente max.
Foro per vite di fissaggio

Tecnica di taglio

←a→ Lunghezza totale
←b→ Lunghezza di taglio
max. Spessore lamiera (600 N/mm²)
Durata
HSS-TIN min. 65 HRC
HSS min. 65 HRC
Acciaio speciale min. 61 HRC
Acciaio legato min. 59 HRC
Acciaio di qualita min. 56 HRC

Taglio destro passante diritto e circolare
Taglio sinistro passante diritto e circolare
Taglio destro corto diritto e circolare
Taglio sinistro corto diritto e circolare
Taglio corto diritto e sagomato ad ampio raggio, verso destro e sinistra
Taglio diritto passante
Taglio corto diritto, intaglio
Taglio circolare

L = lavorazione tagliata a sinistra (vedere anche pagina 136)
SB = imballaggio per la vendita

Dietro pagamento di un sovrapprezzo, sono disponibili su richiesta cesoie per lamiera normali con linguetta ribaltabile.

Avvertenze di pericolo e utilizzo:

Informazioni generali:

- Utilizzare l'utensile solo in base all'uso previsto! Rispettare il manuale d'uso accluso!
- Non cambiare né alterare in nessun caso gli utensili! Utilizzarli solo nello stato originale. Qualora necessario, utilizzare esclusivamente parti di ricambio originali. Eccezioni: Riaffilatura a regola d'arte degli utensili da taglio!
- Non lavorare mai con utensili danneggiati! Gli utensili danneggiati devono essere sostituiti immediatamente!
- Le impugnature devono essere prive di olio e grasso!
- I lavori sotto tensione devono essere eseguiti esclusivamente da personale addestrato e utilizzando un utensile VDE adeguato!
- Indossare occhiali di protezione durante l'esecuzione di tutti i lavori in cui possono crearsi sfridi o possono saltar via dei pezzi.
- In base all'operazione da svolgere, proteggere le mani con guanti da lavoro o da montaggio!
- Individuare un luogo sicuro scegliendo una superficie di appoggio salda! Indossare calzature di sicurezza!
- Rispettare le avvertenze per la manutenzione. Soltanto una manutenzione regolare degli utensili ne garantisce un utilizzo corretto. Le avvertenze di manutenzione sono riportate all'indirizzo www.bessey.de!
- Si applicano, inoltre, le norme di sicurezza pertinenti dei diversi organismi, ad es. norme delle associazioni di categoria, le istruzioni del datore di lavoro e le disposizioni di legge del relativo paese.

Utensili di serraggio:

- Gli utensili di serraggio non sono adatti al sollevamento, al traino o al trasporto.
- Gli utensili di serraggio devono essere serrati solo a mano, senza l'utilizzo di strumenti ausiliari.
- Un utilizzo scorretto può causare danni alle persone o alle cose.
- Non modificare né alterare in nessun caso gli utensili di serraggio, usarli solo nel loro stato originale. Qualora necessario, utilizzare solo parti di ricambio originali.

Utensili da taglio:

- Le cesoie manuali per lamiere possono essere utilizzate solo per il taglio di lamiere in metalli morbidi o acciaio. Non adatte per il taglio di metalli dalla forma rotonda e con angoli, come ad es. fili metallici.
- Gli utensili da taglio devono essere utilizzati solo a mano, senza l'utilizzo di strumenti ausiliari.
- Durante i lavori indossare occhiali di protezione e guanti, gli elementi tagliati possono ferire i lavoratori e chi si trova nelle vicinanze.
- Un utilizzo scorretto può causare danni alle persone o alle cose.
- Per i lavori da eseguire su dispositivi elettrici, staccare l'alimentazione elettrica, altrimenti potrebbero verificarsi delle scosse elettriche.
- Orientare sempre la direzione di taglio delle cesoie e delle lame lontano dal proprio corpo.
- Riporre sempre gli utensili da taglio con le lame chiuse in un posto ben visibile con il manico rivolto verso di voi!
- Conservare gli utensili da taglio separati! In questo modo si salvaguardano i coltelli e le dita!
- Gli utensili da taglio devono essere affilati regolarmente! Gli utensili da taglio non affilati rappresentano un pericolo di lesioni maggiore e richiedono una forza maggiore per le stesse prestazioni di taglio.

Pinze:

- Indossare occhiali e guanti di protezione, durante la lavorazione. Gli elementi tagliati possono ferire i lavoratori e chi si trova nelle vicinanze.
- Per i lavori da eseguire su dispositivi elettrici, staccare l'alimentazione elettrica, altrimenti potrebbero verificarsi delle scosse elettriche.
- Non utilizzare mai le pinze come un martello!
- Verificare se le griffe sono usurate! Le griffe usurate possono causare slittamenti con conseguenti incidenti.
- Le pinze a morsetto sono indicate solo per un fissaggio a breve termine dei pezzi in lavorazione!

Informazioni generali sui prodotti:

1. L'azienda BESSEY si riserva il diritto di modificare in qualsiasi momento le specifiche tecniche. È possibile che alcune specifiche dei prodotti differiscano da regione a regione per rispondere al mercato internazionale.
2. Tutte le figure realizzate dall'azienda BESSEY che mostrano l'utilizzo degli utensili BESSEY devono fornire a chi le osserva esclusivamente un'impressione del relativo campo di utilizzo. Per la realizzazione delle fotografie, al fine di una presentazione ottimale dei prodotti, si è evitato l'utilizzo di indumenti protettivi, come ad es. guanti di protezione. Ciò, tuttavia, non solleva il cliente dall'obbligo di indossare indumenti protettivi adeguati durante l'esecuzione di lavori con gli utensili di serraggio e taglio BESSEY.
3. Il cliente si assume la responsabilità esclusiva per la fiducia riposta in informazioni relative a un prodotto o per l'utilizzo delle stesse e per l'uso o l'applicazione di un prodotto. L'azienda BESSEY declina espressamente, in tutti i casi, qualsivoglia responsabilità per danni conseguenti diretti, indiretti o casuali. In aggiunta, si limitano tutte le richieste di risarcimento danni, di compensazione delle perdite e altri diritti d'azione sul prezzo di acquisto del prodotto in questione.

Strettoi rapidi variabili STC

Serraggio fino a 5 volte più rapido

Pagina 74 - 83

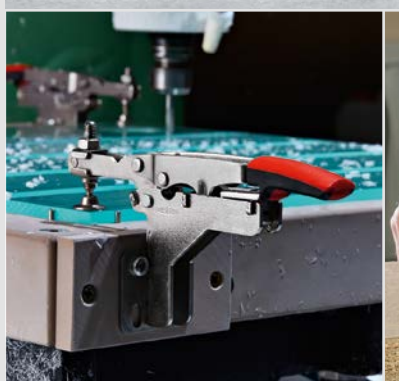

Indice

12-21 Strettoi a vite con ganasce in ghisa malleabile

Strettoio a vite con ganasce in ghisa malleabile **TG**
– con impugnatura a 2 componenti
– con impugnatura in legno
– con traversino

Strettoio a vite con ganasce in ghisa malleabile **TGK**
– con impugnatura a 2 componenti
– con impugnatura in legno
– con traversino

Protezioni **SKS**

Strettoio a vite con ganasce in ghisa malleabile **TPN**
– con impugnatura a 2 componenti
– con impugnatura in legno

Strettoio a vite con ganasce in ghisa malleabile **TKPN**
– con impugnatura in legno

Strettoio a vite con ganasce in ghisa malleabile **TGRC**
– con impugnatura in legno
– con traversino

Strettoio a vite con ganasce in ghisa malleabile **TGKR**
– con impugnatura in legno

Strettoio a vite per grande profondità **TGNT**
– con impugnatura in legno
– con traversino

22-29 Strettoi a vite in acciaio

Strettoio a vite in acciaio **GZ**
– con impugnatura a 2 componenti
– con impugnatura in legno
– con traversino

Strettoio a vite in acciaio classiX **GS**
– con impugnatura in legno
– con traversino

Strettoio a vite OMEGA **GMZ**
– con impugnatura a 2 componenti
– con traversino

Protezioni **SKS**

31-33 Strettoi a leva

Strettoio a leva **GH**

Strettoio a leva **SGHS**

Strettoio a leva classiX **GSH**

34-39 Strettoi ad elevate prestazioni

Strettoio per fabbro **SLM**

Strettoio ad elevate prestazioni **SGM**

Strettoio ad elevate prestazioni **SGTM**, grande scartamento

Strettoio ad elevate prestazioni **STBM**, per lavorazioni pesanti

Strettoio ad elevate prestazioni **STBS**, per lavorazioni pesanti

Strettoio ad elevate prestazioni **STBVC**, per lavorazioni pesanti

Piastra di pressione speciale con inserto in acciaio sinterizzato

Strettoio per fabbro classiX **GSL**
Strettoio ad elevate prestazioni classiX **GSM**

40-41 KombiKlamp

KombiKlamp **SG-VAD**

42-45 Strettoi con forma a U

Strettoio a vite in acciaio con forma a U **GUZ, SGU, STBU**

Strettoio a leva a forma di U **GUH**

Piastra di pressione speciale con inserto in acciaio sinterizzato

46-47 Strettoi a braccio serrante

Strettoio a braccio serrante **GRA**
Accessorio di pressione **GRD**

48-51 Strettoi a vite variabili

Set di strettoio ad elevate prestazioni **SLV / GSV**

Piastra di pressione speciale con inserto in acciaio sinterizzato

Guide di dimensioni **SLV / GSV**

Asta di scorrimento completa per dimensioni **SLV / GSV**

52-53 Strettoi a vite con forma a C

Strettoio a vite con forma a C **VC, SC, CDF-C**

Indice

54-56 Pinze grip

Pinze grip per serraggio in parallelo **GRZ**

Pinza grip a „C“ **GRZC**

Variogrip **GRZV**

Pinze grip per tubi **GRZRO**

56 Strettoi per saldatura

Strettoio per saldatura **LP, TP, TGP**

Strettoio per saldatura **TP**

Strettoio per saldatura **CP**

57 Testine di serraggio

Testina di serraggio Vario **VAD**

Set strettoi per tubi **RO**

58-59 Morsa per serraggio in squadra

Morsa per serraggio in squadra **WSM**
Set strettoio per saldatura **SM 10**

60-67 Elementi di serraggio per banchi di saldatura

Elemento di serraggio
– con scartamento variabile **TWV**
– con scartamento fisso **TW**

Elemento di serraggio per banchi di saldatura con piastra di pressione speciale **TWM28**

Piastra di pressione speciale con inserto in acciaio sinterizzato

Elemento di serraggio per banchi di saldatura con braccio a serrante **TW28GRS**

Testa di serraggio per banco Vario **TWVAD**

Accessori:
Adattatore per strettoio rapido **TWA-STC**
Prolunga **TWX**
Adattatore inclinabile **TW28AV**
Gancio **TW28HO**

68-73 Staffaggi rapidi per macchine utensili

Strettoio automatico e strettoio compatto **BAS-C, BAS-CB**

Supporto per utensile di serraggio **BASO**
Chiave con traversino **BASKN**

Staffaggi rapidi per macchine utensili **BS**

Strettoio a braccio serrante **GRS**

Staffaggi rapidi per macchine utensili **BSG**

74-83 Sistema di serraggio

Sistema di serraggio verticale **STC-VH**
– con piastra di base orizzontale

Sistema di serraggio orizzontale **STC-HH, STC-HV, STC-HA**
– con piastra di base orizzontale
– con piastra di base verticale
– con piastra di base a gomito

Sistema di serraggio ad asta di spinta **STC-IHH, -IHA**
– con piastra di base orizzontale
– con piastra di base a gomito

Espositore da banco per sistema di serraggio **STC-D**

NUOVO

Adattatore per banchi multifunzione **STC-SET-T20**

NUOVO

84-89 Strettoi manuali e strettoi con ganasce piane

Strettoio manuale REVO **KRE, KREV**
Accessori:
Parte superiore mobile **KRE-VO**
Adattatore **KR-AS**
Set per serraggio telai **KP**
Prolunga **KBX**

Espositore **KRE**

UniKlamp **UK**

Strettoio con ganasce piane **FK**

Strettoio manual **KS**

NUOVO

90-91 Morsetto a ingranaggio

Morsetto a ingranaggio GearKlamp **GK**

Indice

92-95 Strettoi utilizzabile con una sola mano

Strettoio utilizzabile con una sola mano **EHZ**
– con impugnatura a 2 componenti

Strettoio utilizzabile con una sola mano DuoKlamp **DUO**

Strettoio utilizzabile con una sola mano **EZS / EZ**

96-97 Strettoi per tetti

Strettoio per tetti **SPZ**

Piastra di pressione speciale con inserto in acciaio sinterizzato

98-105 Strettoi leggeri

Strettoio a leva HighTech KliKlamp **KLI**

Strettoio a vite per metalli leggeri **LMU**
Strettoio a vite in lega speciale i zinco pressofuso **LM**

Klemmy legno **HKL**

Mini-strettoio in alluminio **AM**

Strettoio a vite parallelo **PA**

Strettoio a vite **S 10**
Morsetto da tavolo **TK**

Morsetto da banco in acciaio puro **GTR**
Morsetto in acciaio puro **GTRH** con impugnatura a leva

NUOVO

Systainer con sistema di serraggio rapido **STC-S-MFT**

106-107 Strettoi a molla

VarioClippix **XV**
Clippix **XC**
Clippix **XCL**, lungo e appuntito

108-109 Strettoi a nastro

Strettoio a nastro **BAN 700, BAN 400**
Posizionatori angolari Vario **BVE**

110-111 Strettoi per angoli e smussi

Morsa per serraggio in squadra **WS 3, WS 6, WS 1**

Sistema di strettoio per smussi **MCX**

112-114 Strettoi per bordi

Strettoio per bordi utilizzabile con una sola mano **EKT**

Strettoio per bordi Kantenfix **KF**

Strettoio per bordi **KT**

Strettoio per bordi con forma a C **KT, CKT**

Portapiastre **KFP**

115-117 Elementi di serraggio per banchi da lavoro

Adattatore per banchi da lavoro **TW16AW**

Elemento di serraggio con scartamento variabile **TWV16**

Elemento di serraggio con scartamento fisso **TW16**

NUOVO

118-119 Elementi di serraggio per banchi multifunzione

Adattatore per banchi multifunzione **STC-SET-T20**

Kit STC per banchi multifunzione **STC-xxx-T20**

Systainer con sistema di serraggio rapido **STC-S-MFT**

NUOVO

120-121 Morsetti per telai frontali

Morsetto per telaio frontale **FRZ**

122-123 Aggraffatore

Aggraffatore **PS 130**, alto e forte

Aggraffatore **PS 55**

Indice

124-126 Utensili per montaggio dei telai porte e finestre

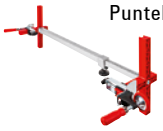
Puntello per telai porte **TU, TMS**

Prolunga per puntello per il montaggio dei telai delle porte **TUX**

Strettoio per allineamento dei telai porte **TFM**
Strettoio angolare per telai porte **WTR**

Strettoio per finestre **FRK**

126 Set strettoi a vite per tubi

Set strettoi a vite per tubi **BPC**

127 Tenditore per porte

Tenditore per porte **TAN, TB**

NUOVO

Tenditore per porte **TL**

128-129 Utensili di posa speciali

Distanziatore **AV2**

Distanziatore **PVA**

Strettoio per posa die parquet **PVZ**

Dispositivi per la posa di pavimentie **SVH, SVG**

130-131 Telescopica di supporto

Telescopica di supporto **ST**

132-133 Accessori per la vendita

NUOVO

Espositore **ST30-D**

Carrello espositore **ZW, VFW**

Tecnologia del taglio

138-147 Cesoie per lamiere a leva

Cesoia Mod. Ideal a leva di ultima generazione **D39ASS**

Cesoia Mod. Ideal a leva **D29ASS-2/D27A/ D17A/D08**

Cesoia per taglio sagomato **D29SS-2/D27**

Cesoia per taglio passante **D29BSS-2/D27B**

Cesoia Mod. Ideal a leva MULTISNIP Longstyle **D22A**

Cesoia per taglio sagomato **D16/D16L/D16S**

Cesoia Mod. Ideal a leva **D15A**

148-151 Cesoie ad elevate prestazioni con lame in HSS

Cesoia Mod. Ideal a leva HSS-TiN **D27AH-TiN**

Cesoia Mod. Ideal a leva HSS **D27AH**

Cesoia piegata in HSS **D407**

Cesoia Mod. Ideal a leva HSS **D416**

Cesoie Mod. Pellicano in HSS **D418**

152-158 Cesoie per lamiera normale

Cesoia Mod. Ideal a leva **D216/D116**

Cesoia Mod. Ideal a leva senza arresto dell'apertura **D216-280-B-SBSK**

Cesoia Mod. Pellicano **D218/D118**

Cesoia piegata per taglio sagomato **D214/D114**

Cesoia piegata **D207/D107**

Indice

Cesoia piegata per tagli circolari **D208**

Cesoia Mod. Universal **D206/D106**

Cesoia Mod. Universal a lama larga **D106A**

Cesoia Mod. Berlinese **D202/D102**

Cesoia Mod. inglese Original Facon **D159**

Cesoia Mod. Americano **D146**

Display / Presentatore in metallo **DVK**, vuoto

159-161 Cesoie Mod. Combi

Cesoie Mod. Combi **D47-2/D48-2/D48A-2**

Cesoia per cavi elettrici **D49-2**

Cesoie Mod. CombiMULTISNIP Master **D51A**

Cesoie Mod. Combi **D47/D48/D48A**

Cesoia per cavi elettrici **D49**

Cesoie Mod. Combi Combinox **D50**

162-163 I cutter e multitool

Coltellos con lama ripieghevole nel manico **DBKPH/DBKWH/DBKAH** Ricambi **DBK-T/DBK-H/DBK-L/ DBK-A**

Set coltello **DBKPH**

Attrezzo multiuso **DBST**

164-165 Cesoie per orafi e lamiera sottile

Cesoie per orafi **D70/D71/D72 D74/D75/D76**

166-167 Forbici per lavori vari

Forbici per usi molteplici **D820/D821**

Forbici per telefonisti ed elettricisti **D53**

Forbici per lavori vari **D840**

Forbici per tappezzieri e ufficio **D851/D853**

Forbici **D860**

168-169 Cesoia per reggetta

Cesoia per reggetta – antinfortunista a doppia leva **D123S**

Cesoia per reggetta **D122N/D122A**

170-173 Forbici per lamiere e tubi

Pinza per piegare lamiere **D33/D331/ D34/D341/ D35/D351**

Pinza per piegare lamiere **D33...P/D331...P/ D34...P/D341...P/ D35...P/D351...P**

Pinza per piegare lamiere **D331-22/D341-22**

Pinza per piegare lamiere **D301**

Pinza per piegare lamiere **D311**

Pinza per piegare lamiere **D355**

Pinza per piegare lamiere **D335**

Pinza per piegare lamiere **D336**

Pinza per ridurre tubi di lamiera **D36**

Pinza piegaferri per grondaie **D396**

BESSEY – una storia unica

Innovazione e tradizione

Nel 1889 a Stoccarda, Max BESSEY fonda l'azienda **BESSEY & Sohn**, un impianto di trafilatura a freddo. Da allora, l'azienda continua ad ampliare la sua offerta di servizi. Così, a metà del suo 30° anno, BESSEY inizia a produrre utensili di serraggio manuali e in seguito dimostra la sua forza innovativa ottenendo numerosi brevetti. Con l'acquisizione della rinomata Diener Werkzeugfabrik GmbH nel 1979, BESSEY si stabilisce nel settore della tecnica del taglio con la già conosciuta marca di cesoie per metalli Erdi.

Da BESSEY & Sohn nel 2004 nascono la **BESSEY Tool GmbH & Co. KG**, nel settore della tecnica di serraggio e di taglio, e la **BESSEY Präzisionsstahl GmbH**, produttore e fornitore indipendente di acciai trafilati a freddo e speciali. La posizione unica di BESSEY quale produttore di utensili e acciaio per applicazioni di precisione garantisce decisivi vantaggi qualitativi. BESSEY Tool ottiene i materiali per la produzione delle guide e dei mandrini direttamente dal proprio impianto BESSEY Präzisionsstahl GmbH di trafilatura e sa quindi esattamente qual'è la qualità dell'acciaio utilizzato per pezzi particolarmente sollecitati. Perché gli acciai trafilati a freddo di altissima qualità costante sono prodotti e controllati in impianti modernissimi da BESSEY Präzisionsstahl.

"Chi smette di migliorare, smette di essere il migliore": il principio del fondatore dell'azienda, Max Bessey, ci guida oggi e ci guiderà sempre.

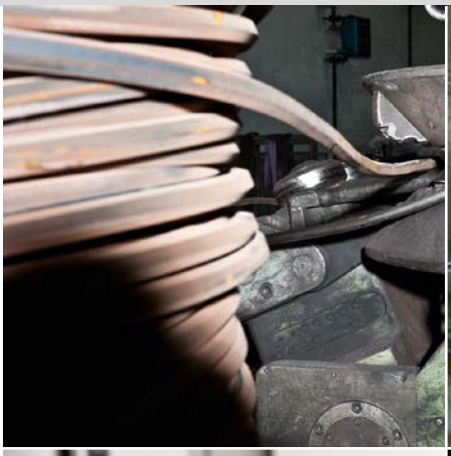

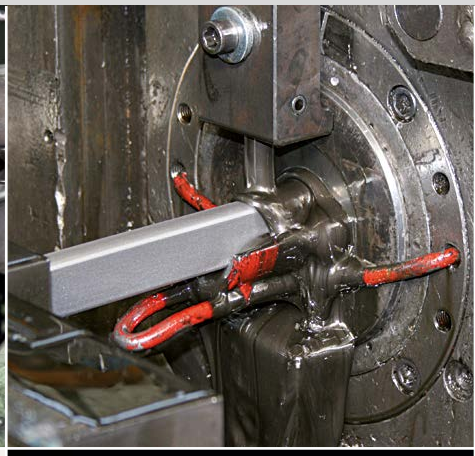

1889 Max Bessey fonda un impianto di trafilatura a freddo a Stoccarda.

1912 Continuazione dell'azienda da parte di suo nipote Karl Bessey.

1926 Acquisizione dell'azienda da parte del Dott. Ing. Eugen Mayer, che perfezionò gli aspetti del dimensionamento e della qualità del programma produttivo.

1928 Matrimonio tra l'ingegnere Eugen Mayer ed Erna Bessey, vedova Karl Bessey

1936 Concessione di brevetti per un nuovo tipo di strettoi a vite in ghisa malleabile e, conseguentemente, inizio della produzione di utensili di serraggio.

1944 Fondazione di una filiale di produzione di utensili di serraggio a Bietigheim.

1952 Concessione di un brevetto per uno strettoio tutto acciaio bonificato.

1961 Ampliamento dello stabilimento di Bietigheim e affiliazione della produzione di acciaio trafilato a freddo.

1966 Passaggio dell'azienda alla figlia e al figlio Dott. Theodor Mayer nella veste di socio amministratore.

Inizio di uno sviluppo dinamico dell'azienda:

- La produzione di acciaio trafilato a freddo è raddoppiata e completata dalla fabbricazione di acciai inossidabili trafilati a freddo.
- Nuovi brevetti e sviluppi legati al marketing moderno fanno di BESSEY il leader mondiale nel settore degli utensili di serraggio.

1971 Ulteriore aumento della produzione di acciaio trafilato a freddo nello stabilimento di Stoccarda in seguito all'acquisizione della vicina Maschinenfabrik Aldinger.

Fondazione della "BESSEY FILS", Strasburgo che, nel 1988, originerà l'azienda BESSEY-SER.

1979 Acquisizione della fabbrica di cesoie Diener, Esslingen, con una filiale in Solingen.

1983 Concentrazione della produzione di acciaio trafilato a freddo in capannoni di produzione nello stabilimento di Bietigheim e vendita dei terreni di Stoccarda.

1985 Acquisizione di nuovi terreni a Bietigheim, compresa l'area dell'antica filatura di lana pettinata classificata patrimonio storico che, dopo i dovuti lavori di restauro, accoglie la produzione di utensili.

2003 Acquisizione del distributore nell'importante e strategico mercato nordamericano.

2004 Acquisizione della marca di utensili di serraggio GROSS STABIL nel quadro della strategia globale di sviluppo.

2007 Integrazione di GROSS STABIL TOOL a BESSEY Tool per aumentare l'effetto sinergico.

2011 Klaus Fuchs diventa socio amministratore: dopo 11 anni, l'azienda BESSEY è di nuovo diretta dal suo proprietario.

2014 Celebrazione del 125° Giubileo dell'azienda

BESSEY. Simply better.

Siti BESSEY

La sede principale del gruppo BESSEY si trova vicino a Stoccarda nel sud-ovest della Germania. Dal 1983, l'intera gestione, la distribuzione, la produzione, il laboratorio e la logistica degli acciai di precisione sono concentrati a Bietigheim-Bissingen su un terreno di 50.000 m².

Lo sviluppo, la produzione, lo stoccaggio e il servizio di spedizione degli utensili di serraggio e di taglio si trovano a circa 2 km al nord dello stabilimento principale, nei capannoni dell'antica filatura di lana pettinata di Bietigheim-Bissingen.

BESSEY Tools North America con sede a Cambridge (ON), Toronto in Canada, appartiene al gruppo BESSEY e gestisce, come società distributrice e di marketing, il mercato nordamericano.

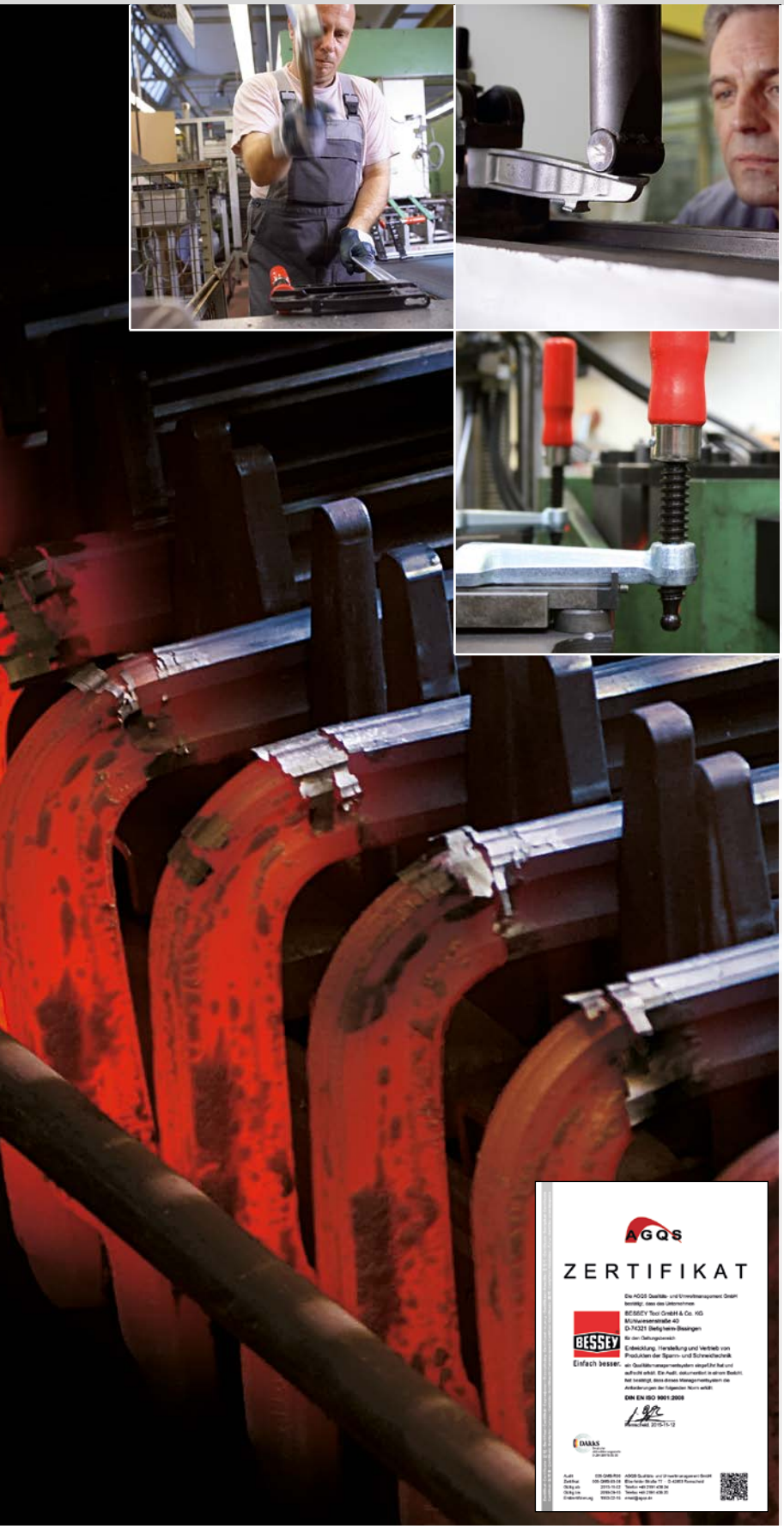

Con BESSEY ...

... scegliete la qualità
Precisione e longevità sono al cuore della qualità di marca BESSEY. Tradizionalmente gli utensili sono prodotti con materiali di altissima qualità. È in questo modo che BESSEY Präzisionsstahl GmbH fornisce direttamente ad es. l'acciaio per la produzione di guide e mandrini. Inoltre, tutti i componenti sono sottoposti a procedure di controllo modernissime da tecnici e sviluppatori esperti.

... scegliete l'innovazione
"Chi smette di migliorare, smette di essere il migliore": il principio del fondatore dell'azienda, Max Bessey, ci ha guidati fino a oggi. E sulla base di idee innovative, proponiamo sempre nuovi prodotti e ottimizzazioni che facilitano il lavoro dell'utilizzatore. Comfort e sicurezza sempre al centro della nostra attenzione. La facilità d'impiego e l'ergonomia sono i criteri più importanti.

... scegliete la molteplicità dei servizi
Grazie al pluriennale Know-how dei costruttori e allo scambio continuo con i suoi clienti, BESSEY dispone di grandissime conoscenze nella soluzione dei problemi. Il risultato: utensili di serraggio e taglio fedeli al principio "BESSEY. Simply better." Orientata verso la soddisfazione delle esigenze individuali e speciali, oggi BESSEY offre un vastissimo programma con oltre 1.600 prodotti.

... scegliete la qualità del servizio clienti
Affidabilità, fiducia e senso di responsabilità sono alla base del nostro rapporto di partnership con l'ambiente e i clienti. Per questo BESSEY si è sempre contraddistinta come azienda fortemente orientata all'assistenza e attenta al futuro. Ecco perché, ad esempio, offriamo ai nostri partner commerciali ampie formazioni sui prodotti. Questa è vera partnership.

Strettoi a vite con ganasce in ghisa malleabile

Serraggio potente e sicuro

Il classico inconfondibile

Spesso imitato, mai eguagliato: lo strettoio a vite con ganasce in ghisa malleabile originale BESSEY, dal 1936 il classico degli strettoi a vite. Inconfondibile per la sua straordinaria qualità, la guida in profilato cavo e le caratteristiche ganasce in ghisa malleabile rinforzate con profili ondulati. Il dispositivo antislittamento integrato BESSEY garantisce la massima sicurezza. Ecco perché gli strettoi a vite con ganasce in ghisa malleabile originali BESSEY riscuotono un grande successo da decenni. Ideali per tutte le applicazioni che richiedono un serraggio potente e sicuro. Provare per credere!

Strettoio a vite TGK, estremamente stabile e specifico per applicazioni che richiedono elevate forze di serraggio e grandi aperture.

Strettoio a vite per grandi profondità TGNT per lavorazioni di pezzi di grandi dimensioni e scartamenti fino a 500 mm.

Strettoi a vite con ganasce in ghisa malleabile

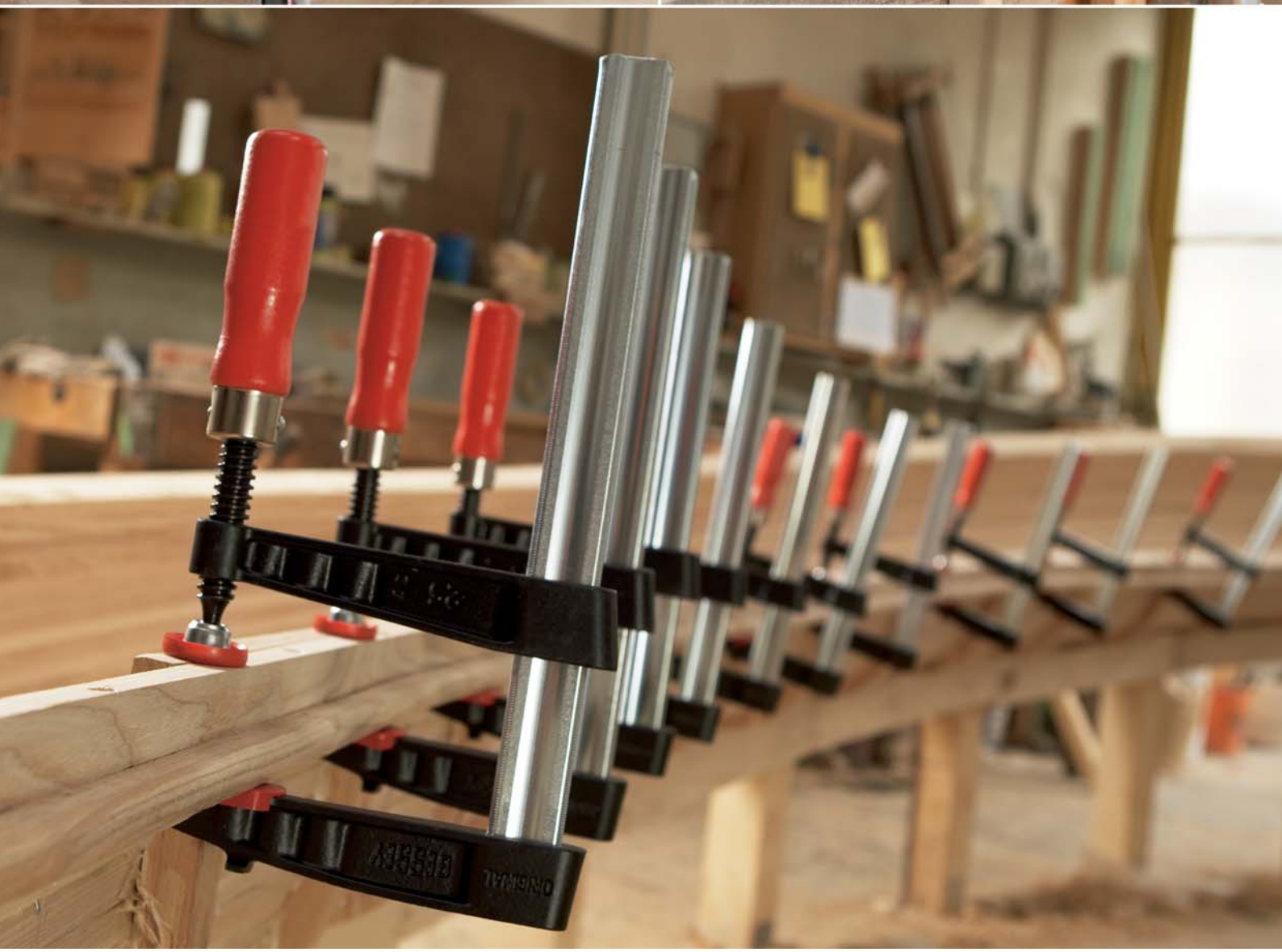

Strettoio a vite con ganasce in ghisa malleabile originale BESSEY

Il migliore é sempre l'originale

Un comfort straordinario

A voi la scelta: lo strettoio a vite con ganasce in ghisa malleabile originale BESSEY è disponibile in tre diversi modelli, con l'impugnatura a 2 componenti, l'impugnatura in legno o la robusta impugnatura a traversino. In questo modo potrete eseguire qualunque lavorazione ancora meglio e più comodamente. Tutto questo è reso possibile dall'impugnatura simmetrica in plastica bicomponente di alta qualità, sviluppata specificamente per gli strettoi a vite. Anche le piastre di pressione sostituibili senza utensili contribuiscono a rendere ancora più confortevole il vostro lavoro quotidiano. Sentite la differenza!

I vostri vantaggi a colpo d'occhio:

1 **Dispositivo antislittamento integrato BESSEY**
Il dispositivo antislittamento integrato BESSEY garantisce la massima sicurezza di serraggio a partire da uno scartamento di 80 mm. Un perno filettato integrato nello scorrevole si blocca nella controfilettatura dell'asta, evitando efficacemente qualunque allentamento o slittamento dello strettoio.

2 **Staffa rinforzata in ghisa malleabile**
Sia la parte superiore, sia quella inferiore sono realizzate in ghisa malleabile di alta qualità e rinforzate mediante alberi. Il rivestimento a polvere protegge dalla corrosione mentre il caratteristico profilo dell'albero funge da rinforzo affidabile contro le forze di torsione.

3 **Guida a profilato cavo di alta qualità**
La guida a profilato cavo BESSEY prodotta nella profileria aziendale è ottimizzata per l'applicazione su strettoi. La scanalatura a 6 punti evita inoltre lo slittamento dello strettoio.

4 **Piastra di pressione sostituibile**
La piastra di pressione sostituibile senza utensili contribuisce a rendere ancora più confortevole il vostro lavoro quotidiano. È possibile sostituirla facilmente e rapidamente.

Strettoi a vite con ganasce in ghisa malleabile

Strettoio a vite con ganasce in ghisa malleabile originale BESSEY TG con impugnatura a 2 componenti

№	↔a↔	↔b↔	↔x↔	⚖	📦	€
	mm	mm	mm	kg	Pz.	V1
TG10-2K	100	50	15 x 5	0,26	10	14,10
TG12-2K	120	60	20 x 5	0,42	10	18,80
TG16-2K	160	80	25 x 6	0,66	10	22,50
TG20B8-2K	200	80	25 x 6	0,77	10	22,80
TG25B8-2K	250	80	25 x 6	0,82	10	23,40
TG30B8-2K	300	80	25 x 6	0,87	10	24,60
TG40B8-2K	400	80	25 x 6	0,97	10	26,60
TG20-2K	200	100	27 x 7	1,06	10	31,00
TG25S10-2K	250	100	27 x 7	1,15	10	34,10
TG30S10-2K	300	100	27 x 7	1,18	10	36,00
TG40S10-2K	400	100	27 x 7	1,33	10	39,20
TG50S10-2K	500	100	27 x 7	1,46	10	41,00
TG25-2K	250	120	29 x 9	1,54	10	37,60
TG30S12-2K	300	120	29 x 9	1,63	10	40,60
TG40S12-2K	400	120	29 x 9	1,78	10	43,80
TG50S12-2K	500	120	29 x 9	2,01	10	47,10
TG60S12-2K	600	120	29 x 9	2,13	5	50,00
TG80S12-2K	800	120	29 x 9	2,46	5	56,00
TG100S12-2K	1000	120	29 x 9	2,83	5	62,50
TG30-2K	300	140	32 x 10	2,20	10	46,80
TG40S14-2K	400	140	32 x 10	2,41	5	52,70
TG50S14-2K	500	140	32 x 10	2,62	5	57,00
TG60S14-2K	600	140	32 x 10	2,85	5	61,10
TG80S14-2K	800	140	32 x 10	3,29	5	69,60
TG100S14-2K	1000	140	32 x 10	3,71	5	79,30
TG40-2K	400	175	32 x 10	2,70	5	56,70
TG50S17-2K	500	175	32 x 10	2,90	1	62,70
TG60S17-2K	600	175	32 x 10	3,20	1	66,50
TG80S17-2K	800	175	32 x 10	3,50	1	74,90
TG100S17-2K	1000	175	32 x 10	4,03	1	83,60

- Forza di serraggio fino a 6.000 N
- Impugnatura in plastica di alta qualità a 2 componenti
- Piastre di pressione sostituibili senza utensili (a partire da uno scartamento di 80 mm)
- Con cappucci protettivi sulle superfici di serraggio
- Stabile guida a profilato cavo stabile con scanalatura
- Dispositivo antislittamento BESSEY (a partire da uno scartamento di 80 mm)

Strettoio a vite con ganasce in ghisa malleabile TGK con impugnatura a 2 componenti

№	↔a↔	↔b↔	↔x↔	⚖	📦	€
	mm	mm	mm	kg	Pz.	V1
TGK40-2K	400	120	35 x 11	2,52	5	52,60
TGK50-2K	500	120	35 x 11	2,70	5	57,60
TGK60-2K	600	120	35 x 11	3,00	5	60,70
TGK80-2K	800	120	35 x 11	3,53	5	68,60
TGK100-2K	1000	120	35 x 11	4,00	5	76,60
TGK125-2K	1250	120	35 x 11	5,00	1	83,20
TGK150-2K	1500	120	35 x 11	5,38	1	91,30
TGK200-2K	2000	120	35 x 11	6,66	1	111,10
TGK250-2K	2500	120	35 x 11	7,93	1	134,40
TGK300-2K	3000	120	35 x 11	9,22	1	159,10

- Forza di serraggio fino a 7.000 N
- Struttura rinforzata per una maggiore forza di serraggio e apertura
- Impugnatura in plastica di alta qualità a 2 componenti
- Piastre di pressione sostituibili senza utensili
- Stabile guida a profilato cavo stabile con scanalatura
- Dispositivo antislittamento BESSEY

Strettoi a vite con ganasce in ghisa malleabile

- Forza di serraggio fino a 6.000 N
- Impugnatura ergonomica in legno
- Piastre di pressione sostituibili senza utensili (a partire da uno scartamento di 80 mm)
- Con cappucci protettivi sulle superfici di serraggio
- Stabile guida a profilato cavo stabile con scanalatura
- Dispositivo antislittamento BESSEY (a partire da uno scartamento di 80 mm)

Strettoio a vite con ganasce in ghisa malleabile TG originale BESSEY con impugnatura in legno

№	←a→	←b→	←x→	⚖	▢	€
	mm	mm	mm	kg	Pz.	V1
TG10	100	50	15 x 5	0,26	10	13,40
TG15B5	150	50	15 x 5	0,29	10	15,30
TG20B5	200	50	15 x 5	0,33	10	15,80
TG12	120	60	20 x 5	0,42	10	18,00
TG20B6	200	60	20 x 5	0,49	10	18,60
TG30B6	300	60	20 x 5	0,56	10	21,90
TG16	160	80	25 x 6	0,66	10	21,50
TG20B8	200	80	25 x 6	0,77	10	21,80
TG25B8	250	80	25 x 6	0,82	10	22,40
TG30B8	300	80	25 x 6	0,87	10	23,60
TG40B8	400	80	25 x 6	0,97	10	25,60
TG20	200	100	27 x 7	1,07	10	29,70
TG25S10	250	100	27 x 7	1,15	10	32,80
TG30S10	300	100	27 x 7	1,18	10	34,70
TG40S10	400	100	27 x 7	1,33	10	37,90
TG50S10	500	100	27 x 7	1,46	10	39,70
TG25	250	120	29 x 9	1,54	10	36,00
TG30S12	300	120	29 x 9	1,63	10	39,00
TG40S12	400	120	29 x 9	1,78	10	42,20
TG50S12	500	120	29 x 9	2,01	10	45,50
TG60S12	600	120	29 x 9	2,13	5	48,40
TG80S12	800	120	29 x 9	2,46	5	54,40
TG100S12	1000	120	29 x 9	2,83	5	60,90
TG30	300	140	32 x 10	2,20	10	45,00
TG40S14	400	140	32 x 10	2,41	5	50,90
TG50S14	500	140	32 x 10	2,62	5	55,20
TG60S14	600	140	32 x 10	2,85	5	59,30
TG80S14	800	140	32 x 10	3,29	5	67,80
TG100S14	1000	140	32 x 10	3,71	5	77,50
TG40	400	175	32 x 10	2,70	5	54,90
TG50S17	500	175	32 x 10	2,90	1	60,90
TG60S17	600	175	32 x 10	3,20	1	64,70
TG80S17	800	175	32 x 10	3,50	1	73,10
TG100S17	1000	175	32 x 10	4,03	1	81,80

- Compatibili con gli strettoi e le morse a vite
- Serraggio delicato
- Applicabili su entrambe le ganasce
- Se necessario si può tagliare a misura

Protezioni SKS (confezione: 2 pezzi)

№	adatto per	€
		V3
SKS10/20	TG10 a TG20 / GZ10 a GZ20 / GM16Z a GM20Z	6,80
SKS20/40	TG20 a TG40 / TGK / GZ20 a GZ60 / GM20Z a GM60Z	7,00

Strettoi a vite con ganasce in ghisa malleabile

Strettoio a vite con ganasce in ghisa malleabile TGK con impugnatura in legno ad alta resistenza

№	↔a↔	↔b↔	↔x↔			€
	mm	mm	mm	kg	Pz.	V1
TGK40	400	120	35 x 11	2,52	5	50,80
TGK50	500	120	35 x 11	2,70	5	55,80
TGK60	600	120	35 x 11	3,00	5	58,90
TGK80	800	120	35 x 11	3,53	5	66,80
TGK100	1000	120	35 x 11	4,00	5	74,80
TGK125	1250	120	35 x 11	5,00	1	81,40
TGK150	1500	120	35 x 11	5,32	1	89,50
TGK200	2000	120	35 x 11	7,00	1	109,30
TGK250	2500	120	35 x 11	8,00	1	132,60
TGK300	3000	120	35 x 11	9,22	1	157,30

- Forza di serraggio fino a 7.000 N
- Struttura rinforzata per una maggiore forza di serraggio e apertura
- Impugnatura ergonomica in legno
- Piastre di pressione sostituibili senza utensili
- Stabile guida a profilato cavo stabile con scanalatura
- Dispositivo antislittamento BESSEY

Strettoio a vite con ganasce in ghisa malleabile TG originale BESSEY con traversino

№	↔a↔	↔b↔	↔x↔			€
	mm	mm	mm	kg	Pz.	V1
TG16K	160	80	25 x 6	0,73	10	22,50
TG20K	200	100	27 x 7	1,08	10	31,00
TG25K	250	120	29 x 9	1,48	10	37,60
TG30S12K	300	120	29 x 9	1,57	10	40,60
TG40S12K	400	120	29 x 9	1,74	10	43,80
TG60S12K	600	120	29 x 9	2,09	5	50,00
TG30K	300	140	32 x 10	2,10	10	46,80
TG40K	400	175	32 x 10	2,70	5	56,70

- Forza di serraggio fino a 6.000 N
- Traversino con estremità arrotondate per una semplice trasmissione della forza durante il serraggio
- Piastre di pressione sostituibili senza utensili
- Con cappucci protettivi sulle superfici di serraggio
- Stabile guida a profilato cavo stabile con scanalatura
- Dispositivo antislittamento BESSEY

Strettoio a vite con ganasce in ghisa malleabile TGK con traversino

№	↔a↔	↔b↔	↔x↔			€
	mm	mm	mm	kg	Pz.	V1
TGK50K	500	120	35 x 11	2,70	5	57,60
TGK100K	1000	120	35 x 11	4,00	5	76,60
TGK150K	1500	120	35 x 11	5,31	1	91,30
TGK200K	2000	120	35 x 11	6,50	1	111,10
TGK250K	2500	120	35 x 11	7,83	1	134,40
TGK300K	3000	120	35 x 11	9,13	1	159,10

- Forza di serraggio fino a 7.000 N
- Struttura rinforzata per una maggiore forza di serraggio e apertura
- Traversino con estremità arrotondate per una semplice trasmissione della forza durante il serraggio
- Piastre di pressione sostituibili senza utensili
- Stabile guida a profilato cavo stabile con scanalatura
- Dispositivo antislittamento BESSEY

Strettoi a vite con ganasce in ghisa malleabile

- Forza di serraggio fino a 5.500 N
- Impugnatura in plastica di alta qualità a 2 componenti
- Con cappucci protettivi sulle superfici di serraggio
- Stabile guida a profilato cavo stabile con scanalatura

Strettoio a vite con ganasce in ghisa malleabile TPN con impugnatura a 2 componenti

№	↔a↔	↔b↔	↔x↔	⚖	▢	€
	mm	mm	mm	kg	Pz.	V1
TPN16BE-2K	160	80	25 x 6	0,73	10	17,10
TPN20BE-2K	200	100	27 x 7	1,06	10	23,60
TPN25BE-2K	250	120	29 x 9	1,50	10	28,60
TPN40S12BE-2K	400	120	29 x 9	1,74	10	33,30
TPN50S12BE-2K	500	120	29 x 9	2,00	10	35,70
TPN60S12BE-2K	600	120	29 x 9	2,10	5	37,90
TPN80S12BE-2K	800	120	29 x 9	2,50	5	42,40
TP100S12BE-2K	1000	120	29 x 9	2,80	5	47,30
TPN30BE-2K	300	140	32 x 10	2,03	10	35,60
TPN40BE-2K	400	175	32 x 10	2,70	5	43,00

- Forza di serraggio fino a 5.500 N
- Impugnatura ergonomica in legno
- Con cappucci protettivi sulle superfici di serraggio
- Stabile guida a profilato cavo stabile con scanalatura

Strettoio a vite con ganasce in ghisa malleabile TPN con impugnatura in legno ad alta resistenza

№	↔a↔	↔b↔	↔x↔	⚖	▢	€
	mm	mm	mm	kg	Pz.	V1
TPN10BE	100	50	15 x 5	0,26	10	10,10
TPN15B5BE	150	50	15 x 5	0,29	10	11,50
TPN20B5BE	200	50	15 x 5	0,31	10	11,90
TPN12BE	120	60	20 x 5	0,40	10	13,50
TPN20B6BE	200	60	20 x 5	0,45	10	14,00
TPN16BE	160	80	25 x 6	0,73	10	16,10
TPN20B8BE	200	80	25 x 6	0,77	10	16,40
TPN25B8BE	250	80	25 x 6	0,84	10	16,80
TPN30B8BE	300	80	25 x 6	0,87	10	17,70
TPN20BE	200	100	27 x 7	1,16	10	22,30
TPN25S10BE	250	100	27 x 7	1,23	10	24,60
TPN30S10BE	300	100	27 x 7	1,29	10	26,00
TPN40S10BE	400	100	27 x 7	1,41	10	28,40
TPN25BE	250	120	29 x 9	1,54	10	27,00
TPN30S12BE	300	120	29 x 9	1,61	10	29,30
TPN40S12BE	400	120	29 x 9	1,77	10	31,70
TPN50S12BE	500	120	29 x 9	1,97	10	34,10
TPN60S12BE	600	120	29 x 9	2,15	5	36,30
TPN80S12BE	800	120	29 x 9	2,46	5	40,80
TP100S12BE	1000	120	29 x 9	2,83	5	45,70
TP125S12BE	1250	120	29 x 9	3,20	5	51,20
TP150S12BE	1500	120	29 x 9	3,70	5	57,20
TPN30BE	300	140	32 x 10	2,03	10	33,80
TPN40S14BE	400	140	32 x 10	2,30	5	38,20
TPN50S14BE	500	140	32 x 10	2,48	5	41,40
TPN60S14BE	600	140	32 x 10	2,66	5	44,50
TPN80S14BE	800	140	32 x 10	3,12	5	50,90
TP100S14BE	1000	140	32 x 10	3,62	5	58,10
TP150S14BE	1500	140	32 x 10	4,68	1	75,80
TP200S14BE	2000	140	32 x 10	5,76	1	93,20
TPN40BE	400	175	32 x 10	2,70	5	41,20
TPN60S17BE	600	175	32 x 10	3,16	5	48,50
TPN80S17BE	800	175	32 x 10	3,58	5	54,80

Strettoi a vite con ganasce in ghisa malleabile

Strettoio a vite con ganasce in ghisa malleabile TKPN con impugnatura in legno ad alta resistenza

№	↔a↔	↔b↔	↔x↔	⚖	▢	€
	mm	mm	mm	kg	Pz.	V1
TKPN50BE	500	120	35 x 11	2,70	5	41,90
TKPN60BE	600	120	35 x 11	2,97	5	44,20
TKPN80BE	800	120	35 x 11	3,48	5	50,10
TKPN100BE	1000	120	35 x 11	4,05	5	56,10
TKPN125BE	1250	120	35 x 11	4,65	1	61,10
TKPN150BE	1500	120	35 x 11	5,34	1	67,10
TKPN200BE	2000	120	35 x 11	6,67	1	82,00

- Forza di serraggio fino a 6.500 N
- Struttura rinforzata per una maggiore forza di serraggio e apertura
- Impugnatura ergonomica in legno
- Stabile guida a profilato cavo stabile con scanalatura

Strettoio a vite con ganasce in ghisa malleabile TGRC con impugnatura in legno ad alta resistenza

№	↔a↔	↔b↔	↔x↔	⚖	▢	€
	mm	mm	mm	kg	Pz.	V1
TGRC10	100	50	15 x 5	0,26	10	9,60
TGRC15B5	150	50	15 x 5	0,29	10	11,00
TGRC20B5	200	50	15 x 5	0,31	10	11,40
TGRC12	120	60	20 x 5	0,43	10	13,00
TGRC20B6	200	60	20 x 5	0,49	10	13,40
TGRC30B6	300	60	20 x 5	0,56	10	15,80
TGRC16	160	80	25 x 6	0,73	10	15,50
TGRC20B8	200	80	25 x 6	0,77	10	15,70
TGRC25B8	250	80	25 x 6	0,82	10	16,10
TGRC30B8	300	80	25 x 6	0,87	10	17,00
TGRC20	200	100	27 x 7	1,30	10	21,40
TGRC25S10	250	100	27 x 7	1,28	10	23,60
TGRC30S10	300	100	27 x 7	1,48	10	25,00
TGRC40S10	400	100	27 x 7	1,64	10	27,30
TGRC25	250	120	29 x 9	1,54	10	25,90
TGRC30S12	300	120	29 x 9	1,68	10	28,10
TGRC40S12	400	120	29 x 9	1,80	10	30,40
TGRC50S12	500	120	29 x 9	2,07	10	32,80
TGRC60S12	600	120	29 x 9	2,26	5	34,80
TGRC80S12	800	120	29 x 9	2,66	5	39,20
TGRC100S12	1000	120	29 x 9	2,85	5	43,80
TGRC30	300	140	32 x 10	2,10	10	32,40
TGRC40S14	400	140	32 x 10	2,40	5	36,60
TGRC50S14	500	140	32 x 10	2,71	5	39,70
TGRC60S14	600	140	32 x 10	2,92	5	42,70
TGRC80S14	800	140	32 x 10	3,43	5	48,80
TGRC100S14	1000	140	32 x 10	3,78	5	55,80
TGRC150S14	1500	140	32 x 10	5,05	1	72,80
TGRC40	400	175	32 x 10	2,67	5	39,50
TGRC50S17	500	175	32 x 10	2,99	1	43,80
TGRC60S17	600	175	32 x 10	3,17	1	46,60
TGRC80S17	800	175	32 x 10	3,50	1	52,60
TGRC100S17	1000	175	32 x 10	4,00	1	58,90

- Forza di serraggio fino a 5.500 N
- Impugnatura ergonomica in legno
- Con cappucci protettivi sulle superfici di serraggio
- Guida in profilato pieno stabile con scanalatura

Strettoi a vite con ganasce in ghisa malleabile

- Forza di serraggio fino a 6.500 N
- Struttura rinforzata per una maggiore forza di serraggio e apertura
- Impugnatura ergonomica in legno
- Guida in profilato pieno stabile con scanalatura

Strettoio a vite con ganasce in ghisa malleabile TGKR con impugnatura in legno ad alta resistenza

№	←a→	←b→	←x→	⚖	▢	€
	mm	mm	mm	kg	Pz.	V1
TGKR50	500	120	35 x 11	2,70	5	40,20
TGKR60	600	120	35 x 11	2,90	5	42,50
TGKR80	800	120	35 x 11	3,50	5	48,20
TGKR100	1000	120	35 x 11	4,00	5	53,90
TGKR125	1250	120	35 x 11	4,70	1	58,60
TGKR150	1500	120	35 x 11	5,20	1	64,30
TGKR200	2000	120	35 x 11	6,50	1	78,70

- Forza di serraggio fino a 5.500 N
- Traversino con estremità arrotondate per una semplice trasmissione della forza durante il serraggio
- Con cappucci protettivi sulle superfici di serraggio
- Guida in profilato pieno stabile con scanalatura

Strettoio a vite con ganasce in ghisa malleabile TGRC con traversino

№	←a→	←b→	←x→	⚖	▢	€
	mm	mm	mm	kg	Pz.	V1
TRC20KF	200	100	27 x 7	1,27	10	22,70
TRC25S10KF	250	100	27 x 7	1,35	10	24,90
TRC30S10KF	300	100	27 x 7	1,45	10	26,30
TRC40S10KF	400	100	27 x 7	1,49	10	28,60
TRC50S10KF	500	100	27 x 7	1,80	10	29,90
TRC25S12KF	250	120	29 x 9	1,56	10	27,50
TRC30S12KF	300	120	29 x 9	1,60	10	29,70
TRC40S12KF	400	120	29 x 9	1,76	10	32,00
TRC50S12KF	500	120	29 x 9	1,94	10	34,40
TRC60S12KF	600	120	29 x 9	2,12	5	36,40
TRC80S12KF	800	120	29 x 9	2,48	5	40,80

Strettoi a vite con ganasce in ghisa malleabile

Strettoio a vite per grandi profondità TGNT con impugnatura in legno ad alta resistenza

№	←a→	←b→	←x→			€
	mm	mm	mm	kg	Pz.	V1
TGN30T20	300	200	35 x 11	3,11	1	62,20
TGN40T20	400	200	35 x 11	3,41	1	66,80
TGN60T20	600	200	35 x 11	3,97	1	75,80
TGN80T20	800	200	35 x 11	4,67	1	84,60
TGN100T20	1000	200	35 x 11	5,15	1	93,70
TGN40T25	400	250	40 x 11	4,50	1	84,90
TGN60T25	600	250	40 x 11	5,06	1	95,30
TGN80T25	800	250	40 x 11	5,71	1	104,90
TGN100T25	1000	250	40 x 11	6,63	1	115,30
TGN40T30	400	300	45 x 12	5,58	1	99,40
TGN60T30	600	300	45 x 12	6,41	1	111,60
TGN80T30	800	300	45 x 12	7,39	1	120,60
TGN100T30	1000	300	45 x 12	8,10	1	132,80
TGN150T30	1500	300	45 x 12	11,00	1	162,30
TGN200T30	2000	300	45 x 12	12,80	1	191,70
TGN250T30	2500	300	45 x 12	15,10	1	221,20
TGN40T40	400	400	45 x 12	6,70	1	146,60
TGN60T40	600	400	45 x 12	7,69	1	159,00
TGN80T40	800	400	45 x 12	8,41	1	171,20
TGN100T40	1000	400	45 x 12	9,34	1	183,50
TGN30T50	300	500	45 x 12	8,11	1	165,30
TGN60T50	600	500	45 x 12	9,36	1	183,50
TGN80T50	800	500	45 x 12	10,16	1	195,90

- Forza di serraggio fino a 7.000 N
- Versione robusta
- Impugnatura ergonomica in legno
- Guida in profilato pieno grande e stabile con scanalatura
- Guida a partire da 40 x 11 mm zincata

Strettoio a vite per grandi profondità TGNT con traversino

№	←a→	←b→	←x→			€
	mm	mm	mm	kg	Pz.	V1
TGN30T20K	300	200	35 x 11	3,05	1	64,00
TGN40T20K	400	200	35 x 11	3,21	1	68,60
TGN40T25K	400	250	40 x 11	4,36	1	86,70
TGN60T25K	600	250	40 x 11	4,98	1	97,10
TGN80T25K	800	250	40 x 11	5,64	1	106,70
TGN40T30K	400	300	45 x 12	5,53	1	101,20
TGN60T30K	600	300	45 x 12	6,29	1	113,40
TGN80T30K	800	300	45 x 12	7,15	1	122,40
TGN40T40K	400	400	45 x 12	6,63	1	148,40
TGN60T40K	600	400	45 x 12	7,52	1	160,80
TGN80T40K	800	400	45 x 12	8,33	1	173,00
TGN30T50K	300	500	45 x 12	8,01	1	167,10
TGN60T50K	600	500	45 x 12	9,16	1	185,30
TGN80T50K	800	500	45 x 12	10,01	1	197,70

- Forza di serraggio fino a 7.000 N
- Versione robusta
- Impugnatura a traversino con estremità arrotondate per una semplice trasmissione della forza durante il serraggio
- Guida in profilato pieno grande e stabile con scanalatura
- Guida a partire da 40 x 11 mm zincata

Strettoi a vite in acciaio

Serraggio flessibile, elastico e potente

Modello di riferimento di numerosi utensili per il serraggio

Gli strettoi a vite in acciaio originali BESSEY rappresentano la perfetta evoluzione degli strettoi a vite con ganasce in ghisa malleabile originali BESSEY. Essi offrono un serraggio flessibile ed elastico e diventano indispensabili se desiderate che il vostro utensile copra una larga gamma di applicazioni. Inoltre, lo strettoio a vite in acciaio è il modello di riferimenti di numerosi utensili di serraggio innovativi BESSEY – ad esempio strettoi a leva, strettoi ad alte prestazioni, strettoi con ganasce piane, strettoi ad una sola mano e strettoi per travetti. Incluso anche lo strettoio vite OMEGA GMZ che offre il massimo dell'elasticità e della sicurezza. Grazie allo straordinario arco brevettato OMEGA, la forza di serraggio di questo strettoio a vite tutto acciaio viene mantenuta più a lungo anche in presenza di vibrazioni. Al contempo, le superfici delicate vengono protette efficacemente grazie a una regolazione ancora più precisa della pressione di serraggio. Come per tutti gli strettoi a vite tutto acciaio, l'impiego di questo strettoio è universale, perfetto per lavorare sia il legno che il metallo. Potete contarci!

Lo strettoio a vite tutto acciaio GZ – tutti i modelli sono dotati di un profilo guida ottimizzato e di una piastra di pressione sostituibile.

Strettoio a vite OMEGA GMZ, utilizzo universale per applicazioni dal legno al metallo.

Strettoi a vite in acciaio

Strettoi a vite in acciaio

Con l'insuperata qualità della tecnologia tutto acciaio BESSEY

YouTube

20 % in più di forza di serraggio per ogni giro del mandrino

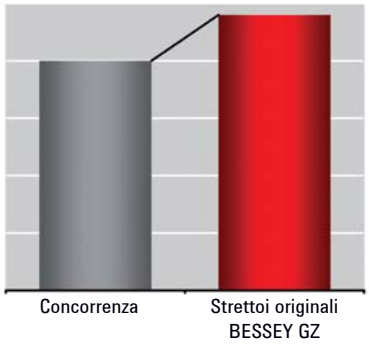

Leggero e maneggevole

Che si tratti impugnatura a 2 componenti, dell'impugnatura in legno o impugnatura a traversino, con lo strettoio a vite in acciaio originale BESSEY avrete sempre e comunque un beneficio tangibile. Questo soprattutto grazie alla straordinaria qualità dell'acciaio BESSEY. Avrete la possibilità di utilizzare un utensile di serraggio estremamente efficiente e duraturo, nonché leggero e maneggevole, con un'eccezionale stabilità geometrica e un'elevata resistenza agli svergolamenti. Tutto questo con una forza di serraggio elevata. Tutte le volte che in futuro vorrete realizzare un serraggio potente, flessibile ed elastico, troverete sempre la soluzione giusta negli strettoi a vite in acciaio BESSEY!

I vostri vantaggi a colpo d'occhio:

1 **Massima stabilità**
La forma del profilo ottimizzata garantisce un accumulo più elevato della forza di serraggio in un tempo più breve, con maggiore stabilità e sicurezza. La staffa di fissaggio monoblocco, con piastra di pressione sagomata, è temprata e zincata, da cui ne deriva un'elevata capacità di carico, nonché un'ottima resistenza alla torsione.

2 **Asta di scorrimento fucinata**
La asta di scorrimento dalla forma a U in acciaio bonificato forgiato garantisce la massima sicurezza grazie alla trasmissione della forza in modo rettilineo e resiste a forti sollecitazioni. Una resistenza su cui potete sempre contare.

3 **Piastra di pressione sostituibile**
La piastra di pressione sostituibile senza utensili contribuisce a rendere ancora più confortevole il vostro lavoro quotidiano. È possibile sostituirla facilmente e rapidamente.

4 **Vite trapezoidale scorrevole**
La vite a passo trapezoidale rivestita superficialmente è particolarmente scorrevole e non si inceppa. Per lavorare in modo ancora più efficiente e agevole.

Strettoi a vite in acciaio

Strettoio a vite in acciaio GZ originale BESSEY con impugnatura a 2 componenti

№	↔a↔	↔b↔	↔x↔	⚖	▢	€
	mm	mm	mm	kg	Pz.	V2
GZ10-2K	100	60	15 x 6	0,31	10	15,30
GZ12-2K	120	60	15 x 6	0,32	10	19,10
GZ16-2K	160	80	17,5 x 6,8	0,57	10	23,00
GZ40-8-2K	400	80	17,5 x 6,8	0,76	10	28,30
GZ20-2K	200	100	22 x 8,5	1,01	10	31,00
GZ25-2K	250	120	24,5 x 9,5	1,42	10	37,40
GZ30-12-2K	300	120	24,5 x 9,5	1,50	10	40,60
GZ40-12-2K	400	120	24,5 x 9,5	1,65	10	43,80
GZ50-12-2K	500	120	24,5 x 9,5	1,83	10	47,10
GZ60-12-2K	600	120	24,5 x 9,5	2,00	5	50,30
GZ80-12-2K	800	120	24,5 x 9,5	2,20	5	56,20
GZ100-12-2K	1000	120	24,5 x 9,5	2,45	5	62,60
GZ30-2K	300	140	28 x 11	2,01	10	46,80
GZ40-2K	400	120	28 x 11	2,12	10	53,70
GZ50-2K	500	120	28 x 11	2,33	5	57,60
GZ60-2K	600	120	28 x 11	2,52	5	60,70
GZ80-2K	800	120	28 x 11	2,87	5	73,00
GZ100-2K	1000	120	28 x 11	3,29	5	81,80
GZ125-2K	1250	120	28 x 11	3,83	1	110,00

- 20 % in più di forza di serraggio per ogni giro del mandrino grazie ad un profilo della guida ottimizzato
- Massima sicurezza grazie ad una trasmissione della forza in modo rettilineo sull'asta di scorrimento
- Forza di serraggio fino a 6.000 N
- Asta di fissaggio e di scorrimento bonificate per un serraggio elastico
- Impugnatura in plastica di alta qualità a 2 componenti
- Piastre di pressione sostituibili senza utensili (a partire da uno scartamento di 80 mm)

Strettoio a vite in acciaio GZ originale BESSEY con impugnatura in legno

№	↔a↔	↔b↔	↔x↔	⚖	▢	€
	mm	mm	mm	kg	Pz.	V2
GZ10	100	60	15 x 6	0,30	10	14,60
GZ12	120	60	15 x 6	0,31	10	18,30
GZ30-6	300	60	15 x 6	0,42	10	22,70
GZ16	160	80	17,5 x 6,8	0,52	10	22,00
GZ20	200	100	22 x 8,5	0,95	10	29,70
GZ25	250	120	24,5 x 9,5	1,34	10	35,80
GZ30-12	300	120	24,5 x 9,5	1,43	10	39,00
GZ40-12	400	120	24,5 x 9,5	1,56	10	42,20
GZ30	300	140	28 x 11	1,96	10	45,00
GZ40	400	120	28 x 11	2,06	10	51,90
GZ50	500	120	28 x 11	2,27	5	55,80
GZ60	600	120	28 x 11	2,47	5	58,90
GZ80	800	120	28 x 11	2,82	5	71,20
GZ100	1000	120	28 x 11	3,22	5	80,00
GZ125	1250	120	28 x 11	3,77	1	108,20

- 20 % in più di forza di serraggio per ogni giro del mandrino grazie ad un profilo della guida ottimizzato
- Massima sicurezza grazie ad una trasmissione della forza in modo rettilineo sull'asta di scorrimento
- Forza di serraggio fino a 6.000 N
- Asta di fissaggio e di scorrimento bonificate per un serraggio elastico
- Impugnatura ergonomica
- Piastre di pressione sostituibili senza utensili (a partire da uno scartamento di 80 mm)

Strettoi a vite in acciaio

- 20 % in più di forza di serraggio per ogni giro del mandrino grazie ad un profilo della guida ottimizzato
- Massima sicurezza grazie ad una trasmissione della forza in modo rettilineo sull'asta di scorrimento
- Forza di serraggio fino a 6.000 N
- Asta di fissaggio e di scorrimento bonificate per un serraggio elastico
- Traversino con estremità arrotondate per una semplice trasmissione della forza durante il serraggio
- Piastre di pressione sostituibili senza utensili

Strettoio a vite in acciaio GZ originale BESSEY con impugnatura a traversino

№	←a→	←b→	←x→			€
	mm	mm	mm	kg	Pz.	V2
GZ16K	160	80	17,5 x 6,8	0,50	10	23,00
GZ20K	200	100	22 x 8,5	0,93	10	31,00
GZ25K	250	120	24,5 x 9,5	1,31	10	37,40
GZ30K	300	140	28 x 11	1,89	10	46,80
GZ40K	400	120	28 x 11	2,00	10	53,70
GZ50K	500	120	28 x 11	2,20	5	57,60
GZ60K	600	120	28 x 11	2,42	5	60,70
GZ80K	800	120	28 x 11	2,76	5	73,00
GZ100K	1000	120	28 x 11	3,18	5	81,80
GZ125K	1250	120	28 x 11	3,65	1	110,00

- Compatibili con gli strettoi e le morse a vite
- Serraggio delicato
- Applicabili su entrambe le ganasce
- Se necessario si può tagliare a misura

Protezioni SKS (confezione: 2 pezzi)

№	adatto per	€
		V3
SKS10/20	TG10 a TG20 / GZ10 a GZ20 / GM16Z a GM20Z	6,80
SKS20/40	TG20 a TG40 / TGK / GZ20 a GZ60 / GM20Z a GM60Z	7,00

Strettoi a vite in acciaio

Strettoio a vite in acciaio classiX GS
con impugnatura in legno

№	←a→	←b→	←x→			€
	mm	mm	mm	kg	Pz.	V2
GS10	100	50	11,5 x 5,6	0,20	10	12,00
GS12	120	60	13,5 x 6,5	0,30	10	15,00
GS16	160	80	16 x 7,5	0,48	10	18,00
GS20	200	100	19,5 x 9,5	0,83	10	24,40
GS25	250	120	22 x 10,5	1,30	10	29,40
GS30	300	140	25 x 12	1,85	10	36,90
GS40	400	120	25 x 12	1,95	10	42,60
GS50	500	120	25 x 12	2,20	5	45,80
GS60	600	120	25 x 12	2,40	5	48,30
GS80	800	120	27 x 13	3,20	5	58,40
GS100	1000	120	27 x 13	3,65	5	65,60

- Forza di serraggio fino a 5.000 N
- Asta di fissaggio e di scorrimento bonificate per un serraggio elastico
- Impugnatura ergonomica in legno

Strettoio a vite in acciaio classiX GS
con impugnatura a traversino

№	←a→	←b→	←x→			€
	mm	mm	mm	kg	Pz.	V2
GS16K	160	80	16 x 7,5	0,46	10	19,00
GS20K	200	100	19,5 x 9,5	0,83	10	25,70
GS25K	250	120	22 x 10,5	1,20	10	31,00
GS30K	300	140	25 x 12	1,79	10	38,70
GS40K	400	120	25 x 12	1,95	10	44,40
GS50K	500	120	25 x 12	2,17	5	47,60
GS60K	600	120	25 x 12	2,37	5	50,10
GS80K	800	120	27 x 13	3,11	5	60,20
GS100K	1000	120	27 x 13	3,58	5	67,40

- Forza di serraggio fino a 5.000 N
- Asta di fissaggio e di scorrimento bonificate per un serraggio elastico
- Traversino con estremità arrotondate per una semplice trasmissione della forza durante il serraggio

Confronto fra la prima e la seconda linea sugli strettoi a vite tutto acciaio BESSEY

	Strettoio a vite in acciaio GZ originale BESSEY			classiX	
N. d'ordine	GZ...2K	GZ...	GZ...K	GS	GS...K
Assortimento	+++	+++	+++	++	++
Apertura	100-1.250 mm	100-1.250 mm	160-1.250 mm	100-1.000 mm	160-1.000 mm
Scartamento	60-140 mm	60-140 mm	80-140 mm	50-140 mm	80-140 mm
Profilo guida ottimizzato	✔	✔	✔		
Forza di serraggio	+++ 6.000 N	+++ 6.000 N	+++ 6.000 N	++ 5.000 N	++ 5.000 N
Piastra di pressione sostituibile	✔	✔	✔		
Diritti di proprietà	su guida, staffa di scorrimento, piastra di pressione e aspetto				

La vostra riserva di forza grazie all'arco brevettato OMEGA

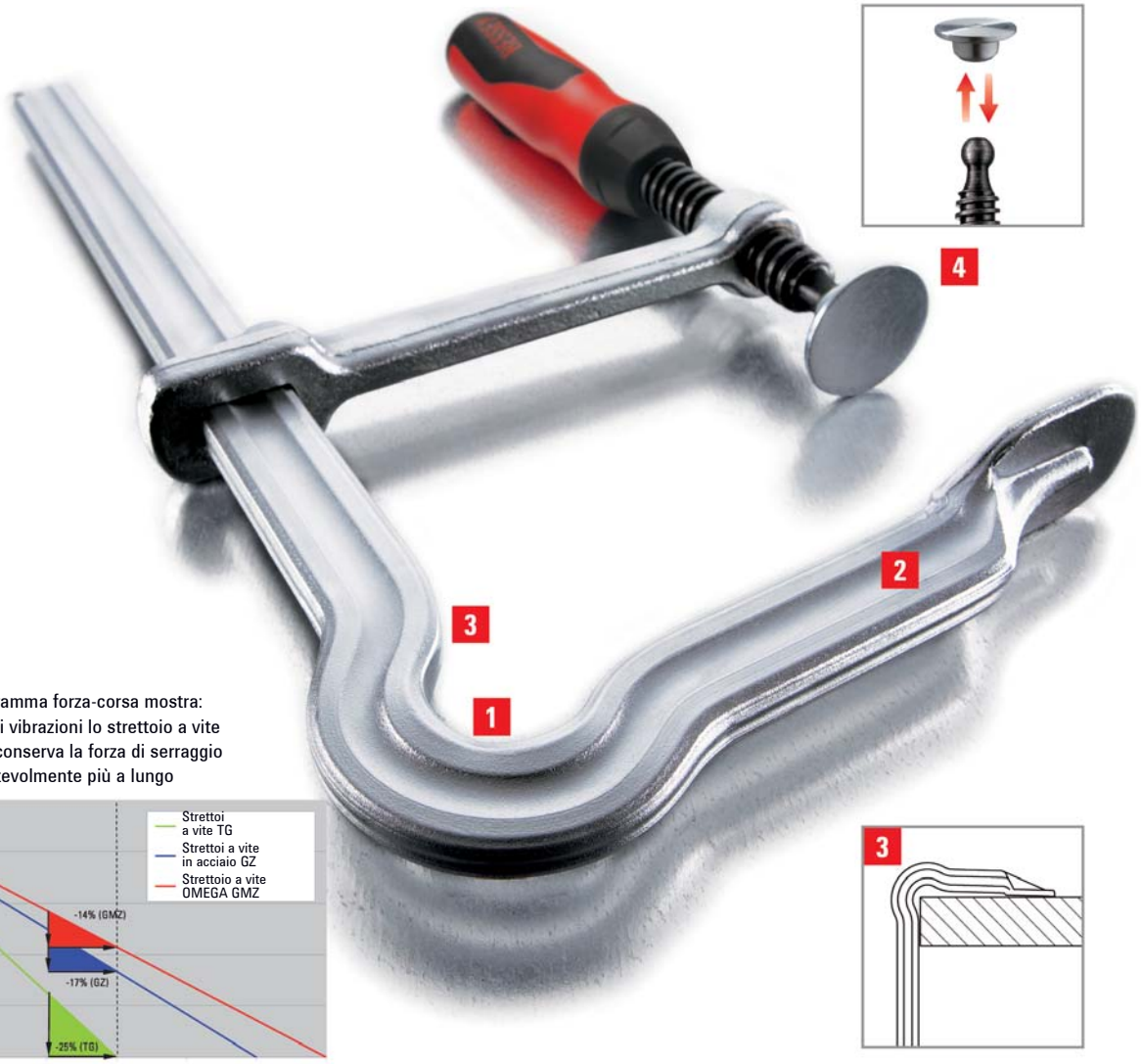

Il diagramma forza-corsa mostra: in caso di vibrazioni lo strettoio a vite OMEGA conserva la forza di serraggio notevolmente più a lungo

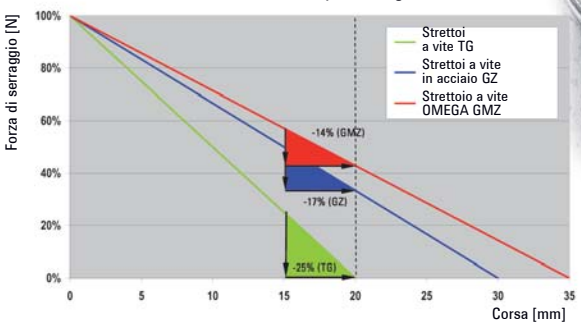

Maggiore sicurezza con l'arco OMEGA

Straordinario arco brevettato OMEGA, aumenta la deformazione dello strettoio a vite OMEGA. Lo sviluppo o la riduzione della pressione per ogni giro del mandrino con lo strettoio OMEGA BESSEY è notevolmente inferiore rispetto ad uno strettoio a vite simile in ghisa malleabile o acciaio (vedere diagramma). In questo modo, anche in presenza di vibrazioni, la perdita della forza di serraggio è sensibilmente minore rispetto ai tradizionali strettoi in acciaio, ne consegue quindi una maggiore sicurezza al lavoro. Non accontentatevi!

I vostri vantaggi a colpo d'occhio:

1 **Innovativo arco Omega**
L'arco brevettato Omega è il vostro punto di forza in termini di sicurezza. Grazie a questo nuovo sistema trarrete vantaggio in quanto la perdita della forza di serraggio sarà ancora più ridotta anche in presenza di vibrazioni.

2 **Massima flessibilità**
La staffa di fissaggio monoblocco, con piastra di pressione sagomata, è temprata e zincata, da cui ne deriva un'elevata capacità di carico, nonché un'ottima resistenza alla torsione. I morsetti offrono un serraggio flessibile ed elastico.

3 **Regolazione perfettamente piana**
Grazie all'arco Omega, la barra può essere regolata in modo perfettamente piano su tutti i particolari realizzando così un serraggio angolare sempre perfetto. Inoltre, la forza di serraggio può essere sempre regolata con precisione e adattata in modo ottimale a ogni singola applicazione.

4 **Piastra di pressione sostituibile**
La piastra di pressione sostituibile senza utensili contribuisce a rendere ancora più confortevole il vostro lavoro quotidiano. È possibile sostituirla facilmente e rapidamente.

Strettoi a vite in acciaio

Strettoio a vite OMEGA GMZ
con impugnatura a 2 componenti

№	↔a↔	↔b↔	↔x↔	⚖	📦	€
	mm	mm	mm	kg	Pz.	V2
GM16Z-2K	160	80	16 x 7,5	0,57	10	24,10
GM20Z-2K	200	100	19,5 x 9,5	0,94	10	32,70
GM25Z-2K	250	120	22 x 10,5	1,35	10	39,40
GM30Z-2K	300	140	25 x 12	1,91	10	49,40
GM40Z-2K	400	120	25 x 12	2,13	10	56,90
GM50Z-2K	500	120	25 x 12	2,33	5	60,90
GM60Z-2K	600	120	25 x 12	2,55	5	64,20

- Forza di serraggio fino a 5.000 N
- Staffa di fissaggio con raccordo curvo OMEGA brevettato per una minore perdita di potenza nel serraggio
- Asta di fissaggio e di scorrimento bonificate per un serraggio elastico
- Impugnatura in plastica di alta qualità a 2 componenti
- Piastre di pressione sostituibili senza utensili

Strettoio a vite OMEGA GMZ
con traversino

№	↔a↔	↔b↔	↔x↔	⚖	📦	€
	mm	mm	mm	kg	Pz.	V2
GM20ZK	200	100	19,5 x 9,5	0,88	10	32,70
GM25ZK	250	120	22 x 10,5	1,25	10	39,40
GM30ZK	300	140	25 x 12	1,84	10	49,40
GM40ZK	400	120	25 x 12	2,00	10	56,90
GM50ZK	500	120	25 x 12	2,22	5	60,90
GM60ZK	600	120	25 x 12	2,44	5	64,20

- Forza di serraggio fino a 5.000 N
- Staffa di fissaggio con raccordo curvo OMEGA brevettato per una minore perdita di potenza nel serraggio
- Asta di fissaggio e di scorrimento bonificate per un serraggio elastico
- Traversino con estremità arrotondate per una semplice trasmissione della forza durante il serraggio
- Piastre di pressione sostituibili senza utensili

Protezioni SKS (confezione: 2 pezzi)

№	adatto per	€
		V3
SKS10/20	TG10 a TG20 / GZ10 a GZ20 / GM16Z a GM20Z	6,80
SKS20/40	TG20 a TG40 / TGK / GZ20 a GZ60 / GM20Z a GM60Z	7,00

- Compatibili con gli strettoi e le morse a vite
- Serraggio delicato
- Applicabili su entrambe le ganasce
- Se necessario si può tagliare a misura

Serraggio con la forza della leva – rapido, sicuro, potente

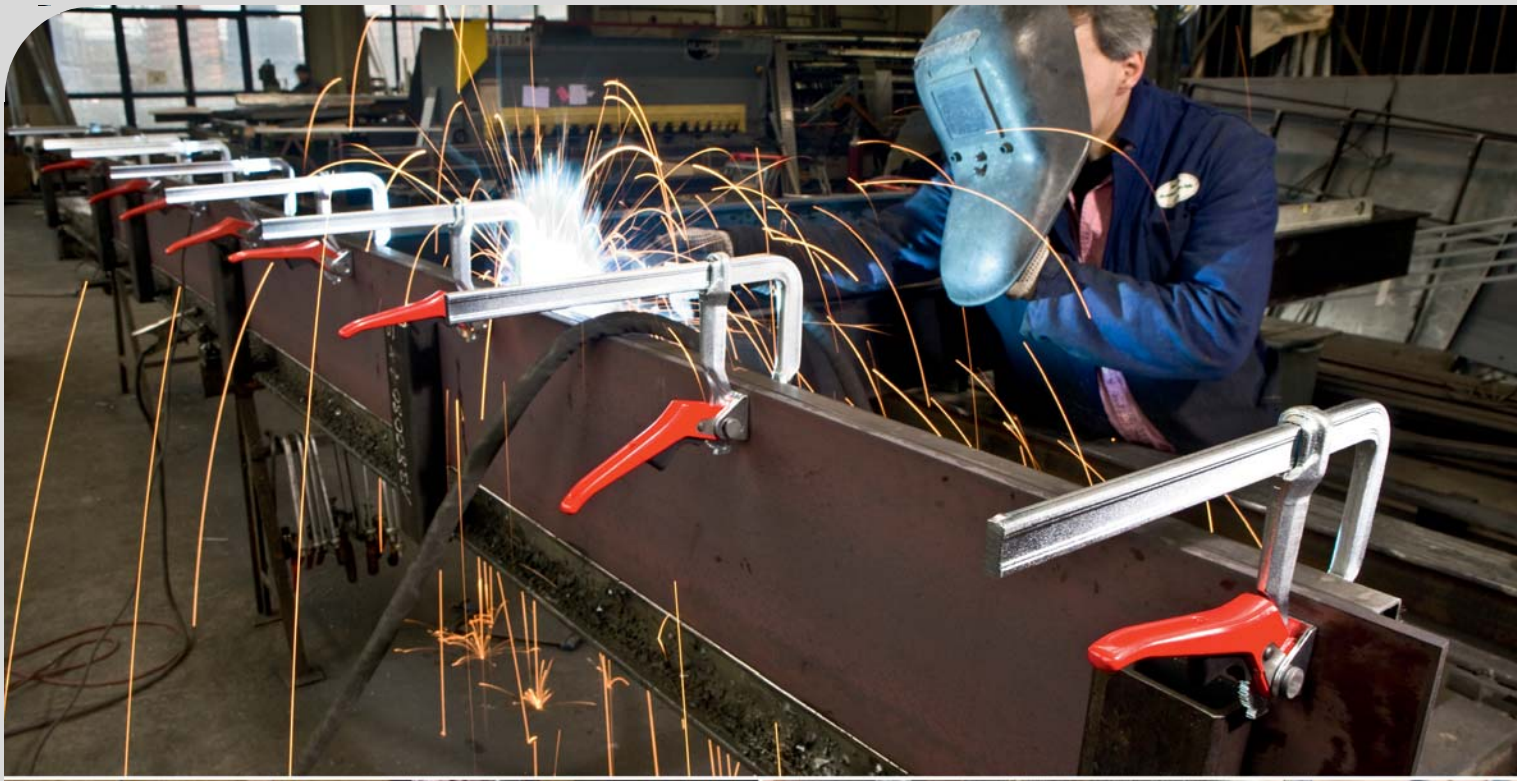

L'utensile di serraggio rapido, sicuro e potente

Gli strettoi a leva originali BESSEY sono leggeri, maneggevoli, geometricamente stabili e resistenti allo svergolamento. Ma quel che è meglio è che potrete serrare e sbloccare fino a 5 volte più velocemente rispetto agli strettoi tradizionali, poiché potrete sfruttare la forza naturale della leva raggiungendo rapidamente un'elevata forza di serraggio con il minimo sforzo. Inoltre, il profilo della guida permette un accumulo stabile della forza di serraggio – in particolare in caso di sfruttamento massimo dell'apertura. Lo strettoio a leva originale BESSEY si rivela particolarmente vantaggioso per le lavorazioni che richiedono più strettoi applicabili in poco tempo e insensibili alle vibrazioni. Provare per credere!

Gli strettoi a leva GH – serrano fino a 5 volte più velocemente rispetto agli strettoi tradizionali.

Lo strettoio a leva SGHS – la versione pesante con una forza di serraggio fino a 9.500 N

Strettoi a leva

YouTube

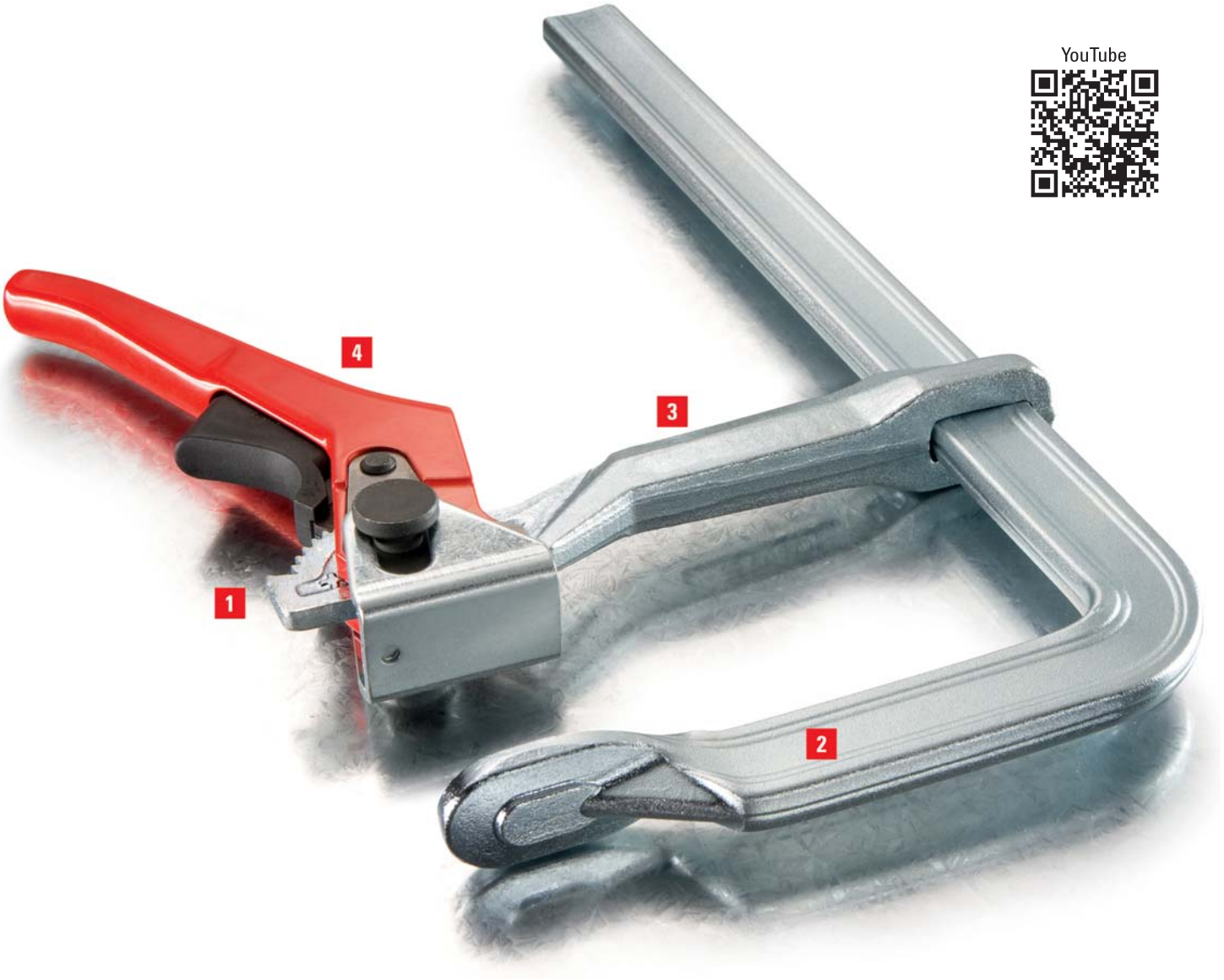

I vostri vantaggi a colpo d'occhio:

1 **Meccanismo di blocco sicuro**
Il meccanismo di blocco garantisce un serraggio controllato, rapido e antivibrazioni. L'elevata resistenza antiusura dell'eccentrico garantisce una lunga durata di vita dello strettoio.

2 **Massima stabilità**
Il profilo della guida ottimizzato con riserve di forza più grandi permette un accumulo stabile della forza di serraggio, in particolare in caso di sfruttamento massimo dell'apertura. La staffa di fissaggio monoblocco, con piastra di pressione sagomata, è temprata e zincata, da cui ne deriva un'elevata capacità di carico, nonché un'ottima resistenza alla torsione.

3 **Asta dentellata**
L'asta è dentellata e stampata in acciaio temprato. Per una durata di vita estremamente lunga.

4 **Leva di serraggio e leva di sbloccaggio ergonomiche**
La leva di serraggio rivestita di polvere è particolarmente ergonomica. La leva di sbloccaggio rivestita in materiale plastico antislittamento garantisce una presa sicura durante l'allentamento dello strettoio.

Strettoi a leva

- Profilo della guida ottimizzato per un accumulo stabile della a forza di serraggio, in particolare in caso di sfruttamento massimo dell'apertura
- Leva di sbloccaggio con materiale antislittamento
- Eccentrici in acciaio sinterizzato particolarmente resistenti all'usura, attrito ridotto grazie all'elevata durezza superficiale
- Rapido – fino a 5 volte più rapido degli strettoi tradizionali
- Sicuro – insensibile alle vibrazioni
- Potente – forza di serraggio fino a 8.500 N

Strettoio a leva GH

№	←a→	←b→	←x→			€
	mm	mm	mm	kg	Pz.	V2
GH12	120	60	15 x 6	0,49	10	46,80
GH16	160	80	17,5 x 6,8	0,64	10	51,30
GH20	200	100	22 x 8,5	1,11	10	58,90
GH25	250	120	24,5 x 9,5	1,44	10	67,90
GH30-12	300	120	24,5 x 9,5	1,51	10	70,90
GH40-12	400	120	24,5 x 9,5	1,75	10	74,40
GH30	300	140	28 x 11	2,27	10	80,60
GH40	400	120	28 x 11	2,41	10	84,60
GH50	500	120	28 x 11	2,61	5	90,70
GH60	600	120	28 x 11	2,84	5	94,30
GH80	800	120	28 x 11	3,20	5	104,90
GH100	1000	120	28 x 11	3,59	5	111,60

- Per lavorazioni pesanti
- Rapido – fino a 5 volte più rapido degli strettoi tradizionali
- Sicuro – insensibile alle vibrazioni
- Potente – forza di serraggio fino a 9.500 N

Strettoio a leva SGHS

№	←a→	←b→	←x→			€
	mm	mm	mm	kg	Pz.	V2
SG-25HS	300	140	30 x 15	3,05	5	111,60
SG-50HS	500	140	30 x 15	3,83	5	148,90

Strettoi a leva

Strettoio a leva classiX GSH

№	←a→	←b→	←x→			€
	mm	mm	mm	kg	Pz.	V2
GSH12	120	60	13,5 x 6,5	0,49	10	38,40
GSH16	160	80	16 x 7,5	0,64	10	42,10
GSH20	200	100	19,5 x 9,5	1,11	10	48,30
GSH25	250	120	22 x 10,5	1,44	10	55,70
GSH30	300	140	25 x 12	2,27	10	66,10
GSH40	400	120	25 x 12	2,41	10	69,40
GSH50	500	120	25 x 12	2,61	5	74,40
GSH60	600	120	25 x 12	2,84	5	77,30

- Rapido – fino a 5 volte più rapido degli strettoi tradizionali
- Sicuro – insensibile alle vibrazioni
- Potente – elevata forza di serraggio
- Leva di sbloccaggio con materiale antislittamento
- Forza di serraggio fino a 7.500 N

Confronto fra la prima e la seconda linea sugli strettoi a leva

	Strettoi a leva BESSEY	classiX
N. d'ordine	GH	GSH
Assortimento	+++	++
Apertura	120-1.000 mm	120-600 mm
Scartamento	60-140 mm	60-140 mm
Profilo guida ottimizzato	✔	
Forza di serraggio	+++ 8.500 N	++ 7.500 N
Diritti di proprietà	su guida, staffa di scorrimento, piastra di pressione e aspetto	

Serraggio ad elevate prestazioni

Forze di serraggio fino a 35.000 N

Forze di serraggio sempre più elevate con scartamenti e aperture sempre più grandi: sono questi i requisiti con i quali gli strettoi ad elevate prestazioni BESSEY si confrontano quotidianamente nel settore delle costruzioni in acciaio, della produzione di caldaie, di veicoli o nell'industria navale, ma anche nella falegnameria pesante, nelle costruzioni con fissaggi a colla o in carpenteria. In altre parole, in tutti i settori in cui la lavorazione di pezzi di grandi dimensioni o pesanti richiede l'applicazione di forze di serraggio particolarmente elevate e la massima sicurezza. Sviluppati sulla base degli affidabili strettoi a vite in acciaio originali BESSEY, gli strettoi ad elevate prestazioni originali BESSEY soddisfano qualunque requisito con la massima efficienza. Ogni giorno al vostro fianco!

Strettoio ad elevate prestazioni STBS – particolarmente resistente e duraturo, offre eccezionali forze di serraggio.

Strettoi ad elevate prestazioni

YouTube

I vostri vantaggi a colpo d'occhio:

1 **Massima stabilità**
La forma del profilo ottimizzata garantisce un accumulo più elevato della forza di serraggio in un tempo più breve, con maggiore stabilità e sicurezza. La staffa di fissaggio monoblocco, con piastra di pressione sagomata, è temprata e zincata, da cui ne deriva un'elevata capacità di carico, nonché un'ottima resistenza alla torsione.

2 **Asta di scorrimento fucinata**
La asta di scorrimento dalla forma a U in acciaio bonificato forgiato garantisce la massima sicurezza grazie alla trasmissione della forza in modo rettilineo e resiste a forti sollecitazioni. Una resistenza su cui potete sempre contare.

3 **Speciale piastra di pressione mobile**
La speciale piastra di pressione mobile resistente alle alte temperature è inclinabile fino a un angolo di 35° e può essere sostituita. Ha una durata eccezionale grazie allo scorrimento formidabile e alle caratteristiche d'emergenza dell'inserto in acciaio sinterizzato immerso nell'olio.

4 **Vite temprata**
La vite temprata è particolarmente stabile e resistente all'usura. Questo aumenta sensibilmente la durata utile dell'utensile.

Lavorazione più rapida grazie ad un profilo ottimizzato

20 % in più di forza di serraggio per ogni giro del mandrino – questo è ciò che offre il strettoio ad elevate prestazioni SGM della BESSEY. Il profilo della guida è unico e conferisce allo strettoio maggiore resistenza per una lavorazione rapida e sicura. Inoltre la forma del profilo della guida e l'asta di scorrimento garantiscono un miglior contatto con il pezzo in caso di forze di serraggio elevate. Il strettoio ad elevate prestazioni BESSEY è l'utensile ideale per i lavori di serraggio giorno per giorno.

Strettoi ad elevate prestazioni

- Forza di serraggio fino a 8.500 N con un momento torcente di serraggio di 25 Nm
- 20 % in più di forza di serraggio per ogni giro del mandrino grazie ad un profilo della guida ottimizzato
- Massima sicurezza grazie ad una trasmissione della forza in modo rettilineo sull'asta di scorrimento
- Lunga durata grazie alla speciale piastra di pressione con inserto in acciaio sinterizzato, orientabile fino a 35°

Strettoio per fabbro SLM

№	←a→	←b→	←x→	⚖	▱	€
	mm	mm	mm	kg	Pz.	V2
SL20M	200	120	28 x 11	1,88	5	70,50
SL25M	250	120	28 x 11	2,00	5	72,60
SL30M	300	120	28 x 11	2,11	5	75,30
SL40M	400	120	28 x 11	2,34	5	79,70
SL50M	500	120	28 x 11	2,60	5	84,30
SL60M	600	120	28 x 11	2,82	5	88,70

- Forza di serraggio fino a 12.000 N con un momento torcente di serraggio di 40 Nm
- 20 % in più di forza di serraggio per ogni giro del mandrino grazie ad un profilo della guida ottimizzato
- Massima sicurezza grazie ad una trasmissione della forza in modo rettilineo sull'asta di scorrimento
- Lunga durata grazie alla speciale piastra di pressione con inserto in acciaio sinterizzato, orientabile fino a 35°

Strettoio ad elevate prestazioni SGM

№	←a→	←b→	←x→	⚖	▱	€
	mm	mm	mm	kg	Pz.	V2
SG25M	250	140	34 x 13	2,58	5	83,50
SG30M	300	140	34 x 13	3,00	5	85,40
SG40M	400	140	34 x 13	3,17	5	96,20
SG50M	500	140	34 x 13	3,40	5	107,10
SG60M	600	140	34 x 13	3,80	5	112,70
SG80M	800	140	34 x 13	4,45	5	123,50
SG100M	1000	140	34 x 13	4,95	5	138,90
SG125M	1250	140	34 x 13	5,87	1	160,90
SG150M	1500	140	34 x 13	6,65	1	179,10

Strettoi ad elevate prestazioni

Strettoio ad elevate prestazioni SGTM, grande scartamento

№	←a→	←b→	←x→			€
	mm	mm	mm	kg	Pz.	V2
SG30T20M	300	200	30 x 15	3,50	1	98,10
SG60T20M	600	200	30 x 15	4,30	1	128,60

- Forza di serraggio fino a 8.500 N con un momento torcente di serraggio di 40 Nm
- Lunga durata grazie alla speciale piastra di pressione con inserto in acciaio sinterizzato, orientabile fino a 35°
- Scartamento sino a 200 mm

Strettoio ad elevate prestazioni STBM per lavorazioni pesanti

№	←a→	←b→	←x→			€
	mm	mm	mm	kg	Pz.	V2
STB30M	300	175	40 x 20	5,61	1	160,10
STB40M	400	175	40 x 20	6,10	1	168,60
STB50M	500	175	40 x 20	6,67	1	175,70
STB60M	600	175	40 x 20	7,23	1	181,90
STB80M	800	175	40 x 20	8,35	1	193,90
STB100M	1000	175	40 x 20	9,42	1	209,60
STB125M	1250	175	40 x 20	10,77	1	256,40
STB150M	1500	175	40 x 20	12,20	1	283,40

- Forza di serraggio fino a 22.000 N con un momento torcente di serraggio di 70 Nm
- Lunga durata grazie alla speciale piastra di pressione con inserto in acciaio sinterizzato, orientabile fino a 35°
- Con esagono 19 mm sull'estremità della vite

Strettoio ad elevate prestazioni STBS per lavorazioni pesanti

№	←a→	←b→	←x→			€
	mm	mm	mm	kg	Pz.	V2
STBS30	300	200	50 x 25	10,46	1	340,50
STBS50	500	200	50 x 25	12,17	1	369,80
STBS100	1000	200	50 x 25	17,30	1	436,30

- Forza di serraggio fino a 35.000 N con un momento torcente di serraggio di 100 Nm
- Lunga durata grazie alla speciale piastra di pressione con inserto in acciaio sinterizzato, orientabile fino a 35°
- Con esagono 36 mm sull'estremità della vite
- Con chiavetta di regolazione dello scorrevole

Strettoi ad elevate prestazioni

- Forza di serraggio fino a 35.000 N con un momento torcente di serraggio di 105 Nm
- Lunga durata grazie alla speciale piastra di pressione con inserto in acciaio sinterizzato, orientabile fino a 35°
- Con esagono 19 mm sull'estremità della vite
- Con chiavetta di regolazione dello scorrevole

- Lunga durata grazie alla speciale piastra di pressione con inserto in acciaio sinterizzato, orientabile fino a 35°

Diverse versioni:

- Versione standard con superficie liscia
- Con superficie dentellata per una presa sicura sui pezzi sporchi
- Con scanalatura a V per il fissaggio di pezzi rotondi, ovali e angolari

Strettoio ad elevate prestazioni STBVC per lavorazioni pesanti

№	←a→	←b→	←x→	⚖	▱	€
	mm	mm	mm	kg	Pz.	V2
STBVC15	150	100	40 x 20	4,06	1	140,30
STBVC25	250	100	40 x 20	4,62	1	153,80
STBVC35	350	100	40 x 20	5,13	1	171,70

Piastra di pressione speciale

№	Tipo	adatto per	€
			V3
3100736	Standard	SLM, SGM, SGTM, STBM, STBVC, SGU, SLV, GSV, SPZ80K	19,20
3100737	Standard	STBS, STBU	28,90
3101192	con scanalatura	SLM, SGM, SGTM, STBM, STBVC, SGU, SLV, GSV, SPZ80K	21,60
3101193	con prisma	SLM, SGM, SGTM, STBM, STBVC, SGU, SLV, GSV, SPZ80K	21,60

Strettoi ad elevate prestazioni

Strettoio per fabbro classiX GSL

№	↔a↔	↔b↔	↔x↔	⚖	▢	€
	mm	mm	mm	kg	Pz.	V2
GSL30	300	120	27 x 13	2,11	5	61,70
GSL60	600	120	27 x 13	2,82	5	72,70

- Forza di serraggio fino a 7.500 N con un momento di serraggio di 25 Nm
- Piastra di pressione speciale, resistente al calore, orientabile fino a 35°

Strettoio ad elevate prestazioni classiX GSM

№	↔a↔	↔b↔	↔x↔	⚖	▢	€
	mm	mm	mm	kg	Pz.	V2
GSM25	250	140	30 x 15	2,58	5	68,50
GSM30	300	140	30 x 15	3,00	5	70,00
GSM40	400	140	30 x 15	3,17	5	78,90
GSM50	500	140	30 x 15	3,40	5	87,80
GSM60	600	140	30 x 15	3,80	5	92,40

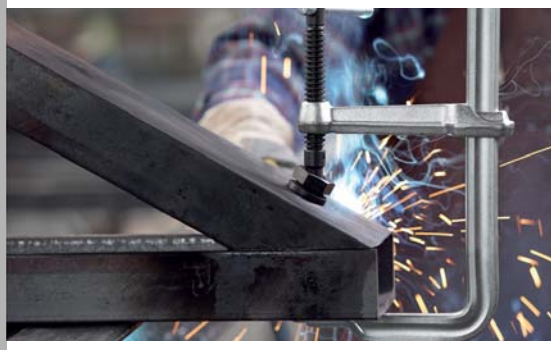

- Forza di serraggio fino a 11.000 N con un momento di serraggio di 40 Nm
- Piastra di pressione speciale, resistente al calore, orientabile fino a 35°

Confronto fra la prima e la seconda linea sugli strettoio ad elevate prestazioni

	Strettoio ad elevate prestazioni BESSEY		classiX	
N. d'ordine	SLM	SGM	GSL	GSM
Assortimento	+++	+++	+	+
Apertura	200-600 mm	250-1.500 mm	300-600 mm	250-600 mm
Scartamento	120 mm	140 mm	120 mm	140 mm
Profilo guida ottimizzato	✔	✔		
Forza di serraggio	+++	+++++	++	++++
	8.500 N	12.000 N	7.500 N	11.000 N
Piastra di pressione speciale con inserto in acciaio sinterizzato	✔	✔		
Diritti di proprietà	su guida, staffa di scorrimento, piastra di pressione e aspetto			

KombiKlamp

Lo strettoio estremamente variabile

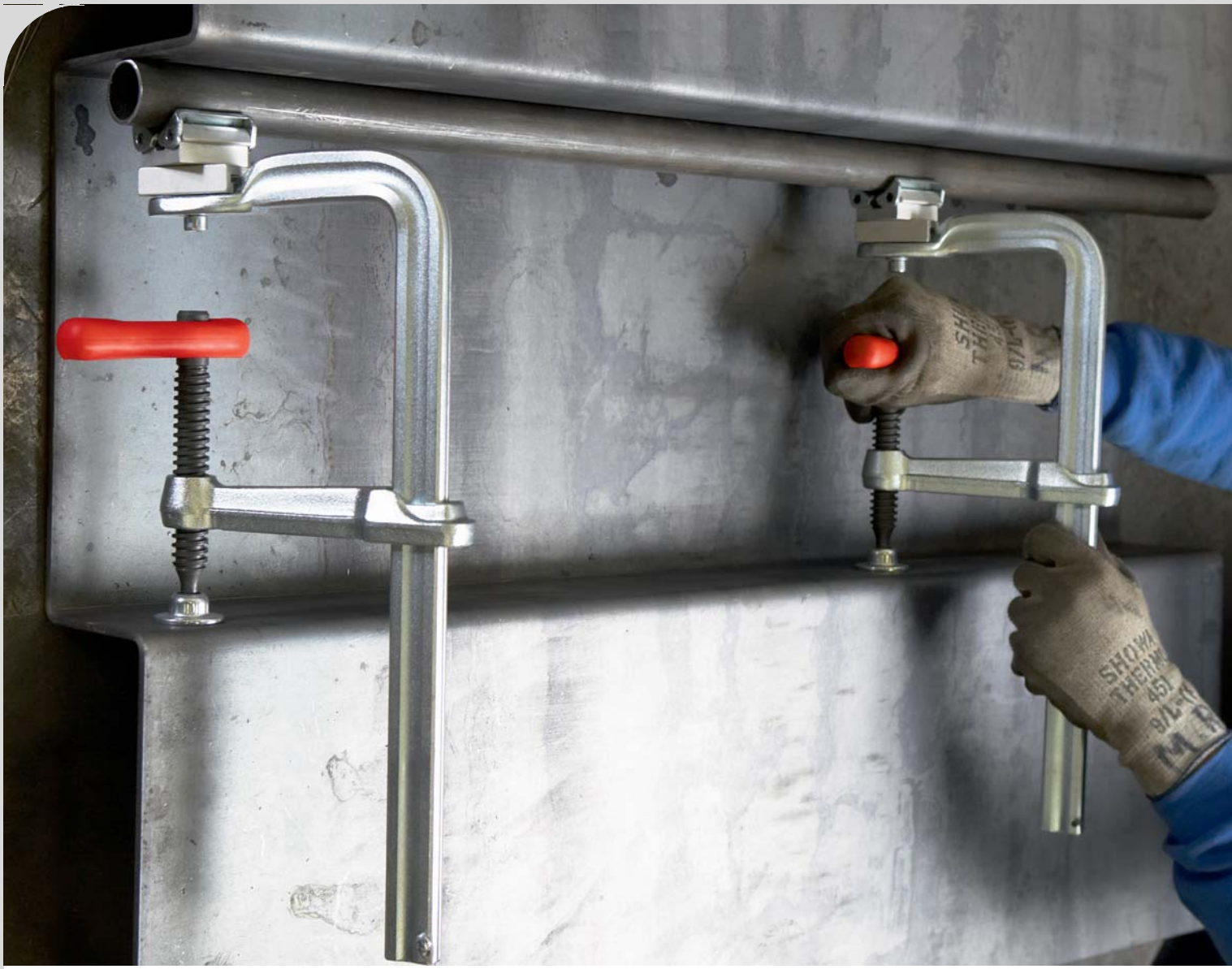

Lo strettoio passepartout!

Il KombiKlamp è uno strettoio molto speciale. Oltre alle caratteristiche classiche di uno strettoio a vite tutto acciaio esso è dotato di testine di serraggio speciale. Le testine di serraggio Vario si adattano perfettamente a pezzi con angoli da 60° interni a 60° esterni. E serrare pezzi rotondi, ovali o quadri è semplice e sicuro. Con KombiKlamp anche allargare diventa un gioco da ragazzi. Perché sia le testine di serraggio che la staffa di scorrimento si smontano rapidamente. Scoprite tutte le possibilità nascoste in questo strettoio – provare per credere!

KombiKlamp

I vostri vantaggi a colpo d'occhio:

1 **Set testine di serraggio Vario**
Il set testine di serraggio Vario-si adatta in particolare a pezzi tondi, ovali e angolari e in angoli di 60° all'interno a 60° all'esterno. Facile passaggio a distanziamento tramite fissaggio con vite M8. Provate la variabilità!

2 **Blocco fine corsa rimovibile**
Il blocco fine corsa può essere rimosso senza utensili per consentire il passaggio rapido dello scorrevole alla funzione distanziatore.

3 **Piastra di pressione sostituibile**
La piastra di pressione sostituibile senza utensili contribuisce a rendere ancora più confortevole il vostro lavoro quotidiano. È possibile sostituirla facilmente e rapidamente.

4 **Impugnatura a traversino con elemento in plastica**
L'impugnatura a traversino stabile presenta un elemento in plastica per facilitare ulteriormente i lavori manuali. Per un serraggio potente e controllato.

KombiKlamp SG-VAD

№	↔a↔	↔b↔	↔x↔	⚖	▱	€
	mm	mm	mm	kg	Pz.	V2
SG30VAD	300	120	30 x 15	2,95	6	88,60

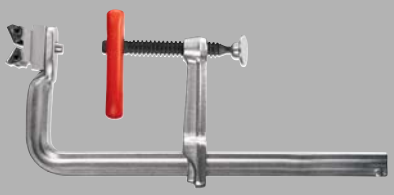

- Forza di serraggio fino a 7.500 N
- Serraggio e distanziamento di pezzi tondi, ovali e angolari
- Piastre di pressione sostituibili senza utensili

Strettoi con forma a U

Serraggio oltre ogni ostacolo

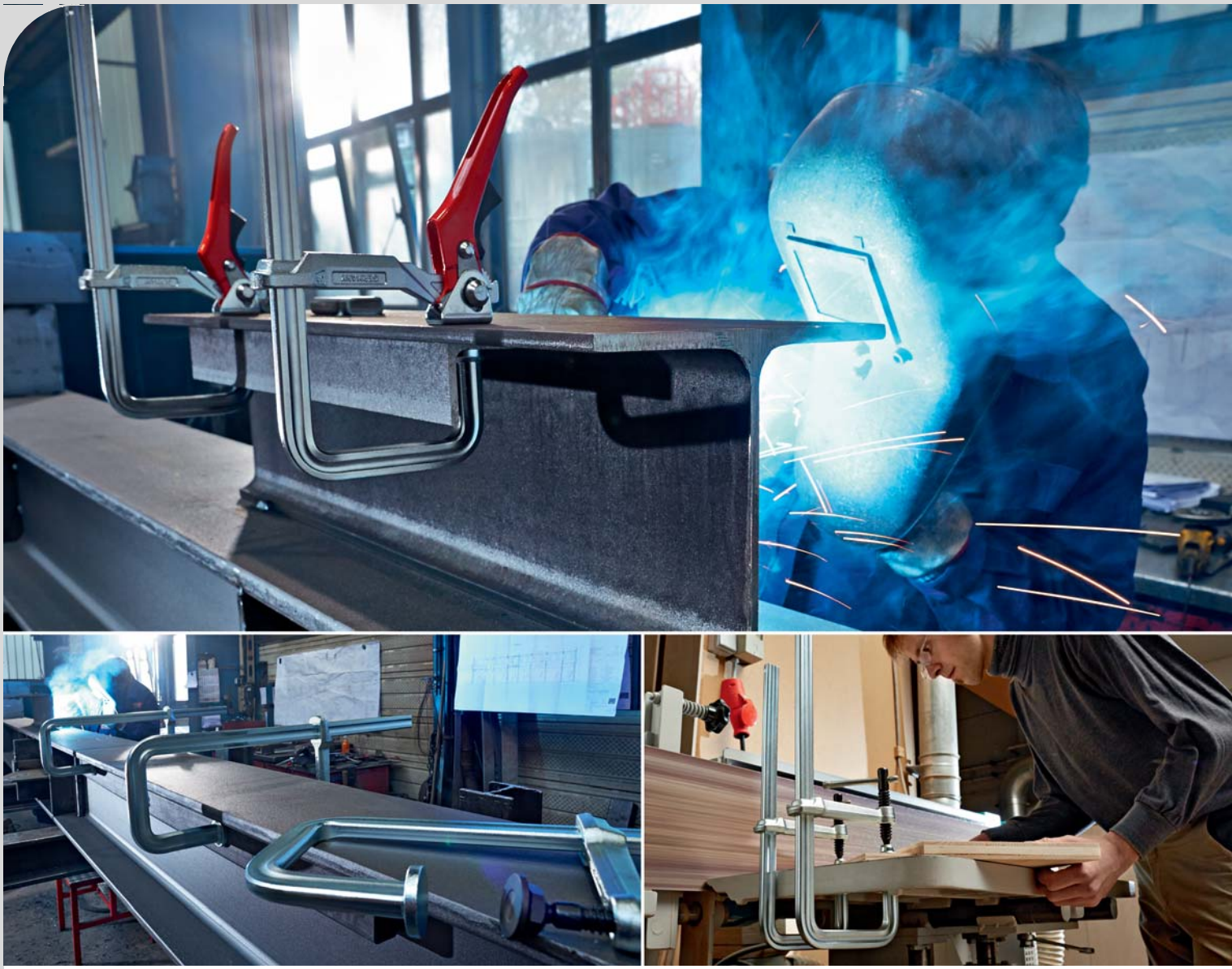

Nessun costo aggiuntivo, nessun utensile ausiliario

Anche gli strettoi con forma a U originali BESSEY sono stati sviluppati sulla base degli strettoi a leva in acciaio ad elevate prestazioni. Grazie alla caratteristica asta piegata a U sono in grado di serrare rapidamente e in tutta sicurezza superando ogni ostacolo. Proprio come una terza mano, senza costi aggiuntivi o dispositivi ausiliari!

Strettoio ad elevate prestazioni SGU con asta a U per un serraggio oltre ogni ostacolo senza costi aggiuntivi.

Strettoi con forma a U

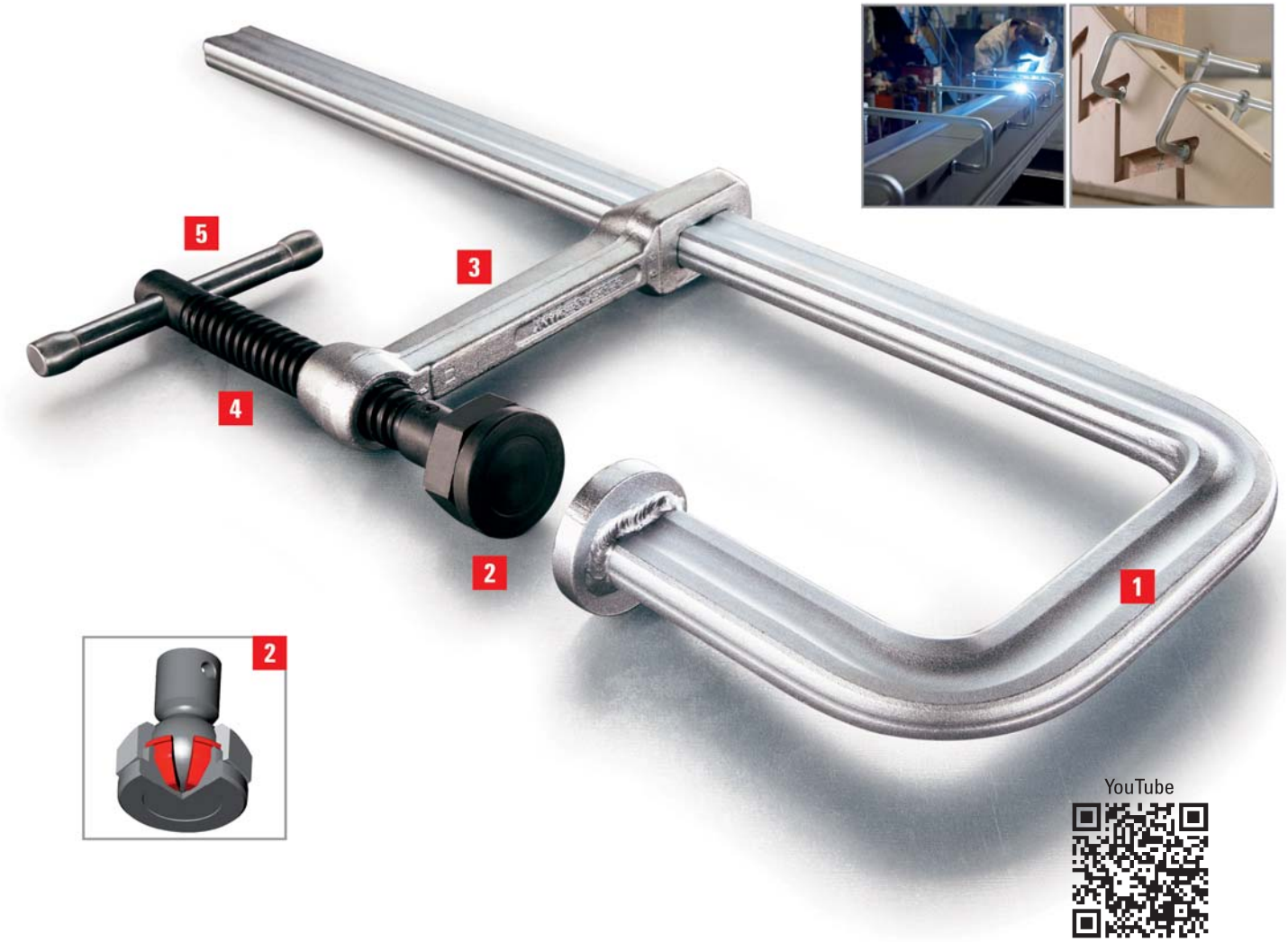

YouTube

I vostri vantaggi a colpo d'occhio:

1 **Massima stabilità**
L'asta a forma di U è realizzata da un unico pezzo, in materiale temprato e quindi resistente allo svergolamento. Questo vi garantisce la massima resistenza alla rottura e la più elevata stabilità.

2 **Speciale piastra di pressione mobile**
La speciale piastra di pressione mobile resistente alle alte temperature (SGU/STBU) è inclinabile fino a un angolo di 35° e può essere sostituita. Ha una durata formidabile grazie allo scorrimento eccezionale e alle caratteristiche d'emergenza dell'inserto in acciaio sinterizzato immerso nell'olio.

3 **Scorrevole forgiato**
Lo scorrevole è realizzato in acciaio bonificato forgiato e resiste a forti sollecitazioni. Una resistenza su cui potete sempre contare.

4 **Vite temprata**
La vite temprata è particolarmente stabile e resistente all'usura. Questo aumenta sensibilmente la durata utile dell'utensile.

5 **Traversino ad alta resistenza**
Il traversino ad alta resistenza presenta delle estremità arrontondate ed ergonomiche e un esagono.
Per un serraggio potente e controllato.

Strettoi con forma a U

- Forza di serraggio fino a 4.000 N
- Serraggio senza ostacoli su entrambi i lati, oltre ogni ostacolo
- Peso leggero
- Serraggio flessibile

Strettoio a vite in acciaio con forma a U GUZ

№	←a→	←b→	←c→	←d→	←x→			€
	mm	mm	mm	mm	mm	kg	Pz.	V2
GU25-12-6ZK	250	120	60	60	22 x 10,5	1,46	10	54,80

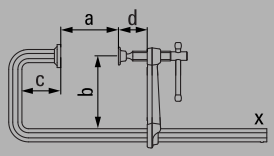

- Forza di serraggio fino a 12.000 N con un momento torcente di serraggio di 40 Nm
- Serraggio senza ostacoli su entrambi i lati, oltre ogni ostacolo
- Lunga durata grazie alla speciale piastra di pressione con inserto in acciaio sinterizzato, orientabile fino a 35°

Strettoio ad elevate prestazioni con forma a U SGU per lavorazioni pesanti

№	←a→	←b→	←c→	←d→	←x→			€
	mm	mm	mm	mm	mm	kg	Pz.	V2
SGU30-14-10	300	140	100	130	30 x 15	3,75	5	114,80

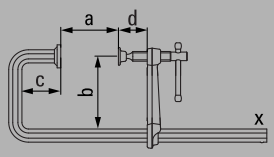

Strettoi con forma a U

Strettoio ad elevate prestazioni con forma a U STBU per lavorazioni pesanti

№	↔a↔	↔b↔	↔c↔	↔d↔	↔x↔	⚖	▢	€
	mm	mm	mm	mm	mm	kg	Pz.	V2
STBU40-17-15	500	175	150	110	40 x 20	7,96	1	235,40

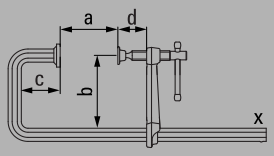

- Forza di serraggio fino a 22.000 N con un momento torcente di serraggio di 80 Nm
- Serraggio senza ostacoli su entrambi i lati, oltre ogni ostacolo
- Con esagono 19 mm sull'estremità della vite
- Lunga durata grazie alla speciale piastra di pressione con inserto in acciaio sinterizzato, orientabile fino a 35°

Piastra di pressione speciale

№	Tipo	adatto per	€
			V3
3100736	Standard	SLM, SGM, SGTM, STBM, STBVC, SGU, SLV, GSV, SPZ80K	19,20
3100737	Standard	STBS, STBU	28,90
3101192	con scanalatura	SLM, SGM, SGTM, STBM, STBVC, SGU, SLV, GSV, SPZ80K	21,60
3101193	con prisma	SLM, SGM, SGTM, STBM, STBVC, SGU, SLV, GSV, SPZ80K	21,60

- Lunga durata grazie alla speciale piastra di pressione con inserto in acciaio sinterizzato, orientabile fino a 35°

Diverse versioni:

- Versione standard con superficie liscia
- Con superficie dentellata per una presa sicura sui pezzi sporchi
- Con scanalatura a V per il fissaggio di pezzi rotondi, ovali e angolari

Strettoio a leva a forma di U GUH

№	↔a↔	↔b↔	↔c↔	↔d↔	↔x↔	⚖	▢	€
	mm	mm	mm	mm	mm	kg	Pz.	V2
GU25-12-6H	250	120	60	10	22 x 10,5	1,67	5	73,40

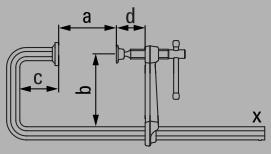

- Forza di serraggio fino a 3.800 N
- Serraggio senza ostacoli, particolarmente adatto per profili a "T"
- Peso leggero
- Serraggio rapido, fino a 5 volte più rapido degli strettoi tradizionali

Strettoio a braccio serrante

Serraggio e distanziamento anche negli spazi più stretti

Ideale per lavorazioni particolarmente pesanti

Grazie allo strettoio a braccio serrante originale BESSEY potrete serrare e distanziare anche negli spazi più stretti, sia in aperture sia in spazi limitati. Questo è possibile grazie all'eccezionale meccanismo di serraggio e distanziamento disposto dietro la guida. Inoltre, lo strettoio a braccio serrante originale BESSEY si contraddistinge per la robustezza della sua struttura, che lo rende particolarmente adatto all'esecuzione di lavorazioni molto pesanti, come ad es. la saldatura e il montaggio!

Strettoio a braccio serrante GRA, sviluppato specificamente per i lavori di saldatura e montaggio su punti difficilmente raggiungibili.

Strettoio a braccio serrante

I vostri vantaggi a colpo d'occhio:

1 **Massima stabilità**
La staffa di fissaggio monoblocco, con piastra di pressione sagomata, è temprata e zincata, da cui ne deriva un'elevata capacità di carico, nonché un'ottima resistenza alla torsione.
La forma del profilo ottimizzata permette dunque un aggetto maggiore mantenendo inalterata la stabilità.

2 **Impugnatura a traversino esterna**
L'impugnatura si trova dietro la guida dello strettoio. Specifico per il serraggio e il distanziamento di pezzi difficilmente raggiungibili.

3 **Speciale piastra di pressione prismatica**
La piastra di pressione ad elevata stabilità è realizzata in ghisa di alta qualità e può essere inclinata fino a 30°. La forma prismatica è ideale per il serraggio e il distanziamento di pezzi curvi o squadrati.

4 **Blocco fine corsa rimovibile**
Il blocco fine corsa può essere rimosso senza utensili per consentire il passaggio rapido dello scorrevole alla funzione distanziatore.

Strettoio a braccio serrante GRA

№	↔a↔	↔b↔	↔x↔	⚖	▱	€
	mm	mm	mm	kg	Pz.	V2
GRA30-12	300	120	28 x 11	2,44	5	103,70
GRA60-12	600	120	28 x 11	3,06	5	117,90
GRA100-12	1000	120	28 x 11	3,83	5	140,10

- Forza di serraggio fino a 7.500 N
- Vite esterna, protetta dagli schizzi di saldatura
- Libero accesso all'area di lavoro

Accessorio di pressione GRD (confezione: 2 pezzi)

№	⚖	▱	€
	kg	Pz.	V2
GRD	0,66	10	17,80

- Distanziamento dall'interno verso l'esterno
- Superficie di serraggio piana
- Scanalatura a V per il serraggio di pezzi con sezione tonda o ovale

Strettoi ad elevate prestazioni variabili

Nuova flessibilità per grandi aperture

Un principio modulare per svariate possibilità di impiego

BESSEY, oltre ai set completamente montati di strettoi ad alte prestazioni, offre anche numerosi accessori combinabili l'uno con l'altro. Tra questi rientrano anche diversi modelli di guide: da un lato il profilato 27 x 13 mm in tre diverse lunghezze, dall'altro il profilato 30 x 15 mm per lavori che richiedono elevate forze di serraggio e un'apertura fino a tre metri. Tutte le guide dispongono di blocchi di finecorsa removibili senza utensili, su entrambi i lati. Anche le aste di scorrimento applicate possono essere spostate e servire non solo per il serraggio ma anche come distanziatori, oppure essere sostituite o integrate con altre aste a scorrimento. Le aste di scorrimento sono disponibili con l'impugnatura in legno, a leva o a traversino. Grazie all'uso delle più diverse aste di scorrimento è possibile risolvere in modo semplice e veloce numerose ed impegnative operazioni di serraggio. All'ingegno e alla personalizzazione non vengono posti limiti.

Strettoi ad elevate prestazioni variabili

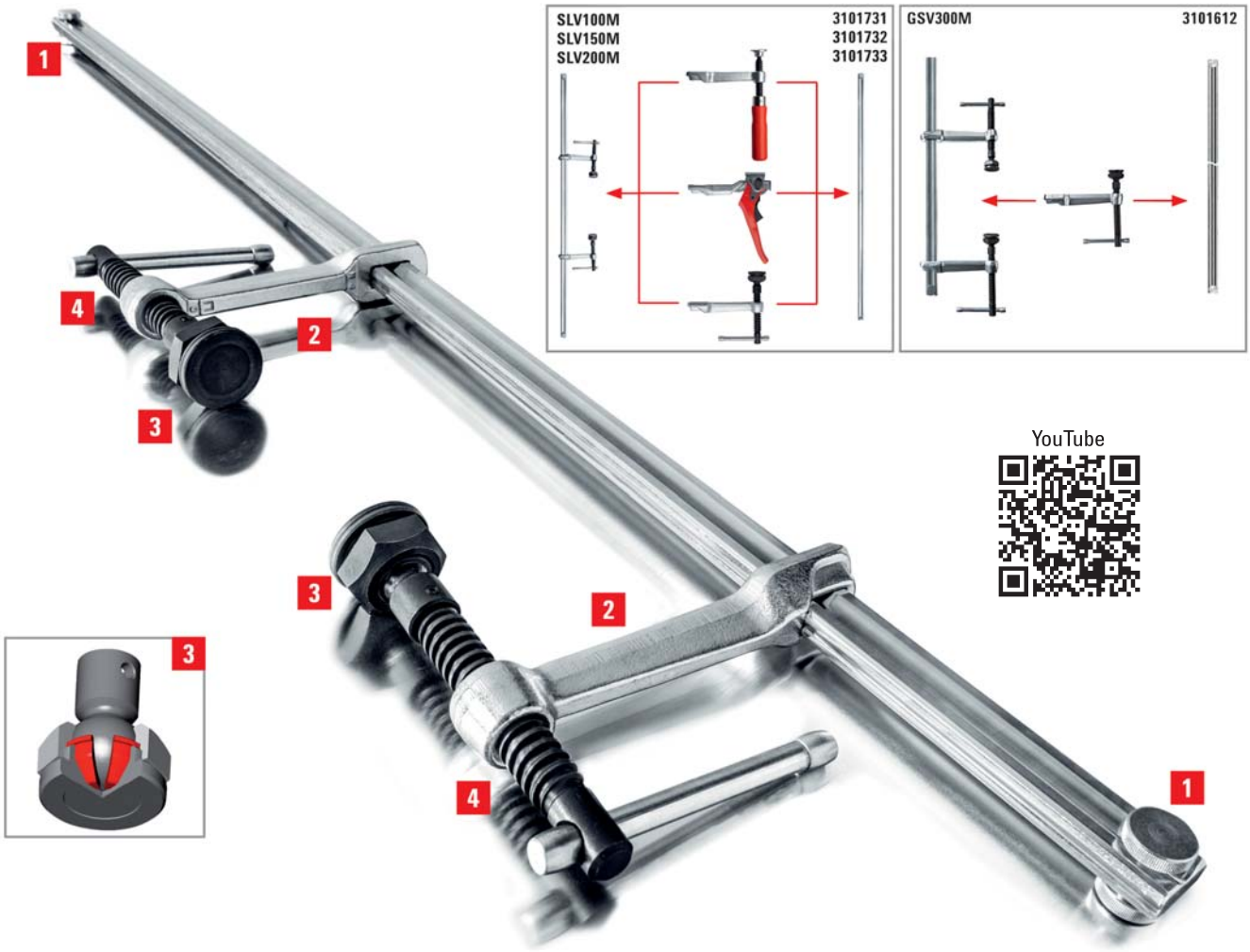

I vostri vantaggi a colpo d'occhio:

1 **Blocco di finecorsa rimovibile senza utensili**
I blocchi di finecorsa applicati su entrambi i lati possono essere rimossi senza l'uso di utensili e consentono un rapido spostamento delle aste di scorrimento per essere usate come distanziatori. Anche la sostituzione o l'integrazione con altre aste di scorrimento non è affatto un problema.

2 **Asta di scorrimento sostituibile**
L'asta di scorrimento è realizzata in acciaio bonificato fucinato garantisce la massima sicurezza grazie alla trasmissione della forza in modo rettilineo e resiste a forti sollecitazioni. Può essere sostituta o integrata con altre varianti di aste di scorrimento in base al tipo di impiego.

3 **Speciale piastra di pressione mobile**
Sia SLV sia GSV sono dotati di una speciale piastra di pressione resistente al calore, inclinabile fino a un angolo di 35° e sostituibile. Le speciali piastre di pressione del GSV dispongono inoltre di un inserto in acciaio sinterizzato immerso nell'olio. Assicura uno scorrimento eccezionale e caratteristiche di emergenza e garantisce dunque una durata estremamente lunga.

4 **Vite temprata**
La vite temprata è particolarmente stabile e resistente all'usura. Questo aumenta sensibilmente la durata utile dell'utensile.

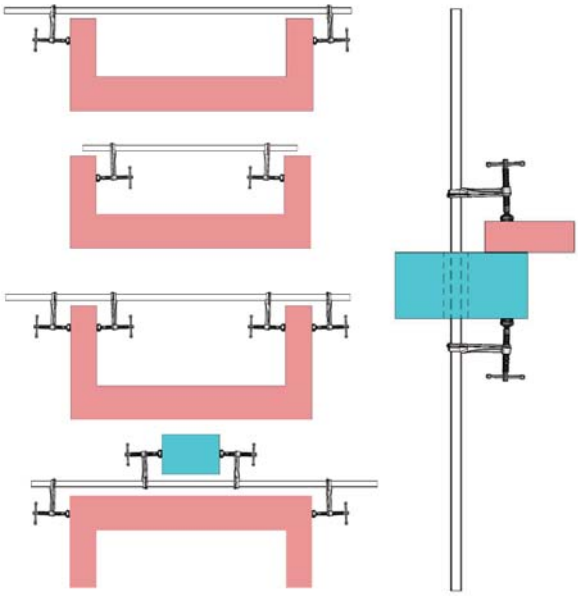

Strettoi ad elevate prestazioni variabili

- Forza di serraggio fino a 6.500 N
- Il posizionamento al centro del pezzo ne impedisce il ribaltamento
- Piastra di pressione speciale, resistente al calore, orientabile fino a 35°
- Lo strettoio può essere spinto attraverso un'apertura presente nel pezzo/componente

Set di strettoio ad alte prestazioni completo SLV

№	↔a↔	↔b↔	↔e↔	↔x↔	⚖	▢	€
	mm	mm	mm	mm	kg	Pz.	V2
SLV100M	1000	120	340-1250	27 x 13	4,78	1	106,70
SLV150M	1500	120	340-1750	27 x 13	6,00	1	129,00
SLV200M	2000	120	340-2250	27 x 13	6,50	1	151,50

Molteplici possibilità di impiego grazie alle aste di scorrimento disponibili in diverse versioni (vedi accessori)

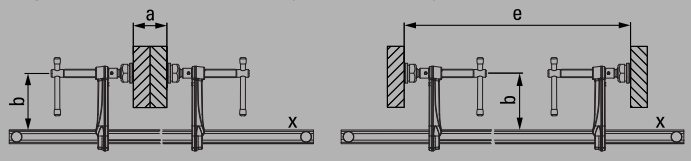

- Forza di serraggio fino a 9.000 N
- Il posizionamento al centro del pezzo ne impedisce il ribaltamento
- Lunga durata grazie alla piastra di pressione speciale con inserto in acciaio sinterizzato, orientabile fino a 35°
- Lo strettoio può essere spinto attraverso un'apertura presente nel pezzo/componente

Set di strettoio ad alte prestazioni completo GSV

№	↔a↔	↔b↔	↔e↔	↔x↔	⚖	▢	€
	mm	mm	mm	mm	kg	Pz.	V2
GSV300M	3000	140	400-3340	30 x 15	13,00	1	280,70

Molteplici possibilità di impiego grazie alle aste di scorrimento disponibili in diverse versioni (vedi accessori)

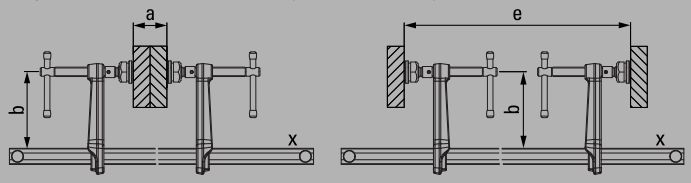

- Lunga durata grazie alla speciale piastra di pressione con inserto in acciaio sinterizzato, orientabile fino a 35°

Diverse versioni:

- Versione standard con superficie liscia
- Con superficie dentellata per una presa sicura sui pezzi sporchi
- Con scanalatura a V per il fissaggio di pezzi rotondi, ovali e angolari

Piastra di pressione speciale

№	Tipo	adatto per	€
			V3
3100736	Standard	SLM, SGM, SGTM, STBM, STBVC, SGU, SLV, GSV, SPZ80K	19,20
3101192	con scanalatura	SLM, SGM, SGTM, STBM, STBVC, SGU, SLV, GSV, SPZ80K	21,60
3101193	con prisma	SLM, SGM, SGTM, STBM, STBVC, SGU, SLV, GSV, SPZ80K	21,60
3101219	Anello tagliente	SPZ80K	21,00

Serraggio antiscivolo con la piastra di pressione ad anello tagliente

Strettoi ad elevate prestazioni variabili

Guide di dimensioni SLV

№	←a→	←x→			€
	mm	mm	kg	Pz.	V2
3101731	1000	27 x 13	2,85	1	44,90
3101732	1500	27 x 13	4,05	1	89,80
3101733	2000	27 x 13	5,25	1	134,70

- Profilato 27 x 13 mm trafilato a freddo e zincato
- Blocchi di finecorsa rimovibili senza utensili, su entrambi i lati, per uno smontaggio veloce
- Adatto a tutte le aste di scorrimento complete di dimensioni SLV

Guide di dimensioni GSV

№	←a→	←x→			€
	mm	mm	kg	Pz.	V2
3101612	3000	30 x 15	10,40	1	202,10

- Profilato 30 x 15 mm trafilato a freddo e zincato
- Blocchi di finecorsa rimovibili senza utensili, su entrambi i lati, per uno smontaggio veloce
- Adatto a tutte le aste di scorrimento complete di dimensioni GSV

Asta di scorrimento completa per dimensioni SLV

№	Tipo	←b→	←x→			€
		mm	mm	kg	Pz.	V3
3101426	Impugnatura in legno	120	27 x 13	0,73	1	28,70
3101337	Impugnatura a leva	120	27 x 13	1,10	1	76,50
3101338	Impugnatura a traversino con piastra di pressione speciale	120	27 x 13	0,82	1	48,30

- Tre diverse varianti/modelli di impugnatura
- Adatto a tutte le guide di dimensioni SLV

Asta di scorrimento completa per dimensioni GSV

№	Tipo	←b→	←x→			€
		mm	mm	kg	Pz.	V3
3101329	Impugnatura a traversino incl. piastra di pressione speciale con inserto in acciaio sinterizzato	120	30 x 15	1,13	1	56,50
3101330		140	30 x 15	1,21	1	61,20
3101331		200	30 x 15	1,40	1	78,00

- Una variante/modello di impugnatura con tre scartamenti
- Adatto alle guide di dimensioni GSV

Strettoi a vite con forma a C

Serraggio con il profilo tipico degli strettoi a vite

Trafilate o fucinate, il programma BESSEY comprende tutte le versioni

Si impiegano gli strettoi C a vite quando sono necessarie forze di serraggio alte possibilmente con le stesse aperture, principalmente nelle costruzioni in metallo e acciaio. Lo strettoio C a vite è considerato come lo strettoio originale. Per la sua fabbricazione si usavano e/o si usano i materiali più disparati. Una volta ne esistevano delle versioni in solo legno. La provata qualitá tutto acciaio BESSEY si trova in modelli con staffe fucinate e strettoi VC. La particolarità dello strettoio VC è che la staffa è fabbricata a partire da acciaio profilato originale BESSEY, prodotto, bonificato e zincato galvanicamente nella profileria aziendale. In questo modo, si ottiene una resistenza largamente superiore rispetto alle versioni colate.

Unicamente lo strettoio C a vite VC ha le stesse caratteristiche dell'originale strettoio interamente d'acciaio BESSEY – é leggero, elastico e resistente alla rottura.

Strettoi a vite con forma a C

Strettoio a vite con forma a "C", stabile

№	↔a↔		↔b↔		↔x↔				€
	mm	"	mm	"	mm	kN	kg	Pz.	V2
VC2	0 - 50	0 - 2	50	2	19,5 x 9,5	7	0,43	10	34,50
VC3	0 - 75	0 - 3	50	2	22 x 10,5	13	0,63	10	39,40
VC4	0 - 100	0 - 4	60	2 3/8	25 x 12	13	1,02	10	51,00
VC6	0 - 150	0 - 6	75	3	27 x 13	15	1,41	10	67,10
VC8	0 - 200	0 - 7 7/8	90	3 1/2	30 x 15	15	2,25	5	84,50
VC10	0 - 250	0 - 10	100	4	40 x 20	15	4,01	5	107,60

- Forza di serraggio fino a 15.000 N
- Resistente alla rottura e temprato
- Eccezionale qualità della tecnologia tutto acciaio BESSEY

Strettoio a vite con forma a "C" SC

№	↔a↔		↔b↔					€
	mm	"	mm	"	kN	kg	Pz.	V2
SC40	0 - 40	0 - 1 5/8	40	1 5/8	5,5	0,40	10	28,30
SC60	0 - 60	0 - 2 3/8	55	2 3/16	5,5	0,57	10	32,50
SC80	0 - 80	0 - 3 1/8	65	2 9/16	10	0,99	10	37,50
SC100	0 - 100	0 - 4	75	3	13,5	1,40	10	45,30
SC120	0 - 120	0 - 7 7/8	85	3 1/4	18	2,10	10	54,20
SC150	0 - 150	0 - 6	95	3 3/4	18	2,35	10	59,90
SC200	0 - 200	0 - 7 7/8	105	4 1/4	22	4,00	5	75,80

- Forza di serraggio fino a 22.000 N
- Fucinato a stampo

Strettoio a vite con forma a "C" CDF-C

№	↔a↔		↔b↔					€
	mm	"	mm	"	kN	kg	Pz.	V2
CDF403C	0 - 75	0 - 3	60	2 3/8	13	0,85	6	32,80
CDF404C	0 - 105	0 - 4 1/4	85	2 3/4	16,5	1,60	6	39,40
CDF406C	0 - 150	0 - 6	100	3 5/8	17	2,32	6	52,70
CDF408C	0 - 205	0 - 8	125	4 1/2	17	3,42	6	66,70
CDF410C	50-245	2 - 10	150	5 3/8	18	5,49	4	81,90

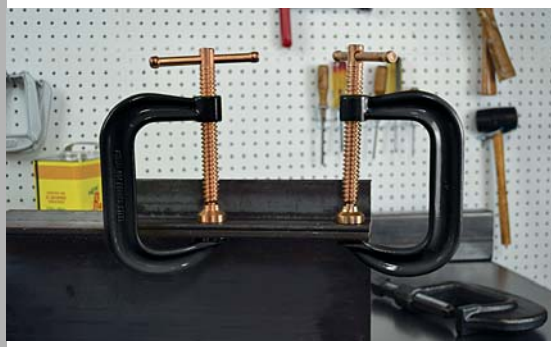

- Forza di serraggio fino a 18.000 N
- Fucinato a stampo, elevata stabilità
- Vite filettata ramata impedisce l'adesione degli schizzi di saldatura

Pinze grip

Serraggio con pinze

Numerosi modelli per i più svariati campi di utilizzo

Che si tratti di serrare particolari rotondi, pezzi difficilmente raggiungibili o di fissare pezzi adiacenti, le pinze grip originali BESSEY sono sempre la soluzione ideale. Le ganasce regolabili delle pinze rimangono sempre in posizione parallela oppure possono assumere esattamente l'inclinazione voluta. Ma quel che è meglio è che la pressione esercitata resta costante a qualsiasi apertura della cosiddetta bocca della pinza. Non importa quale modello scegliete.
Provare per credere!

Pinza grip per tubi GRZRO, serraggio sicuro di particolari rotondi grazie alle ganasce della pinza regolabili.

YouTube

Pinze grip

Pinza grip per serraggio in parallelo GRZ

№	↔a↔	↔b↔			€
	mm	mm	kg	Pz.	V3
GRZ10	100	65	1,00	10	65,90
GRZ20	200	65	1,20	10	72,30

- Superfici di serraggio parallele
- Scanalatura prismatica per piccoli pezzi rotondi
- Compreso di protezioni, per il serraggio di superfici delicate

Pinza grip a "C" GRZC

№	↔a↔	↔b↔	↔d↔			€
	mm	mm	mm	kg	Pz.	V3
GRZC	110	80	40	1,10	10	76,80

- Per un serraggio a punto che consente di raggiungere zone difficili

Variogrip GRZV

№	↔a↔	↔b↔	↔d↔			€
	mm	mm	mm	kg	Pz.	V3
GRZV	100	50-80	43	1,25	10	111,40

- Scorrevole con scartamento e apertura regolabili e ganasce separate
- Per il serraggio di pezzi di spessori diversi o disallineati

Pinza grip per tubi GRZRO

№	per tubi Ø	↔b↔			€
	mm	mm	kg	Pz.	V3
GRZRO	0 – 110	65	1,30	10	93,50

- Ideale per il serraggio di corpi tubolari di uguale diametro
- Compreso di protezioni
- Serraggio morbido per superfici delicate
- Adatto per la saldatura di posizionamento, resistente al calore fino a 200° C

Strettoi per saldatura

- Con bracci in ghisa malleabile
- Impugnatura ergonomica in legno
- Foro di collegamento nella parte superiore dell'asta

Strettoio per saldatura LP / TP con impugnatura in legno

Nº	←a→	←b→	←x→					€
	mm	mm	mm	mm	A	kg	Pz.	V1
LP-1	150	60	20 x 5	10,5	300	0,50	10	17,90
TP-1	150	80	25 x 6	10,5	400	0,78	10	22,20

- Con bracci in ghisa malleabile
- Con vite ad alette
- Foro di collegamento nella parte superiore dell'asta
- TP-...F-RK: Bloccacavo sull'estremità della guida / diametro interno dell'anello 30 mm

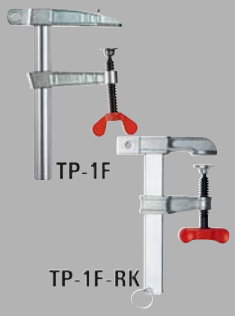

Strettoio per saldatura LP / TP con vite ad alette

Nº	←a→	←b→	←x→					€
	mm	mm	mm	mm	A	kg	Pz.	V1
LP-1F	150	60	20 x 5	10,5	300	0,53	10	18,10
TP-1F	150	80	25 x 6	10,5	400	0,78	10	23,70
TP-2F	150	60	30 x 8	11	600	1,20	20	29,70
TP-1F-RK	150	80	25 x 6	10,5	400	0,78	10	25,80
TP-2F-RK	150	60	30 x 8	11	600	1,20	20	31,70

- Con bracci in ghisa malleabile
- Traversino con estremità arrotondate per una semplice trasmissione della forza durante il serraggio
- Foro di collegamento nella parte superiore dell'asta

Strettoio per saldatura TP con traversino

Nº	←a→	←b→	←x→					€
	mm	mm	mm	mm	A	kg	Pz.	V1
TP-1K	150	80	25 x 6	10,5	400	0,75	10	23,70

- Con bracci in ghisa malleabile
- Foro di collegamento all'estremità inferiore dell'asta

Strettoio per saldatura TGP

Nº	←a→	←b→	←x→					€
	mm	mm	mm	mm	A	kg	Pz.	V1
TG-P12	120	60	20 x 5	10,5	200	0,42	10	18,00
TG-P20	200	100	27 x 7	13	350	1,08	10	29,70

- Con bracci in ghisa malleabile con forma a C

Strettoio per saldatura CP

Nº	←a→	←b→					€
	mm	mm	mm	A	kg	Pz.	V1
CP-F	50	30	8,4	200	0,19	10	10,10

Testine di serraggio

Testina di serraggio Vario VAD (confezione: 2 pezzi)

№	∢	Larghezza area di serraggio			€
		mm	kg	Pz.	V3
VAD	da 60° all'interno a 60° all'esterno	45	0,48	1	53,20

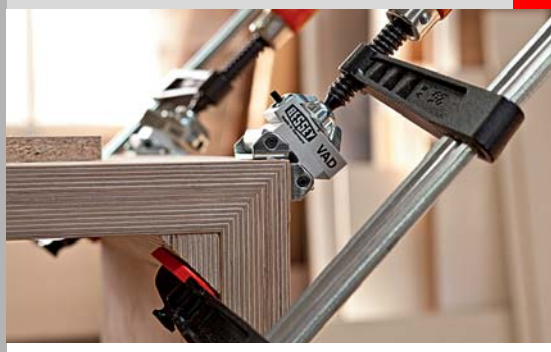

- Adattabile a particolari tondi, ovali e angolari
- Regolazione dell'apertura angolare da 60° all´interno a 60° all´esterno
- Adatto per strettoi originali BESSEY TG, GZ e GMZ a partire da un'apertura di 100 mm

Set strettoi per tubi RO

№	Lunghezza dei prismi di serraggio	per tubi Ø			€
	mm	mm	kg	Pz.	V1
RO	170	100 – 400	1,39	1	62,10

Contenuto: 4 prismi di serraggio, 4 viti a testa cilindrica con esagono interno

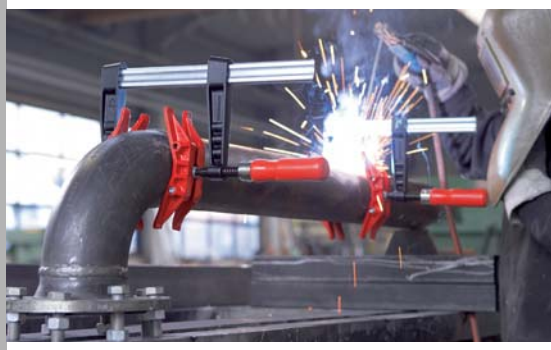

- Ideale per il serraggio di pezzi a sezione tonda o ovale
- Montaggio facile
- Compatibile con gli strettoi a vite con ganasce in ghisa malleabile originali BESSEY con scartamento da 100 a 200 mm

Morsa per serraggio in squadra

Serraggio di angoli e smussi

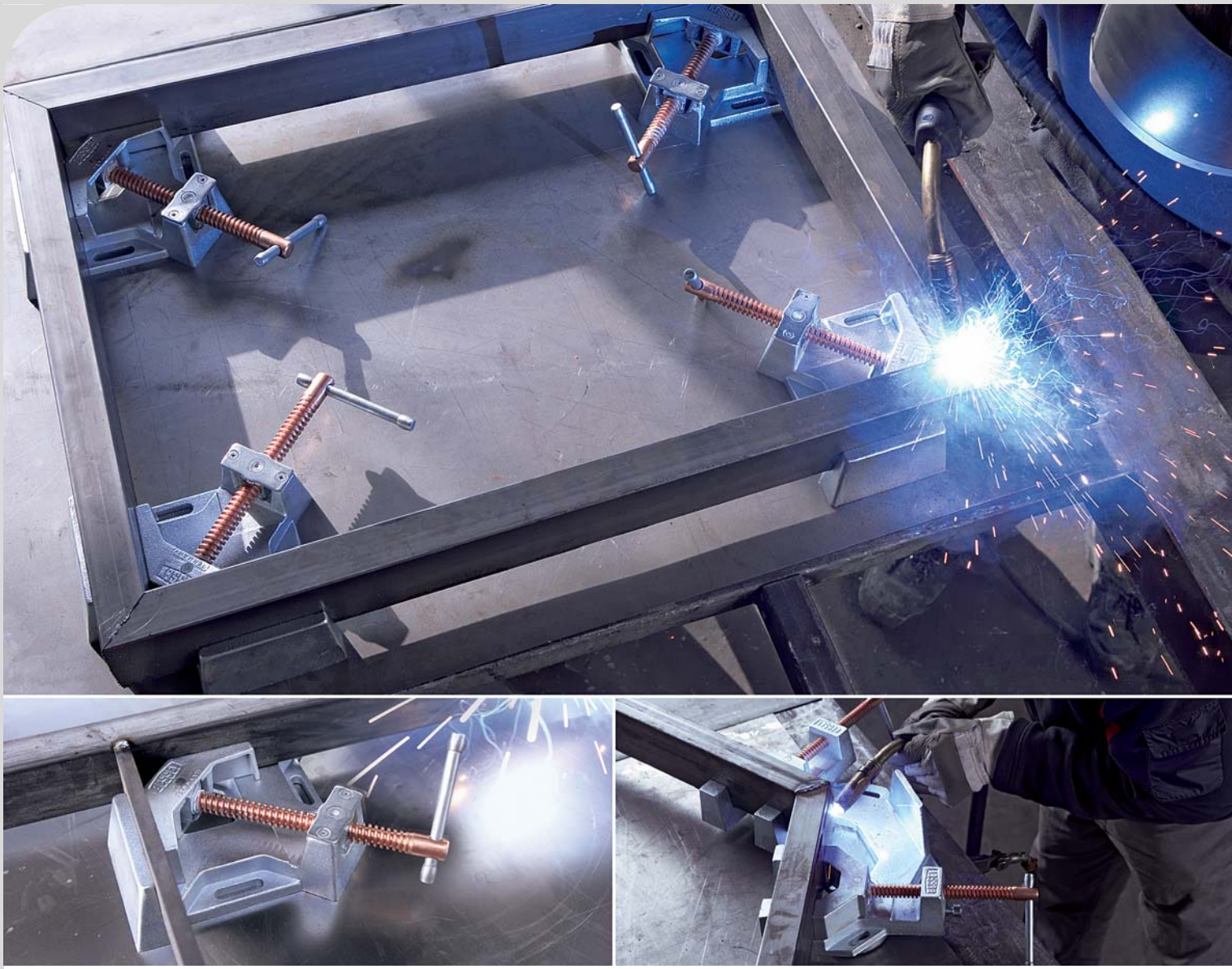

Libero accesso al pezzo durante le operazioni di saldatura e montaggio

Le morse per serraggio in squadra originali BESSEY sono state sviluppate specificamente per l'impiego nelle costruzioni in acciaio, nei lavori di saldatura e di lavorazione del ferro. Fra le loro molteplici possibilità di utilizzo sono contemplati il serraggio, il fissaggio e il posizionamento dei pezzi in angoli perfettamente retti. L'area di lavoro aperta consente inoltre di disporre di un accesso libero al pezzo per eseguire operazioni di saldatura e montaggio nonché per il fissaggio di raccordi a T. Per tutti questi motivi le morse per serraggio in squadra originali BESSEY non dovrebbero mai mancare in nessuna officina!

Morsa per serraggio in squadra WSM per un fissaggio di precisione in un angolo di 90° anche di pezzi di spessori differenti.

Morsa per serraggio in squadra

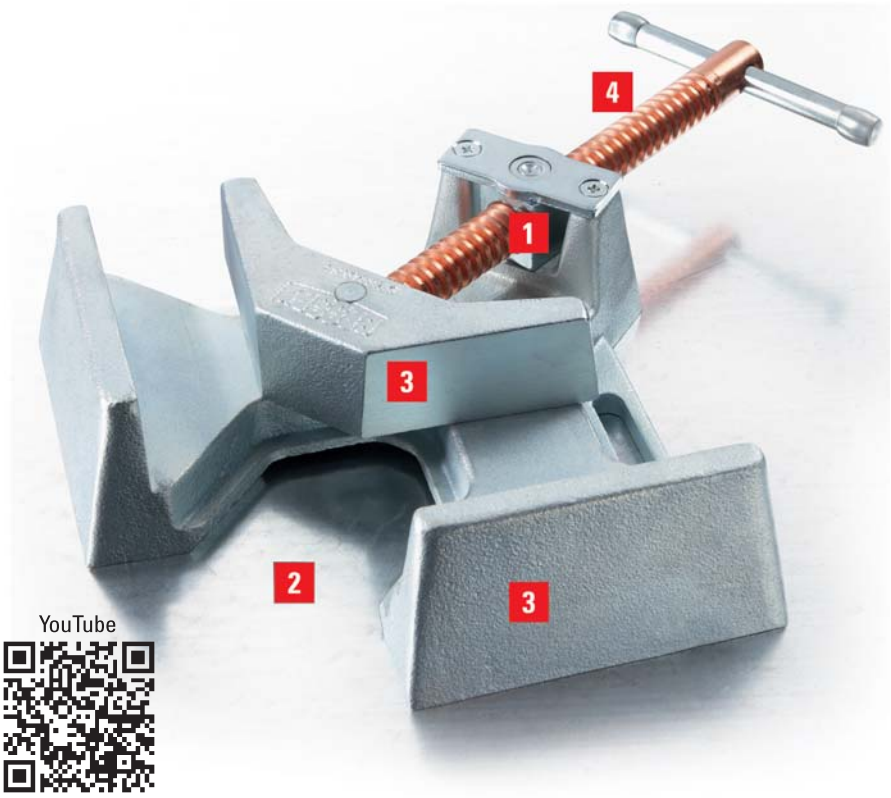

I vostri vantaggi a colpo d'occhio:

1 **Adattamento automatico**
Il dado alberino snodato consente l'adattamento automatico delle ganasce di pressione su pezzi di spessori differenti.

2 **Area di lavoro aperta**
Il passaggio permette di fissare i raccordi a T e consente di disporre di un accesso libero al pezzo per eseguire operazioni di saldatura e montaggio.

3 **Corpo base resistente e ganasce di serraggio**
Il corpo base stabile e le ganasce di serraggio sono realizzati in ghisa di alta qualità per un serraggio potente. Essi sono zincati e pertanto protetti contro la corrosione. Le ganasce sono trattate per lavori di serraggio ad angolo retto di precisione.

4 **Vite filettata ramata**
La vite con filettatura trapezio è ramata, al fine di impedire l'adesione degli schizzi di saldatura.

Morsa per serraggio in squadra WSM

№	←a→	Luce libera max.					€
	mm	mm	mm	mm	kg	Pz.	V3
WSM9	2 x 90	60	35	110	3,80	1	180,40
WSM12	2 x 120	100	61	120	7,80	1	204,40

Dati 3D-CAD pronti per il download su www.bessey.de

- Adattamento automatico su particolari di spessori differenti
- Ganasce e corpo base resistenti in ghisa di elevata qualità
- Vite filettata ramata impedisce l'adesione degli schizzi di saldatura
- Angolo di 90° preciso

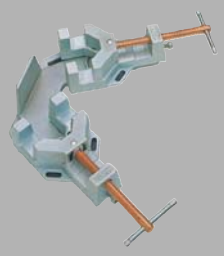

Set strettoio per saldatura SM 10

№	∢	←a→				€
		mm	mm	kg	Pz.	V3
SM10-SET	5°-180°	100	35	10,66	1	310,50

- Ausilio per il serraggio di pezzi di spessori differenti in angoli di ampiezza regolabile
- Corpo e piastra di base resistenti in ghisa di elevata qualità
- Vite filettata ramata impedisce l'adesione degli schizzi di saldatura
- Ampiezza angolare: 5°-180°

Elementi di serraggio per banchi di saldatura

Saldature sicure con lo specialista degli utensili di serraggio

Tutta la nostra esperienza sul vostro banco

Oggi BESSEY applica l'esperienza acquisita durante decenni nel settore degli utensili di serraggio allo sviluppo di nuovi elementi di serraggio per banchi di saldatura con foratura 28 e 16. BESSEY propone un ricco assortimento di accessori pratici e flessibili che facilitano il vostro lavoro quotidiano. Per gli elementi di serraggio standard, potete scegliere 3 tipi di impugnatura e delle versioni con scartamento variabile o fisso. L'assortimento comprende anche un elemento di serraggio con una piastra di pressione speciale resistente alle alte temperature oltre ad un modello di braccio a serrante per facilitare l'accesso all'area di lavoro. Delle testine di serraggio da banco speciali sono disponibili per il serraggio di pezzi ovali, rotondi e quadri. Grazie a speciali adattatori, prolunghe e ganci, gli strettoi rapidi e gli strettoi per piani macchine BESSEY possono essere utilizzati anche sui banchi di saldatura. Tutti gli elementi sono integrabili al banco senza utensili. Questo garantisce la loro flessibilità d'impiego oltre al comfort, alla sicurezza e alla precisione durante la realizzazione dei lavori.
Provare per credere!

Elementi di serraggio per banchi di saldatura

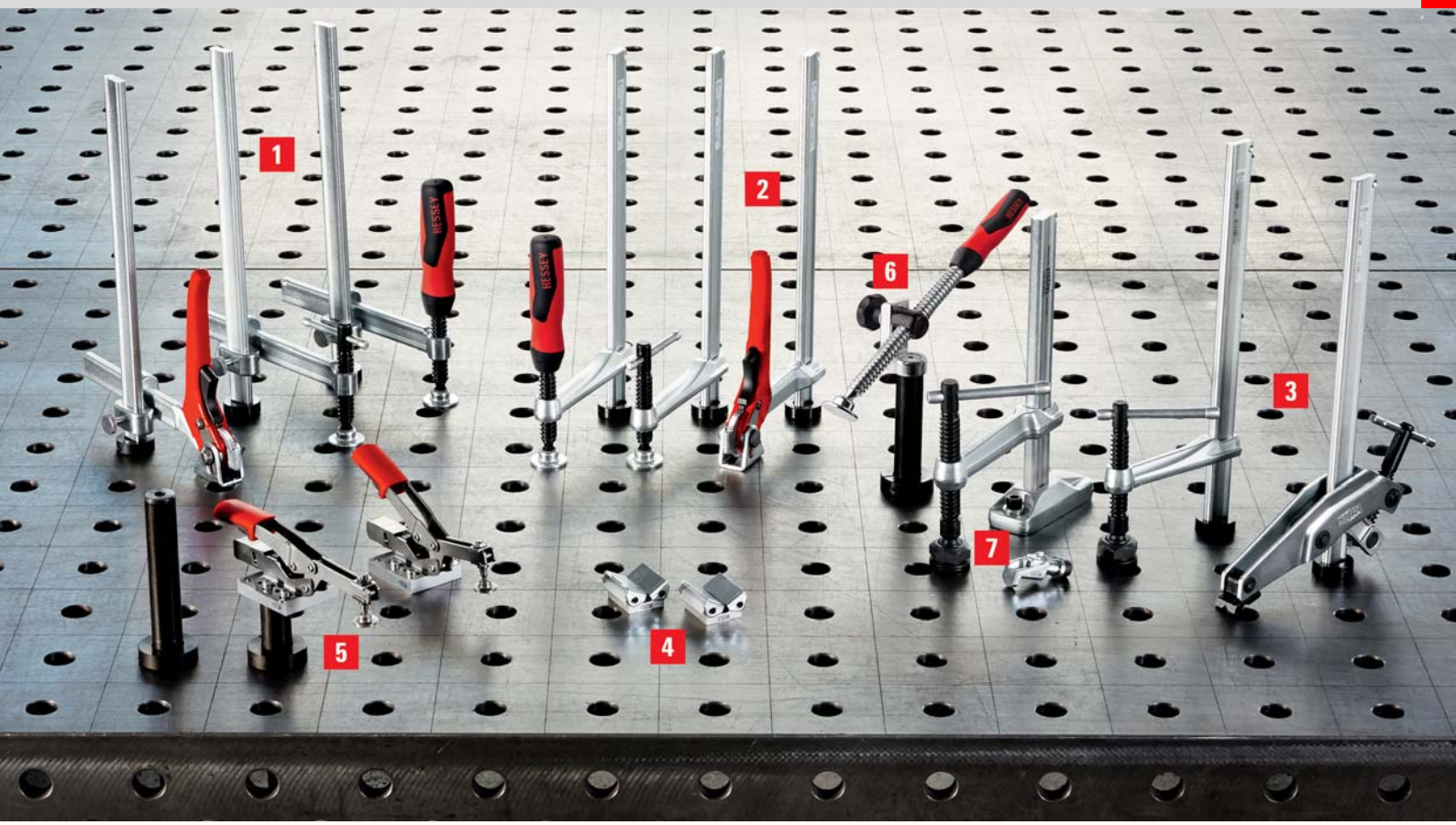

I vostri vantaggi a colpo d'occhio:

1 Flessibilità di scartamento
Non solo gli elementi di serraggio BESSEY TWV per banchi di saldatura offrono la regolazione progressiva dello scartamento, ma sono anche disponibili con 3 tipi di impugnatura diversi.

2 Sbalzo 100 mm, 120 mm o 140 mm
Con gli elementi di serraggio BESSEY TW per banchi di saldatura potete scegliere 3 tipi di impugnatura e 3 tipi di scartamento.

3 Robusto e speciale
L'elemento di serraggio TWM28 è dotato di una piastra di pressione speciale con inserto in acciaio sinterizzato resistente alle alte temperature e orientabile fino a 35°. La vite del modello di braccio a serrante TW28GRS si trova all'esterno e facilita quindi l'accesso all'area di lavoro.

4 Perfetto per i parapetti
Non importa che sia rotondo, ovale o quadro – le testine di serraggio Vario TWVAD si adattano perfettamente. Poi si adattano perfettamente sul pezzo da saldare (regolazione progressiva da 60° interni a 60° esterni).

5 Strettoio rapido all'opera
Grazie all'adattatore TWA-STC e alla prolunga TWX, gli strettoi rapidi BESSEY con piastra base orizzontale possono essere rapidamente adattati anche a banchi di saldatura.

6 Serraggio obliquio e orizzontale
L'adattatore TW28AV, insieme alla prolunga TW28X, permette anche il serraggio obliquo o orizzontale. Diventa possibile con il mandrino inclinabile in continuo da -52° a +52°.

7 Strettoi per piani macchine presenti
Lavorate già con degli strettoi per piani macchine BESSEY e vorreste adattarli anche al vostro banco di saldatura? Per questo basta avvitare il gancio TW28HO nel foro del piede dello strettoio per piano macchina.

YouTube

Elementi di serraggio per banchi di saldatura

- TWV16: Forza di serraggio fino a 2.500 N
  TWV28: Forza di serraggio fino a 5.500 N
- Serraggio individuale, posizionamento preciso
- Profilo bonificato e asta di scorrimento per un serraggio flessibile ed elastico
- Scartamento a regolazione progressiva

Diverse versioni:

- Impugnatura di alta qualità in plastica 2 componenti e impugnatura a traversino con estremità arrotondate – entrambe con filettatura trapezia scorrevole e piastra di pressione sostituibile senza utensili
- Impugnatura a leva con meccanismo di blocco per un serraggio controllato, rapido e antivibrazioni

Elemento di serraggio con scartamento variabile TWV

№	Ø	Altezza serraggio max.	←b→	←x→			€
	mm	mm	mm	mm	kg	Pz.	V3
TWV16-20-15-2K	16	200	30-150	22 x 8,5	1,20	1	57,60
TWV16-20-15K	16	200	30-150	22 x 8,5	1,04	1	57,60
TWV16-20-15H	16	200	60-150	22 x 8,5	1,21	1	79,50
TWV28-30-17-2K	28	300	40-175	28 x 11	2,22	1	67,60
TWV28-30-17K	28	300	40-175	28 x 11	2,11	1	67,60
TWV28-30-17H	28	300	110-175	28 x 11	2,48	1	92,70

Dati 3D-CAD pronti per il download su www.bessey.de

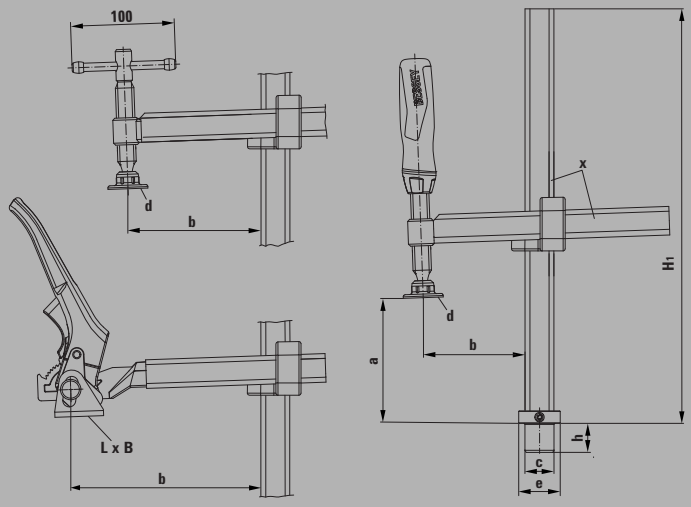

Tabella delle dimensioni

	Ø viti "c"	Altezza viti "h"	Altezza serraggio max. "a"	Scartamento "b"	Altezza base "H1"	Dimensioni piastre di pressione "L x B"	Dimensioni piastre di pressione Ø "d"	Piede "F" Piede Ø "e"	Piede "F" Distanza d. guida „y"	Profilo guida "x"
	mm	mm	mm	mm	mm	mm	mm	mm	mm	mm
TWV16-20-15-2K	16	20,5	200	30-150	265	–	32	30	10	22 x 8,5
TWV16-20-15K	16	20,5	200	30-150	265	–	32	30	10	22 x 8,5
TWV16-20-15H	16	20,5	200	60-150	265	41 x 26	–	30	10	22 x 8,5
TWV28-30-17-2K	28	28,5	300	40-175	400	–	38	40	12	28 x 11
TWV28-30-17K	28	28,5	300	40-175	400	–	38	40	12	28 x 11
TWV28-30-17H	28	28,5	300	110-175	400	47 x 31	–	40	12	28 x 11

Elementi di serraggio per banchi di saldatura

Elemento di serraggio con scartamento fisso TW

№	∅	Altezza serraggio max.	←b→	←x→			€
	mm	mm	mm	mm	kg	Pz.	V3
TW16-20-10-2K	16	200	100	22 x 8,5	0,93	1	35,20
TW16-20-10K	16	200	100	22 x 8,5	0,86	1	35,20
TW16-20-10H	16	200	100	22 x 8,5	1,01	1	62,90
TW28-30-12-2K	28	300	120	28 x 11	1,68	1	41,30
TW28-30-14-2K	28	300	140	28 x 11	1,70	1	45,70
TW28-30-12K	28	300	120	28 x 11	1,62	1	41,30
TW28-30-14K	28	300	140	28 x 11	1,65	1	45,70
TW28-30-12H	28	300	120	28 x 11	2,07	1	74,00
TW28-30-14H	28	300	140	28 x 11	2,10	1	78,40

Dati 3D-CAD pronti per il download su www.bessey.de

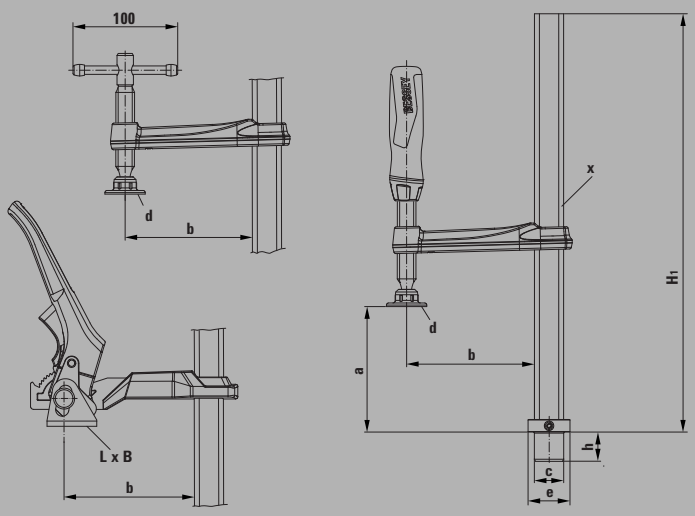

- TW16: Forza di serraggio fino a 3.000 N
  TW28: Forza di serraggio fino a 5.000 N
- Serraggio individuale, posizionamento preciso
- Profilo bonificato e asta di scorrimento per un serraggio flessibile ed elastico

Diverse versioni:

- Impugnatura di alta qualità in plastica 2 componenti e impugnatura a traversino con estremità arrotondate – entrambe con filettatura trapezia scorrevole e piastra di pressione sostituibile senza utensili
- Impugnatura a leva con meccanismo di blocco per un serraggio controllato, rapido e antivibrazioni

Tabella delle dimensioni

	Ø viti "c"	Altezza viti "h"	Altezza serraggio max. "a"	Scartamento "b"	Altezza base "H1"	Dimensioni piastre di pressione "L x B"	Dimensioni piastre di pressione Ø "d"	Piede "F" Piede Ø "e"	Piede "F" Distanza d. guida „y"	Profilo guida "x"
	mm	mm	mm	mm	mm	mm	mm	mm	mm	mm
TW16-20-10-2K	16	20,5	200	100	265	–	32	30	10	22 x 8,5
TW16-20-10K	16	20,5	200	100	265	–	32	30	10	22 x 8,5
TW16-20-10H	16	20,5	200	100	265	41 x 26	–	30	10	22 x 8,5
TW28-30-12-2K	28	28,5	300	120	400	–	38	40	12	28 x 11
TW28-30-14-2K	28	28,5	300	140	400	–	38	40	12	28 x 11
TW28-30-12K	28	28,5	300	120	400	–	38	40	12	28 x 11
TW28-30-14K	28	28,5	300	140	400	–	38	40	12	28 x 11
TW28-30-12H	28	28,5	300	120	400	47 x 31	–	40	12	28 x 11
TW28-30-14H	28	28,5	300	140	400	47 x 31	–	40	12	28 x 11

Elementi di serraggio per banchi di saldatura

- Forza di serraggio fino a 6.500 N
- Serraggio individuale, posizionamento preciso
- Profilo bonificato e asta di scorrimento per un serraggio flessibile ed elastico
- Vite bonificata – particolarmente stabile e resistente all'usura – che aumenta sensibilmente la durata utile
- Lunga durata grazie alla piastra di pressione speciale con inserto in acciaio sinterizzato, orientabile fino a 35°

Elemento di serraggio con piastra di pressione speciale TWM28

№	∅	Altezza serraggio max.	←b→	←x→	⚖	▢	€
	mm	mm	mm	mm	kg	Pz.	V3
TWM28-30-12	28	300	120	28 x 11	1,78	1	73,10

Dati 3D-CAD pronti per il download su www.bessey.de

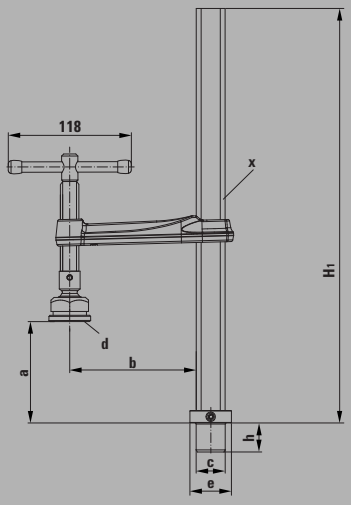

- Lunga durata grazie alla speciale piastra di pressione con inserto in acciaio sinterizzato, orientabile fino a 35°

Diverse versioni:

- Versione standard con superficie liscia
- Con superficie dentellata per una presa sicura sui pezzi sporchi
- Con scanalatura a V per il fissaggio di pezzi rotondi, ovali e angolari

Piastra di pressione speciale

№	Tipo	€
		V3
3100736	Standard	19,20
3101192	con scanalatura	21,60
3101193	con prisma	21,60

Tabella delle dimensioni

	Ø viti "c"	Altezza viti "h"	Altezza serraggio max. "a"	Scartamento "b"	Altezza base "H1"	Dimensioni piastre di pressione "L x B"	Dimensioni piastre di pressione Ø "d"	Piede "F" Piede Ø "e"	Piede "F" Distanza d. guida „y"	Profilo guida "x"
	mm	mm	mm	mm	mm	mm	mm	mm	mm	mm
TWM28-30-12	28	28,5	300	120	400	–	40	40	12	28 x 11

Elementi di serraggio per banchi di saldatura

Elemento di serraggio con braccio a serrante TW28GRS

№	Ø	Altezza serraggio max.	←b→	←x→			€
	mm	mm	mm	mm	kg	Pz.	V3
TW28GRS30-12	28	300	120	28 x 11	2,33	1	100,80

Dati 3D-CAD pronti per il download su www.bessey.de

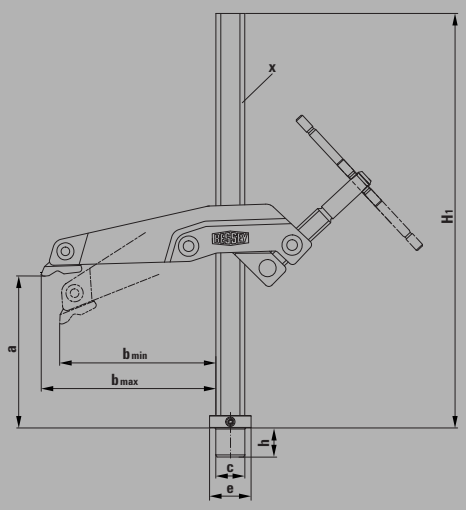

- Forza di serraggio fino a 5.000 N
- Vite esterna per facilitare l'accesso all'area di lavoro e proteggere contro gli schizzi di saldatura
- Piastra di pressione prismatica speciale stabile e ideale anche per il serraggio di pezzi rotondi o quadri
- Orientabile e regolabile in altezza
- Particolarmente adatto al serraggio quando lo spazio è limitato, attraverso piccole aperture e per piccole sporgenze

Testa di serraggio per banco Vario TWVAD (confezione: 2 pezzi)

TW16VAD/ TW28VAD

TWVAD

№	Ø	∢	Larghezza area di serraggio			€
	mm		mm	kg	Pz.	V3
TW16VAD	16	da 60° all'interno a 60° all'esterno	45	0,38	1	33,50
TW28VAD	28		45	0,57	1	34,60
TWVAD	-		45	0,28	1	25,90

Dati 3D-CAD pronti per il download su www.bessey.de

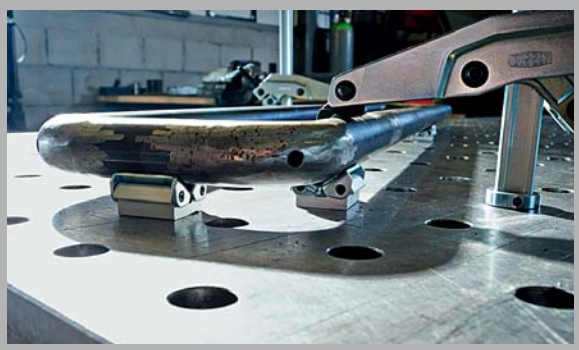

- Adattatore speciale per pezzi rotondi, ovali e quadri
- Adattatore progressivo quadro da 60° interni a 60° esterni

Diverse versioni:

- TW16VAD/TW28VAD – Versione con vite – per allineare rapidamente e fissare il pezzo sul banco di saldatura
- TWVAD – Versione senza vite – per cambiare rapidamente la posizione sul banco di saldatura

Tabella delle dimensioni

	Ø viti "c"	Altezza viti "h"	Altezza serraggio max. "a"	Scartamento "b"	Altezza base "H1"	Dimensioni piastre di pressione "L x B"	Piede "F"		Profilo guida "x"
							Piede Ø "e"	Distanza d. guida „y"	
	mm	mm	mm	mm	mm	mm	mm	mm	mm
TW28GRS30-12	28	28,5	300	123-140	400	38 x 25	40	12	28 x 11

Elementi di serraggio per banchi di saldatura

- Accessorio per strettoio rapido BESSEY con piastra di base orizzontale STC
- Con vite – per il montaggio diretto su un banco di saldatura
- Senza vite – per l'avvitamento sulla prolunga TWX

Adattatore per strettoio rapido TWA-STC

№	∅	adatto per			€
	mm		kg	Pz.	V3
TW16A-STC	16	STC-VH / STC-HH / STC-IHH	0,19	1	20,90
TW28A-STC	28		0,28	1	21,90

Dati 3D-CAD pronti per il download su www.bessey.de

- Accessorio per adattatore per strettoio rapido BESSEY TWA-STC, TWVAD e TW28AV
- Materiale rotondo progressivamente retrattile nel banco mediante un anello di regolazione

Prolunga TWX

№	∅	adatto per	Modo di regolazione		€
	mm		mm	kg	Pz.	V3
TW16X	16	TW16A-STC / TW16VAD / TWVAD	15-200	0,41	1	17,10
TW28X	28	TW28A-STC / TW28VAD / TWVAD / TW28AV	15-300	1,76	1	22,90

Dati 3D-CAD pronti per il download su www.bessey.de

Elementi di serraggio per banchi di saldatura

Adattatore inclinabile TW28AV

№	∅	←a→	adatto per			€
	mm	mm		kg	Pz.	V3
TW28AV	28	160	TW28X	1,02	1	62,90

Dati 3D-CAD pronti per il download su www.bessey.de

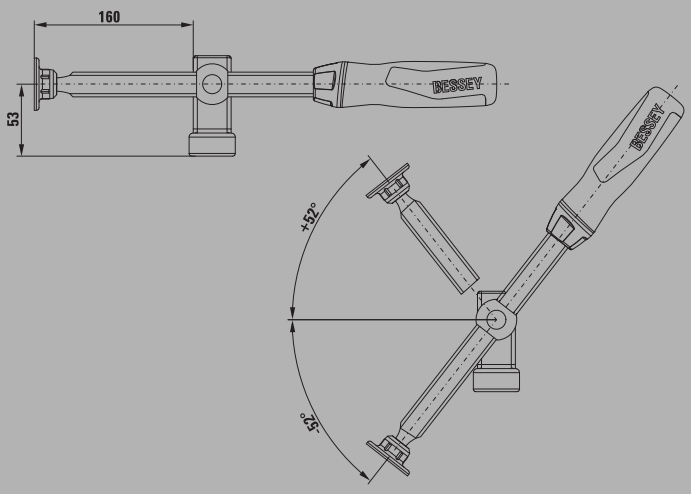

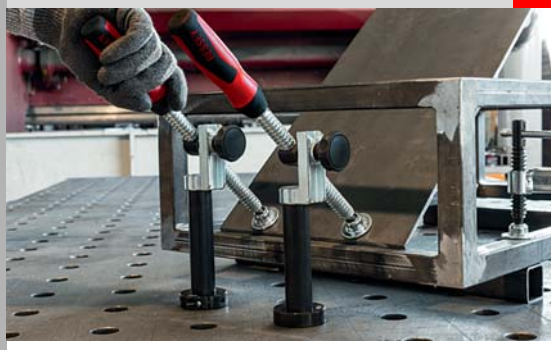

- Forza di serraggio fino a 3.000 N
- Accessorio per prolungamento BESSEY TW28X
- Mandrino inclinabile in continuo da -52° a +52°
- Dado bloccabile con filettatura trapezoidale per un fissaggio sicuro del pezzo
- Impugnatura in plastica a 2 componenti di elevata qualità con mandrino lungo

Gancio TW28HO

№	∅	adatto per			€
	mm		kg	Pz.	V3
TW28HO	28	BAS-C / BAS-CB / BASO / BSN / GRS / BSG	0,14	1	14,70

Dati 3D-CAD pronti per il download su www.bessey.de

- Accessorio per strettoi per piani macchine BESSEY
- Per poterlo utilizzare su un banco di saldatura, basta avvitarlo sullo strettoio per piano macchina

Staffaggi rapidi per macchine utensili

Serraggio su attrezzature e piani macchine

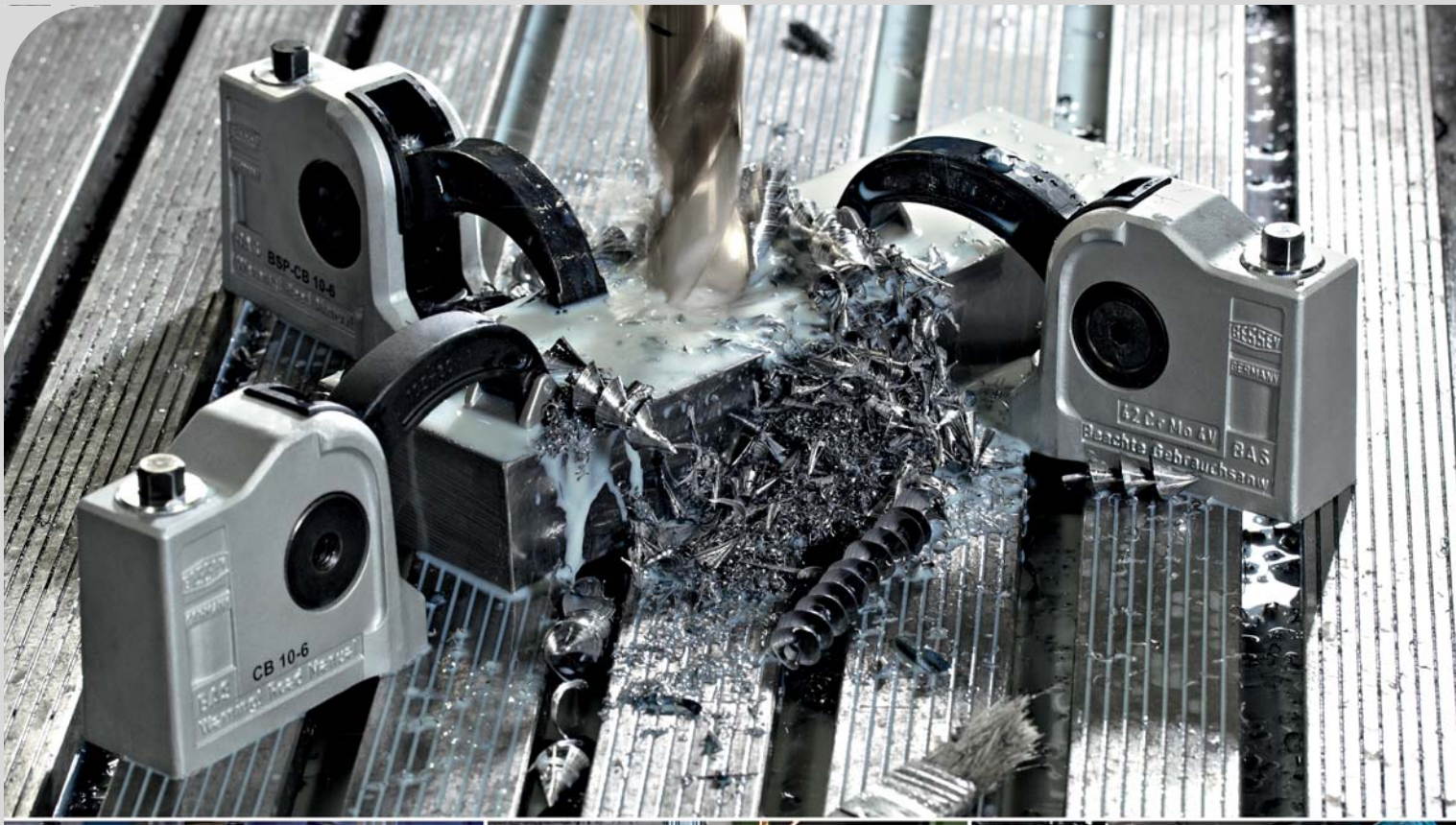

Serraggio rapido, potente e sicuro sulle attrezzature e piani macchina

La BESSEY dispone anche di un'ampia scelta di pratici strettoi per piani macchine; ideali utensili di serraggio da utilizzare per le operazioni di montaggio, foratura, alesaggio, fresatura, lucidatura, levigatura, elettroerosione, verifica e molto altro ancora. Gli strettoi BESSEY BAS si distinguono principalmente per la loro struttura straordinariamente compatta e per la loro elevata forza di serraggio. Il corpo e i bracci di pressione sono infatti realizzati in acciaio legato bonificato e sono quindi estremamente resistenti, garantiscono una lunghissima durata di vita e un ingombro minimo.

Lo strettoio per piani macchine BS e lo strettoio a braccio serrante GRS sono inclinabili e regolabili in altezza. Il BS si contraddistingue per un meccanismo a leva, che consente un rapido serraggio e sbloccaggio. Qualora sia necessario un libero accesso alla zona di lavoro oppure sia necessario eseguire un serraggio in uno spazio ristretto, lo strettoio a braccio serrante GRS grazie al mandrino posto all'esterno lo consente. Inoltre lo strettoio per piani macchine BSG grazie alla sua piastra di pressione mobile rappresenta la soluzione ideale per il serraggio di pezzi obliqui con un'inclinazione di fino a 35 gradi. Ecco quindi un ricco assortimento in grado di soddisfare ogni tipo di esigenza!

Staffaggi rapidi per macchine utensili

I vostri vantaggi a colpo d'occhio:

1 **Il corpo e il braccio di pressione sono infatti realizzati in acciaio legato bonificato**
Gli strettoi BAS sono circa il 30% più piccoli rispetto agli stessi modelli offerti dalla concorrenza pur garantendo le stesse forze di serraggio elevate. Tramite l'ingranaggio a vite senza fine, a bloccaggio automatico, possono esercitare sulla superficie di bloccaggio fino a 16.000 N.

2 **Varianti di braccio a pressione con guarnizione in poliammide**
Per un serraggio delicato con una distribuzione del peso ottimale, i bracci di pressione lunghi e corti dei modelli BAS sono provvisti di un pattino di pressione in alluminio inclinabile.
Per il serraggio angolare, i tipi BSP con il braccio di pressione appuntito dispongono perfettamente dei requisiti necessari. Una speciale guarnizione in poliammide protegge l'interno dallo sporco.

3 **Foro di fissaggio aperto o chiuso**
I modelli con foro aperto sono di facile applicazione e rimozione.
Per la versione con foro chiuso invece vite, chiocciola e strettoio formano un'unica unità. Il fissaggio e lo sbloccaggio di tutti gli strettoi BAS avviene in modo molto semplice, grazie alla chiave con traversino BASKN con incasso a sfera esagonale integrato.

4 **Salvaspazio e versatile**
Tutti i modelli si contraddistinguono per la ridotta altezza della loro costruzione ed il minimo ingombro in superfice. L'altezza di serraggio può essere aumentata gradualmente di rispettivamente 80 mm grazie al supporto per utensile di serraggio BESSEY BASO. In caso di impiego di più supporti prestare attenzione all'esatto appoggio del pezzo da lavorare.

Staffaggi rapidi per macchine utensili

BAS-C9-4
BAS-C10-6
BSP-C10-6

Strettoio compatto BAS-C, foro di fissaggio aperto

№	←a→	←b→	⚖	▢	€
	mm	mm	kg	Pz.	V3
BAS-C9-4	88	40	1,30	1	245,80
BAS-C10-6	97	60	1,30	1	254,60
BSP-C10-6	97	60	1,30	1	253,90

BAS-CB9-4
BAS-CB10-6
BSP-CB10-6

Strettoio compatto BAS-CB, foro di fissaggio chiuso

№	←a→	←b→	⚖	▢	€
	mm	mm	kg	Pz.	V3
BAS-CB9-4	88	40	1,30	1	245,80
BAS-CB10-6	97	60	1,30	1	254,60
BSP-CB10-6	97	60	1,30	1	253,90

- Forza di serraggio fino a 16.000 N
- Struttura salvaspazio e dunque fino al 30% più piccolo rispetto a modelli paragonabili della concorrenza
- Alloggiamento e braccio di pressione in acciaio inossidabile temprato, pertanto estremamente robusto e di lunga durata
- Disponibile in tre varianti di braccio di pressione: con braccio di pressione corto e lungo e puntazza in alluminio orientabile o con braccio di pressione a punta per il serraggio di smussature sottili oppure per condizioni di spazio limitate
- BAS-C con foro di fissaggio aperto e BAS-CB con foro di fissaggio chiuso per M10/M12

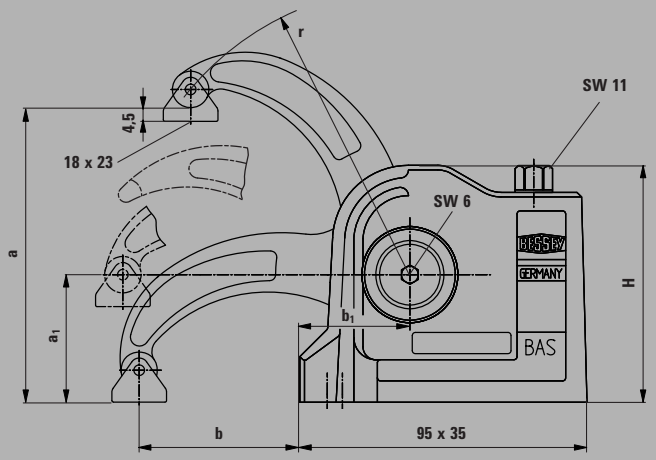

Dati 3D-CAD pronti per il download su www.bessey.de

Staffaggi rapidi per macchine utensili

Supporto per utensile di serraggio BASO

№	Altezza di serraggio	Filettatura attacco	per vite a testa cilindrica DIN 912			€
	mm			kg	Pz.	V3
BASO	80	M 10	M10/M12	0,45	1	77,60

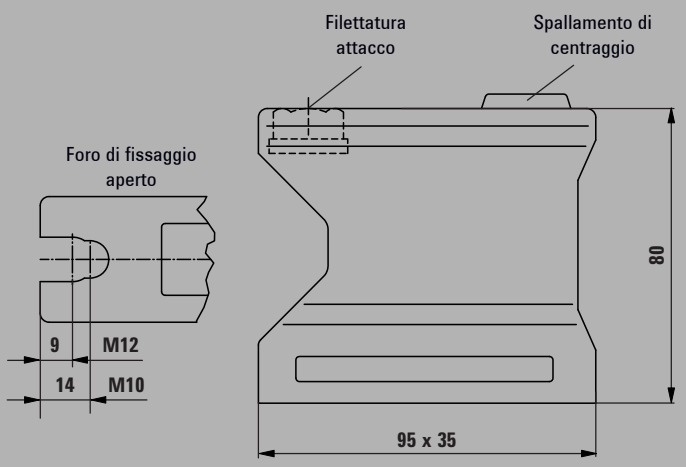

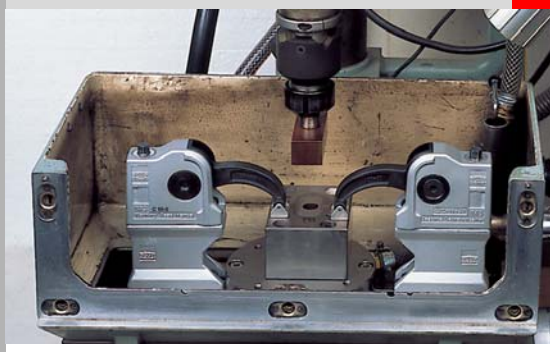

- Altezza di serraggio 80 mm
- Impilabile
- Foro di fissaggio aperto, compresa vite a testa cilindrica
- Compatibile con tutti gli strettoi BAS di BESSEY

BASKN Chiave con traversino

№	Diametro chiave brugola	Diametro chiave vite a testa sferica	Lunghezza spina			€
			mm	kg	Pz.	V3
BASKN	SW11	SW8+SW10	230	0,38	1	26,30

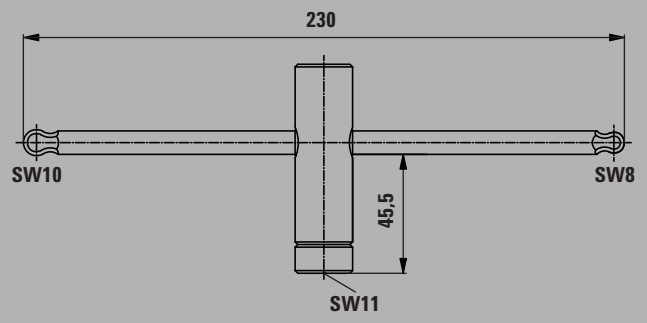

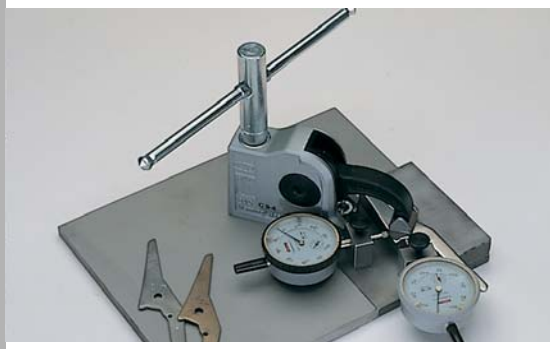

- Chiave a traversino con ausilio di regolazione per le viti a testa cilindrica M 10/M 12
- Compatibile con tutti gli strettoi BAS di BESSEY

Tabella delle dimensioni BAS

	Apertura max. "a"	Apertura opt. "a1"	Scartamento "b"	Distanza "b1"	Braccio di pressione „r"	Altezza corpo „H"	Viti a testa cilindrica	Foro di fissaggio	Forza di serraggio max.
	mm	mm	mm	mm	mm	mm	DIN 912		N
BAS-C9-4	88	42	40	36,5	75	78	M10 / M12	aperto	16.000
BAS-C10-6	97	42	60	36,5	94	78	M10 / M12		12.000
BSP-C10-6	97	42	60	36,5	94	78	M10 / M12		12.000
BAS-CB9-4	88	42	40	36,5	75	78	M10 / M12	chiuso	16.000
BAS-CB10-6	97	42	60	36,5	94	78	M10 / M12		12.000
BSP-CB10-6	97	42	60	36,5	94	78	M10 / M12		12.000
BASO	80	–	–	–	–	80	M10 / M12	aperto	–

Staffaggi rapidi per macchine utensili

- Forza di serraggio fino a 10.000 N
- Inclinabile e regolabile in altezza
- Per piccoli lavori di foratura e fresatura
- Meccanismo a leva per un serraggio e uno sbloccaggio rapido

- Forza di serraggio fino a 7.500 N
- Inclinabile e regolabile in altezza
- Vite esterna per un accesso libero all'area di lavoro e il serraggio in spazi stretti
- Per piccoli lavori di foratura e fresatura

Staffaggi rapidi per macchine utensili BS

№	Altezza serraggio max.	←b→	←x→				€
	mm	mm	mm	mm	kg	Pz.	V3
BS2N	200	100	19,5 x 9,5	10,5	1,35	1	116,70
BS3N	200	120	22 x 10,5	13	1,55	1	132,70
BS4N	200	120	28 x 11	16,5	2,65	1	145,10
BS5N	240	140	30 x 15	16,5	3,30	1	170,00
BS6N	500	140	30 x 15	16,5	4,00	1	253,20

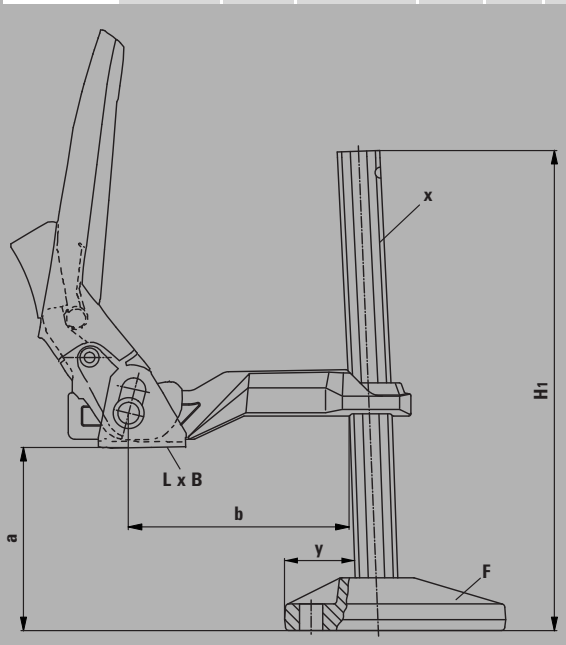

Strettoio a braccio serrante GRS

№	Altezza serraggio max.	←b→	←x→				€
	mm	mm	mm	mm	kg	Pz.	V3
GRS20-12	200	123-140	28 x 11	16,5	2,81	1	146,10

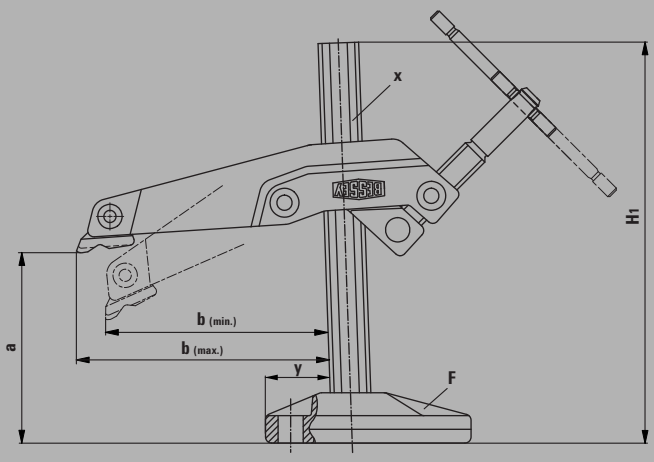

Dati 3D-CAD pronti per il download su www.bessey.de

Staffaggi rapidi per macchine utensili

Staffaggi rapidi per macchine utensili BSG

№	Altezza serraggio max.	←b→	←x→				€
	mm	mm	mm	mm	kg	Pz.	V3
BSG21-14	210	140	30 x 15	16,5	3,22	1	114,50

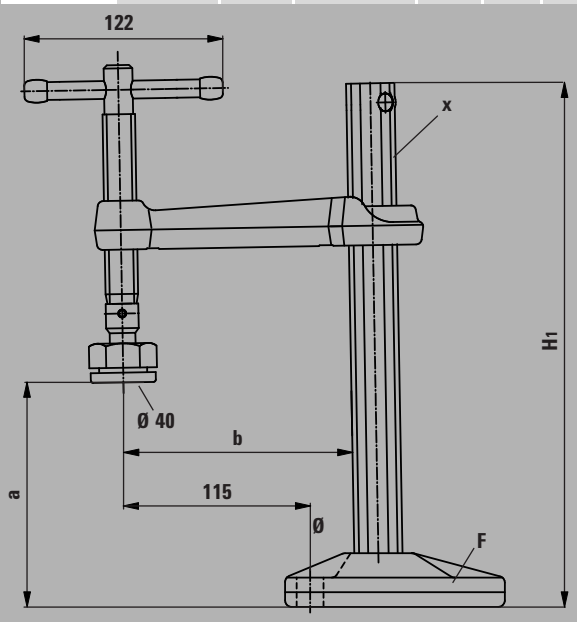

- Forza di serraggio fino a 12.000 N
- Fissaggio su tavoli da lavoro e macchine
- Lunga durata grazie alla speciale piastra di pressione con inserto in acciaio sinterizzato, orientabile fino a 35°

Gancio TW28HO

№	∅	adatto per			€
	mm		kg	Pz.	V3
TW28HO	28	BAS-C / BAS-CB / BASO / BSN / GRS / BSG	0,14	1	14,70

- Accessorio per strettoi per piani macchine BESSEY
- Per poterlo utilizzare su un banco di saldatura, basta avvitarlo sullo strettoio per piano macchina

Tabella delle dimensioni BS, GRS, BSG

	Apertura max. "a"	Scarta-mento "b"	Altezza base "H1"	Dimensioni piastre di pressione "L x B"	Piede "F"				Profilo guida "x"	Foro di fissaggio "Ø"	Forza di serraggio ottenibile con altezza di serraggio di 50 mm
					Lunghezza piede	Larghezza piede	Altezza piede	Distanza dalla guida "y"			
	mm	mm	mm	mm	mm	mm	mm	mm	mm	mm	N
BS2N	200	100	260	42 x 25	100	38	25	32	19,5 x 9,5	10,5	3.500
BS3N	200	120	260	42 x 25	100	38	25	32	22 x 10,5	13	5.500
BS4N	200	120	270	48 x 31	135	49	33	42	28 x 11	16,5	7.500
BS5N	240	140	320	48 x 31	135	49	33	42	30 x 15	16,5	10.000
BS6N	500	140	580	48 x 31	135	49	33	42	27 x 13	16,5	10.000
GRS20-12	200	123-140	265	25 x 35	135	48	33	42	28 x 11	16,5	7.500
BSG21-14	210	140	322	Ø 40	135	48	33	42	30 x 15	16,5	12.000

Sistema di serraggio rapido

Fissaggio rapido con autoregolazione dell'apertura

Presto posizionato con Power

Con i brevettati strettoi rapidi BESSEY potete fissare i pezzi velocemente e in modo sicuro a diverse altezze di lavorazione. Essi sono perfetti ad esempio per l'impiego nella produzione di piccole serie. Ma non sarebbero degli strettoi rapidi BESSEY se durante lo sviluppo non avessimo aggiunto qualcosa di speciale – anche in questo caso, siamo rimasti fedeli al motto aziendale "BESSEY. Simply better." La straordinaria caratteristica dei strettoi rapidi BESSEY è l'adattamento automatico a diverse altezze e/o larghezze pezzo con una forza di serraggio praticamente costante. Le lunghe regolazioni manuali della vite di pressione appartengono ormai al passato. Ma per quel che riguarda la flessibilità, gli strettoi rapidi BESSEY hanno ancora molto di più da offrire. Per adattare la forza di serraggio alle esigenze del pezzo basta ruotare una vite di regolazione nell'articolazione. E il traforato della lastra di base è così flessibile che tutti i fissaggi rapidi e sicuri immaginabili sono possibili. Uno strettoio completamente variabile – provare per credere!

Serraggio fino a 5 volte più rapido

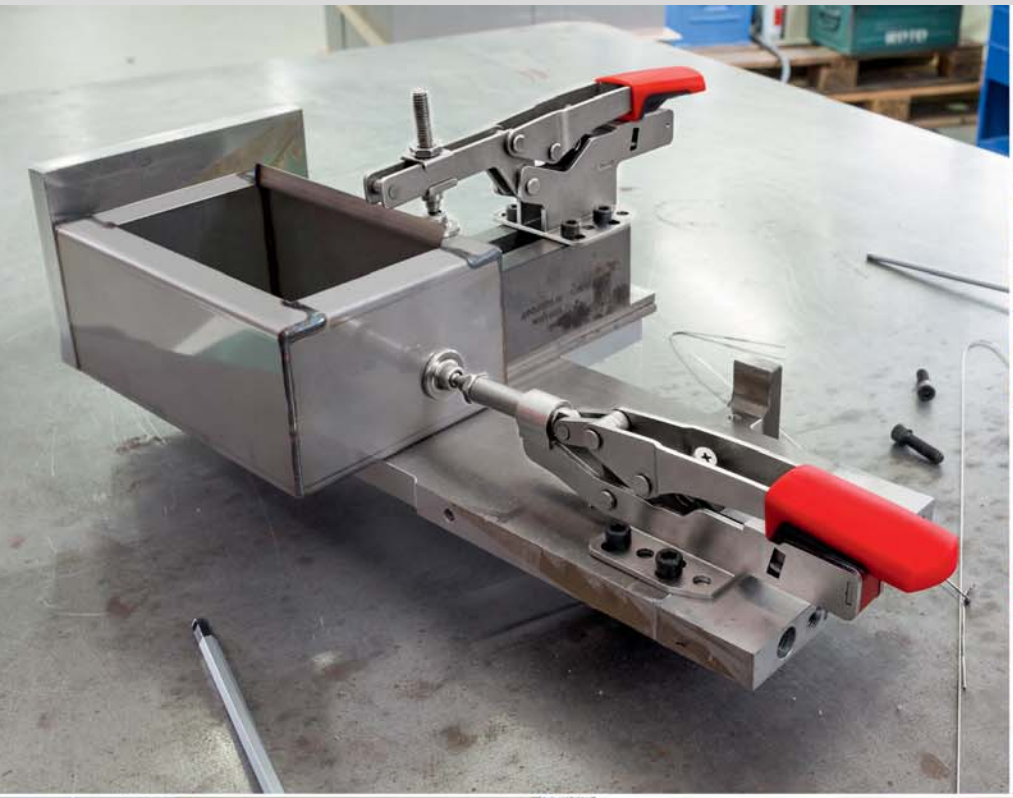

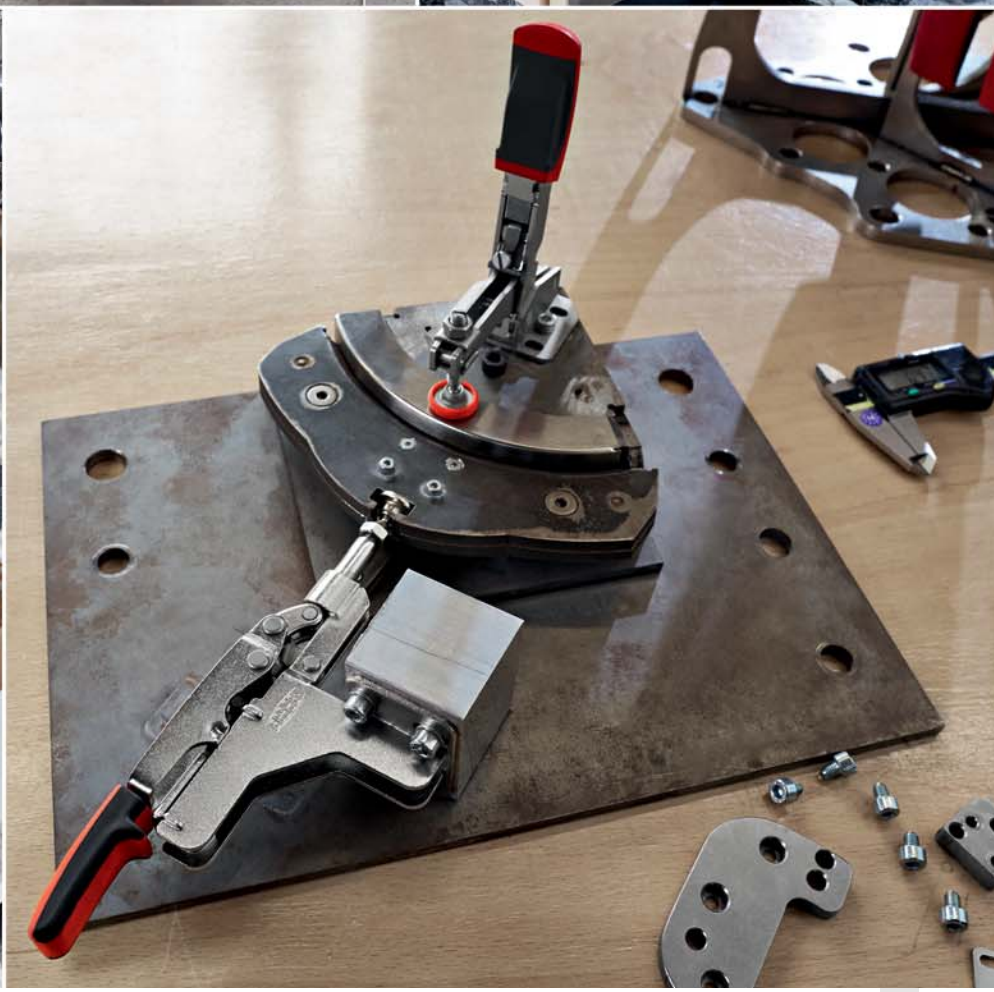

Sistema di serraggio rapido

Massima flessibilità e velocità fino a 5 volte superiore

Versatilitá senza compromessi
Una sola misura di sistemi di serraggio rapido BESSEY sostituisce multiple misure di marchi concorrenti:

- grazie ad un raggio di apertura estremamente grande e alla meccanica brevettata

Tutto ciò che c'è da sapere sui sistemi di serraggio rapido variabili in un colpo d'occhio su http://sistemaserraggio.bessey.de

Impiego rapido – già dalla prima volta e rapidamente durante il cambio di pezzi di lavoro
I sistemi di serraggio rapido BESSEY STC si adattano a pezzi di spessore diverso – senza regolazione manuale della vite di pressione con una forza di serraggio pressoché invariata:

- grazie ad un raggio di apertura automatico

Potente e delicato
Anche pezzi sensibili con p.es. superficie impallacciata o verniciata possono essere serrati delicatamente:

- grazie ad una piastra di pressione con cappuccio protettivo rimovibile
- grazie ad una regolazione della forza di serraggio tramite una vite di regolazione nell'articolazione

Sistema di serraggio rapido

Sistema di serraggio verticale con piastra di base orizzontale STC-VH

№	←a→	Adattamento automatico				€
	mm	mm	N	kg	Pz.	V3
STC-VH20	35	20	1.100	0,22	6	23,60
STC-VH50	40	35	2.500	0,43	6	25,20

Dati 3D-CAD pronti per il download su http://bessey.partcommunity.com

- In posizione di serraggio, la leva è verticale
- Adattamento automatico progressivo dell'altezza di serraggio fino a 35 mm con una forza di serraggio praticamente costante – senza modifica manuale della posizione delle viti di pressione
- Forza di serraggio regolabile fino a 2.500 N con la vite di regolazione nell'articolazione
- Lamiere di acciaio stabili, bonificate per una lunga durata
- Traforato della piastra di base adatto a mm e pollici
- Impugnatura in plastica di alta qualità a 2 componenti resistente all'olio

Tabella delle dimensioni

		L1	L2	L3	L4	L5	L6	L7	L8	L9	H1	H2	H3	H4	H5	H6	B1	B2	B3	B4	Lo1	Lo2	Lo3	Lo4	Ø
STC-VH20	mm	92	50	20	16	–	43	35	60	123	41	100	10	42	129	–	10	6	24	48	26	13	28	27-32	5,5
	"	3,62	1,97	0,79	0,63	–	1,69	1,38	2,36	4,84	1,61	3,94	0,39	1,65	5,08	–	0,39	0,24	0,94	1,89	1,02	0,51	1,10	1,06-1,26	0,22
STC-VH50	mm	116	63	40	23	–	53	44	76	154	52	126	14	50	162	–	13,25	8,25	30	60	25,4	25,4	40	33-48	6,5
	"	4,57	2,48	1,57	0,91	–	2,09	1,73	2,99	6,06	2,05	4,96	0,55	1,97	6,38	–	0,52	0,32	1,18	2,36	1,00	1,00	1,57	1,30-1,89	0,26

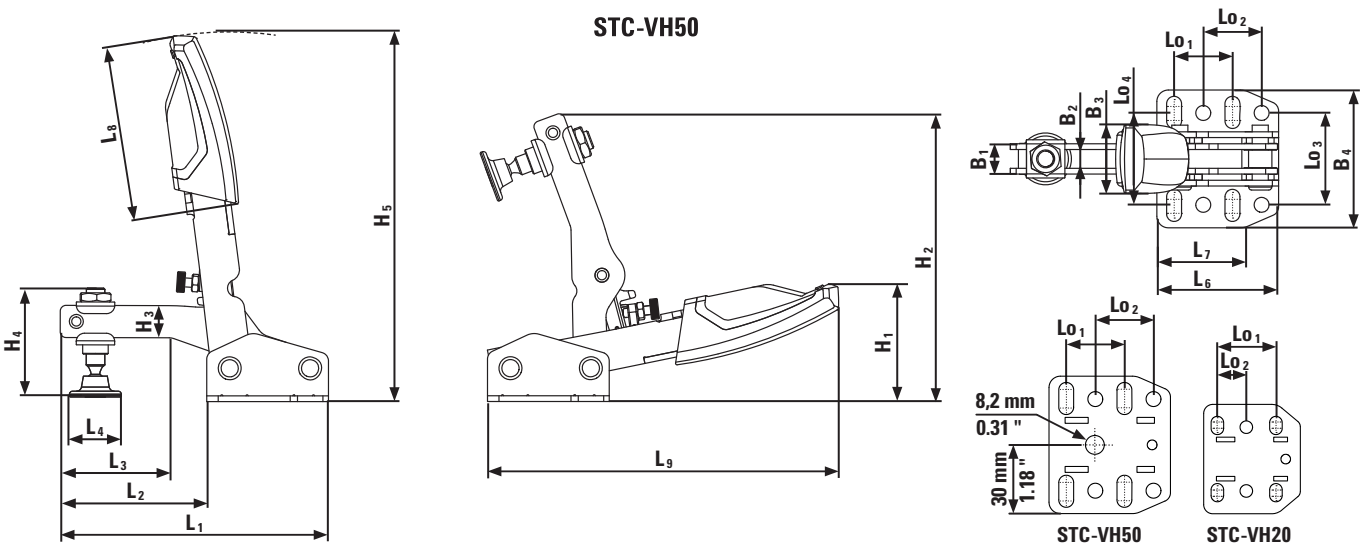

Sistema di serraggio rapido

- In posizione di serraggio, la leva è orizzontale
- Adattamento automatico progressivo dell'altezza di serraggio fino a 35 mm con una forza di serraggio praticamente costante – senza modifica manuale della posizione delle viti di pressione
- Forza di serraggio regolabile fino a 2.500 N con la vite di regolazione nell'articolazione
- Lamiere di metallo stabili, bonificate per una lunga durata
- Traforato della piastra di base adatto a mm e pollici
- Impugnatura in plastica di alta qualità a 2 componenti resistente all'olio

Sistema di serraggio orizzontale con piastra di base orizzontale STC-HH

№	←a→	Adattamento automatico				€
	mm	mm	N	kg	Pz.	V3
STC-HH20	35	20	1.100	0,20	6	23,10
STC-HH20SB	35	20	1.100	0,20	3	24,10
STC-HH50	40	35	2.500	0,38	6	25,20
STC-HH50SB	40	35	2.500	0,38	3	26,20
STC-HH70	60	35	2.500	0,42	6	25,90
STC-HH70SB	60	35	2.500	0,42	3	26,90

Dati 3D-CAD pronti per il download su http://bessey.partcommunity.com e www.bessey.de

Tabella delle dimensioni

		L1	L2	L3	L4	L5	L6	L7	L8	L9	H1	H2	H3	H4	H5	H6	B1	B2	B3	B4	Lo1	Lo2	Lo3	Lo4	Ø
STC-HH20	mm	167	45	20	19	83	45	35	46	–	44	142	10	42	25	–	10	6	20	42	26	13	28	26-31,75	5,5
	"	6,57	1,77	0,79	0,75	3,27	1,77	1,38	1,81	–	1,73	5,59	0,39	1,65	0,98	–	0,39	0,24	0,79	1,65	1,02	0,51	1,10	1,02-1,25	0,22
STC-HH50	mm	217	77	40	25,5	113	53	38	72	–	47	158	14	50	27	–	13	8	32	60	25,4	25,4	38	33-48	6,5
	"	8,54	3,03	1,57	1,00	4,45	2,09	1,50	2,83	–	1,85	6,22	0,55	1,97	1,06	–	0,51	0,31	1,26	2,36	1,00	1,00	1,50	1,30-1,89	0,26
STC-HH70	mm	217	77	40	25,5	113	53	38	72	–	64	175	14	68	44	–	13	8	32	60	25,4	25,4	38	33-48	6,5
	"	8,54	3,03	1,57	1,00	4,45	2,09	1,50	2,83	–	2,52	6,89	0,55	2,68	1,73	–	0,51	0,31	1,26	2,36	1,00	1,00	1,50	1,30-1,89	0,26

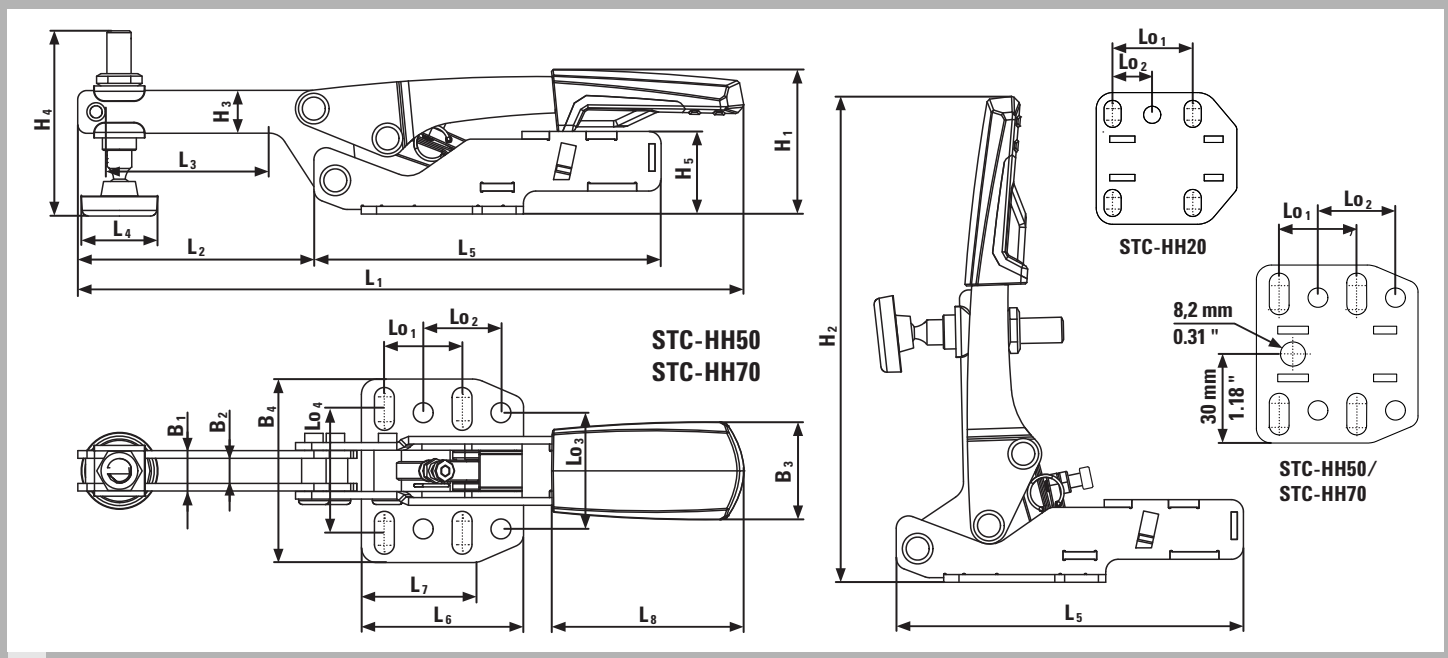

Sistema di serraggio rapido

Sistema di serraggio orizzontale con piastra di base verticale STC-HV

№	←a→	Adattamento automatico				€
	mm	mm	N	kg	Pz.	V3
STC-HV20	35	20	1.100	0,21	6	23,10

Dati 3D-CAD pronti per il download su www.bessey.de

- In posizione di serraggio, la leva è orizzontale
- Adattamento automatico progressivo dell'altezza di serraggio fino a 20 mm con una forza di serraggio praticamente costante – senza modifica manuale della posizione delle viti di pressione
- Forza di serraggio regolabile fino a 1.100 N con la vite di regolazione nell'articolazione
- Lamiere di metallo stabili, bonificate per una lunga durata
- Traforato della piastra di base adatto a mm e pollici
- Impugnatura in plastica di alta qualità a 2 componenti resistente all'olio

Tabella delle dimensioni

		L1	L2	L3	L4	L5	L6	L7	L8	L9	H1	H2	H3	H4	H5	H6	B1	B2	B3	B4	Lo1	Lo2	Lo3	Lo4	Ø
STC-HV20	mm	167	45	20	16	83	38	–	46	–	65	162	10	42	45	–	10	6	20	18	10-13	26	13	–	5,6
	"	6,57	1,77	0,79	0,63	3,27	1,50	–	1,81	–	2,56	6,38	0,39	1,65	1,77	–	0,39	0,24	0,79	0,71	0,39-0,51	1,02	0,51	–	0,22

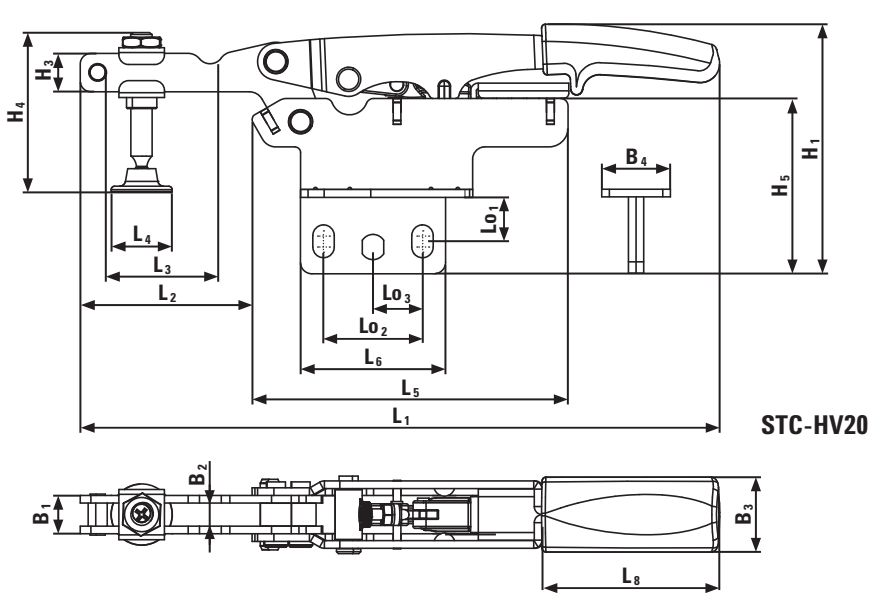

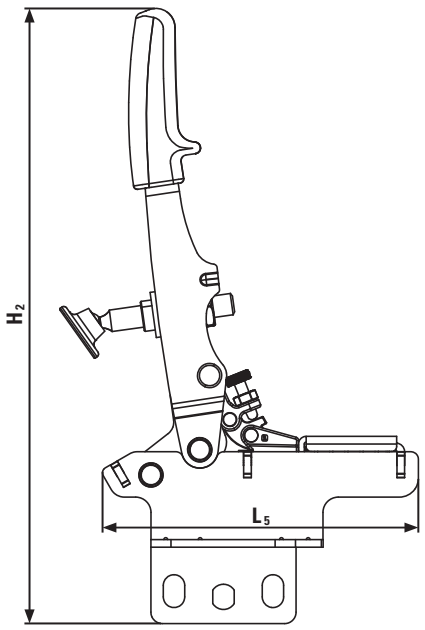

Sistema di serraggio rapido

- In posizione di serraggio, la leva è orizzontale
- Adattamento automatico progressivo dell'altezza di serraggio fino a 20 mm con una forza di serraggio praticamente costante – senza modifica manuale della posizione delle viti di pressione
- Forza di serraggio regolabile fino a 1.100 N con la vite di regolazione nell'articolazione
- Lamiere di metallo stabili, bonificate per una lunga durata
- Traforato della piastra di base adatto a mm e pollici
- Impugnatura in plastica di alta qualità a 2 componenti resistente all'olio

Sistema di serraggio orizzontale con piastra di base a gomito STC-HA

№	←a→	Adattamento automatico				€
	mm	mm	N	kg	Pz.	V3
STC-HA20	35	20	1.100	0,23	6	23,10

Dati 3D-CAD pronti per il download su www.bessey.de

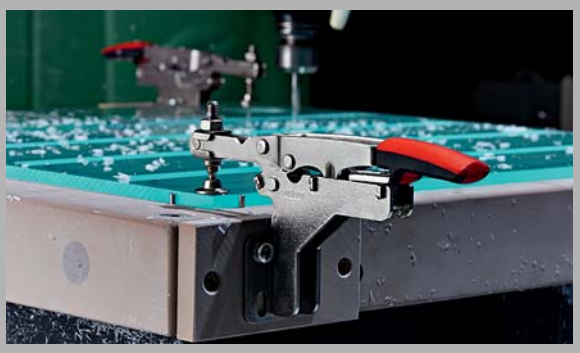

Tabella delle dimensioni

		L1	L2	L3	L4	L5	L6	L7	L8	L9	H1	H2	H3	H4	H5	H6	B1	B2	B3	B4	Lo1	Lo2	Lo3	Lo4	Ø
STC-HA20	mm	167	45	20	16	83	38	–	46	–	85	181	10	42	66	–	10	6	20	45	10-30	20-26	26	–	5,6
	"	6,57	1,77	0,79	0,63	3,27	1,5	–	1,81	–	3,35	7,13	0,39	1,65	2,60	–	0,39	0,24	0,79	1,77	0,39-1,18	0,79-1,02	1,02	–	0,22

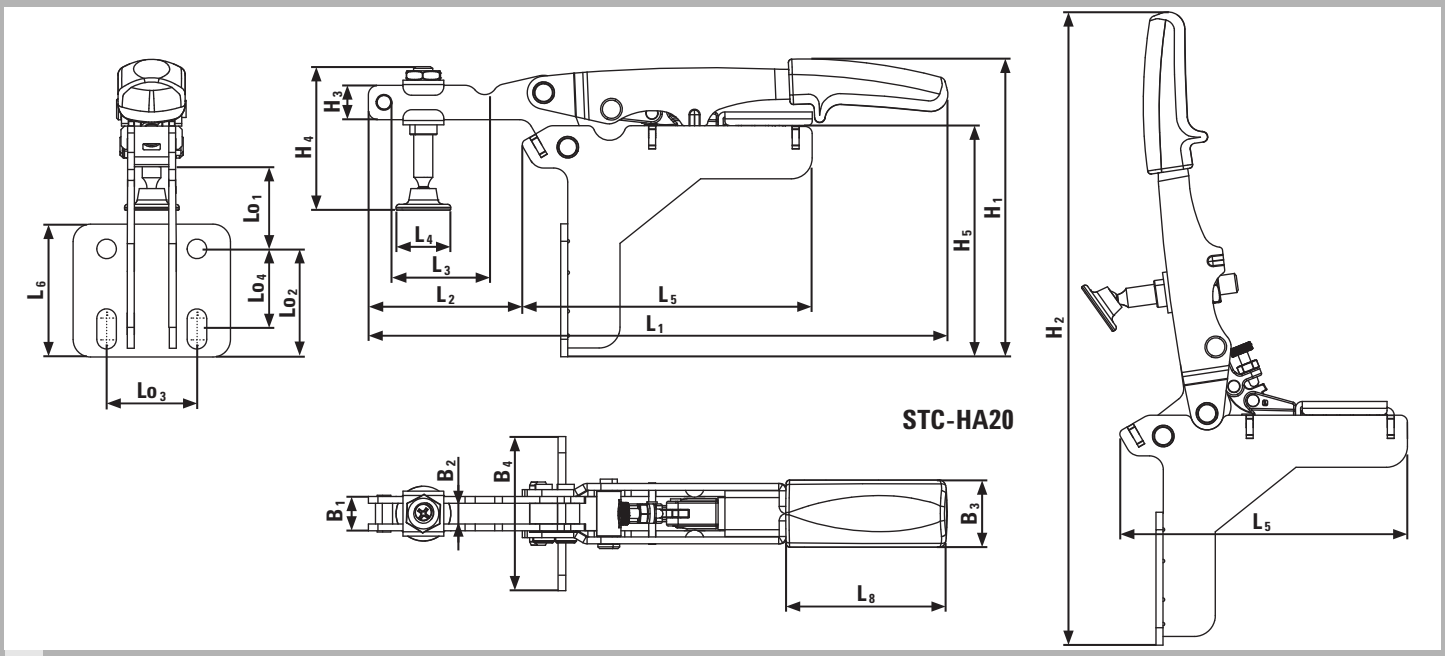

Sistema di serraggio rapido

Sistema di serraggio ad asta di spinta con piastra di base orizzontale STC-IHH

№	←a→	Adattamento automatico				€
	mm	mm	N	kg	Pz.	V3
STC-IHH15	25	8	1.100	0,19	6	23,70
STC-IHH25	35	13	2.500	0,45	6	26,60
STC-IHH25SB	35	13	2.500	0,46	3	27,60

Dati 3D-CAD pronti per il download su
http://bessey.partcommunity.com e www.bessey.de

- Movimento della leva convertito in un movimento assiale dell'asta di spinta
- Adattamento automatico progressivo della corsa di regolazione fino a 13 mm con una forza di serraggio praticamente costante – senza modifica manuale della posizione delle viti di pressione
- Forza di serraggio regolabile fino a 2.500 N con la vite di regolazione nell'articolazione
- Lamiere di metallo stabili, bonificate per una lunga durata
- Traforato della piastra di base adatto a mm e pollici
- Impugnatura in plastica di alta qualità a 2 componenti resistente all'olio

Tabella delle dimensioni

		L1	L2	L3	L4	L5	L6	L7	L8	L9	H1	H2	H3	H4	H5	H6	B1	B2	B3	B4	Lo1	Lo2	Lo3	Lo4	Ø
STC-IHH15	mm	181	–	–	19	105	45	35	46	–	32	107	–	–	13	16	8,5	–	20	42	26	13	28	26-31,75	5,5
	"	7,13	–	–	0,75	4,13	1,77	1,38	1,81	–	1,26	4,21	–	–	0,51	0,63	0,33	–	0,79	1,65	1,02	0,51	1,10	1,02-1,25	0,22
STC-IHH25	mm	233	–	–	25,5	154	53	38	73	–	46	155	–	–	25	27	12	–	32	60	25,4	25,4	38	33-48	6,5
	"	9,17	–	–	1,00	6,06	2,09	1,50	2,87	–	1,81	6,10	–	–	0,98	1,06	0,47	–	1,26	2,36	1,00	1,00	1,50	1,30-1,89	0,26

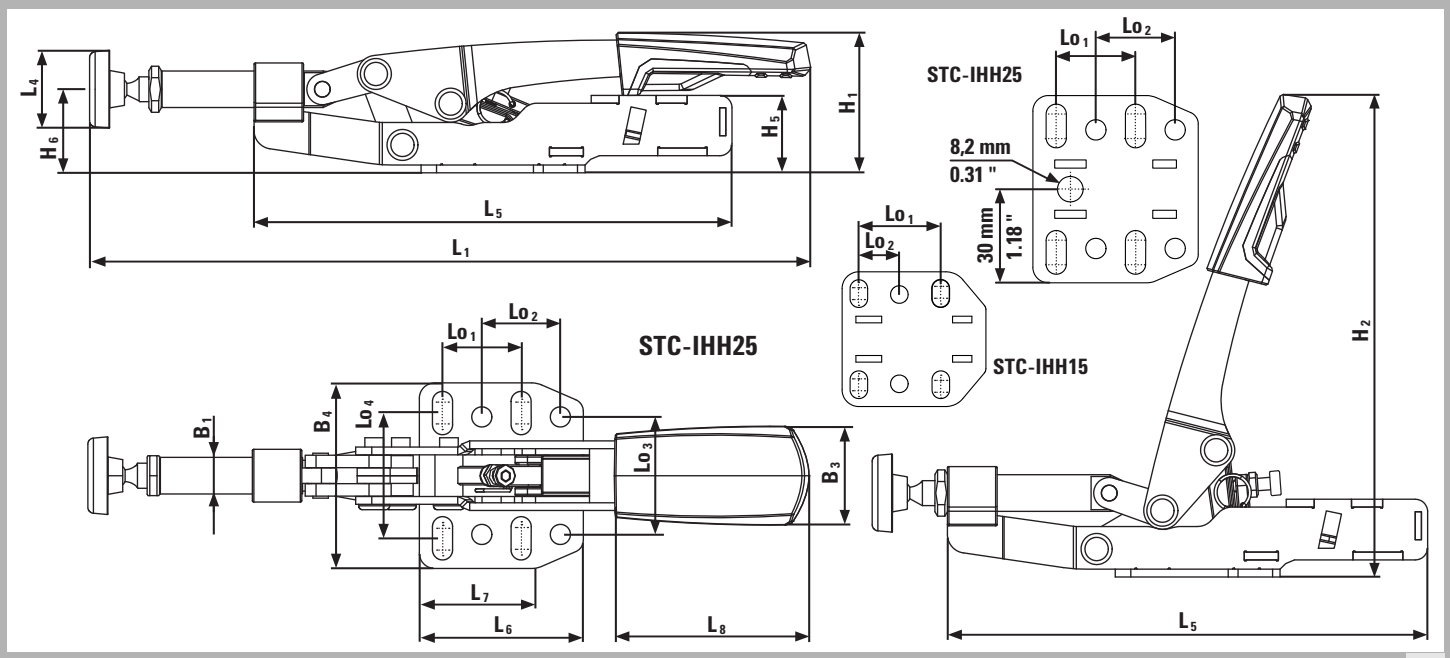

Sistema di serraggio rapido

- Movimento della leva convertito in un movimento assiale dell'asta di spinta
- Adattamento automatico progressivo della corsa di regolazione fino a 8 mm con una forza di serraggio praticamente costante – senza modifica manuale della posizione delle viti di pressione
- Forza di serraggio regolabile fino a 1.100 N con la vite di regolazione nell'articolazione
- Lamiere di metallo stabili, bonificate per una lunga durata
- Traforato della piastra di base adatto a mm e pollici
- Impugnatura in plastica di alta qualità a 2 componenti resistente all'olio

Sistema di serraggio ad asta di spinta con piastra di base a gomito STC-IHA

№	←a→	Adattamento automatico				€
	mm	mm	N	kg	Pz.	V3
STC-IHA15	25	8	1.100	0,23	6	23,70

Dati 3D-CAD pronti per il download su www.bessey.de

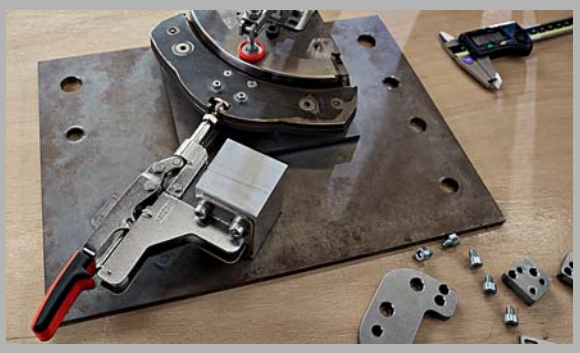

Tabella delle dimensioni

		L1	L2	L3	L4	L5	L6	L7	L8	L9	H1	H2	H3	H4	H5	H6	B1	B2	B3	B4	Lo1	Lo2	Lo3	Lo4	Ø
STC-IHA15	mm	181	–	–	16	105	–	–	46	–	81	149	–	–	63	34,8	8,5	–	20	45	20,5	20-26	26	–	5,6
	"	7,13	–	–	0,63	4,13	–	–	1,81	–	3,19	5,87	–	–	2,48	1,37	0,33	–	0,79	1,77	0,81	0,79-1,02	1,02	–	0,22

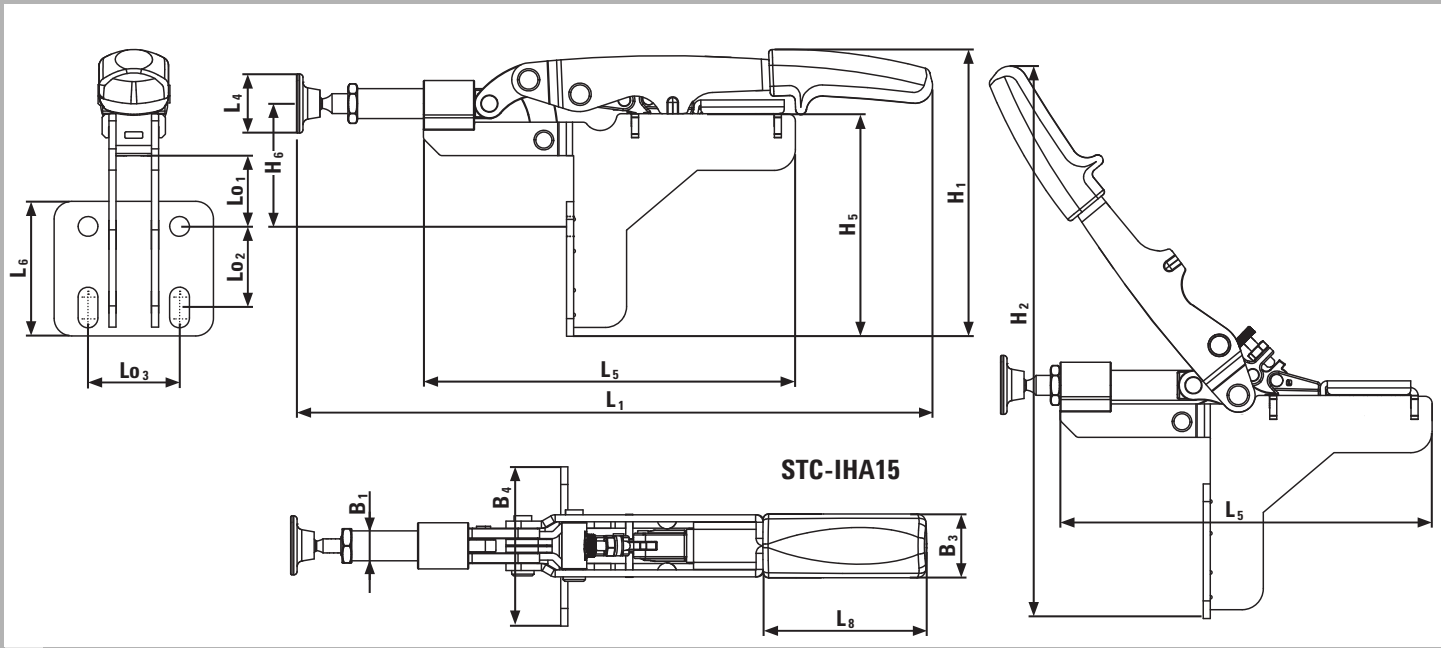

Sistema di serraggio rapido

Espositore da banco per sistema di serraggio STC-D

№	Contenuto/Pz.	kg	Pz.	V3
STC-D	per ogni 3 x STC-HH20SB / STC-HH50SB / STC-HH70SB / STC-IHH25SB	8,10	1	355,80

- Espositore professionali con 4 ganci per parete forata
- L'espositore perfetto per gli strettoi rapidi
- Fornito con 12 strettoi rapidi (confezione SB) e 1strettoio rapido di dimostrazione
- Ulteriori accessori per l'espositore sono continuamente disponibili

NUOVO

Adattatore per banchi multifunzione STC-SET-T20

№	Contenuto/Pz.	adatto per	kg	Pz.	V3
STC-SET-T20	1 vite cilindrica DIN 912 M 8 x 35 / 1 perno di innesto D20 x 17 / 1 dado zigrinato M8	STC-HH50 / STC-HH70 / STC-IHH25 / STC-VH50	0,09	6	10,20

- Per l'utilizzo dei sistemi di serraggio rapido BESSEY su banchi multifunzione come ad es. Festool MFT e Sortimo WorkMo con diametro del foro di 20 mm e spessore della piastra di min. 19 mm fino a max. 25 mm

Serraggio e distanziamento su grandi superfici

Novità: L'evoluzione del morsetto manuale REVO

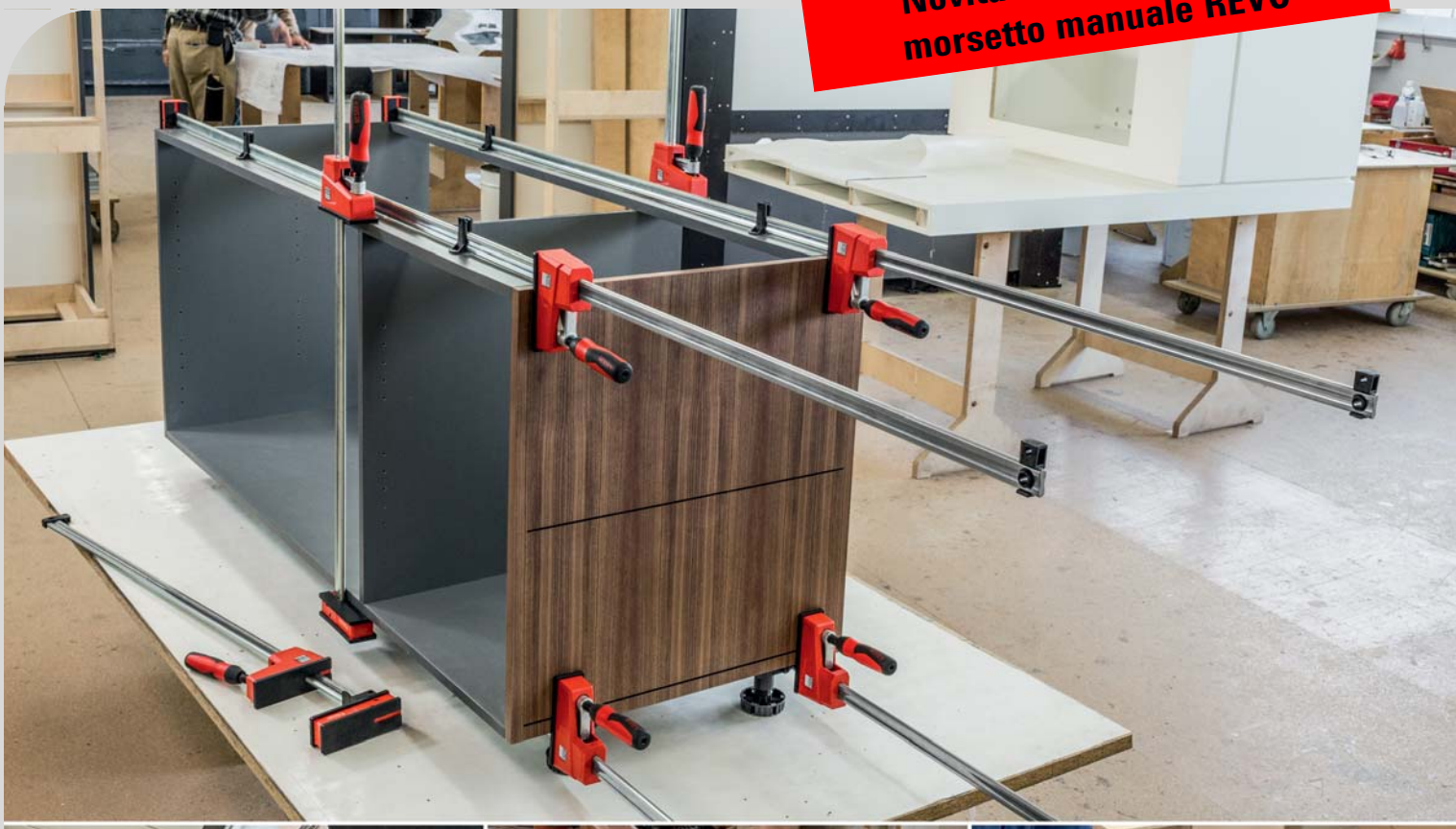

Ideali per pezzi delicati e angoli retti

Le grandi superfici di serraggio parallele sono tipiche dello strettoio manuale REVO e del leggero strettoio manuale UniKlamp originali BESSEY. Grazie a questi utensili è possibile serrare e distanziare senza problemi le superfici delicate e gli angoli retti, nonché pezzi arrotondati e appuntiti.

Ma quel che è meglio è che, grazie alle superfici di appoggio extra grandi, sia lo strettoio manuale REVO originale BESSEY sia UniKlamp sono utilizzabili per applicazioni universali con azionamento da dietro e lateralmente alla guida a profilato cavo. In questo modo risultano accessibili anche i punti non raggiungibili con i tradizionali strettoi a vite. Garantito!

Morsetto manuale REVO Evolution

Il modello Evolution della REVO – forza e sicurezza maggiori con un design nuovo

Precisione e accuratezza
I pezzi con superfici sensibili possono essere serrati e aperti in modo esattamente parallelo tra loro – anche dietro o lateralmente alla guida. Anche gli angoli e i bordi in rilievo, nonché le superfici appuntite e arrotondate, possono essere regolate in modo perfetto:

- grazie a superfici di serraggio estremamente grandi, utilizzate ad angolo retto rispetto alla guida
- grazie a tre cappucci protettivi rimovibili che respingono la colla e resistono a vernici e solventi grassi
- grazie a supporti utensili che impediscono il contatto del pezzo con la guida

Potenza e sicurezza
Potete ottenere una presa sicura con una forza di serraggio fino a 8.000 N:

- grazie ad un alloggiamento in plastica con rinforzo in metallo
- grazie ad una staffa di scorrimento ottimizzata con sistema antiscivolo doppio: mantiene il morsetto in modo affidabile alla forza di serraggio impostata e impedisce, in stato di assenza di serraggio, uno scivolamento involontario della staffa di scorrimento

REVOLUTION

Multiuso e ben pensato
I morsetti offrono un grandissimo numero di opzioni d'impiego:

- grazie ad ingegnosi accessori, come l'adattatore orientabile, il kit di pressaggio del telaio, la prolunga dei morsetti e il morsetto di bloccaggio del banco
- grazie all'impugnatura in plastica bicomponente dalla forma ergonomica con esagono incassati, è possibile applicare in modo comodo la forza di serraggio (coppia max. 17 Nm)
- grazie alla testa a regolazione continua nella versione Vario KREV, si può posizionare il morsetto al centro del pezzo, per una distribuzione ottimale del peso

YouTube

Strettoi manuali e strettoi con ganasce piane

NUOVO

Strettoio manuale REVO Vario KREV

№	↔a↔	↔b↔	↔e↔	↔x↔			€
	mm	mm	mm	mm	kg	Pz.	V3
KREV100-2K	1000	95	260-1130	29 x 9	3,85	2	83,70
KREV150-2K	1500	95	260-1610	29 x 9	4,25	2	101,00
KREV200-2K	2000	95	260-2080	29 x 9	5,30	2	119,60
KREV250-2K	2500	95	260-2580	29 x 9	6,30	2	138,30

NUOVO

Strettoio manuale REVO KRE

№	↔a↔	↔b↔	↔e↔	↔x↔			€
	mm	mm	mm	mm	kg	Pz.	V3
KRE30-2K	300	95	255-390	29 x 9	2,15	2	50,10
KRE60-2K	600	95	255-730	29 x 9	2,76	2	61,60
KRE80-2K	800	95	255-930	29 x 9	3,10	2	70,30
KRE100-2K	1000	95	255-1130	29 x 9	3,45	2	78,00
KRE125-2K	1250	95	255-1355	29 x 9	3,87	2	87,80
KRE150-2K	1500	95	255-1610	29 x 9	4,28	2	95,30
KRE200-2K	2000	95	255-2080	29 x 9	5,09	2	113,60
KRE250-2K	2500	95	255-2580	29 x 9	6,05	2	133,00

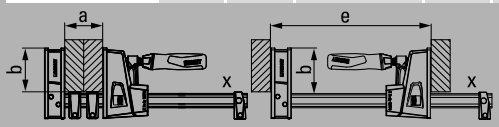

- Forza di serraggio fino a 8.000 N
- Superfici di serraggio parallele molto ampie con 3 cappucci protettivi rimovibili
- Alloggiamento in plastica con rinforzo in metallo e staffa di scorrimento ottimizzata con sistema antiscivolo doppio, per una potenza e una sicurezza maggiori: la forza di serraggio impostata viene mantenuta e, in stato di assenza di serraggio, non è possibile che la staffa di scorrimento scivoli in modo accidentale.
- Trasformabile senza utensili in distanziatore
- Raffinata impugnatura in plastica bicomponente con esagono incassato per una comodo applicazione della forza di serraggio (coppia max. 17 Nm)
- KREV con parte superiore regolabile in modo continuo e fissabile per un posizionamento ottimale sul pezzo

Strettoi manuali e strettoi con ganasce piane

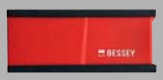

Strettoio manuale vari parte superiore KRE-VO

№	adatto per	kg	Pz.	V3
KRE-VO	KRE / KREV / KR / KRV	0,59	1	19,50

- Parte superiore regolabile e fissabile per un posizionamento ottimale del pezzo
- Superfici di serraggio parallele molto ampie
- Con 2 cappucci protettivi per la protezione delle superfici sensibili
- Trasformabile in distanziatore senza l'utilizzo di altri utensili

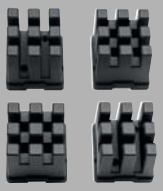

Set per serraggio telai KP

№	adatto per	kg	Pz.	V3
KP	KRE / KREV / KR / KRV	0,55	12	28,00

Contenuto: 4 accoppiamenti per guide e 4 adattatori

- Pressa a telaio variabile (da 30 cm a 250 cm) con quattro angoli a 90°
- Pressione di serraggio con 2 strettoi applicati per angolo regolabili separatamente
- Peso leggero / montaggio facile
- Imballato SB

Adattatore strettoio manuale KR-AS inclinabile (2 pz./sacchetto)

№	adatto per	mm	mm	kg	Pz.	V3
KR-AS	KRE / KREV / KR / KRV	170	25	0,18	12	13,00

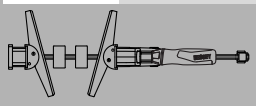

- Adattatore con ganasce di serraggio inclinabili da -15° a +15°
- Serraggio di superfici inclinate e parallele
- Imballato SB

Prolunga per strettoio manuale REVO KBX

№	adatto per	kg	Pz.	V3
KBX20	KRE / KREV / KR / KRV	0,75	12	18,40

- Strettoio semplice di alluminio per l'ampliamento della apertura
- Imballato SB

Morsetto da tavolo

№	∅ mm	←a→ mm	←b→ mm	kg	Pz.	V3
TK6	8	60	22	0,10	10	3,90
RB269	8	60	28	0,19	1	8,20
LM10/5R8	8	100	50	0,22	1	18,90

- Per hobbistica e piccoli lavori manuali
- Accessorio opzionale per lo strettoio per serraggio in squadra WS 3/WS 6, lo strettoio a vite S 10 e lo strettoio manuale REVO KRE/KREV e KR/KRV

Espositore

NUOVO

- Formato: ca. 61 x 162 x 54 cm (incl. visiera per saldatura)
- Espositore professionale con accattivante sistema ottico in legno
- 8 ganci a muro forati
- Ulteriori accessori per l'espositore sono continuamente disponibili

Espositore KRE

№	Descrizione	Numero	€
		Pz.	V3
3101779	Espositore completo KRE	1	*
3101780	Espositore con set ganci KRE	1	*
*** Ordinando la configurazione che vedete sotto riceverete questi articoli gratuitamente**			
Configurazione d'ordine			
KRE60-2K	Strettoio manuale REVO KRE 600/95	4	61,60
KRE80-2K	Strettoio manuale REVO KRE 800/95	4	70,30
KRE100-2K	Strettoio manuale REVO KRE 1000/95	4	78,00
KRE125-2K	Strettoio manuale REVO KRE 1250/95	4	87,80
KP	Set per serraggio telai KP	2	28,00
KR-AS	Adattatore strettoio manuale inclinabile KR-AS	2	13,00
KBX20	Prolunga per strettoio manuale REVO KBX	2	18,40
TK6	Morsetto da tavolo TK6 60/22	3	3,90

Strettoi manuali e strettoi con ganasce piane

Strettoio manuale leggeri UniKlamp UK

№	←a→	←b→	←e→	←x→			€
	mm	mm	mm	mm	kg	Pz.	V3
UK16	160	80	172-270	20 x 5	0,62	6	19,30
UK30	300	80	172-415	20 x 5	0,72	6	19,60
UK60	600	80	172-720	20 x 5	0,93	6	20,80

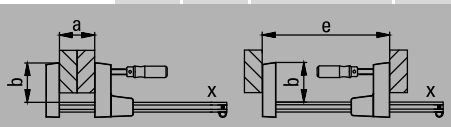

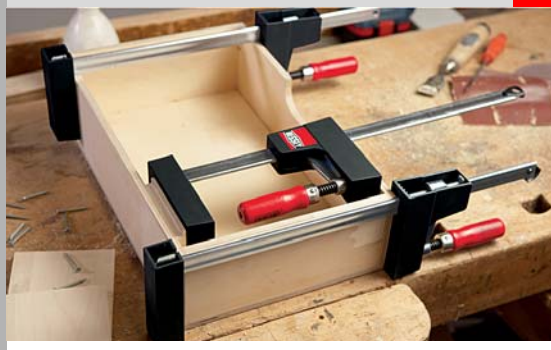

- Forza di serraggio fino a 1.500 N
- Superfici di serraggio parallele con superfici di appoggio extra grandi
- Serraggio di pezzi di varie forme lungo l'intera lunghezza della guida
- Impiego universale
- Leggero e maneggevole
- Passaggio senza utensili da serraggio a distanziamento
- Imballato SB

Strettoio con ganasce piane FK

№	←a→	←b→	←x→			€
	mm	mm	mm	kg	Pz.	V3
FK16-8	160	80	16 x 7,5	0,60	10	32,40
FK20-10	200	100	19,5 x 9,5	1,10	10	41,10
FK40-10	400	100	19,5 x 9,5	1,40	5	46,40

- Forza di serraggio fino a 5.000 N
- 2 superfici di serraggio ampie e inclinabili
- Per pezzi con superfici di appoggio oblique o strette
- Serraggio in piano di tutti i pezzi su entrambi i lati

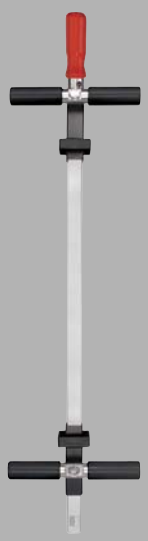

Strettoio manuale KS

№	←a→	←b→			€
	mm	mm	kg	Pz.	V3
KS100	200-1000	16	3,32	1	104,90
KS150	200-1500	16	3,94	1	115,20
KSV	Prolunga 1000	-	1,55	1	53,00

- Forza di serraggio fino a 5.000 N
- Ganasce regolabili in altezza
- Serraggio di superfici inclinate e parallele

Morsetto a ingranaggio

Molto grande in piccolo spazio

Rendere possibile l'impossibile!

Grazie al nuovo morsetto a ingranaggio GearKlamp di BESSEY, avete la soluzione a portata di mano per gestire i lavori di serraggio perfettamente e comodamente anche in spazi angusti. A tal fine, BESSEY ha separato l'impugnatura dal mandrino e l'ha collocato attorno alla guida. Partendo da lì, ad ogni rotazione con il nuovo GearKlamp, la forza di serraggio viene trasmessa al mandrino mediante un sistema meccanico nascosto nell'asta di scorrimento. Il sistema costruttivo del nuovo morsetto a ingranaggio è molto più compatto rispetto ai classici morsetti a vite, a leva e a mano, il che presenta numerosi vantaggi per l'utente: Da una parte, nell'area di lavoro non sono presenti i componenti dell'attrezzo di disturbo, contro i quali può urtare l'operaio danneggiando il pezzo oppure ferendo se stesso. Dall'altra parte, si garantisce una manipolazione ergonomica in ogni situazione di serraggio. Il risultato è nessuna torsione della mano e più comfort durante il lavoro. Provatelo, ne sarete entusiasti!

Morsetto a ingranaggio

Straordinariamente compatto nel design
Il morsetto a ingranaggio GearKlamp è estremamente flessibile e utilizzabile anche nelle più anguste condizioni di spazio:

- grazie al sistema meccanico registrato a brevetto che separa l'impugnatura dal mandrino e lo posiziona attorno alla guida
- grazie al prisma a croce sulla parte superiore per una tenuta sicura dei pezzi tondi, appuntiti e spigolosi

Ergonomico nell'uso
Nel morsetto si cela tutto il know-how relativo alle tecniche di serraggio che garantisce all'utente maggiore comfort:

- grazie all'impugnatura in plastica bicomponente di alta qualità per una manipolazione sicura
- grazie al tasto di spostamento rapido per spostare velocemente l'asta di scorrimento
- grazie alla piastra di pressione orientabile per un adattamento perfetto al pezzo

Robusto nella tecnica
Al centro dello sviluppo c'era anche il mantenimento della promessa di BESSEY per quanto riguarda la qualità, e infatti il morsetto a ingranaggio convince anche in termini di lunga durata:

- grazie all'utilizzo di materiali di alta qualità come poliammide rinforzato con fibre di vetro per il pezzo superiore e inferiore nonché acciaio temprato e brunito per la guida a profilo cavo
- grazie all'alloggiamento in plastica dell'asta di scorrimento il sistema meccanico dell'azionamento viene protetto dalla polvere e dai trucioli

NUOVO

Morsetto a ingranaggio GearKlamp GK

№	←a→	←b→	←x→			€
	mm	mm	mm	kg	Pz.	V3
GK15	150	60	25 x 12	0,62	6	23,90
GK30	300	60	25 x 12	0,73	6	25,90
GK45	450	60	25 x 12	0,84	6	27,90
GK60	600	60	25 x 12	0,95	6	30,90

- Impugnatura in plastica bicomponente di alta qualità posizionata attorno alla guida per utilizzare il morsetto in spazi angusti
- Forza di serraggio fino a 2.000 N
- Mandrino con filettatura trapezoidale facile da manovrare con piastra di pressione orientabile
- Tasto di spostamento rapido per spostare velocemente l'asta di scorrimento
- Imballato SB

Strettoi utilizzabili con una sola mano

Serraggio con una sola mano

La seconda mano è libera

Lo strettoio ad una sola mano originale BESSEY è ideale per tutti i lavori che devono essere eseguiti con una sola mano, ad esempio i lavori in posizioni scomode o le operazioni di allineamento che richiedono l'impiego di un altro utensile.
Lo strettoio ad una sola mano BESSEY EHZ vi consente di fissare e tenere il pezzo con una sola mano. Inoltre potete ottenere un serraggio potente come quello offerto dai normali strettoi. DuoKlamp vi permette di convertire in ogni momento da strettoio a distanziatore questo comodo utensile utilizzabile con una sola mano. In questo modo risparmiate manodopera e tempo prezioso!

Lo straordinario strettoio utilizzabile con una sola mano EHZ offre una forza di serraggio fino a 3.500 N.

Gli straordinari strettoi utilizzabile con una sola mano EZS e DUO, per serraggio e distanziamento con una sola mano, utilizzo estremamente facile in ogni situazione.

Strettoi utilizzabili con una sola mano

I vostri vantaggi a colpo d'occhio:

1 **Impugnatura parallelea con leva di pompaggio**
L'impugnatura ergonomica con leva di pompaggio è posizionata parallelamente all'asta. Questo garantisce in ogni momento un utilizzo controllato e sicuro.

2 **Pulsante di scorrimento rapido**
Questo pulsante consente di variare la posizione dello scorrevole in modo rapido e agevole.

3 **Protezioni**
Le protezioni rimovibili sono super-elastiche e provviste di superfici lisce e ad alta aderenza. Questo vi consente di ottenere un serraggio semplice e ancora più delicato.

4 **Massima flessibilità**
L'asta e la piastra di pressione sono realizzate in materiale composto da un unico pezzo. Offrono un serraggio flessibile ed elastico.

Strettoio utilizzabile con una sola mano EHZ con impugnatura a 2 componenti

№	↔a↔	↔b↔	↔x↔	⚖	▱	€
	mm	mm	mm	kg	Pz.	V2
EHZ30-2K	300	100	19,5 x 9,5	1,25	6	42,00
EHZ60-2K	600	100	19,5 x 9,5	1,67	6	50,80

- Forza di serraggio fino a 3.500 N
- Fissaggio e serraggio semplice e veloce con una sola mano
- Con capucci protettivi sulle superfici di serraggio
- Imballato SB

Serraggio e distanziamento con una sola mano

I vostri vantaggi a colpo d'occhio:

1 **Pratico interruttore girevole**
Due utensili in uno: il pratico interruttore girevole consente di passare in ogni momento dalla funzione di strettoio alla funzione di distanziatore.

2 **Impugnatura e leva di pompaggio parallele**
L'impugnatura ergonomica con leva di pompaggio scorre parallelamente all'asta. Questo garantisce in ogni momento un utilizzo controllato e sicuro.

3 **Leva di sbloccaggio a regolazione rapida**
Basta premere un pulsante: la leva di sbloccaggio consente uno sbloccaggio immediato e una regolazione rapida.

4 **Ampie superfici di serraggio**
Le grandi superfici di serraggio piane in poliammide rinforzata resistente agli urti e alla rottura sono perfettamente parallele. Per un serraggio delicato delle forme più diverse, sull'intera lunghezza della slitta e senza costi aggiuntivi.

Strettoio utilizzabile con una sola mano DuoKlamp DUO

№	←a→	←b→	←e→	←f→	←x→			€
	mm	mm	mm	mm	mm	kg	Pz.	V3
DUO16-8	160	85	75-235	9-170	20 x 5	0,66	6	22,80
DUO30-8	300	85	75-380	9-315	20 x 5	0,72	6	25,30
DUO45-8	450	85	75-535	9-470	20 x 5	0,83	6	27,60
DUO65-8	650	85	75-685	9-660	20 x 5	1,02	6	30,80

- Forza di serraggio/distanziamento fino a 1.200 N
- Conversione da strettoio a distanziatore senza cambio di utensile
- Impugnatura con leva di pompaggio parallela all'asta
- Comodo utilizzo con una sola mano senza sforzo
- Serraggio lungo l'intera lunghezza dell'asta, davanti, dietro e lateralmente
- Imballato SB

Strettoi utilizzabili con una sola mano

I vostri vantaggi a colpo d'occhio:

1 **Tecnica forte**
La tecnica straordinariamente perfezionata permette di serrare e distanziare pezzi con una sola mano esercitando una forza di serraggio fino a 2.000 N.

2 **Intelligente meccanica di sbloccaggio**
Grazie all'intelligente meccanica di sbloccaggio, è possibile trasformare, in modo facile e rapido, la parte superiore per il serraggio e per il distanziamento.

3 **Impugnatura dietro la guida**
L'impugnatura ergonomica in plastica a 2 componenti con leva di pompaggio è posizionata dietro la guida e permette una presa potente.

4 **Cappucci protettivi**
I cappucci protettivi sulle superfici di pressione garantiscono lo svolgimento del lavoro nel rispetto del materiale e una tenuta sicura.

Strettoio utilizzabile con una sola mano EZ / EZS

№	↔a↔	↔b↔	↔e↔	↔x↔	⚖	▢	€
	mm	mm	mm	mm	kg	Pz.	V3
EZ15-6	150	60	130-315	13 x 5	0,30	10	16,60
EZ30-6	300	60	130-465	13 x 5	0,40	10	18,40
EZS15-8	150	80	170-360	19 x 6	0,72	6	22,60
EZS30-8	300	80	170-510	19 x 6	0,83	6	25,10
EZS45-8	450	80	170-660	19 x 6	0,93	6	27,00
EZS60-8	600	80	170-810	19 x 6	1,04	6	30,40
EZS90-8	900	80	170-1110	19 x 6	1,26	6	34,30

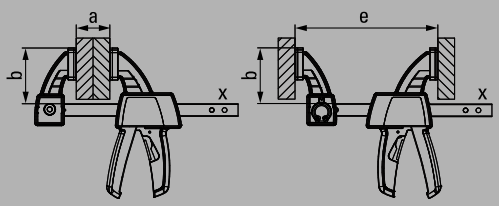

- EZ: Forza di serraggio fino a 700 N / EZS: Forza di serraggio fino a 2.000 N
- È possibile trasformarlo in distanziatore, grazie allo sbloccaggio della parte superiore
- Impugnatura ergonomica in plastica a 2 componenti dietro la guida
- Comodo utilizzo con una sola mano senza sforzo
- Imballato SB

Strettoio per tetti

Serraggio di travetti e travi

Potente e versatile

Lo strettoio per tetti BESSEY è un utensile indispensabile versatile per i professionisti dei tetti e delle strutture in legno. Grazie al braccio scorrevole mobile consente di realizzare un "tiraggio delle travi" estremamente rapido: è sufficiente inserire la punta nella trave, chiudere lo strettoio, serrare con forza e il gioco è fatto!

Strettoio per tetti SPZ, il professionista versatile per i tetti e le strutture in legno.

Strettoio per tetti

I vostri vantaggi a colpo d'occhio:

1 **Punta inseribile**
Innanzitutto, la punta viene inserita nei travetti. Successivamente, lo strettoio deve essere stretto in modo tale da poter esercitare subito un serraggio potente.

2 **Ampia superficie di battuta**
L'ampia superficie di battuta semplifica l'inserimento della punta dello strettoio.

3 **Speciale piastra di pressione mobile**
La speciale piastra di pressione mobile dello strettoio SPZ 80 K garantisce un serraggio efficace anche dei pezzi con taglio obliquo. Inclinabile fino a 35°.

4 **Esagono ad elevata stabilità**
L'esagono ad elevata stabilità dello strettoio SPZ 80 consente un serraggio potente e controllato mediante la chiave torsiometrica.

Strettoio per tetti SPZ

№	←a→	←b→	←x→			€
	mm	mm	mm	kg	Pz.	V2
SPZ60K	600	120	27 x 13	2,90	5	92,90
SPZ80K	800	140	30 x 15	5,00	2	145,50

- Forza di serraggio fino a 12.000 N
- Per tetti e strutture in legno
- Lunga durata grazie alla speciale piastra di pressione con inserto in acciaio sinterizzato
- SPZ 80 K con esagono 17 mm e piastra di pressione speciale, inclinabile fino a 35°

Piastra di pressione speciale

№	Tipo	adatto per	€
			V3
3100736	Standard	SLM, SGM, SGTM, STBM, STBVC, SGU, SLV, GSV, SPZ80K	19,20
3101192	con scanalatura	SLM, SGM, SGTM, STBM, STBVC, SGU, SLV, GSV, SPZ80K	21,60
3101193	con prisma	SLM, SGM, SGTM, STBM, STBVC, SGU, SLV, GSV, SPZ80K	21,60
3101219	Anello tagliente	SPZ80K	21,00

Serraggio antiscivolo con la piastra di pressione ad anello tagliente

- Lunga durata grazie alla speciale piastra di pressione con inserto in acciaio sinterizzato, orientabile fino a 35°

Diverse versioni:

- Versione standard con superficie liscia
- Con superficie dentellata per una presa sicura sui pezzi sporchi
- Con scanalatura a V per il fissaggio di pezzi rotondi, ovali e angolari

Strettoi leggeri

Serraggio rapido e delicato

La generazione di strettoi hightech

Un costante lavoro di ricerca consente a BESSEY di sviluppare utensili di serraggio sempre nuovi e innovativi. Realizzati in materiali di altissima qualità, fabbricati con i più moderni processi produttivi. Oggi la forza passa in secondo piano a fronte di soluzioni intelligenti. Un esempio perfetto della strettoi hightech è l'innovativo KliKlamp: maneggevole, leggero e confortevole, è sempre l'utensile di preferenza per le applicazioni che necessitano di una forza di serraggio leggera o media. Ideale sia per l'utilizzo professionale sia privato, dal modellismo al montaggio dei mobili, dalla plastica al plexiglas. In più: oltre a KliKlamp, nelle prossime pagine troverete molti altri strettoi leggeri. Sviluppati specificamente per un serraggio rapido e delicato!

KliKlamp KLI, leggero come una piuma e forte come una roccia, ideale per l'utilizzo professionale e privato.

Klemmy legno HKL, realizzato in legno duro per un serraggio rapido e agevole.

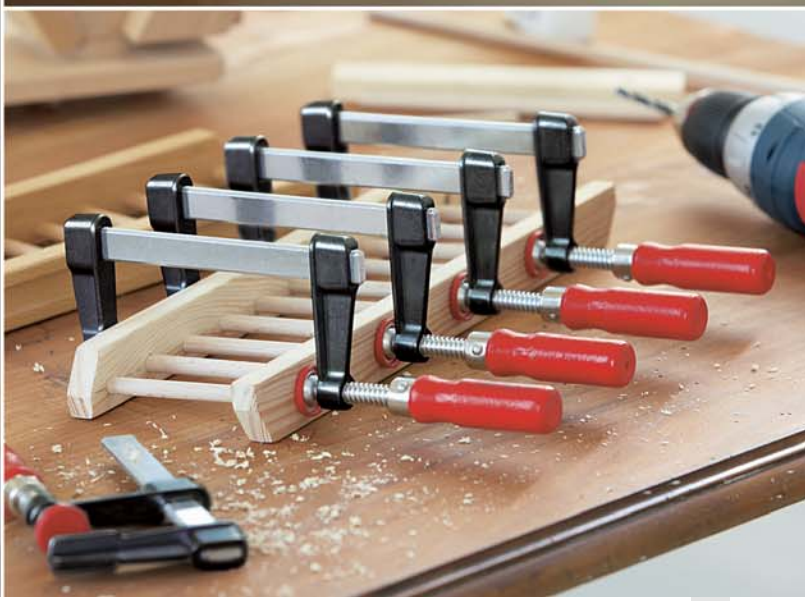

L'utensile leggero in magnesio

Leggero come una piuma e forte come una roccia

Magnesio estremamente leggero e resistente, materiali plastici rinforzati in fibre di vetro e acciaio di qualità trafilato a freddo BESSEY: questa eccezionale combinazione di materiali contraddistingue l'innovativo strettoio a leva hightech KliKlamp. Per questo, il piccolo KliKlamp pesa solo 260 g ed è ideale per i lavori di montaggio o per l'impiego contemporaneo di più strettoi. Leggero e ideale è anche il sistema di sviluppo della forza di serraggio: grazie al meccanismo dentellato è possibile raggiungere con sole 2 dita una forza di serraggio fino a 1.200 N. Un serraggio così rapido, leggero e delicato come non avete mai provato!

I vostri vantaggi a colpo d'occhio:

1 **Magnesio resistente**
L'asta e le parti superiori e inferiori con rivestimento superficiale in magnesio ad alta resistenza sono estremamente leggere e robuste.

2 **Meccanismo dentellato a più posizioni**
Il meccanismo dentellato a più posizioni è facile da usare, resistente alle vibrazioni, estremamente semplice da regolare e rapido da sbloccare.

3 **Presa sicura**
L'asta con testa prismatica a croce serra in modo sicuro anche pezzi tondi, appuntiti o angolari. Tutto questo rende KliKlamp uno strettoio estremamente versatile.

4 **Impugnatura di serraggio ergonomica**
L'impugnatura di serraggio ergonomica in poliammide rinforzata con fibre di vetro è resistente alla rottura e si adatta perfettamente alla mano. Questo significa qualità di massimo livello.

Strettoi leggeri

Strettoio a leva HighTech KliKlamp KLI

№	←a→	←b→	←x→			€
	mm	mm	mm	kg	Pz.	V3
KLI12	120	80	20 x 5	0,26	6	21,10
KLI16	160	80	20 x 5	0,29	6	21,80
KLI20	200	80	20 x 5	0,32	6	22,30
KLI25	250	80	20 x 5	0,35	6	23,30
KLI30	300	80	20 x 5	0,38	6	24,10
KLI40	400	80	20 x 5	0,45	10	25,80

- Forza di serraggio fino a 1.200 N
- Leggero come una piuma e forte come una roccia
- Asta e scorrevole resistenti in magnesio leggero
- Bloccaggio rapido e antivibrazioni
- Imballato SB

Strettoio a leva HighTech KliKlamp Systainer KLI-S

№	Contenuto/Pz.			€
		kg	Pz.	V3
KLI-S	per ogni 4 x KLI12 / KLI16 / KLI20 / KLI25	6,50	1	413,90

- Pratico Systainer T-Loc, impilabile
- Ideale per i lavori di montaggio

Strettoio a leva HighTech KliKlamp espositore da banco KLI-D

№	Contenuto/Pz.			€
		kg	Pz.	V3
KLI-D	2 x KLI12 / 4 x KLI16 / 6 x KLI20 / 4 x KLI25	5,70	1	356,40

- Espositore per vendite professionale
- Presentazione ottimale dei KliKlamp

Strettoi leggeri

Piccolo e molto maneggevole

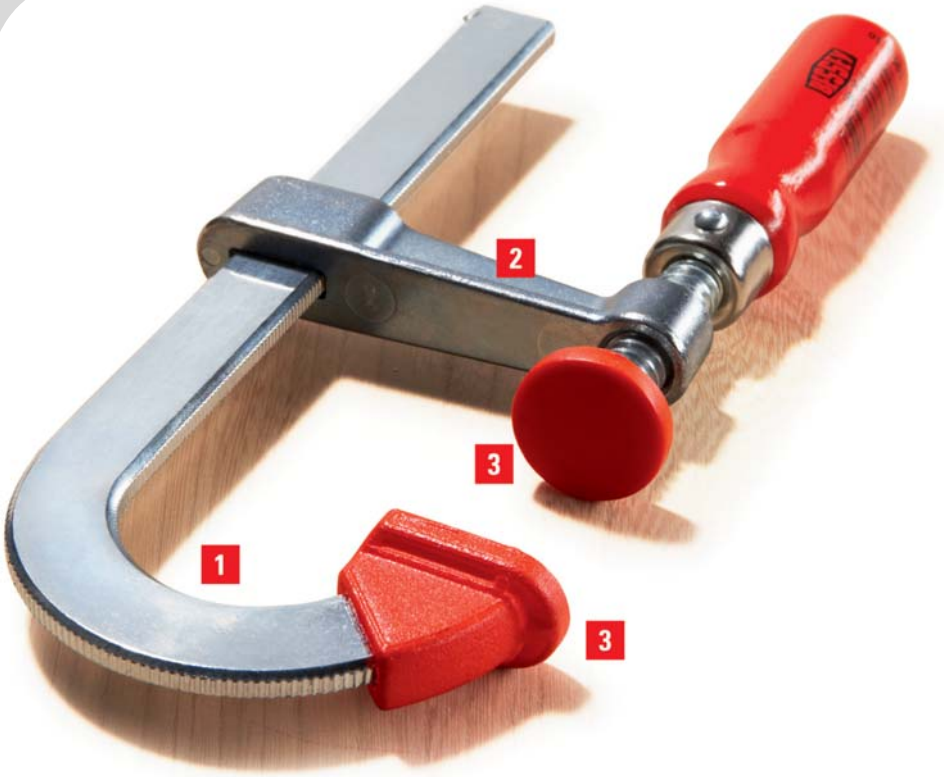

I vostri vantaggi a colpo d'occhio:

1 **Serraggio di pezzi difficilmente raggiungibili**
La parte superiore e la guida in acciaio di qualità sono ricavate da un unico pezzo. La forma a U dell'asta di fissaggio permette di serrare pezzi in zone difficilmente raggiungibili fino a 20 mm.

2 **Asta di scorrimento**
L'asta di scorrimento è costituita da zinco pressofuso. È leggera, stabile e resistente alla rottura.

3 **Cappucci protettivi**
Grazie ai cappucci protettivi, i pezzi particolarmente delicati vengono efficacemente protetti. Per un serraggio estremamente delicato.

- Forza di serraggio fino a 1.500 N
- Serraggio di pezzi difficilmente raggiungibili
- Con due cappucci protettivi
- Piccolo e molto maneggevole
- Peso ridotto

Strettoio a vite per metalli leggeri LMU

№	←a→	←b→	←x→			€
	mm	mm	mm	kg	Pz.	V1
LMU10/5	100	50	15 x 5	0,23	24	7,40
LMU15/5	150	50	15 x 5	0,27	24	7,60
LMU20/5	200	50	15 x 5	0,31	24	8,00

Le strettoi a vite per metalli leggeri LMU in un'attraente confezione di vendita. Vendita solo in unitá di confezione.

Strettoi leggeri

Strettoio a vite in lega speciale di zinco pressofuso LM

№	←a→	←b→	←x→			€
	mm	mm	mm	kg	Pz.	V1
LM10/5	100	50	15 x 5	0,26	10	8,90
LM15/5	150	50	15 x 5	0,27	10	9,10
LM20/5	200	50	15 x 5	0,31	10	9,20
LM25/5	250	50	15 x 5	0,35	10	10,30
LM30/5	300	50	15 x 5	0,37	10	10,40
LM15/8	150	80	20 x 5	0,51	10	14,60
LM20/8	200	80	20 x 5	0,55	10	15,40
LM25/8	250	80	20 x 5	0,60	10	16,00
LM30/8	300	80	20 x 5	0,64	10	16,30
LM20/10	200	100	25 x 6	0,90	10	24,20
LM25/10	250	100	25 x 6	0,95	10	25,00
LM30/10	300	100	25 x 6	1,02	10	26,00
LM40/10	400	100	25 x 6	1,10	10	27,90
LM50/10	500	100	25 x 6	1,24	10	29,50
LM60/10	600	100	25 x 6	1,30	10	31,70
LM80/10	800	100	25 x 6	1,58	10	34,50

- Forza di serraggio fino a 2.000 N
- Ganasce in zinco pressofuso con rivestimento nero
- Con cappuccio protettivo
- Piccolo e maneggevole
- Peso leggero

Klemmy legno HKL

№	←a→	←b→	←x→			€
	mm	mm	mm	kg	Pz.	V1
HKL20	200	110	20 x 5	0,32	10	12,30
HKL30	300	110	20 x 5	0,46	10	13,60
HKL40	400	110	20 x 5	0,54	10	15,30
HKL60	600	110	20 x 5	0,70	10	17,30
HKL80	800	110	20 x 5	0,86	10	18,40
HKL100	1000	110	20 x 5	1,00	10	19,70

- Braccio superiore, inferiore ed eccentrico in legno duro di alta qualità
- Superfici di appoggio in sughero pressato per un serraggio delicato

Mini-strettoio in alluminio AM

№	←a→	←b→			€
	mm	mm	kg	Pz.	V3
AM4	47	34	0,06	10	5,10

- Ideale per modellismo e hobbistica
- Peso leggero, solo 55 g

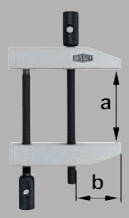

Strettoio a vite parallelo PA

№	←a→	←b→			€
	mm	mm	kg	Pz.	V3
PA28	36	19	0,08	1	10,40
PA40	46	26	0,10	1	12,60
PA55	60	35	0,18	1	15,60
PA70	87	50	0,43	1	21,50
PA105	116	72	0,92	1	28,90

- Doppia guida a vite
- Movimento perfettamente parallelo delle due superfici di serraggio

Strettoio a vite

L'attrezzo di serraggio universale per tutti

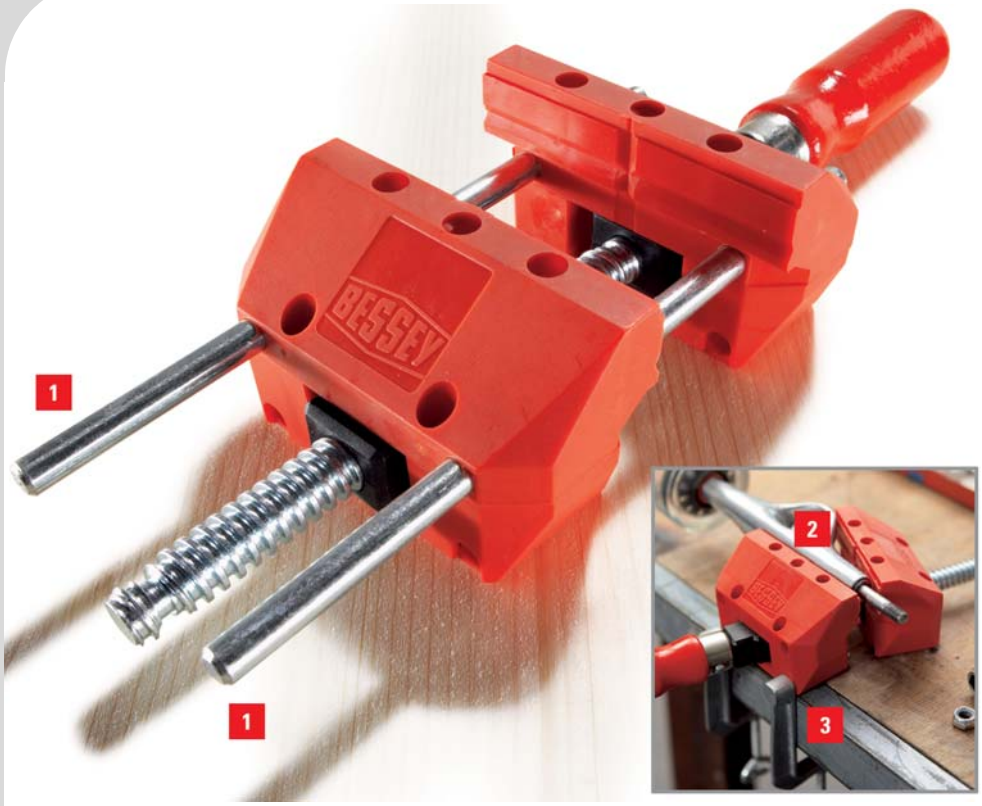

I vostri vantaggi a colpo d'occhio:

1 **Serraggio in parallelo**
Grazie alle aste di guida potrete utilizzare lo strettoio a vite S 10 per realizzare un serraggio parallelo perfetto.

2 **Serraggio di superfici inclinate**
Rimuovendo le aste di guida potrete utilizzare lo strettoio a vite S 10 per il serraggio di supefici a taglio obliquo.

3 **Fissaggio facile**
Grazie alle 2 morse da tavolo in dotazione, lo strettoio a vite S 10 può essere fissato in modo rapido, semplice e agevole.

- Peso leggero
- Serraggio parallelo con aste di guida
- Serraggio di particolari obliqui senza aste di guida (max. 25°)
- Fissaggio facile grazie alle 2 morse da tavolo in dotazione
- Imballato SB

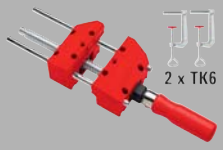

Strettoio a vite S 10

№	↔a↔				€
	mm	mm	kg	Pz.	V3
S10-ST	100	90	0,83	6	23,30

- Per hobbistica e piccoli lavori manuali
- Accessorio opzionale per lo strettoio per serraggio in squadra WS 3/WS 6, lo strettoio a vite S 10 e lo strettoio manuale REVO KRE/KREV e KR/KRV

Morsetto da tavolo

№	∅	↔a↔	↔b↔			€
	mm	mm	mm	kg	Pz.	V3
TK6	8	60	22	0,10	10	3,90
RB269	8	60	28	0,19	1	8,20
LM10/5R8	8	100	50	0,22	1	18,90

Morsetti da banco

Morsetto da banco in acciaio puro GTR

№	↔a↔	↔b↔	↔x↔	Contenuto/Pz.	kg	Pz.	€
	mm	mm	mm		kg	Pz.	V2
GTR12	120	60	13,5 x 6,5	-	0,30	10	15,60
GTR12SET	120	60	13,5 x 6,5	2 x GTR12	0,61	5	31,20
GTR16B6	160	60	13,5 x 6,5	-	0,35	10	16,90
GTR30B6	300	60	13,5 x 6,5	-	0,40	10	19,10

Morsetto in acciaio puro GTRH con impugnatura a leva

№	↔a↔	↔b↔	↔x↔	kg	Pz.	€
	mm	mm	mm	kg	Pz.	V2
GTR16S6H	160	60	13,5 x 6,5	0,53	10	40,80

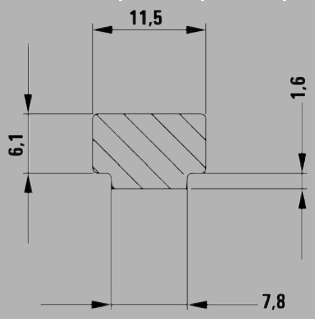

- Staffa di fissaggio fucinata in modo speciale per scanalature 12 x 8 mm
- Per un fissaggio sicuro delle guide di scorrimento di marca Festool, Protool, Metabo, Makita, Hitachi, etc. e per il serraggio all'interno di profili come anche su banchi da lavoro

GTR:

- Forza di serraggio fino a 1.800 N
- Impugnatura in legno dalla forma ergonomica
- GTR12SET: Imballato SB

GTRH:

- Rapido – fino a 5 volte più veloce dei morsetti tradizionali
- Sicuro – insensibile alle vibrazioni
- Robusto – forza di serraggio fino a 2.400 N

NUOVO

Systainer con sistema di serraggio rapido STC-S-MFT

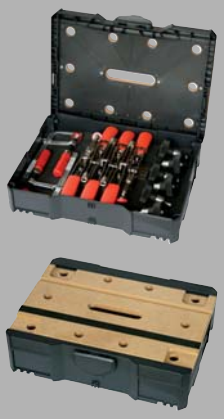

№	Contenuto/Pz.	kg	Pz.	€
		kg	Pz.	V3
STC-S-MFT	4 sistemi di serraggio orizzontali STC-HH50 / 2 sistemi di serraggio ad asta di spinta STC-IHH25 / 6 adattatori STC-SET-T20 / 2 morsetti da banco tutto acciaio GTR12	5,71	1	330,00

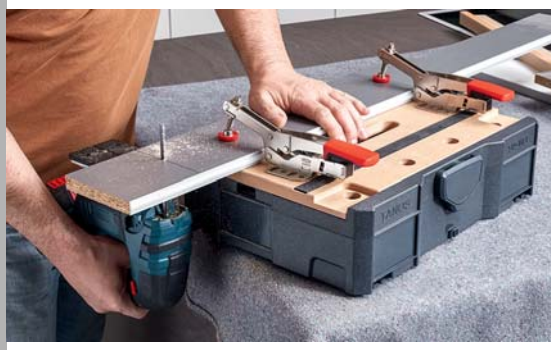

- Systainer multifunzionale per tecnici montatori
- Con inserto in legno incl. foro da 20
- E 3 diverse possibilità di serraggio

Strettoi a molla

Serraggio superleggero per tutte le applicazioni

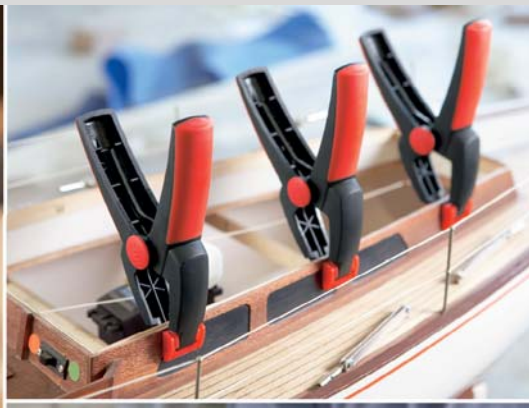

Serraggio agevole con una forza di serraggio costante

Gli strettoi a molla di BESSEY sono piccoli, ma estremamente efficienti, poiché offrono un'impugnatura ottimale e garantiscono sempre un utilizzo eccellente. Anche nelle applicazioni che richiedono grandi aperture, assicurano sempre un serraggio di forza costante e con una sola mano. Inoltre, grazie alle illimitate possibilità di regolazione e ai cappucci protettivi, è possibile serrare efficacemente e senza danni anche i pezzi più delicati. L'efficienza non dipende solo dalle dimensioni!

VarioClippix XV, utilizzabile con una sola mano anche nella posizione di apertura massima di 170 mm.

Clippix XC, particolarmente maneggevole e adatto per tutti gli impieghi.

Strettoi a molla

Strettoio a molla VarioClippix XV

№	←a→		←b→				€
	mm	"	mm	"	kg	Pz.	V3
XV3-50	55	2	37	1 1/2	0,07	12	6,20
XV5-100	100	4	50	2	0,17	12	7,60

- Apertura variabile fino a 100 mm, utilizzabile con una sola mano
- Leggero e maneggevole
- Impugnatura funzionale ed ergonomica
- Massima stabilità
- Imballato SB

Strettoio a molla VarioClippix XV

№	←a→		←b→				€
	mm	"	mm	"	kg	Pz.	V3
XV5-170	170	6 1/2	50	2	0,19	12	8,40

- Apertura variabile fino a 170 mm, utilizzabile con una sola mano
- Leggero e maneggevole
- Impugnatura funzionale ed ergonomica
- Massima stabilità
- Imballato SB

Strettoio a molla Clippix XC

№	←a→		←b→		Contenuto/ Pz.			€
	mm	"	mm	"		kg	Pz.	V3
XC1	20	3/4	20	3/4	-	0,01	10	1,30
XC1-SET	20	3/4	20	3/4	7 x XC1	0,06	8	5,30
XC2	25	1	30	1 1/8	-	0,02	10	1,90
XC3	35	1 3/8	37	1 1/2	-	0,05	10	2,70
XC5	50	2	50	2	-	0,12	10	4,10
XC7	75	3	70	2 3/4	-	0,18	10	5,40

- Leggero e maneggevole
- Impugnatura funzionale ed ergonomica
- Massima stabilità
- Imballato SB

Strettoio a molla Clippix XCL, lungo e appuntito

№	←a→		←b→		Contenuto/ Pz.			€
	mm	"	mm	"		kg	Pz.	V3
XCL2	55	2 1/8	60	2 3/8	-	0,02	10	3,00
XCL2-SET	55	2 1/8	60	2 3/8	2 x XCL2	0,04	10	5,20
XCL5	70	3	110	4 1/4	-	0,14	10	4,50

- Braccio di serraggio lungo e appuntito per lavori in intercapedini strette
- Grande scartamento per il serraggio in zone lontano dal bordo
- Rivestimento impugnatura morbido e antiscivolo
- Imballato SB

Strettoio a nastro

Per serraggio di cornici e pezzi rotondi

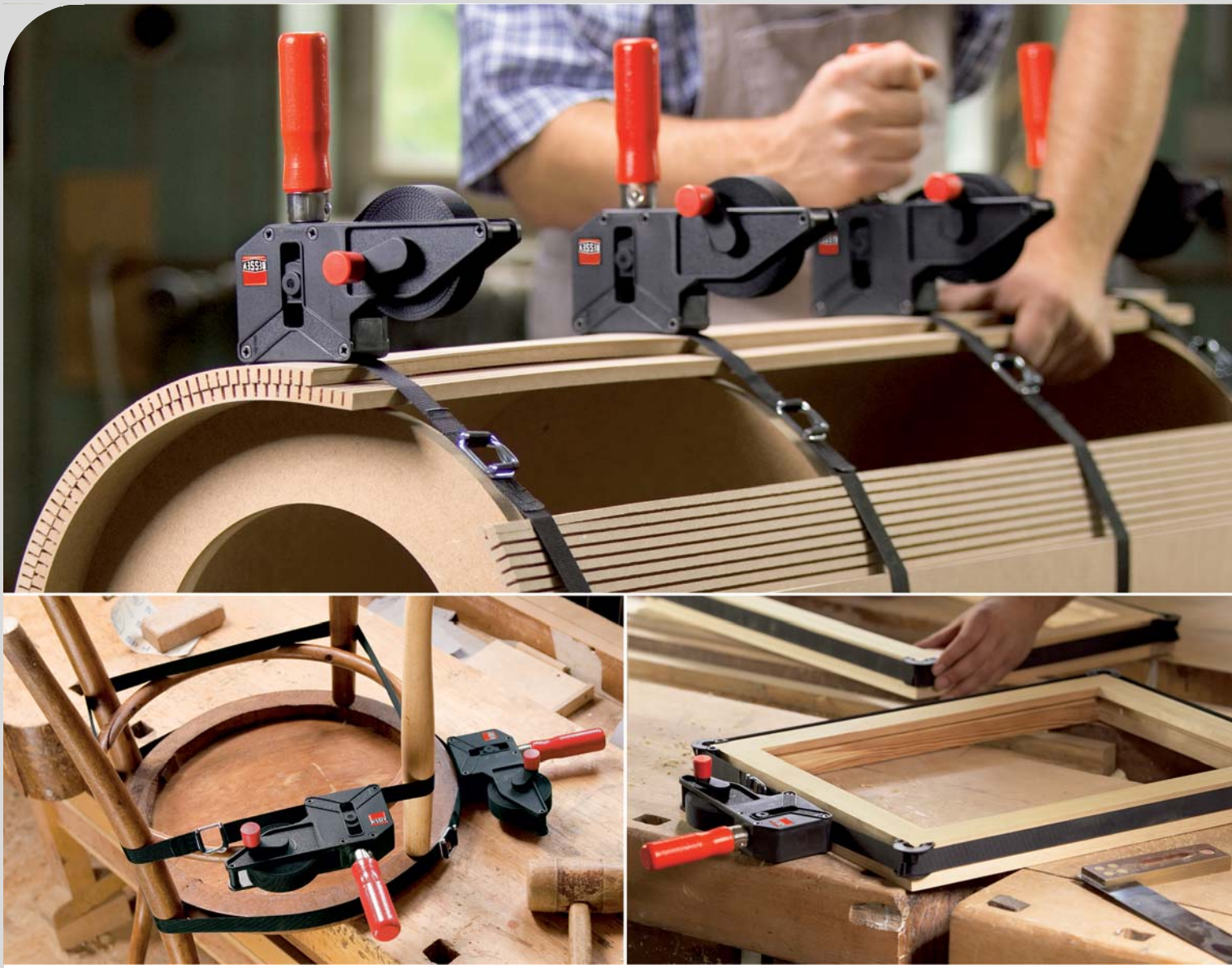

Serraggio regolare e senza deformazioni su entrambi i lati

Il serraggio di pezzi rotondi, giunti poligonali o profili chiusi rappresenta da sempre una delle operazioni di serraggio più difficili. BESSEY ha risolto questo problema in modo esemplare: con lo strettoio a nastro brevettato BAN 700 e i pratici posizionatori angolari Vario. La combinazione di questi due sistemi è ideale per tutte le applicazioni che richiedono un serraggio morbido e senza deformazioni di pezzi curvi. Utilizzo universale, per legno, plastica, ma anche metalli. Lo strettoio è reso sicuro da un sistema di blocco automatico che garantisce una forza di serraggio regolare su entrambi i lati che viene meno solo al momento dello sbloccaggio. Per lavorare senza deformazioni e senza stress!

Strettoio a nastro BAN 700 e posizionatori angoli Vario BVE, la combinazione perfetta per un serraggio delicato e senza deformazioni.

Strettoio a nastro

Strettoio a nastro BAN 700

№	Lunghezza di serraggio	Nastro l x sp.	∢	⚖	▢	€
		mm		kg	Pz.	V3
BAN700	fino a 7 m	25 x 1	60°-180°	0,56	5	40,80

- Pressione costante sugli smussi
- Manovella adattabile per destrimani e mancini
- Contenuto: 1 strettoio a nastro, 4 posizionatori angolari Vario
- Imballato SB

Strettoio a nastro BAN 400

№	Lunghezza di serraggio	Nastro l x sp.	⚖	▢	€
		mm	kg	Pz.	V3
BAN400	fino a 3,8 m	24 x 1	0,48	12	27,20

- Serraggio di particolari ad angolo retto con 4 angoli in plastica
- Pressione costante sui 4 angoli
- Imballato SB

Posizionatori angolari Vario BVE (confezione: 6 pezzi)

№	Nastro l x sp.	∢	adatto per	⚖	▢	€
	mm			kg	Pz.	V3
BVE	25 x 1	60°-180°	BAN700, BAN400	0,10	5	12,10

- Regolazione dell'apertura angolare da 60° a 180°
- Imballato SB

Serraggio di angoli e smussi

La soluzione ideale per le applicazioni più impegnative

Dal serraggio di particolari con spessori differenti al serraggio diretto nello smusso fino al serraggio di angoli di diversa ampiezza: BESSEY ha sviluppato la soluzione ideale per eseguire al meglio tutte queste lavorazioni impegnative con utensili speciali di elevata qualità. Che si tratti di strettoi per serraggi in squadra, strettoi per smussi, strettoi per angoli irregolari o morse angolari, noi sappiamo di cosa avete bisogno!

Lo strettoio per serraggio in squadra WS consente un serraggio di precisione in angolo retto di particolari di spessori differenti.

Strettoio per angoli e smussi

Morsa per serraggio in squadra WS

№	←a→		Luce libera max.			€
	mm	mm	mm	kg	Pz.	V3
WS3	2 x 55	30	30	1,00	10	51,00
WS6	2 x 100	36	60	2,30	4	73,10

- Adattamento automatico su particolari di spessori differenti
- Serraggio rapido con una vite
- Corpo stabile
- Da fissare con morse da tavolo – disponibile come accessorio
- WS 3 – imballato SB

Morsa per serraggio in squadra WS

№	←a→				€
	mm	mm	kg	Pz.	V3
WS1	2 x 73	12	0,20	12	8,00

- Serraggio di particolari con spessori differenti con 2 mandrini
- Per lavori di serraggio leggeri
- In zinco pressofuso
- Imballato SB

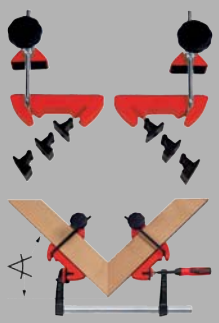

∢ = 22,5°/ 30° / 45° / 60°

Sistema di serraggio per smussi MCX

№	←a→	∢			€
	mm		kg	Pz.	V3
MCX	100	22,5°/30°/45°/60°	0,70	1	32,50

- Sistema di serraggio per smussi con angolo di 22,5°, 30°, 45° e 60°
- Pressione costante sullo smusso
- Adattatori angolari sostituibili senza utensili
- Pratico attrezzo ausiliario per strettoi BESSEY TG, GZ, GMZ, EHZ, EZS e DUO

Serraggio di bordi e superfici frontali

Esecuzione facile e agevole di lavorazioni speciali

Le lavorazioni e le applicazioni speciali richiedono spesso l'utilizzo di utensili speciali. Ecco perché, per il serraggio di bordi e superfici frontali,

BESSEY ha sviluppato questo strettoio per bordi leggero e maneggevole. Su richiesta anche con azionamento con una sola mano. Sviluppato specificamente per rendere il vostro lavoro quotidiano ancora più facile e agevole!

Strettoio per bordi EKT utilizzabile con una sola mano, ideale per il serraggio di listelli stratificati incollati.

Strettoio per bordi a C KT8 a 3 viti, resistente e adatto per lavori che richiedono elevate forze di serraggio.

Strettoi per bordi

I vostri vantaggi a colpo d'occhio:

1 **Straordinario sistema a doppia vite filettatta**
La vite esterna muove la ganascia di pressione, la vite interna produce la pressione sul bordo. Inoltre, con l'impugnatura in plastica resistente agli urti adatta all'utilizzo con una sola mano potrete avere una presa sicura per tutte le applicazioni.

2 **Ganasce di pressione di grandi dimensioni**
Serraggio antiscivolo e delicato, con un'apertura massima di 55 mm, garantito dalle grandi ganasce di pressione con protezioni integrate in materiale morbido incolore.

3 **Piastra di pressione mobile**
L'ampia piastra di pressione è predisposta per essere mobile.

4 **Struttura leggera in alluminio**
Peso leggero, grandi prestazioni. La struttura in alluminio ottimizzata per carichi ad elevata sollecitazione statica è il corpo resistente alla corrosione del maneggevole strettoio per bordi EKT utilizzabile con una sola mano.

Strettoio per bordi utilizzabile con una sola mano EKT

№	←a→	←b→			€
	mm	mm	kg	Pz.	V3
EKT55	10-55	45	0,82	1	58,40

- Azionamento rapido con una sola mano
- Peso leggero
- Apertura fino a 55 mm

Strettoio per bordi Kantenfix KF

№	←a→	←b→			€
	mm	mm	kg	Pz.	V3
KF2	10-40	80	0,76	4	57,30
KF4	10-80	110	1,48	4	123,20

- Azionamento rapido con una sola mano
- Apertura fino a 80 mm

Strettoi per bordi

- Pratico attrezzo ausiliario per il serraggio di bordi e punti difficilmente accessibili
- Adatto per strettoi con uno spessore della guida massima di 13 mm

- Strettoio a vite con forma a C e tre punti di pressione
- Super solido grazie alle ganasce forgiate
- Per legno e metallo
- Adatto per la saldatura

- Forza portante 75 kg
- Per il trasporto sicuro di, ad esempio, piastre per legno e trucioli, vetro e plexiglas
- Ganasce mobili con rivestimento in gomma per un'alta aderenza

Strettoio per bordi KT

№	Tipo	Per spessore asta fino a max.			€
		mm	kg	Pz.	V1
KT5-1CP	1 mandrino	13	0,35	1	13,90
KT5-2	2 mandrini	13	0,58	1	22,20

Strettoio per bordi con forma a C KT

№	←a→	←b→			€
	mm	mm	kg	Pz.	V3
KT8-3	0 - 80	80	2,37	5	81,30

Portapiastre KFP

№	←a→			€
	mm	kg	Pz.	V3
KFP	10-65	1,01	2	107,40

Per il serraggio sicuro e flessibile su banchi da lavoro

Adatta a tutti i comuni banchi da lavoro con sistema di foratura

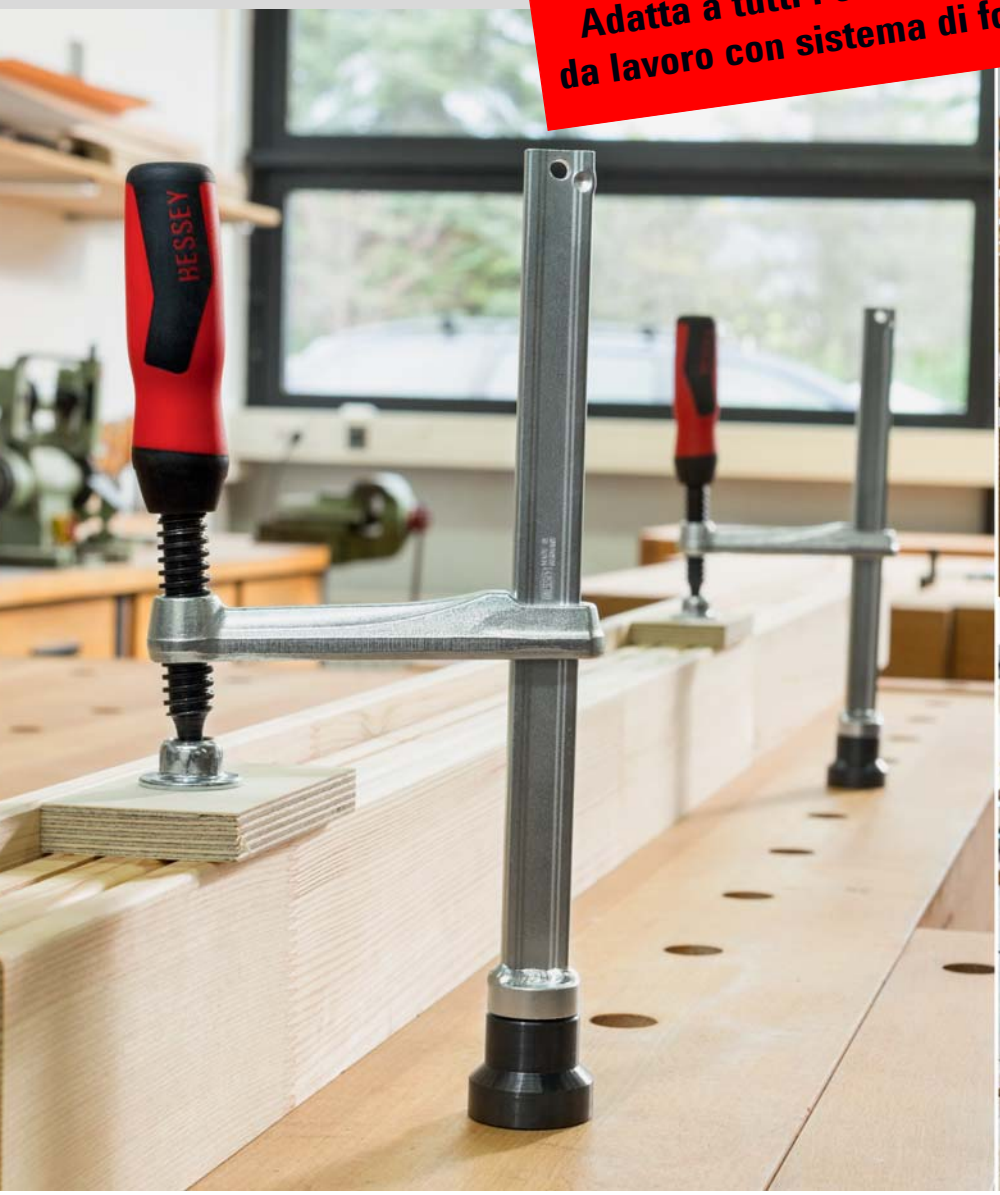

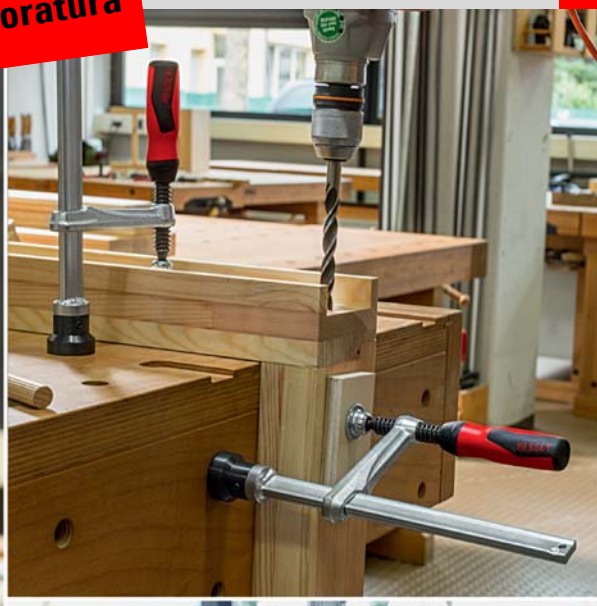

Qualità comprovata adesso in primo piano

Come azienda specializzata in utensili di serraggio manuali, BESSEY propone anche soluzioni per il fissaggio di pezzi da lavorazione sui banchi da lavoro. Insieme all'adattatore TW16AW per banchi da lavoro è possibile utilizzare gli elementi di tensione TWV e TW su ogni comune banco da lavoro con sistema di foratura, come ad esempio i modelli di banco da falegname di marca Sjöbergs. I morsetti BESSEY di provata efficacia realizzati interamente in acciaio hanno influenzato profondamente lo sviluppo degli elementi di serraggio. In questo modo l'eccezionale qualità dell'acciaio BESSEY, riscontrabile tanto nella forma ottimizzata dei profili quanto nei mandrini, garantisce un attrezzo stabile nella forma e privo di torsioni. Sono disponibili anche altri modelli di impugnature. Sia per gli elementi di serraggio con braccio variabile (TWV) o fisso (TW) sono disponibili impugnature a T a due componenti in plastica o a leva. Qualunque elemento di serraggio venga scelto, grazie all'adattatore sarà possibile integrarlo nel banco da lavoro, esattamente nel punto in cui occorre per il fissaggio del pezzo da lavorazione senza dover ricorrere a nessun attrezzo. In questo modo diventa più facile la gestione dei lavori di foratura, piallatura o molatura.

Elementi di serraggio per banchi da lavoro

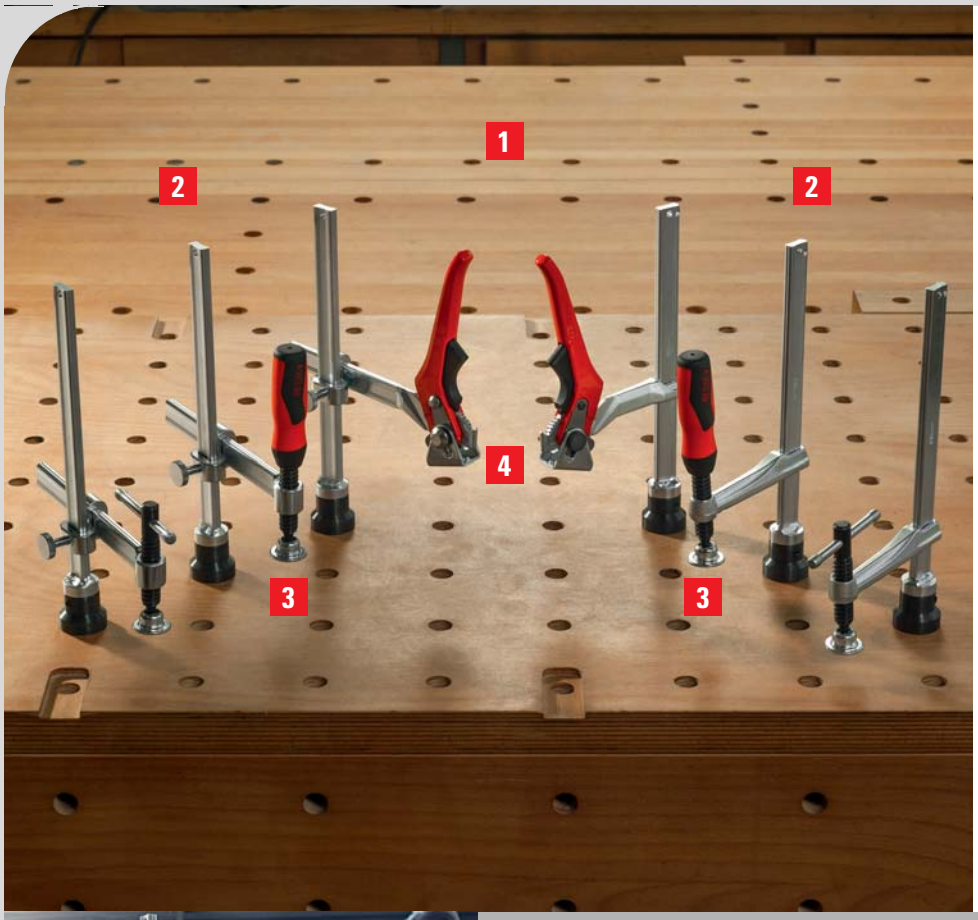

I vostri vantaggi a colpo d'occhio:

1 **Integrazione perfetta**
Grazie all'adattatore TW16AW gli elementi di serraggio TWV e TW BESSEY con sistema di foratura da 16 possono essere utilizzati anche su banchi da lavoro con sistema di foratura.

2 **Sbraccio flessibile o fisso**
Sia gli elementi di serraggio con sbraccio a regolazione continua (TWV) che quelli con sbraccio fisso (TW) sono disponibili con tre tipi di impugnature.

3 **Mandrino scorrevole**
Il mandrino ricoperto in superficie dotato di filettatura trapezia, sia nell'impugnatura a 2 componenti in plastica sia nell'impugnatura a leva, risulta essere particolarmente scorrevole e non angola.

4 **Meccanismo di innesto**
Nel modello con impugnatura a leva viene sfruttata la naturale forza della leva. Il meccanismo di innesto garantisce un serraggio controllato, rapido e antivibrazioni. L'elevata resistenza antiusura dell'eccentrico garantisce una lunga durata di vita dello strettoio.

NUOVO

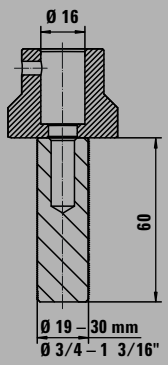

- Accessori per elementi di serraggio TWV e TW BESSEY con sistema di foratura da 16
- Adatto a tutti i comuni banchi da lavoro con sistema di foratura
- Utilizzabile senza attrezzi
- Perno a innesto intercambiabile per essere utilizzato in altri sistemi di foratura

Adattatore per banchi da lavoro TW16AW

№	∅	adatto per				€
	mm	mm	"	kg	Pz.	V3
TW16AW19	16	19	3/4	0,33	1	11,50
TW16AW20	16	20	13/16	0,35	1	12,60
TW16AW22	16	22	7/8	0,35	1	13,40
TW16AW25	16	25,4	1	0,44	1	13,70
TW16AW30	16	30	1 3/16	0,53	1	14,90

Elementi di serraggio per banchi da lavoro

Elemento di serraggio con scartamento variabile TWV

№	∅	Altezza serraggio max.	←b→	←x→			€
	mm	mm	mm	mm	kg	Pz.	V3
TWV16-20-15-2K	16	200	30-150	22 x 8,5	1,20	1	57,60
TWV16-20-15K	16	200	30-150	22 x 8,5	1,04	1	57,60
TWV16-20-15H	16	200	60-150	22 x 8,5	1,21	1	79,50

- Serraggio individuale, posizionamento preciso
- Profilo bonificato e asta di scorrimento per un serraggio flessibile ed elastico
- Scartamento a regolazione progressiva

Diverse versioni:

- Impugnatura di alta qualità in plastica 2 componenti e impugnatura a traversino con estremità arrotondate – entrambe con filettatura trapezia scorrevole e piastra di pressione sostituibile senza utensili
- Impugnatura a leva con meccanismo di blocco per un serraggio controllato, rapido e antivibrazioni

Elemento di serraggio con scartamento fisso TW

№	∅	Altezza serraggio max.	←b→	←x→			€
	mm	mm	mm	mm	kg	Pz.	V3
TW16-20-10-2K	16	200	100	22 x 8,5	0,93	1	35,20
TW16-20-10K	16	200	100	22 x 8,5	0,86	1	35,20
TW16-20-10H	16	200	100	22 x 8,5	1,01	1	62,90

Dati 3D-CAD pronti per il download su www.bessey.de

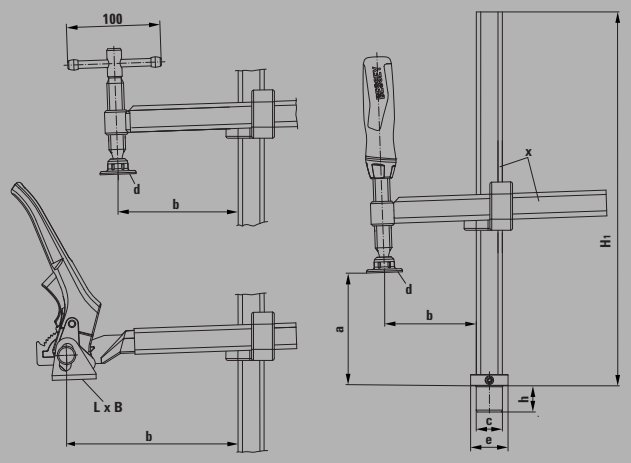

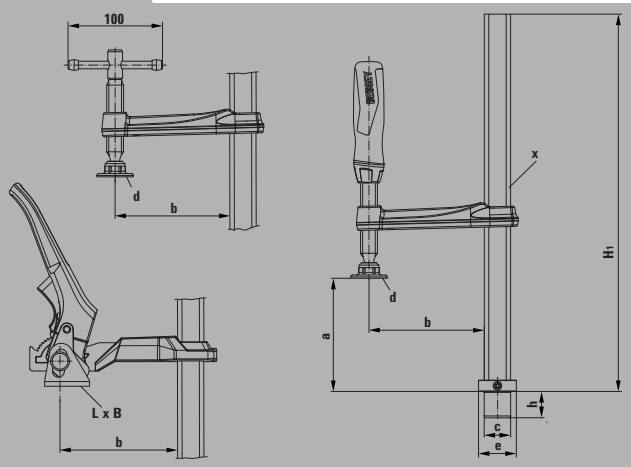

Tabella delle dimensioni

	Ø viti "c"	Altezza viti "h"	Altezza serraggio max. "a"	Scartamento "b"	Altezza base "H1"	Dimensioni piastre di pressione "L x B"	Dimensioni piastre di pressione Ø "d"	Piede "F" Piede Ø "e"	Piede "F" Distanza d. guida "y"	Profilo guida "x"
	mm	mm	mm	mm	mm	mm	mm	mm	mm	mm
TWV16-20-15-2K	16	20,5	200	30-150	265	–	32	30	10	22 x 8,5
TWV16-20-15K	16	20,5	200	30-150	265	–	32	30	10	22 x 8,5
TWV16-20-15H	16	20,5	200	60-150	265	41 x 26	–	30	10	22 x 8,5
TW16-20-10-2K	16	20,5	200	100	265	–	32	30	10	22 x 8,5
TW16-20-10K	16	20,5	200	100	265	–	32	30	10	22 x 8,5
TW16-20-10H	16	20,5	200	100	265	41 x 26	–	30	10	22 x 8,5

Elementi di serraggio per banchi multifunzione

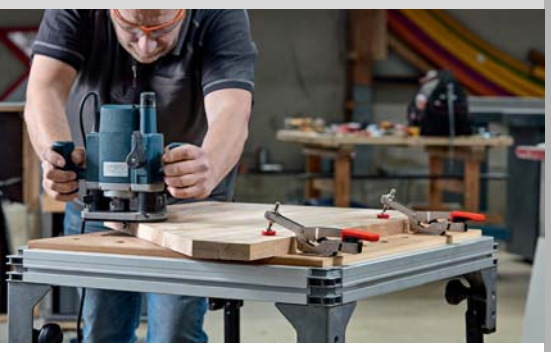

■ Per l'utilizzo dei sistemi di serraggio rapido BESSEY su banchi multifunzione come ad es. Festool MFT e Sortimo WorkMo con diametro del foro di 20 mm e spessore della piastra di min. 19 mm fino a max. 25 mm

NUOVO

Adattatore per banchi multifunzione STC-SET-T20

№	Contenuto/Pz.	adatto per	kg	Pz.	€ V3
STC-SET-T20	1 vite cilindrica DIN 912 M 8 x 35 1 perno di innesto D20 x 17 1 dado zigrinato M8	STC-HH50 STC-HH70 STC-IHH25 STC-VH50	0,09	6	10,20

■ Per l'utilizzo dei sistemi di serraggio rapido BESSEY su banchi multifunzione come ad es. Festool MFT e Sortimo WorkMo con diametro del foro di 20 mm e spessore della piastra di min. 19 mm fino a max. 25 mm

NUOVO

Kit STC per banchi multifunzione

№	Contenuto/Pz.	←a→ mm	Adattamento automatico mm	N	kg	Pz.	€ V3
STC-HH50-T20	1 x STC-HH50 + 1 x STC-SET-T20	40	35	2.500	0,47	6	35,40
STC-HH70-T20	1 x STC-HH70 + 1 x STC-SET-T20	60	35	2.500	0,51	6	36,10
STC-IHH25-T20	1 x STC-IHH25 + 1 x STC-SET-T20	35	13	2.500	0,54	6	36,80
STC-VH50-T20	1 x STC-VH50 + 1 x STC-SET-T20	40	35	2.500	0,52	6	35,40

Elementi di serraggio per banchi multifunzione

NUOVO

Systainer con sistema di serraggio rapido STC-S-MFT

№	Contenuto/Pz.	kg	Pz.	V3
STC-S-MFT	4 sistemi di serraggio orizzontali STC-HH50 2 sistemi di serraggio ad asta di spinta STC-IHH25 6 adattatori STC-SET-T20 2 morsetti da banco tutto acciaio GTR12	5,71	1	330,00

- Systainer multifunzionale per tecnici montatori
- Con inserto in legno incl. foro da 20
- E 3 diverse possibilità di serraggio

Morsetti per telai frontali

Montaggio banco rapido ed esatto

Semplice risparmio di tempo!

Il nuovo morsetto per telai frontali FRZ di BESSEY semplifica enormemente il montaggio di banchi con telaio frontale. Con questo speciale attrezzo di serraggio, BESSEY ha infatti combinato in un semplice processo le diverse fasi di montaggio degli armadi da cucina superiori e inferiori con telaio integrato. Grazie al morsetto, i banchi possono non solo essere stretti e allineati in modo preciso; il morsetto funge anche da supporto durante la foratura di sgrosso e l'avvitamento preciso dal punto di vista della posizione. Solo dopo aver concluso tutti i lavori, è possibile rimuovere il dispositivo di serraggio. In questo modo, si evita che i banchi si spostino per sbaglio. È possibile eseguire i lavori semplicemente a mano e il risultato convince in termini di rapidità e qualità. Non lasciatevi sfuggire questa opportunità!

Morsetto per telai frontali

Rapido nel montaggio

Il morsetto per telai frontali è un pratico mezzo ausiliario per collegare in modo preciso banchi dotati di telaio integrato risparmiando tempo:

- tutte le fasi di lavoro necessarie per il montaggio, infatti, possono essere eseguite in stato di tensionamento, senza dover per forza rimuovere o riposizionare il morsetto

Preciso nel risultato

Il morsetto rimane sul pezzo in lavorazione per tutta la durata del montaggio. È possibile eseguire il lavoro passo dopo passo in modo sicuro:

- grazie alle ganasce pressatrici mobili su un mandrino per il collegamento dei banchi
- grazie alla piastra di allineamento mobile per la compensazione di uno spostamento in profondità
- grazie alla boccola di foratura orientabile integrata per la sgrossatura precisa del collegamento a vite

Robusto e allo stesso tempo delicato

Il morsetto per telaio frontale dura molto ed è dotato al meglio per un uso delicato:

- grazie all'utilizzo di materiali di alta qualità come pressofusione di alluminio con verniciatura a polvere per il banco del morsetto e la ganascia pressatrice nonché acciaio per le aste di guida, i mandrini e la piastra di allineamento
- grazie alle strisce in feltro autoadesive per proteggere le superfici sensibili

NUOVO

Morsetto per telaio frontale FRZ

№	↔a↔	↔b↔	↔c↔	⚖	▢	€
	mm	mm	mm	kg	Pz.	V3
FRZ12	80-120	30	11	0,72	1	24,90

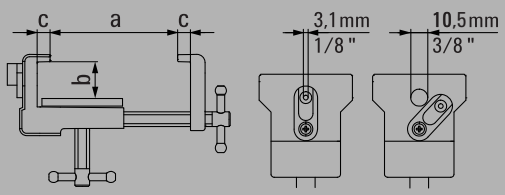

- Forza di serraggio fino a 2.000 N
- Supporta tutte le fasi di lavoro necessarie per il collegamento di banchi con telai frontali
- Tensione che si propaga bilateralmente grazie alle ganasce di serraggio a L
- Ganascia pressatrice mobile e piastra di allineamento per un collegamento del banco preciso
- Boccola di foratura orientabile integrata per la sgrossatura a trapano
- Imballaggio in gomma SBR

Serraggio di materiale a lastre lisce e grandi

I vostri vantaggi a colpo d'occhio:

1 **Pompe a vuoto con funzione di controllo**
Con pochi azionamenti della pompa si genera la depressione necessaria – per un vuoto massimo e una forza di serraggio massima fino a 1.200 N. Un anello di marcatura sulla punteria permette di controllare in ogni momento il vuoto e di riportarlo al massimo semplicemente ripompando.

2 **Bottone di liberazione**
Azionando semplicemente il bottone di liberazione si libera il vuoto e si rimuove rapidamente l'aggraffiatore.

3 **Vite di regolazione rapida**
Per regolare rapidamente la distanza, allentare semplicemente le viti e spingere le ventose lungo le guide fino a raggiungere la posizione desiderata.

4 **Struttura robusta**
Le guide tutto acciaio provate BESSEY, in profili di alluminio anodizzati, mantengono i dischi-ventose perfettamente in piano anche con forze di serraggio alte. Così è garantita la precisione.

- Per la pressatura e il posizionamento di elementi di grande superficie, pesanti e lisci, ad es. pietra artificiale, ceramica, granito, Corian®, plastica, lamiera e vetro
- Pompe a vuoto manuali per una forza aspirante massima e una forza di serraggio orizzontale massima fino a 1.200 N
- Un anello di marcatura sulla leva della pompa per controllare in modo continuo e sicuro il vuoto
- Funzione di regolazione rapida e pratica per la regolazione rapida della distanza delle due ventose

Aggraffatore PS 130, alto e forte

№	↔a↔	Larghezza	Lunghezza			€
	mm	mm	mm	kg	Pz.	V3
PS130	5-130	215	715	4,08	1	523,30

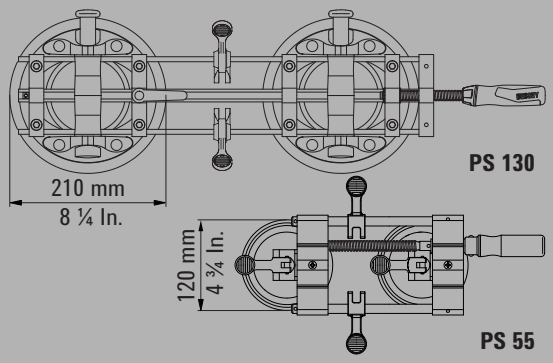

Corian® è un marchio di fabbrica protetto dell'azienda DuPont

Aggraffatore

I vostri vantaggi a colpo d'occhio:

1 **Ventose delicate**
Semplicità d'uso garantita: Ribaltando la leva di serraggio sulle ventose, si crea una depressione e l'aggraffiatore si attacca automaticamente alla lastra.

2 **Pratica leva a eccentrico**
Le due leve sulle aste di guida permettono di compensare le differenze di altezza che possono presentarsi durante l'avvicinamento delle lastre.

3 **Struttura robusta**
Delle aste di guida trafilate a freddo, zincate galvanicamente in robusti profili di alluminio impediscono l'accartocciamento durante l'operazione di serraggio e mantengono l'aggraffiatore su un piano. Così è garantita la precisione.

4 **Impugnatura maneggevole in legno**
Impugnatura perfetta con una forza di serraggio di 260 N in senso orizzontale. Grazie all'impugnatura maneggevole e all'asta filettata rivettata senza bava con filetto trapezoidale.

Aggraffatore PS 55

№	↔a↔	Larghezza	Lunghezza	⚖	▢	€
	mm	mm	mm	kg	Pz.	V3
PS55	10-55	147	361	1,55	1	222,10

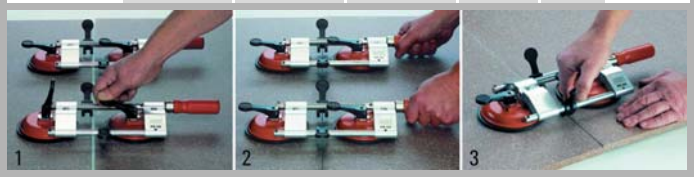

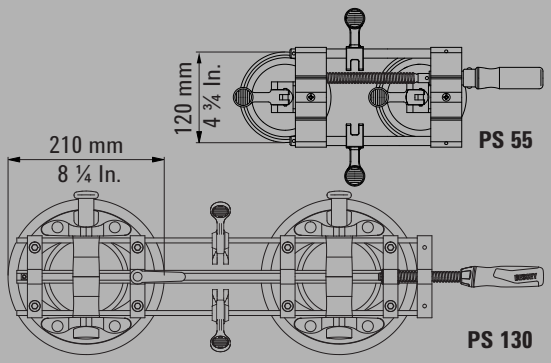

Corian® è un marchio di fabbrica protetto dell'azienda DuPont

- Per la pressatura e il posizionamento di elementi con superfici lisce, quali ad es. ceramica, granito, Corian®, plastica, lamiera e vetro per i quali sono necessarie forze di serraggio ridotte (fino a 260 N)
- Le leve di serraggio sulle ventose garantiscono la rapidità d'uso
- Leva a eccentrico per compensare la differenza di altezza sul giunto

Montaggio di telai di porte

Montaggio con sistema

La moderna tecnica di montaggio dei serramenti con iniezione di schiume richiede degli utensili speciali che consentano un allineamento e un sostegno di precisione del telaio. Con il puntello per i telai delle porte TU, BESSEY ha sviluppato un utensile di montaggio riconosciuto a livello mondiale per la sua capacità di soddisfare questi requisiti. Inoltre, in abbinamento alla prolunga TUX, allo strettoio per l'allineamento dei telai porte TFM e allo strettoio per l'allineamento degli angoli dei telai porte WTR, costituisce un sistema di montaggio perfetto. Ad esempio, insieme alla prolunga TUX combinabile senza l'ausilio di utensili, il TU consente anche il montaggio di porte di larghezza extra, come vengono previste dall'edilizia senza barriere. Con lo strettoio per l'allineamento dei telai porte TFM è possibile spostare delicatamente i telai fissati nelle aperture murarie, in questo modo si evita che la scanalatura decorativa del telaio venga schiacciata o che le pareti già tappezzate vengano danneggiate. Inoltre, lo strettoio per l'allineamento degli angoli dei telai porte WTR consente di mantenere ed allineare orizzontalmente e verticalmente i telai delle porte con un angolo esatto di 90°. Il montaggio dei telai delle porte viene così sensibilmente facilitato e razionalizzato!

Il puntello per telai porte TU, di facile utilizzo, mantiene il telaio della porta perfettamente in linea.

Utensili per montaggio dei telai porte e finestre

Puntello per telai porte TU

№	←a→			€
	mm	kg	Pz.	V3
TU	565-1010	1,27	2	68,40

- Fissa e sostiene con precisione e delicatezza il telaio della porta per l'iniezione dei giunti
- Tubo a sezione rettangolare telescopico in alluminio anodizzato con scala millimetrica e vite di regolazione per un lavoro accurato
- Piastra di pressione a croce con elementi di fissaggio intercambiabili per telai con profondità da 6 a 13 cm e da 13 a 30 cm
- Staffa di fissaggio intercambiabile con superficie di serraggio più grande e bracci estraibili per consentire un montaggio sicuro e agevole dell'intelaiatura delle porte

Set strettoi TU-TRAGE

№	Contenuto/Pz.			€
		kg	Pz.	V3
TU-TRAGE	6 pezzi o 3 serie di puntelli per confezione per un totale di 3 porte	9,90	1	425,50

In una pratica borsa di nylon con rotelle per una conservazione sicura e priva di polvere, nonché per un trasporto semplice

Prolunga per puntello per il montaggio dei telai delle porte TUX

№	←a→			€
	mm	kg	Pz.	V3
TUX	1040-1960	0,37	1	26,00

Contenuto: 2 aste di prolunga

- Accessorio per aumentare l'apertura dei puntelli per il montaggio dei telai delle porte TU
- Consente il montaggio di porte di larghezza extra
- Con poche impugnature utilizzabile senza attrezzi

Strettoio per allineamento dei telai porte TFM

№	Modo di regolazione	←b→			€
	mm	mm	kg	Pz.	V3
TFM-2K	35	70	0,58	2	28,70

- Garantisce un allineamento e un fissaggio rapido e preciso dei telai delle porte
- La logica integrazione al puntello per telai porte TU e TMS di BESSEY

Strettoio angolare per telai porte WTR

№	Apertura pinza	Modo di regolazione			€
	mm	mm	kg	Pz.	V3
WTR	8-30	32	1,05	2	73,90

- Per il fissaggio e la stabilizzazione di precisione degli angoli dei telai
- Montaggio accurato con angolo di 90°

Utensili per il montaggio dei telai delle porte

Puntello per il montaggio di telai porte TMS

№	↔a↔	⚖	📦	€
	mm	kg	Pz.	V3
TMS	560-1010	0,68	6	33,50

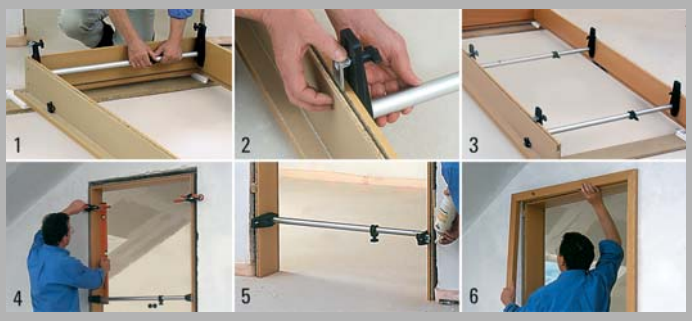

- Fissa e sostiene con precisione e delicatezza il telaio della porta per l'iniezione dei giunti
- Tubo a sezione circolare telescopico in alluminio con vite di regolazione per un lavoro accurato
- Con elementi di fissaggio sulle superfici di serraggio per fissare il saettone nel telaio e tenerlo alla distanza esatta
- Imballato SB

Strettoio per finestre FRK

№	Cornici	Modo di regolazione	⚖	📦	€
	mm	mm	kg	Pz.	V3
FRK85	40-85	30	0,43	4	42,30

- Per l'allineamento e il fissaggio rapido e preciso dei telai delle finestre

Strettoio a vite per tubi BPC

№	per tubi Ø		↔b↔	⚖	📦	€
	mm	"	mm	kg	Pz.	V3
BPC-H12	21,3	1/2	40	0,88	4	25,60
BPC-H34	26,9	3/4	42	1,30	4	28,30

- Adatto per tubi in acciaio DN 20/R3/4" o DN 15/R1/2"
- Diametro esterno 26,9 mm o 21,3 mm
- Apertura selezionabile a scelta
- Con piedino di supporto
- Imballato SB

Tenditore per porte

Tenditore per porte TAN con profilo ad I 80 x 42 x 3,9 mm

Nº	←a→	Dimensioni ganasce l x h	⚖	▢	€
	mm	mm	kg	Pz.	V3
TAN80	800	80 x 80	7,90	1	170,10
TAN120	1200	80 x 80	10,10	1	186,30
TAN150	1500	80 x 80	12,20	1	198,70
TAN210	2100	80 x 80	15,00	1	230,60
TAN250	2500	80 x 80	17,50	1	260,60

- Forza fino a 24.000 N
- Ganasce di pressione facili da regolare
- Manovella rimovibile
- Estremamente resistente grazie al profilo ad I

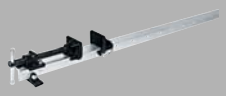

Tenditore per porte TB con profilo a T 40 x 40 x 5 mm

Nº	←a→	Dimensioni ganasce l x h	⚖	▢	€
	mm	mm	kg	Pz.	V3
TB100	1000	66 x 43	5,50	1	97,50
TB120	1200	66 x 43	6,20	1	102,20
TB150	1500	66 x 43	6,40	1	108,40
TB210	2100	66 x 43	8,50	1	130,00
TB250	2500	66 x 43	9,50	1	149,70

- Forza fino a 14.000 N
- Con bullone d'arresto integrato
- Traversino
- Resistente grazie al profilo a T

NUOVO

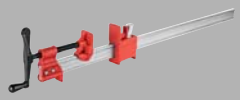

Tenditore per porte TL, leggero con profilo a I 37 x 11 x 4,5 mm

Nº	←a→	Dimensioni ganasce l x h	⚖	▢	€
	mm	mm	kg	Pz.	V3
TL60	600	48 x 53	3,80	2	39,00
TL90	900	48 x 53	4,30	2	49,00
TL120	1200	48 x 53	5,00	2	59,00
TL180	1800	48 x 53	6,30	2	79,00

- Forza fino a 9.900 N
- Ganasce di pressione facili da regolare
- Manovella
- Estremamente resistente grazie al profilo ad I

Utensili di posa speciali

Posa di parquet, laminati e piastrelle

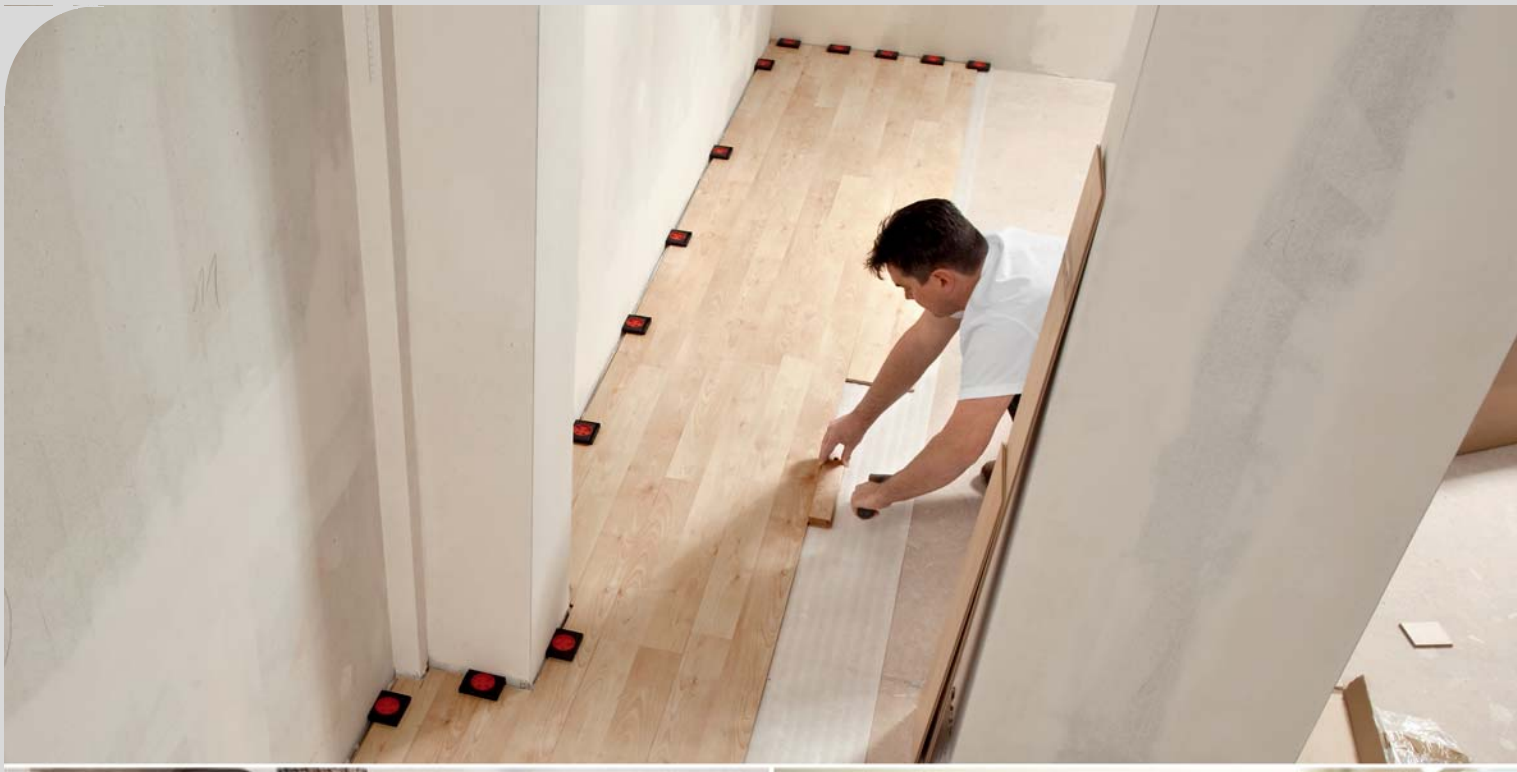

Facile ed efficiente

Oggi sono particolarmente in voga i rivestimenti per pavimenti a posa flottante, come ad es. legno, sughero, parquet prefinito, laminato o piastrelle. Per consentire una posa ancora più facile ed efficiente di questi rivestimenti così apprezzati, BESSEY ha sviluppato degli speciali utensili di serraggio, come ad esempio il distanziatore PVA o il sistema ausiliario di serraggio e posa di pavimenti SVH. Con questi utensili, anche in questo settore BESSEY si conferma il produttore più innovativo in assoluto!

Strettoio per la posa di parquet PVZ e i distanziatori AV2 e PVA – per la posa professionale di parquet prefiniti, laminati e piastrelle.

Il distanziatore AV2 – per la posa professionale di laminati e parquet prefiniti senza cunei.

YouTube

Utensili di posa speciali

Distanziatore AV2 (4 pz./sacchetto)

Nº	←a→		Materiale	Modo di regolazione			€
	mm	mm		mm	kg	Pz.	V3
AV2	20	89	Poliammide	5-20	0,23	12	9,50

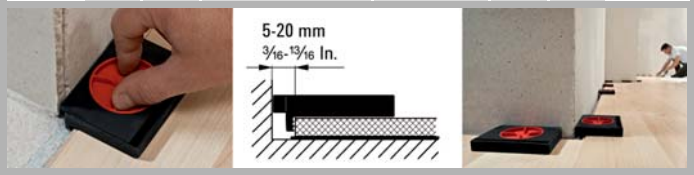

Il distanziatore viene fornito in un'attraente confezione di vendita.
Vendita solo in unitá di confezione.

- Regolazione rapida e continua della distanza dal muro da 5 a 20 mm
- Distanziatore per la posa di laminati compositi e parquet prefiniti
- Ampia superficie di appoggio per evitare ammaccature su asse e intonaco
- Facile rimozione tramite torsione
- Molto leggero e compatto

Distanziatore PVA

Nº	←a→		Materiale	Modo di regolazione			€
	mm	mm		mm	kg	Pz.	V3
PVA	35	130	Zinco pressofuso	7-35	0,48	6	25,80

- Regolazione continua della distanza dal muro da 7 a 35 mm
- Appoggio frontale e laterale per l'incollaggio di parquet di massello
- Trafilatura dal basso dovuta all'inclinazione del mandrino con la piastra di pressione mobile con guaina
- Ampia superficie di appoggio di 130 mm impedisce danni ai bordi e sulle assi

Strettoio per posa di parquet PVZ

Nº	←a→				€
	mm	mm	kg	Pz.	V3
PVZ65	650	130	2,60	5	80,50

- Struttura ad alta resistenza
- Ideale per l'incollaggio delle prime tre file di parquet prefinito e parquet laminato
- Regolazione ottimale della distanza dal muro

Dispositivi per la posa di pavimenti SVH/SVG

Nº	←a→	Nastro l x sp.	Materiale nastro	Resistenza allo strappo			€
	mm	mm		N	kg	Pz.	V3
SVH400	4000	25 x 1	Poliestere	5000	0,75	1	26,80
SVH760	7600	25 x 1	Poliestere	5000	0,77	1	40,20
SVG	4000	25 x 1	Poliestere	2500	0,69	1	21,50

Utilizzi aggiuntivi: utilizzo come nastro di giunzione

- Per la posa di parquet prefiniti, laminati e piastrelle
- SVH con posizionatori e nastro in poliestere ultra-resistente
- SVH400 e SVG – imballato SB

Telescopica di supporto

Fissa e supporta nella costruzione a secco

"La mano in più" per un montaggio sicuro da soli!

Sia la possibilità di trasporto semplice, sia la capacità di adattamento flessibile rendono la telescopica di supporto della BESSEY un supporto irrinunciabile nelle operazioni di costruzione a secco. Grazie alla sua stabile struttura, non permette solo il fissaggio sicuro dei più diversi materiali da costruzione al solaio, ma consente anche il mantenimento sicuro delle lamine come parete di protezione dalla polvere. Anche sulle volte del tetto, il puntone diagonale, con le sue superfici di contatto orientabili in PVC, permette una tenuta sicura. Si può iniziare il montaggio da soli anche con lastre di dimensioni maggiori – il limite di carico per ogni montante può raggiungere in questo caso fino a un massimo di 60 kg. Provare per credere!

Telescopica di supporto

Flessibilità nell'impiego
Permette il posizionamento e la tenuta ad es. di cartongesso, assi di legno, pannelli, correntini, listelli metallici, lamine e gruppi luci. Anche sulle volte del tetto è possibile utilizzare il supporto:

- grazie ad una stabile struttura tubolare in acciaio di tre dimensioni – a scorrimento telescopico fino a un massimo di 2,90 m
- grazie a grandi piastre di appoggio di dimensioni 8,5 x 6,5 cm con un campo di rotazione da -45° a +45°

Semplice da usare
Il puntello può essere utilizzato in modo semplice:

- mediante fissaggio in due passi: la preimpostazione generale si esegue mediante il tubo interno a scorrimento telescopico e arresto rapido; l'ancoraggio finale si svolge ruotando il puntello dall'impugnatura in gommapiuma

Sicurezza di tenuta
Capacità di carico e sicurezza antiscivolo garantiscono che il puntello presenti una tenuta sicura anche per superfici sensibili:

- grazie a speciali tubi in acciaio con una capacità di carico massima di 60 kg
- grazie a un blocco supplementare del tasto di rilascio
- grazie a superfici di contatto in gomma nella parte superiore e inferiore

Telescopica di supporto ST

№	Modo di regolazione	Limite di carico max.	⚖	▢	€
	mm	kg	kg	Pz.	V3
ST125	750-1250	60	1,50	10	22,90
ST250	1450-2500	60	2,20	10	27,50
ST290	1600-2900	50	2,40	10	30,00

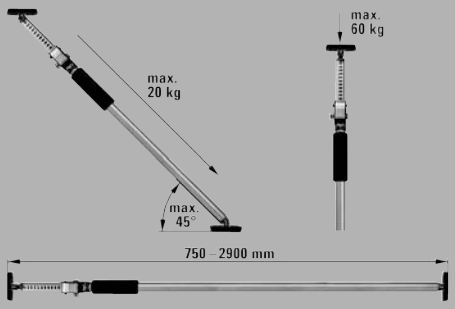

- Capacità di carico fino a un massimo di 60 kg
- Strutturale stabile composta da tubi speciali in acciaio e superfici di contatto antiscivolo in PVC
- Utilizzabile anche sulle volte grazie alle superfici di contatto orientabili e regolabili in modo continuo da -45° a +45°
- Semplice e sicuro da usare, grazie al tubo interno bloccabile e a scorrimento telescopico, nonché a un tubo esterno girevole mediante impugnatura in gommapiuma

Accessori per la vendita

NUOVO

Espositore ST30-D

- Per la dotazione con 30 puntelli telescopici ST
- Display di vendita professionale
- il display puó essere rimunito ad ogni momento

№	Descrizione	kg	€ V3
ST30-D	* Ordinando 30 puntelli telescopici riceverete gratuitamente questo espositore	2,00	*

Carrello espositore VFW, vuoto

- Sviluppato appositamente per la vendita e l'esposizione
- Dimensioni: 50 x 60 x 146 cm
- Con insegna e relativo supporto

№	Larghezza x Profondità x Altezza mm	kg	€ V3
VFW	500 x 600 x 1460	28,60	545,70

Presentazione di vendita

Su richiesta saremo lieti di inviarvi diverse proposte di presentazione e assortimenti. Forniteci notizie riguardo il vostro tipo di clientela e noi vi diremo quale è l'assortimento più adatto per voi e vi consiglieremo il materiale di presentazione come ad es. ganci, aste di supporto o insegne. Per un'esposizione professionale dei prodotti e un incremento tangibile delle vostre vendite. Chiedete a noi!

Accessori per la vendita

Carrello espositore per strettoi ZW 1

№	Corredo	⚖	€
		kg	V3
ZW1	vuoto	15,00	405,80
		kg	V2
ZW1-A01	Strettoi a vite in acciaio 5 x GZ12, 5 x GZ16, 5 x GZ20, 5 x GZ25, 5 x GZ30, 3 x GZ40, 2 x GZ50, 2 x GZ60, 1 x GH16, 1 x GH20	57,00	1572,30
ZW1-A01-2K	Strettoi a vite in acciaio 2K 5 x GZ12-2K, 5 x GZ16-2K, 5 x GZ20-2K, 5 x GZ25-2K, 5 x GZ30-2K, 3 x GZ40-2K, 2 x GZ50-2K, 2 x GZ60-2K, 1 x GH16, 1 x GH20	57,00	1615,20
		kg	V1
ZW1-A99-2K	Strettoi a vite con ganasce in ghisa malleabile 2K 5 x TG12-2K, 5 x TG16-2K, 5 x TG20-2K, 5 x TG25-2K, 5 x TG30-2K, 3 x TG40-2K, 2 x TGK50-2K, 2 x TGK60-2K, 1 x GZ16-2K, 1 x GZ20-2K	65,00	1567,50

- Robusta struttura in metallo su rotelle
- Dimensioni 50 x 60 x 146 cm
- Contiene fino a 90 strettoi
- Strettoi a leva, in ghisa malleabile e acciaio con apertura tra 120 e 600 mm
- Con scudo e relativo supporto
- Adatto all'utilizzo come supporto alla vendita e per l'officina

Carrello espositore per strettoi ZW 2

№	Corredo	⚖	€
		kg	V3
ZW2	vuoto	33,00	657,30
		kg	V1
ZW2-A99	Strettoi a vite con ganasce in ghisa malleabile 10 x TG20, 10 x TG25, 5 x TG30, 5 x TG40, 5 x TGK60, 3 x TGK80, 2 x TGK100, 2 x TGK125, 2 x TGK150, 2 x TGK200, 2 x GZ20, 2 x GZ25	154,30	2992,20
ZW2-A99-2K	Strettoi a vite con ganasce in ghisa malleabile 2K 10 x TG20-2K,10 x TG25-2K, 5 x TG30-2K, 5 x TG40-2K, 5 x TGK60-2K, 3 x TGK80-2K 2 x TGK100-2K, 2 x TGK125-2K 2 x TGK150-2K, 2 x TGK200-2K 2 x GZ20-2K, 2 x GZ25-2K	154,30	3069,70

- Struttura in metallo su rotelle molto robusta
- Dimensioni 100 x 60 x 153 cm
- Contiene fino a 120 strettoi anche strettoi a vite lunghi
- Strettoi in ghisa malleabile e in acciaio con apertura tra 200 e 2000 mm
- Con insegna e relativo supporto
- Adatto all'utilizzo come supporto alla vendita e per l'officina

Catalogo prodotti 2018/2019

Il vantaggio delle migliori idee e della migliore qualità

Nelle pagine seguenti troverete ordinato in modo chiaro tutto ciò che vi occorre per il taglio. Dalle cesoie per lamiere con rapporto di lunghezza lame/impugnatura a utensili speciali per lattonieri e idraulici. E vedrete: BESSEY vi offre sempre le migliori soluzioni per tutti i lavori e le applicazioni. Buona lettura!

Lessico

1. I tipi

Cesoie per lamiera

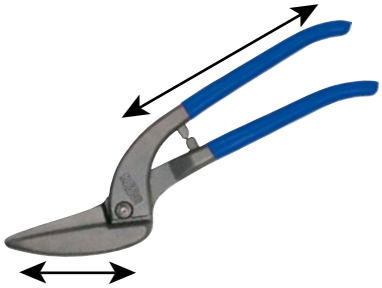

In questo modello la lama e l'impugnatura tradizionale sono fucinati in un unico pezzo. La forza di taglio si ottiene dal rapporto tra la lunghezza di taglio e la lunghezza dell'impugnatura.

Cesoie a doppia leva per lamiera

Le cesoie a doppia leva per lamiera sono costituite da testa di lama e impugnatura. Entrambe le parti sono snodabili, così da migliorare il rapporto di trasmissione.

2. Modelli

Ideal

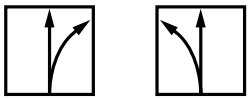

Queste cesoie si meritano assolutamente il loro titolo. Le cesoie mod. Ideal sono veramente "tuttofare". Possono tagliare una lamiera (taglio passante) così come profili grandi e piccoli o raggi (taglio circolare). Non ha più alcun importanza se i lavori di taglio vengono eseguiti sul bordo della lamiera (taglio di rifilatura dei bordi) o direttamente nel mezzo. Ovviamente con le cesoie Ideal è possibile effettuare anche i lavori di intaglio più semplici.

Cesoie per tagli sagomati

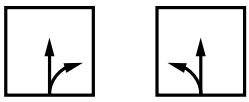

Le cesoie per tagli sagomati sono particolarmente adatte quando si desidera eseguire dei tagli a raggio sottili e stretti sul bordo della lamiera. Grazie alla forma delle lame in filigrana, queste cesoie possono tagliare con facilità figure strette o curve.

Cesoie per taglio passante

Dovete tagliare una lamiera nel centro o sui bordi? Allora le cesoie per taglio passante sono l'utensile perfetto. Grazie ai tagli lunghi di questo utensile potrete rapidamente tagliare e intagliare grandi lamiere, con la minima fatica e la massima precisione.

3. Cesoie per taglio destro o sinistro. In cosa consiste la differenza?

Cesoia per taglio sinistro — Cesoia per taglio destro

Le cesoie sono state specificatamente levigate e costruite, affinché siano in grado di tagliare con facilità un raggio con curva da sinistra **a destra**. Il modo migliore per ottenere dei tagli a raggio da destra **a sinistra** è di utilizzare una cesoia per taglio sinistro.

Spesso si ritiene che la cesoia per taglio destro sia per i destrorsi e la cesoia per taglio sinistro sia invece per i mancini. Questo è falso. Al contrario: quando un destrorso taglia un raggio da sinistra **a destra** con una cesoia per taglio destro, il taglio parte dall'articolazione del polso verso l'esterno. Con la cesoia per taglio sinistro si taglia un raggio da destra **verso sinistra** e il taglio parte dall'articolazione verso l'interno.

4. Le qualità

La durata utile delle lame è in rapporto diretto alla qualità d'acciaio utilizzata e alla sua lavorazione. In particolare, le cesoie ad alte prestazioni con lame in HSS soddisfano gli standard più elevati di durata utile e prestazioni di taglio durature. Le teste di lama in HSS-TiN di alta qualità sono inoltre ricoperte da un nitruro di titanio estremamente resistente e che riduce l'abrasione. In base all'utilizzo e alla frequenza d'impiego, sono disponibili come materiali da taglio anche acciaio speciale, acciaio legato e acciaio di qualità.

Qualità di lama	Durezza min. HRC	Durata
HSS-TiN	65	+++++
HSS	65	++++
Acciaio speciale	61	+++
Acciaio legato	59	++
Acciaio di qualità	56	+

Più alta è la qualità delle lame, maggiore è la durata della cesoia!

Qualità di lama Cesoie per lamiera	Per uno spessore massimo della lamiera con una resistenza alla trazione di: 400 N/mm²	600 N/mm²	800 N/mm²	1100 N/mm²
HSS D407..; D416..; D418..;	1,2 mm	1,0 mm	0,8 mm	0,6 mm
Acciaio legato D202..; D206..; D207..; D208..; D214..; D216..; D218..;	1,2 mm	1,0 mm	0,8 mm	/
Acciaio di qualità D102..; D106..; D107..; D114..; D116..; D118..; D146..; D159..; D70..-D77..; D122N; D122A	1,2 mm	1,0 mm	0,8 mm	/

Qualità di lama Cesoie a doppia leva per lamiera	Per uno spessore massimo della lamiera con una resistenza alla trazione di: 400 N/mm²	600 N/mm²	800 N/mm²	1100 N/mm²
HSS-TiN D27AH-TiN*	1,5 mm	1,2 mm	1,0 mm	0,8 mm
HSS D27AH*	1,5 mm	1,2 mm	1,0 mm	0,8 mm
Acciaio speciale D17ASS D29SS*; D29ASS*; D29BSS*; D39ASS* D15A	2,0 mm 1,5 mm 1,2 mm	1,5 mm 1,2 mm 1,0 mm	1,2 mm 1,0 mm 0,8 mm	/
Acciaio legato D08..; D16..; D17A; D22A D27*; D27A*; D27B*	1,5 mm	1,2 mm	1,0 mm	/

*** Per il taglio di profili le cesoie possono essere caricate fino a 3 x 0,6 mm (1,8 mm).**

Attenzione! Le cesoie manuali per lamiere possono essere utilizzate solo per il taglio di lamiere in metalli morbidi e acciaio. Non adatte per il taglio di metalli dalla forma rotonda e con angoli, come ad esempio fili metallici.

Cesoie per lamiere a leva

Lavorare senza fatica con sforzo particolarmente contenuto

Sfruttate la robustezza della leva!

Le teste fucinate a stampo sono sempre temprate e indurite per induzione sulle lame. Ciò consente innanzitutto una lunga durata e tagli senza bave. L'impugnatura ergonomica è dotata di rivestimento in plastica e protezione antislittamento. Entrambi i pezzi sono supportati elasticamente, il che genera un'ulteriore effetto leva. Potrete lavorare assolutamente senza fatica, con sforzo particolarmente contenuto. Provare per credere!

Cesoie Mod. Ideal D39ASS e D29ASS-2 – semplicemente ideali per tagli passanti diritti e sagomati.

Multisnip Longstyle D22A – con testa arrotondata per una maggiore sicurezza.

Lame con trasmissione a leva di ultima generazione

Tecnologia solida racchiusa in un design ergonomico

Il nostro know-how per accrescere il vostro valore

L'ultima generazione di cesoie manuali Erdi colpisce immediatamente per il design futuristico. Ma oltre al design vi è molto di più: perfezione tecnica con un vantaggio di utilizzo particolarmente elevato. La cesoia Ideal D39ASS di nuova concezione si tiene perfettamente nella mani e si manovra facilmente. Per ottenere questi vantaggi ergonomici l'apertura dell'impugnatura è stata ridotta mantenendo l'identica lunghezza di taglio, la levetta di bloccaggio è stata posizionata al centro e la testa di taglio è stata progettata per essere più compatta. Anche in termini di robustezza il modello D39ASS introduce delle innovazioni. L'inserto in acciaio sinterizzato impedisce l'attrito della cerniera. La cerniera è avviata in modo saldo tramite un bullone passante. L'ultima generazione di cesoie per lamiere manuali Erdi racchiude tutto il know-how degli sviluppatori BESSEY. Il risultato: un utensile da taglio innovativo che soddisfa i requisiti di qualità dell'azienda BESSEY offrendo affidabilità nel tempo e un aiuto nell'esecuzione dei lavori. Provare per credere!

Lame con trasmissione a leva di ultima generazione

Tagliare continuativamente con poca fatica

Forte senza frizione
La cesoia Ideal D39ASS é particolarmente maneggevole e molto resistente all'usura.
- grazie ad un inserto sinterizzato nell'articolazione
- grazie all'avvitamento dell'articolazione tramite un bullone passante stabile
- grazie ad un diaframma in acciaio inossidabile sopra l'articolazione per proteggere la molla sottostante

Senza sforzo
È possibile usufruire di tutta la lunghezza al taglio ad ogni taglio.
- grazie ad un angolo di apertura del manico nettamente ridotto

Facilmente impiegabile
Destrimano come anche mancini possono facilmente bloccare e sbloccare la cesoia senza un cambio di impugnatura
- grazie ad un posizionamento centrale del chiavistello sul manico superiore

Perfetta in curva
Permette tagli sagomati ad alta precisione anche in raggi molto stretti con un rischio minore di graffiare la lamiera.
- grazie alla testa della cesoia estremamente compatta con avvitamento della testa incassata parzialmente

YouTube

Cesoia Mod. Ideal

№	←a→		←b→		max.				€
	mm	"	mm	"	mm		kg	Pz.	V4
D39ASS	230	9	30	1 3/16	1,2	+ + +	0,49	5	71,90
D39ASSL	230	9	30	1 3/16	1,2	+ + +	0,49	5	71,90
D39ASS-SB	230	9	30	1 3/16	1,2	+ + +	0,50	5	72,90
D39ASSL-SB	230	9	30	1 3/16	1,2	+ + +	0,50	5	72,90

- Per tagli passanti diritti e sagomati
- Testa di taglio estremamente compatta con avvitamento della testa parzialmente incassato per una maggiore maneggevolezza e precisione nei tagli sagomati
- Avvitamento della cerniera con bullone passante, disco sinterizzato e molla esente da manutenzione per garantire la massima robustezza
- Angolo di apertura ridotto dell'impugnatura per una maneggevolezza ottimale mantenendo la stessa lunghezza di taglio
- Levetta di bloccaggio centrica per un utilizzo agevole senza presa
- Disponibile per taglio destro e sinistro

Cesoie per lamiere a leva

- Impugnatura ERGO per lavorare senza affaticarsi
- Per tagli passanti diritti e sagomati
- Testa compatta: grande maneggevolezza per i tagli sagomati
- Rapporto della leva ottimizzato: 25 % di sforzo in meno
- Geometria delle lame ottimizzata: evita lo slittamento anche senza dentatura
- Disponibile per taglio destro e sinistro

Cesoia Mod. Ideal

Nº	←a→		←b→		max.				€
	mm	"	mm	"	mm		kg	Pz.	V4
D29ASS-2	260	10 1/4	33	1 5/16	1,2	+ + +	0,51	5	61,50
D29ASSL-2	260	10 1/4	33	1 5/16	1,2	+ + +	0,51	5	61,50
D29ASS-2-SB	260	10 1/4	33	1 5/16	1,2	+ + +	0,51	5	62,50
D29ASSL-2-SB	260	10 1/4	33	1 5/16	1,2	+ + +	0,51	5	62,50

Nº	Corredo		€
		Pz.	V4
DSET29-15	1 x D29ASS-2, 1 x D29ASSL-2 e 1 x D15A in borsa avvolgibile	1	148,20

- Impugnatura ERGO per lavorare senza affaticarsi
- Per tagli corti diritti e sagomati
- Lama con microdentatura per evitare lo slittamento
- Disponibile per taglio destro e sinistro

Cesoia per taglio sagomato

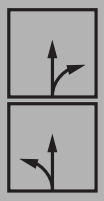

Nº	←a→		←b→		max.				€
	mm	"	mm	"	mm		kg	Pz.	V4
D29SS-2	260	10 1/4	40	1 9/16	1,2	+ + +	0,56	5	58,80
D29SSL-2	260	10 1/4	40	1 9/16	1,2	+ + +	0,56	5	58,80

- Impugnatura ERGO per lavorare senza affaticarsi
- Per tagli passanti diritti
- Lama con microdentatura per evitare lo slittamento
- Disponibile per taglio destro e sinistro

Cesoia per taglio passante

Nº	←a→		←b→		max.				€
	mm	"	mm	"	mm		kg	Pz.	V4
D29BSS-2	260	10 1/4	33	1 5/16	1,2	+ + +	0,56	5	66,90
D29BSSL-2	260	10 1/4	33	1 5/16	1,2	+ + +	0,56	5	66,90

Cesoie per lamiere a leva

Cesoia Mod. Ideal

№	←a→		←b→		max.				€
	mm	"	mm	"	mm		kg	Pz.	V4
D27A	260	10 1/4	33	1 5/16	1,2	+ +	0,56	5	49,20
D27AL	260	10 1/4	33	1 5/16	1,2	+ +	0,56	5	49,20
D27A-SB	260	10 1/4	33	1 5/16	1,2	+ +	0,57	5	50,20
D27AL-SB	260	10 1/4	33	1 5/16	1,2	+ +	0,57	5	50,20

- Per tagli passanti diritti e sagomati
- Lame con microdentatura per evitare lo slittamento
- Disponibile per taglio destro e sinistro

Cesoia per taglio sagomato

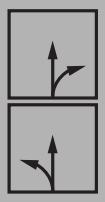

№	←a→		←b→		max.				€
	mm	"	mm	"	mm		kg	Pz.	V4
D27	260	10 1/4	40	1 9/16	1,2	+ +	0,49	5	49,20
D27L	260	10 1/4	40	1 9/16	1,2	+ +	0,49	5	49,20

- Per tagli corti diritti e sagomati
- Lame con microdentatura per evitare lo slittamento
- Disponibile per taglio destro e sinistro

Cesoia per taglio passante

№	←a→		←b→		max.				€
	mm	"	mm	"	mm		kg	Pz.	V4
D27B	260	10 1/4	32	1 5/16	1,2	+ +	0,56	5	53,20
D27BL	260	10 1/4	32	1 5/16	1,2	+ +	0,56	5	53,20

- Per tagli passanti diritti
- Lame con microdentatura per evitare lo slittamento
- Disponibile per taglio destro e sinistro

Cesoie per lamiere a leva

- Per tagli passanti diritti e sagomati
- Lame con microdentatura per evitare lo slittamento
- Particolamente robuste, per usi particolamente intensi: impugnature fucinate a stampo
- Impugnature verniciate
- Disponibile per taglio destro e sinistro

Cesoia Mod. Ideal, robusta

Nº	←a→		←b→		max.				€
	mm	"	mm	"	mm		kg	Pz.	V4
D17ASS	240	9 1/2	24	1	1,5	+ + +	0,55	5	74,10
D17ASSL	240	9 1/2	24	1	1,5	+ + +	0,55	5	74,10
D17A	240	9 1/2	24	1	1,2	+ +	0,55	5	63,10
D17AL	240	9 1/2	24	1	1,2	+ +	0,55	5	63,10

- La testa in posizione particolarmente piana permette di effettuare tagli con raggi piccolissimi in punti difficilmente accessibili
- Per tagli passanti diritti e sagomati
- Lama con microdentatura per evitare lo slittamento
- Disponibile per taglio destro e sinistro

Cesoia Mod. Ideal, maneggevole

Nº	←a→		←b→		max.				€
	mm	"	mm	"	mm		kg	Pz.	V4
D08	230	9	27	1 1/16	1,2	+ +	0,38	5	39,20
D08L	230	9	27	1 1/16	1,2	+ +	0,38	5	39,20
D08-SB	230	9	27	1 1/16	1,2	+ +	0,39	5	40,20
D08L-SB	230	9	27	1 1/16	1,2	+ +	0,39	5	40,20

- Per tagli lunghi diritti e continui nonché per grandi raggi
- Lame extra-lunghe e riportate lateralmente
- Disponibile solo per taglio sinistro

Cesoia Mod. Ideal MULTISNIP Longstyle

Nº	←a→		←b→		max.				€
	mm	"	mm	"	mm		kg	Pz.	V4
D22A	280	11	64	2 1/2	1,2	+ +	0,43	5	45,80
D22A-SB	280	11	64	2 1/2	1,2	+ +	0,45	5	46,80

Cesoie per taglio sagomato Serie 16

Erdi

Cesoia per taglio sagomato

№	←a→		←b→		max.				€
	mm	"	mm	"	mm		kg	Pz.	V4
D16	240	9 1/2	40	1 9/16	1,2	+ +	0,38	10	27,20
D16-SB	240	9 1/2	40	1 9/16	1,2	+ +	0,39	10	28,20

- Per tagli corti diritti e sagomati
- Lame con microdentatura per evitare lo slittamento
- Disponibile anche per taglio sinistro

Cesoia per taglio sagomato

№	←a→		←b→		max.				€
	mm	"	mm	"	mm		kg	Pz.	V4
D16L	240	9 1/2	40	1 9/16	1,2	+ +	0,38	10	27,20
D16L-SB	240	9 1/2	40	1 9/16	1,2	+ +	0,39	10	28,20

- Per tagli corti diritti e sagomati
- Lame con microdentatura per evitare lo slittamento
- Disponibile anche per taglio destro

Cesoia per taglio sagomato

№	←a→		←b→		max.				€
	mm	"	mm	"	mm		kg	Pz.	V4
D16S	240	9 1/2	44	1 3/4	1,2	+ +	0,38	10	27,20
D16S-SB	240	9 1/2	44	1 3/4	1,2	+ +	0,39	10	28,20

№	Corredo		€
		Pz.	V4
DSET16	1 x D16, 1 x D16L e 1 x D16S in borsa avvolgibile	1	81,60

- Per tagli corti diritti e sagomati ad ampio raggio, verso destro e sinistra
- Lama con microdentatura per evitare lo slittamento
- Disponibile solo per taglio sinistro

Cesoia polifunzionale

Tecnica anziché misura

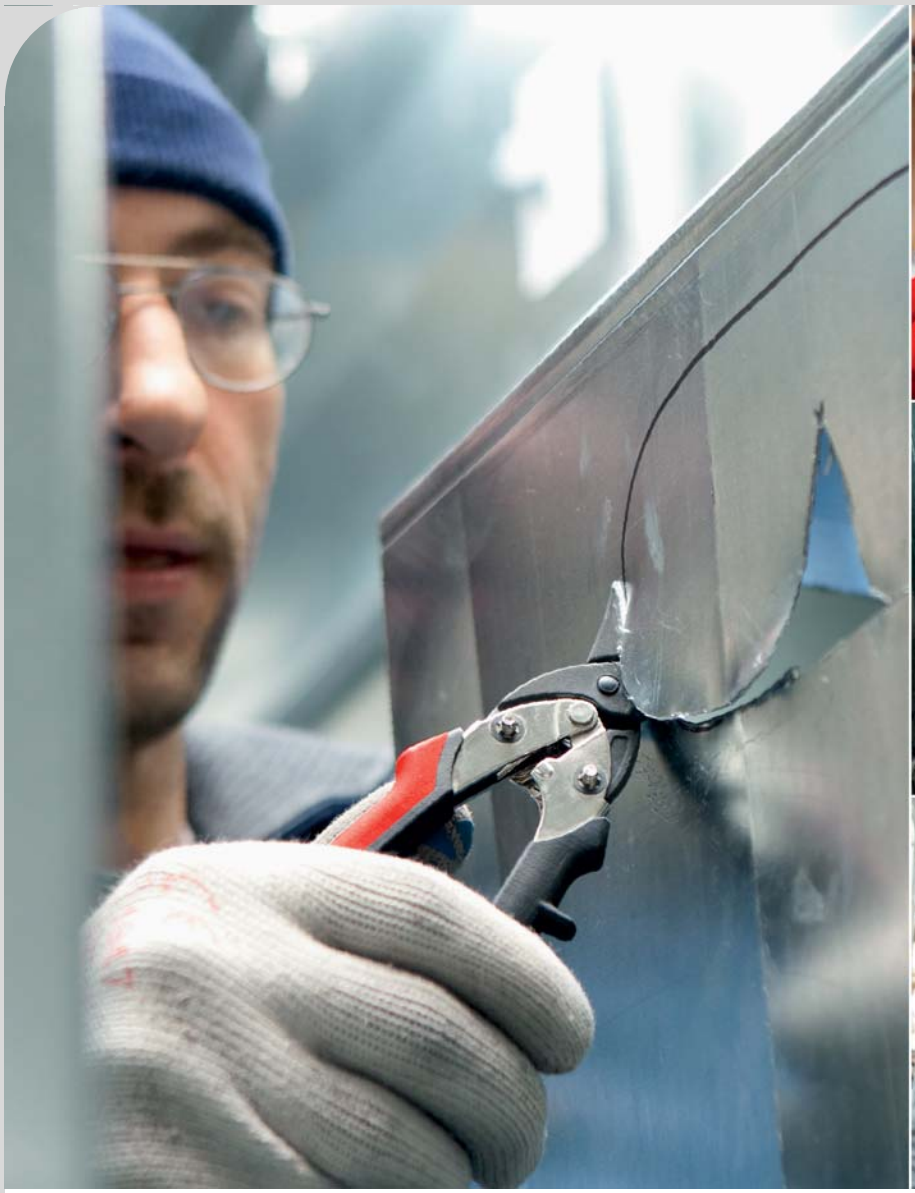

Compatti nel design – forti nella prestazione

La nuova cesoia Ideale D15A ideata da BESSEY si contraddistingue per la sua forza di prestazione che deriva da una struttura unica e compatta. La testa estremamente piccola, la forma della lama studiata per ottimizzare i movimenti e i rapporti della leva perfezionati con una lunghezza nettamente ridotta – caratteristiche straordinarie che Le semplifica il taglio di raggi strettissimi e per arrivare in punti difficilmente accessibili. In poche parole: la nuova D15A di BESSEY è piccola, maneggevole e forte allo stesso tempo. Questi attributi la rendono un aiuto irrinunciabile – può essere messa in ogni giacca e non può mancare in nessuna borsa degli attrezzi.

La cesoia Ideale D15A – piccola, forte maneggevole, sempre a portata di mano e impiegabile può essere utilizzata in mille modi.

Cesoia polifunzionale

I vostri vantaggi a colpo d'occhio:

1 **Testa estremamente compatta**
La testa particolarmente compatta le conferisce un'enorme maneggevolezza e permette di tagliare raggi strettissimi e in punti difficilmente accessibili.

2 **Pratica combinazione a chiavistello**
Bloccaggio e Sbloccaggio in uno – in questo modo la cesoia si chiude velocemente e comodamente con una sola mano. Un dettaglio raffinato che contribuisce ad una maggiore sicurezza sul posto di lavoro.

3 **Doppia leva**
Gli sforzi saranno sensibilmente ridotti grazie alla doppia leva. Al tempo stesso le prestazioni di taglio risulteranno notevolmente migliorate.

4 **Impugnatura ergonomico**
L'impugnatura morbida e il rivestimento in plastica rendono l'impugnatura dalla forma ergonomica particolarmente comodo e maneggevole.

Cesoia Mod. Ideal, piccola e maneggevole

№	←a→		←b→		max.				€
	mm	"	mm	"	mm		kg	Pz.	V4
D15A	180	7	20	13/16	1,0	+ + +	0,20	10	25,20
D15AL	180	7	20	13/16	1,0	+ + +	0,20	10	25,20
D15A-SB	180	7	20	13/16	1,0	+ + +	0,21	10	26,20
D15AL-SB	180	7	20	13/16	1,0	+ + +	0,21	10	26,20

№	Corredo		€
		Pz.	V4
DSET15	1 x D15A, 1 x D15S e 1 x D15AL in borsa avvolgibile	1	75,60

Le cesoie Mod. Ideal D15A e D15AL verrano forniti in un'attraente confezione di vendita. Vendita solo in unitá di confezione.

- Per tagli passanti diritti e sagomati
- Nuova geometria della testa conferisce un'enorme maneggevolezza – si adatta perfettamente a raggi particolarmente piccoli e punti difficilmente accessibili
- Rapporto della leva ottimizzato garantisce un rendimento del 100 % con poca forza, minimo sforzo, massima resa!
- Impugnatura ERGO per lavorare senza affaticarsi
- Disponibile per taglio destro e sinistro

Cesoie ad elevate prestazioni con lame in HSS

Per ogni applicazione la migliore soluzione

Migliore qualità dell'acciaio garantita

Le cesoie ad elevate prestazioni con lame HSS soddisfano i requisiti più elevati, sia in fatto di durata, sia in fatto di prestazioni di taglio. L'eccellente qualità dell'acciaio fa sì che le cesoie ad alte prestazioni con lame in HSS offrano un taglio sempre migliore rispetto alle cesoie tradizionali. Soprattutto nel caso della lamiera d'acciaio inox, il loro impiego è un investimento sicuro. Usate le cesoie ad alte prestazioni con lame in HSS riportate per tutti settori di applicazione e per tutte le varianti, dalla cesoia per tagli sagomati fino alla cesoia mod. Ideal, nonchè per la cesoia per lamiera normale o con leva. A voi la scelta!

Cesoia Mod. Ideal D27AH, lame riportate in HSS per una durata sensibilmente più lunga.

Cesoie ad elevate prestazioni con lame in HSS

Erdi

I vostri vantaggi a colpo d'occhio:

1 **Maggiore durata**
Le teste sono fucinate a stampo e temprate. Le lame riportate in HSS garantiscono una maggiore durata rispetto alle lame tradizionali. Questo le rende indicate tra l'altro per la lavorazione di materiali di alta solidità.

2 **Doppia leva**
Gli sforzi saranno sensibilmente ridotti grazie alla doppia leva. Al tempo stesso le prestazioni di taglio risulteranno notevolmente migliorate.

3 **Impugnatura ergonomico**
L'impugnatura morbida e il rivestimento in plastica rendono l'impugnatura dalla forma ergonomica particolarmente comodo e maneggevole.

Cesoia Mod. Ideal in HSS-TiN

№	←a→		←b→		max.				€
	mm	"	mm	"	mm		kg	Pz.	V6
D27AH-TIN	260	10 1/4	33	1 5/16	1,2	+ + + + +	0,56	1	261,00
D27AHL-TIN	260	10 1/4	33	1 5/16	1,2	+ + + + +	0,56	1	261,00

- Testa cesoia rivestita in TiN per una durata ancora maggiore anche con materiali duri
- Lame riportate in HSS
- Per tagli passanti diritti e sagomati
- Disponibile per taglio destro o sinistro

Cesoie ad elevate prestazioni con lame in HSS

- Per tagli passanti diritti e sagomati
- Lame riportate in HSS
- Disponibile per taglio destro e sinistro

Cesoia Mod. Ideal in HSS

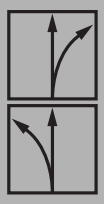

№	←a→		←b→		max.				€
	mm	"	mm	"	mm		kg	Pz.	V6
D27AH	260	10 1/4	33	1 5/16	1,2	+ + + +	0,56	1	146,90
D27AHL	260	10 1/4	33	1 5/16	1,2	+ + + +	0,56	1	146,90

- Per tagli corti diritti e sagomati
- Lame riportate in HSS
- Impugnature rivestite in PVC
- Disponibile per taglio destro e sinistro

Cesoia piegata in HSS

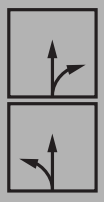

№	←a→		←b→		max.				€
	mm	"	mm	"	mm		kg	Pz.	V6
D407-275	275	11	42	1 5/8	1,0	+ + + +	0,53	1	100,90
D407-275L	275	11	42	1 5/8	1,0	+ + + +	0,53	1	100,90
D407-300	300	12	43	1 11/16	1,0	+ + + +	0,60	1	109,30
D407-300L	300	12	43	1 11/16	1,0	+ + + +	0,60	1	109,30

Cesoie ad elevate prestazioni con lame in HSS

Erdi

Cesoia Mod. Ideal in HSS

№	←a→		←b→		max.				€
	mm	"	mm	"	mm		kg	Pz.	V6
D416-280	280	11	34	1 3/8	1,0	+ + + +	0,61	1	132,80
D416-280L	280	11	34	1 3/8	1,0	+ + + +	0,61	1	132,80

- Per tagli passanti diritti e sagomati
- Lame riportate in HSS
- Impugnature rivestite in PVC
- Disponibile per taglio destro e sinistro

Cesoia Mod. Pellicano in HSS

№	←a→		←b→	←b→	max.				€
	mm	"	mm	"	mm		kg	Pz.	V6
D418-300	300	12	62	2 7/16	1,0	+ + + +	0,71	1	138,80
D418-350	350	14	65	2 9/16	1,0	+ + + +	0,80	1	176,80

- Per tagli passanti lunghi e diritti
- Lame riportate in HSS
- Impugnature rivestite in PVC
- Disponibile solo per taglio destro

Cesoie per lamiera normale

Il robusto tuttofare

Garantite, robuste ed efficaci

Le cesoie per lamiera normale sono un vero classico in fatto di robustezza ed efficacia. Indifferentemente, con qualsiasi applicazione e qualsiasi materiale: l'ampia gamma di prodotti e prestazioni delle cesoie per lamiera normale, vi offre sempre forma e qualità di taglio appropriate. Completamente fucinate, estremamente robuste e assolutamente efficienti. Una resistenza su cui potete sempre contare.

Cesoie per lamiera normale D216, il classico ideale per i tagli passanti diritti e sagomati.

Cesoie per lamiera normale

Erdi

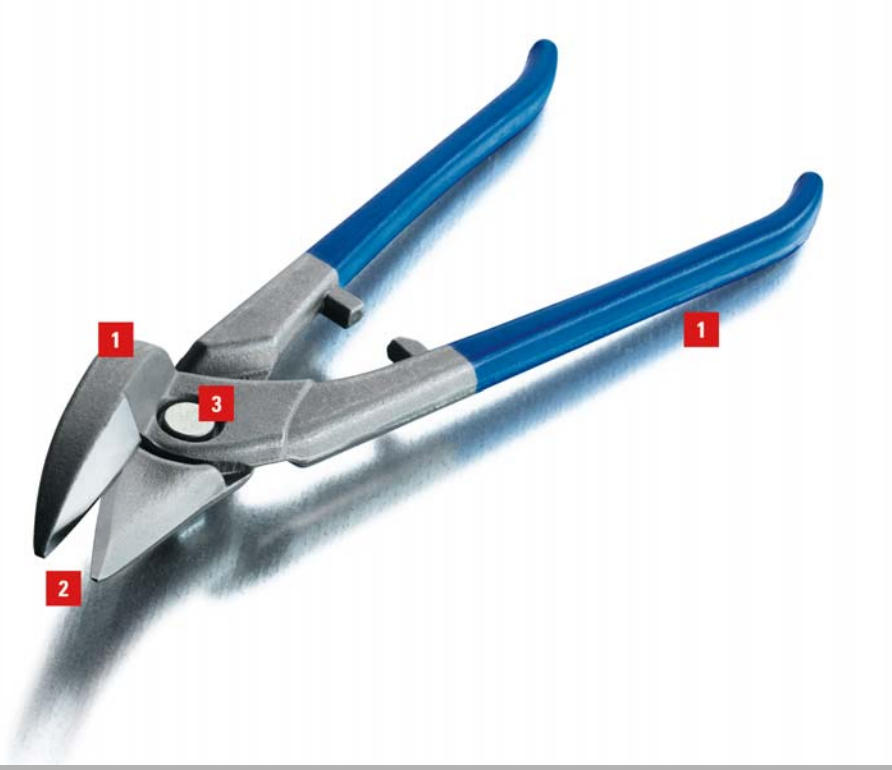

I vostri vantaggi a colpo d'occhio:

1 **Testa e impugnatura fucinati**
La testa e l'impugnatura sono fucinati a stampo in un unico pezzo. Questo li rende molto robusti ed efficienti.

2 **Lame indurite per induzione**
Le lame indurite per induzione garantiscono una lunga durata e risultati ottimali.

3 **Avvitatura professionale registrabile**
Tutte le cesoie per lamiera normale sono regolabili in modo da offrire la massima comodità dopo la riaffilatura.

Cesoia Mod. Ideal

№	←a→		←b→		max.				€
	mm	"	mm	"	mm		kg	Pz.	V5
D216-260	260	10 1/4	30	1 3/16	1,0	+ +	0,49	5	44,10
D216-260L	260	10 1/4	30	1 3/16	1,0	+ +	0,49	5	44,10
D216-280	280	11	34	1 3/8	1,0	+ +	0,58	5	50,20
D216-280L	280	11	34	1 3/8	1,0	+ +	0,58	5	50,20
D116-260	260	10 1/4	30	1 3/16	1,0	+	0,49	5	39,00
D116-260L	260	10 1/4	30	1 3/16	1,0	+	0,49	5	39,00
D116-260-SB	260	10 1/4	30	1 3/16	1,0	+	0,49	5	40,00
D116-260L-SB	260	10 1/4	30	1 3/16	1,0	+	0,49	5	40,00
D116-280	280	11	34	1 3/8	1,0	+	0,58	5	44,30
D116-280L	280	11	34	1 3/8	1,0	+	0,58	5	44,30
D116-280-SB	280	11	34	1 3/8	1,0	+	0,59	5	45,30
D116-280L-SB	280	11	34	1 3/8	1,0	+	0,59	5	45,30

№	Corredo		€
		Pz.	V5
DSET-SF3	1 x D216-280, 1 x D216-280L e 1 x D218-300 in borsa avvolgibile	1	149,60

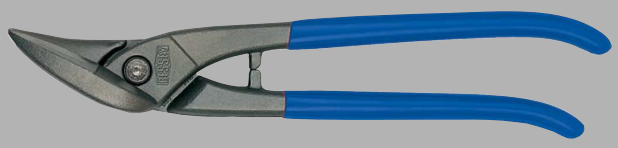

- Per tagli passanti diritti e sagomati
- D216 – Impugnature verniciate
- D116 – Impugnature immerse in PVC
- Disponibile per taglio destro e sinistro

Cesoie per lamiera normale

- Per tagli passanti diritti e sagomati
- Senza arresto dell'apertura e con testa della cesoia ultra affilata per un taglio sicuro delle lamiere
- Lame con microdentatura per evitare lo slittamento
- Particolarmente robuste, per esigenze speciali: Cesoia completamente bonificata e brunita, nonché lame temprate ad induzione
- Impugnature verniciate
- Disponibile per taglio destro e sinistro

Cesoia Mod. Ideal, senza arresto dell'apertura

№	←a→		←b→		max.				€
	mm	"	mm	"	mm		kg	Pz.	V5
D216-280-B-SBSK	280	11	34	1	1,0	+ +	0,58	5	51,80
D216-280L-B-SBSK	280	11	34	1	1,0	+ +	0,58	5	51,80

- Per tagli passanti lunghi e diritti
- La lama extra lunga è ideale per tagliare pannelli di lamiera
- D218 – Impugnature verniciate
- D118 – Impugnature immerse in PVC
- Disponibile per taglio destro (oppure anche sinistro nella misura da 300 mm)

Cesoia Mod. Pellicano

№	←a→		←b→		max.				€
	mm	"	mm	"	mm		kg	Pz.	V5
D218-300	300	12	62	2 7/16	1,0	+ +	0,73	5	49,20
D218-300L	300	12	62	2 7/16	1,0	+ +	0,73	5	49,20
D218-350	350	14	65	2 9/16	1,0	+ +	0,80	5	58,30
D118-300	300	12	62	2 7/16	1,0	+	0,73	5	37,10
D118-300L	300	12	62	2 7/16	1,0	+	0,73	5	37,10
D118-300-SB	300	12	62	2 7/16	1,0	+	0,74	5	38,10
D118-300L-SB	300	12	62	2 7/16	1,0	+	0,74	5	38,10
D118-350	350	14	65	2 9/16	1,0	+	0,80	5	43,50

Cesoie per lamiera normale

Cesoia piegata per taglio sagomato

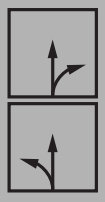

№	←a→		←b→		max.				€
	mm	"	mm	"	mm		kg	Pz.	V5
D214-250	250	10	37	1 7/16	1,0	+ +	0,47	5	34,70
D214-250L	250	10	37	1 7/16	1,0	+ +	0,47	5	34,70
D214-275	275	11	43	1 11/16	1,0	+ +	0,58	5	39,00
D114-250	250	10	37	1 7/16	1,0	+	0,47	5	24,50
D114-250L	250	10	37	1 7/16	1,0	+	0,47	5	24,50
D114-250-SB	250	10	37	1 7/16	1,0	+	0,48	5	25,50

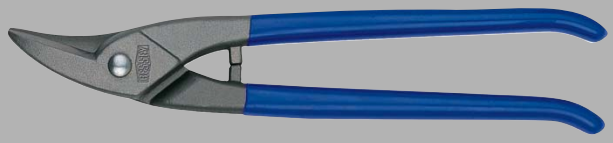

- Per tagli corti diritti e sagomati (raggi particolarmente piccoli)
- Testa cesoia dal profilo particolarmente affinato
- D214 – Impugnature verniciate
- D114 – Impugnature immerse in PVC
- Disponibile per taglio destro e sinistro

Cesoia piegata

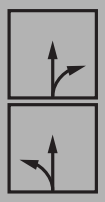

№	←a→		←b→		max.				€
	mm	"	mm	"	mm		kg	Pz.	V5
D207-250	250	10	42	1 5/8	1,0	+ +	0,49	5	31,50
D207-250L	250	10	42	1 5/8	1,0	+ +	0,49	5	31,50
D207-275	275	11	42	1 5/8	1,0	+ +	0,55	5	34,80
D207-275L	275	11	42	1 5/8	1,0	+ +	0,55	5	34,80
D207-300	300	12	47	1 7/8	1,0	+ +	0,60	5	39,20
D207-300L	300	12	47	1 7/8	1,0	+ +	0,60	5	39,20
D107-225	225	9	38	1 1/2	1,0	+	0,37	5	21,00
D107-225-SB	225	9	38	1 1/2	1,0	+	0,38	5	22,00
D107-250	250	10	42	1 5/8	1,0	+	0,49	5	22,50
D107-250L	250	10	42	1 5/8	1,0	+	0,49	5	22,50
D107-250-SB	250	10	42	1 5/8	1,0	+	0,50	5	23,50
D107-250L-SB	250	10	42	1 5/8	1,0	+	0,50	5	23,50
D107-275	275	11	42	1 5/8	1,0	+	0,55	5	24,50
D107-275L	275	11	42	1 5/8	1,0	+	0,55	5	24,50
D107-275-SB	275	11	42	1 5/8	1,0	+	0,56	5	25,50
D107-300	300	12	47	1 7/8	1,0	+	0,60	5	26,90
D107-300L	300	12	47	1 7/8	1,0	+	0,60	5	26,90

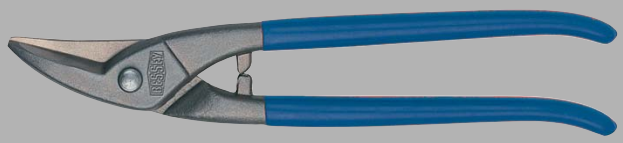

- Per tagli corti diritti e sagomati
- D207 – Impugnature verniciate
- D107 – Impugnature immerse in PVC
- Disponibile per taglio destro e sinistro

Cesoie per lamiera normale

- Ideale per tagli circolari
- Lame piegate circolari
- Impugnature verniciate
- Disponibile per taglio destro e sinistro

Cesoia piegata per tagli circolari

№	←a→		←b→		max.				€
	mm	"	mm	"	mm		kg	Pz.	V5
D208-275	275	11	40	1 9/16	1,0	+ +	0,51	5	75,80
D208-275L	275	11	40	1 9/16	1,0	+ +	0,51	5	75,80

- Per tagli diritti lunghi e sagomati
- D206 – Impugnature verniciate
- D106 – Impugnature immerse in PVC
- Disponibile solo per taglio destro

Cesoia Mod. Universal

№	←a→		←b→		max.				€
	mm	"	mm	"	mm		kg	Pz.	V5
D206-250	250	10	68	2 11/16	1,0	+ +	0,43	5	37,20
D106-250	250	10	68	2 11/16	1,0	+	0,43	5	26,60
D106-250-SB	250	10	68	2 11/16	1,0	+	0,44	5	27,60

- Per tagli lunghi diritti e sagomati (grandi raggi)
- Impugnature immerse in PVC
- Disponibile solo per taglio sinistro

Cesoia Mod. Universal a lama larga

№	←a→		←b→		max.				€
	mm	"	mm	"	mm		kg	Pz.	V5
D106A-250	250	10	67	2 5/8	1,0	+	0,45	5	26,90
D106A-250-SB	250	10	67	2 5/8	1,0	+	0,46	5	27,90

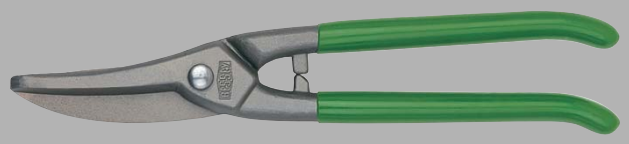

Cesoie per lamiera normale

Cesoia Mod. Berlinese

№	←a→		←b→		max.				€
	mm	"	mm	"	mm		kg	Pz.	V5
D202-250	250	10	60	2 3/8	1,0	+ +	0,48	5	26,50
D202-300	300	12	79	3	1,0	+ +	0,72	5	33,10
D102-225	225	9	55	2 3/16	1,0	+	0,44	5	17,90
D102-250	250	10	60	2 3/8	1,0	+	0,48	5	18,70
D102-250-SB	250	10	60	2 3/8	1,0	+	0,49	5	19,70
D102-300	300	12	79	3	1,0	+	0,72	5	23,30

- Per tagli diritti lunghi
- D202 – Impugnature verniciate
- D102 – Impugnature immerse in PVC
- Disponibile solo per taglio destro

Cesoia Mod. inglese Original Facon

№	←a→		←b→		max.				€
	mm	"	mm	"	mm		kg	Pz.	V5
D159-200	200	8	46	1 7/8	1,0	+	0,29	6	12,90
D159-250	250	10	57	2 1/4	1,0	+	0,49	6	16,00
D159-300	300	12	68	2 11/16	1,0	+	0,63	6	20,30
D159-350	350	14	70	2 3/4	1,0	+	0,83	6	23,70

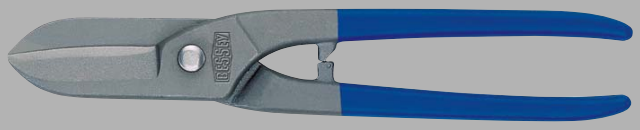

- Per tagli diritti
- Disponibile solo per taglio sinistro
- Impugnature verniciate

Cesoie per lamiera normale

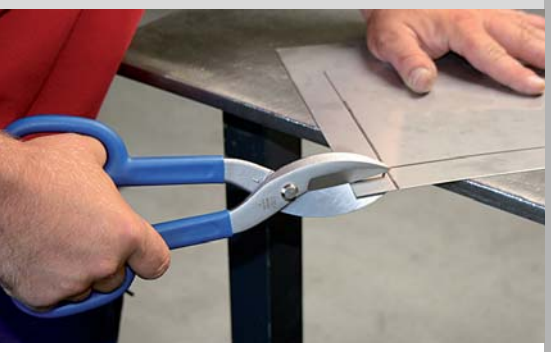

- Per tagli diritti
- Disponibile solo per taglio sinistro
- Impugnature rivestite in PVC

Cesoia Mod. Americano

№	←a→		←b→		max.				€
	mm	"	mm	"	mm		kg	Pz.	V5
D146-200	200	8	41	1 5/8	1,0	+	0,32	6	14,80
D146-250	250	10	54	2 1/3	1,0	+	0,47	6	17,10
D146-300	300	12	68	2 11/16	1,0	+	0,67	6	22,00
D146-350	350	14	72	2 13/16	1,0	+	0,77	6	29,70

- Espositore filo in ferro fino a 42 cesoie per lamiere, 6 tipi diversi di cesoie in lamiera
- Con scudo, etichette e guida per scanner
- Per banco e parete forata

Display / Presentatore in metallo DVK, vuoto

№	Larghezza x Profondità x Altezza		€
	mm	kg	V6
DVK	500 x 250 x 180 (350)	3,74	141,30

- Espositore filo in ferro fino a 10 cesoie per lamiere, 2 tipi diversi di cesoie in lamiera
- Con scudo e etichette per la D39ASS e D39ASSL o "neutro" per altri tipi di cesoie in lamierar
- Per banco e parete forata

Display / Presentatore in metallo DVK2, vuoto

№	Larghezza x Profondità x Altezza		€
	mm	kg	V6
DVK2	190 x 275 x 255 (340)	1,35	51,00

Erdi

MULTI-Talent a regolazione universale

Cesoia Mod. Combi D48A-2 – comfort multifunzione con lame piegate.

Forbici per elettricisti con D49-2 – per cavi multipolari fino a 10 mm di diametro.

Gamma di prestazioni e applicazioni universale

A casa, in officina o in giardino, le compatte cesoie Combi sono di facile e versatile utilizzo. Sempre e dovunque. Particolarmente indicate per materiali sia duri sia morbidi come lamiere o plastica morbida, oppure cartone, stoffa e carta. Il confortevole design delle cesoie mod. Combi è combinato in modo intelligente alle lame in acciaio inox e all'impugnatura ergonomica in plastica in materiale morbido antislittamento. Buon divertimento!

Cesoie Mod. Combi

Cesoia Mod. Combi diritta

- Impugnatura ERGO per lavorare senza affaticarsi
- Taglienti in acciaio inox
- Imballato SB

Nº	←a→		←b→				€
	mm	"	mm	"	kg	Pz.	V5
D47-2	140	5 1/2	31	1 1/4	0,05	15	14,60
D48-2	190	7 1/2	42	1 5/8	0,11	10	16,00

Cesoia Mod. Combi piegata

- Impugnatura ERGO per lavorare senza affaticarsi
- Taglienti in acciaio inox
- Lame piegate
- Imballato SB

Nº	←a→		←b→				€
	mm	"	mm	"	kg	Pz.	V5
D48A-2	190	7 1/2	36	1 3/8	0,11	10	16,80

Cesoia per cavi elettrici

- Impugnatura ERGO per lavorare senza affaticarsi
- Per cavi multipolari di diametro fino a 10 mm
- Taglienti in acciaio inox
- Imballato SB

Nº	←a→				€
	mm	"	kg	Pz.	V5
D49-2	165	6 1/2	0,12	10	16,80

Cesoia Mod. Combi MULTISNIP Master

- Per tagli lunghi e passanti diritti (grandi raggi)
- Tutte le parti metalliche in acciaio inox
- Impugnature in plastica robusta rinforzata con fibra di vetro in materiale morbido
- Imballato SB

Nº	←a→		←b→		max.			€
	mm	"	mm	"	mm	kg	Pz.	V5
D51A	235	9 1/4	50	2	0,4	0,22	5	17,80

Cesoie Mod. Combi

Cesoia Mod. Combi diritta

№	←a→		←b→				€
	mm	"	mm	"	kg	Pz.	V5
D47	140	5 1/2	31	1 1/4	0,08	15	11,80
D48	190	7 1/2	42	1 5/8	0,12	10	13,00

- Taglienti in acciaio inox
- Lame con dentatura per evitare lo slittamento
- Imballato SB

Cesoia Mod. Combi piegata

№	←a→		←b→				€
	mm	"	mm	"	kg	Pz.	V5
D48A	190	7 1/2	38	1 1/2	0,11	10	13,90

- Taglienti in acciaio inox
- Lame piegate
- Lame con dentatura per evitare lo slittamento
- Imballato SB

Cesoia per cavi elettrici

№	←a→				€
	mm	"	kg	Pz.	V5
D49	160	6 1/4	0,12	10	13,90

- Per cavi multipolari di diametro fino a 10 mm
- Taglienti in acciaio inox
- Imballato SB

Cesoia Mod. Combi Combinox

№	←a→		←b→				€
	mm	"	mm	"	kg	Pz.	V5
D50	190	7 1/2	40	1 9/16	0,14	10	20,90

- Taglienti in acciaio inox
- Impugnatura ergonomica in plastica in materiale morbido
- Con guidafilo per il taglio del filo di ferro a Ø 2,5 mm
- Taglio circolare sull'arresto per togliere la guaina isolante dai cavi da Ø 1,0 fino a 1,5 mm
- Imballato SB

I cutter originali BESSEY e multitool

Cutter

I vostri vantaggi a colpo d'occhio:

1 **Cambio lama**
Questo facile meccanismo di apertura permette un facile e veloce cambio della lama.

2 **Supporto morbido**
Supporto morbido per facilitare la pressione della lama.

3 **Scomparto taglienti**
Spazio riservato alle lame di ricambio.

4 **Leva a pulsante**
Un veloce click alla leva di metallo per aprire lo scomparto dei taglienti di ricambio.

- **DBKPH-EU:** Impugnatura in plastica confort, cuscino morbido per la max. pressione di appoggio, scomparto taglienti con 5 lame di ricambio
- **DBKWH-EU:** Impugnatura in legno nobile
- **DBKAH-EU:** Impugnatura leggera in alluminio
- Sostituzione rapida dei taglienti
- Supporto per cintura
- Imballato SB

Coltello con lama ripieghevole nel manico

№	←a→		←b→				€
	mm	"	mm	"	kg	Pz.	V6
DBKPH-EU	160	6 1/4	28	1 1/8	0,22	12	20,10
DBKWH-EU	160	6 1/4	28	1 1/8	0,20	12	18,80
DBKAH-EU	160	6 1/4	28	1 1/8	0,14	12	17,60

DBKPH-EU

DBKWH-EU

DBKAH-EU

Tutti i coltelli vengono forniti in un'attraente confezione di vendita. Vendita solo in unitá di confezione.

Set coltello DBKPH

№	Corredo	Pz.	V6
DBKPH-SET	Coltello con lama ripieghevole DBKPH in pratica tasca di nylon ■ + 15 lame trapezoidali DBK-T ■ + 5 lame ad uncino DBK-H ■ + 2 lame per linoleum DBK-L ■ + 2 lame per tagli di precisione DBK-A	8	29,90

- Coltello con pratica impugnatura in plastica
- Comoda custodia in nylon con chiusura lampo
- Quattro diverse lame per pezzi differenti
- Imballato SB

Il coltello viene fornito in un'attraente confezione di vendita.
Vendita solo in unitá di confezione.

Ricambi

№	←a→		Contenuto per conf.		
	mm	"	Pz.	Pz.	V6
DBK-T	60	2 3/8	10	1	3,30
DBK-H	50	2	10	1	5,50
DBK-L	87	3 1/2	5	1	6,00
DBK-A	80	3 1/3	5	1	6,00

*DBK-A: Disponibile fino ad esaurimento scorte

- Adatto per tutti i coltelli a serramanico BESSEY
- Imballato SB

Attrezzo multiuso con grossa forbice

№	Lunghezza complessiva aperto		Lunghezza complessiva chiuso		←b→				
	mm	"	mm	"	mm	"	kg	Pz.	V6
DBST	175	7	100	4	55	2 3/16	0,36	8	27,20

- 1 Multitool, 7 attrezzi in 1: forbice, coltello, sega, lima, cacciaviti a lama cruciforme grande e piccolo
- Taglia: cuoio, cavi, vinile, cavi fini, cordoni, plastica fine, carta e molto altro
- Con robusto marsupio che permette di riporre in modo sicuro l'attrezzo pur avendolo sempre a portata di mano
- Impugnatura in acciaio inox con elementi in morbido materiale antiscivolo
- Imballato SB

Il multitool viene fornito in un'attraente confezione di vendita.
Vendita solo in unitá di confezione.

Cesoie per orafi e lamiera sottile

Taglio di alta precisione

La migliore qualità BESSEY per la massima precisione

BESSEY vanta oltre 80 anni di esperienza nella produzione di cesoie per lamiera. Questo know-how unico tradizionalmente è presente in tutti i nostri prodotti. Anche nel settore delle cesoie per orafi e per lamiera sottile, avrete dalla vostra parte la nostra competenza unica e innumerevoli varianti. Perché proprio là dove la precisione è d'obbligo, la migliore qualità è un investimento che ripaga sempre.

La massima precisione delle cesoie per orafi e lamiera sottile in molteplici varianti.

Cesoie per orafi e lamiera sottile

Cesoie per orafi

Nº	Tipo	←a→		←b→		⚖	▢	€
		mm	"	mm	"	kg	Pz.	V5
D70-1	Lame diritte	180	7	31	1 1/4	0,13	12	12,30
D71-1	Lame piegate	175	7	32	1 1/4	0,13	12	14,00

- Impugnature chiuse
- Completamente nichelato

Cesoie per orafi

Nº	Tipo	←a→		←b→		⚖	▢	€
		mm	"	mm	"	kg	Pz.	V5
D72-1	Lame diritte	180	7	31	1 1/4	0,11	12	12,30

- Impugnature aperte
- Completamente nichelata

Cesoie per orafi

Nº	Tipo	←a→		←b→		⚖	▢	€
		mm	"	mm	"	kg	Pz.	V5
D74-1	Lame diritte	180	7	34	1 3/8	0,09	12	12,00
D75-1	Lame piegate	175	7	33	1 5/16	0,09	12	14,00

- Con asole
- Completamente nichelato

Cesoie per orafi

Nº	Tipo	←a→		←b→		⚖	▢	€
		mm	"	mm	"	kg	Pz.	V5
D76-1	Lame diritte	180	7	26	1	0,14	12	14,20

- Impugnature chiuse a molla
- Completamente nichelato

Forbici per lavori vari

- Lame in acciaio inox
- Asola confortevole con impugnatura morbida
- Imballato SB

Forbici per usi molteplici

№	←a→		←b→		⚖	📦	€
	mm	"	mm	"	kg	Pz.	V5
D820-200	200	7 7/8	80	3 1/3	0,07	12	13,20
D820-250	250	10	105	4 1/4	0,10	12	18,10

- Lame in acciaio inox
- Asole confortevoli con impugnatura morbida
- Imballato SB

Forbici per usi molteplici

№	←a→		←b→		⚖	📦	€
	mm	"	mm	"	kg	Pz.	V5
D821-160	160	6 1/4	70	2 3/4	0,04	12	10,00
D821-180	180	7	80	3 1/3	0,06	12	11,70

- Lame nichelate e dentate
- Con cutter per filo metallico

Forbici per telefonisti ed elettricisti

№	←a→		←b→		⚖	📦	€
	mm	"	mm	"	kg	Pz.	V5
D53	125	5	40	1 9/16	0,07	12	12,30

Forbici per lavori vari

Forbici per lavori vari

№	←a→		←b→				€
	mm	"	mm	"	kg	Pz.	V5
D840-150	150	6	50	2	0,07	12	9,50
D840-180	180	7	77	3	0,09	12	12,30

- Completamente nichelate

Forbici per tappezzieri e ufficio

№	←a→		←b→				€
	mm	"	mm	"	kg	Pz.	V5
D851-250	250	10	105	4 1/4	0,17	12	22,60

- Completamente nichelato
- Un asola oblunga, una circolare

Forbici per tappezzieri e ufficio

№	←a→		←b→				€
	mm	"	mm	"	kg	Pz.	V5
D853-200	200	8	95	3 3/4	0,08	12	15,80

- Completamente nichelate

Forbici

№	←a→		←b→				€
	mm	"	mm	"	kg	Pz.	V5
D860-200	200	8	80	3 1/3	0,24	6	16,40
D860-225	225	9	85	3 1/4	0,27	6	20,60
D860-250	250	10	90	3 1/2	0,36	6	25,50

- Struttura robusta
- Impugnature verniciate neri
- Un'asola lunga e una circolare

Cesoia per reggetta di sicurezza

Taglio di nastri di acciaio robusti con una mano

Sicuro – con una sola mano!

Con D123S BESSEY vi offre l'unica cesoia per nastri metallici utilizzabile con una sola mano, in grado di tagliare nastri in acciaio di 32 x 1 mm. Questa cesoia funziona su oltre la metà dei nastri di imballaggio disponibili in commercio, come ad es. le reggiature in nastri d'acciaio delle casse di legno. Grazie alla sua lunghezza totale di soli 260 mm, quindi molto corta, risulta essere leggera e maneggevole. La testa della cesoia è piatta e sagomata, per cui può essere infilata con facilità anche sotto nastri molto tesi. Durante la tranciatura un pressore allenta il nastro, impedendo quindi che questo possa saltare velocemente verso l'alto, risultando pericoloso. Se avete bisogno di un utensile utilizzabile in piena sicurezza con una sola mano allora la cesoia D123S è semplicemente unica ed imbattibile!

I vostri vantaggi a colpo d'occhio:

1 **Testa della cesoia bonificata**
La testa della cesoia bonificata in microfusione taglia nastri di acciaio fino a 32 x 1 mm. La lama viene indurita per induzione per ottenere una durata di vita lunga.

2 **Pressore**
Il pressore in materiale polimerico impedisce il saltellamento durante la procedura di taglio. Per la sicurezza personale.

3 **Doppia leva**
Gli sforzi saranno sensibilmente ridotti grazie alla doppia leva. Al tempo stesso le prestazioni di taglio risulteranno notevolmente migliorate.

4 **Impugnatura ergonomico**
L'impugnatura morbida e il rivestimento in plastica rendono l'impugnatura dalla forma ergonomica particolarmente comodo e maneggevole.

Cesoie per reggetta

Cesoia per reggetta – antinfortunistica a doppia leva

№	←a→		←b→				€
	mm	"	mm	"	kg	Pz.	V5
D123S	260	10 1/4	38	1 1/2	0,55	5	123,80
D123S-SB	260	10 1/4	38	1 1/2	0,60	5	124,80

- Separazione di nastri di acciaio con una mano fino a 32 x 1 mm
- Nessun saltellamento del nastro durante la procedura di taglio
- Impugnatura ERGO per lavorare senza fatica

Cesoia per reggetta

№	←a→		←b→				€
	mm	"	mm	"	kg	Pz.	V5
D122N	225	9	31	1 1/4	0,40	5	34,10

- Il sostegno inferiore evita il saltellamento delle estremità
- Facile inserimento della lama inferiore sottile sotto il nastro
- Per nastri di larghezza fino a 25 mm, spessore fino a 0,6 mm
- Impugnature verniciate

Cesoia per reggetta

№	←a→		←b→				€
	mm	"	mm	"	kg	Pz.	V5
D122A	260	10 1/4	30	1 3/16	0,42	5	31,30
D122A-SB	260	10 1/4	30	1 3/16	0,43	5	32,30

- Facile inserimento della parte inferiore sottile sotto il nastro
- Ottimo rapporto prezzo/prestazioni
- Per nastri di larghezza fino a 25 mm, spessore fino a 0,6 mm
- Impugnature immerse in PVC

Forbici speciali per lavorazione della lamiera

Progettate da professionisti del taglio

Sappiamo ciò che apprezzano gli specialisti: altissima qualità e massima affidabilità. Le forbici per lamiere e tubi BESSEY vi offrono entrambe queste caratteristiche. Fucinate a stampo in acciaio di alta qualità, si distinguono inoltre per la loro robustezza e la lunga durata. Affronteranno con superiorità le condizioni più difficili e non vi tradiranno mai. Per questo non devono assolutamente mancare nel vostro assortimento!

Forbici per lamiere e tubi, altissima qualità per applicazioni professionali.

Pinza per piegare lamiere

№	Forma	A cerniera semplice	Becchi	←a→				€
			mm	mm	"	kg	Pz.	V6
D33-60	Diritta	Passante	60	280	11	0,60	6	66,40
D331-40	Diritta	Sovrapposta	40	280	11	0,65	6	48,90
D331-60	Diritta	Sovrapposta	60	280	11	0,69	6	39,20
D331-80	Diritta	Sovrapposta	80	320	12 3/4	0,95	5	78,40
D34-60	Piegata a 45°	Passante	60	270	10 3/4	0,72	6	76,10
D341-40	Piegata a 45°	Sovrapposta	40	270	10 3/4	0,69	6	59,10
D341-60	Piegata a 45°	Sovrapposta	60	270	10 3/4	0,71	6	41,90
D341-80	Piegata a 45°	Sovrapposta	80	320	12 3/4	0,92	5	87,60
D35-60	Piegata a 90°	Passante	60	255	10	0,76	6	79,30
D351-60	Piegata a 90°	Sovrapposta	60	255	10	0,75	6	47,70

- Fucinato in acciaio di alta qualità
- Rivestimento a polvere nero
- Profondità minima iritta 60 mm
- Profondità minima piegata 50 mm

Sovrapposta Passante

Pinza per piegare lamiere, impugnature rivestite in PVC

№	Forma	A cerniera semplice	Becchi	←a→				€
			mm	mm	"	kg	Pz.	V6
D33-60-P	Diritta	Passante	60	280	11	0,60	6	68,20
D331-60-P	Diritta	Sovrapposta	60	280	11	0,68	6	41,10
D34-60-P	Piegata a 45°	Passante	60	270	10 3/4	0,64	6	78,00
D341-60-P	Piegata a 45°	Sovrapposta	60	270	10 3/4	0,72	6	43,80
D35-60-P	Piegata a 90°	Passante	60	255	10	0,76	6	81,20
D351-60-P	Piegata a 90°	Sovrapposta	60	255	10	0,75	6	49,60

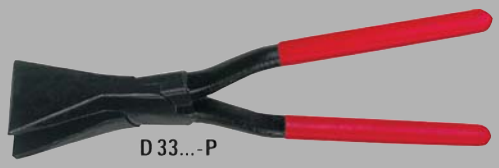

- Fucinato in acciaio di alta qualità
- Rivestimento a polvere nero
- Impugnature rivestite in PVC
- Profondità minima iritta 60 mm
- Profondità minima piegata 50 mm

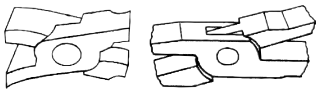

Sovrapposta Passante

Pinza per piegare lamiere

№	Forma	A cerniera semplice	Becchi	←a→				€
			mm	mm	"	kg	Pz.	V6
D331-22	Diritta	Sovrapposta	22	180	7	0,21	10	41,10
D341-22	Piegata a 45°	Sovrapposta	22	180	7	0,21	10	46,00

- Per lavoretti di aggraffatura e piegatura di precisione
- Fucinate in acciaio di alta qualità
- Impugnature rivestite in PVC
- Completamente temprate
- Profondità diritta 30 mm
- Profondità piegata 28 mm

Forbici per lamiere e tubi

- Fucinate in acciaio di alta qualità
- Impugnature rivestite in PVC
- Ganascia pinza piatta
- Profondità 45 mm
- Dentatura 0,8 mm

Pinza per piegare lamiere

№	A cerniera semplice	←a→				
		mm	"	kg	Pz.	V6
D301	Sovrapposta	240	9 1/2	0,40	6	38,90

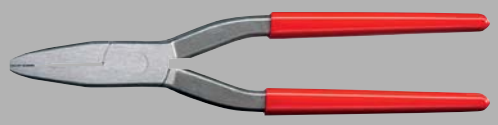

- Fucinate in acciaio di alta qualità
- Impugnature rivestite in PVC
- Ganascia pinza circolare
- Profondità 50 mm
- Dentatura 1,0 mm

Pinza per piegare lamiere

№	A cerniera semplice	←a→				
		mm	"	kg	Pz.	V6
D311	Sovrapposta	260	10 1/4	0,38	6	38,90

- Fucinata in acciaio di alta qualità
- Brunita
- Impugnature rivestite in PVC

Pinza per piegare lamiere

№	Forma	A cerniera semplice	Becchi	←a→				
			mm	mm	"	kg	Pz.	V6
D355	Diritta	Sovrapposta	30	250	10	0,45	5	58,10

- Fucinata in acciaio di alta qualità
- Brunita
- Impugnature rivestite in PVC
- Profondità 65 mm

Pinza per piegare lamiere

№	Forma	A cerniera semplice	Becchi	←a→				
			mm	mm	"	kg	Pz.	V6
D335	Diritta	Sovrapposta	60	280	11	0,74	5	83,90

Pinza per piegare lamiere

№	Forma	A cerniera semplice	Becchi	←a→				€
			mm	mm	"	kg	Pz.	V6
D336	Diritta	Passante	80	320	12 3/4	0,78	5	122,50

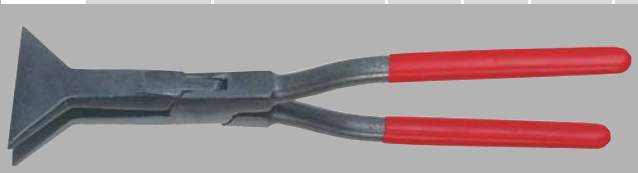

- Fucinato in acciaio di alta qualità
- Brunito
- Impugnature rivestite in PVC
- Profondità 80 mm

Pinza per ridurre tubi di lamiera

№	←a→				€
	mm	"	kg	Pz.	V6
D36	250	10	0,47	1	40,80

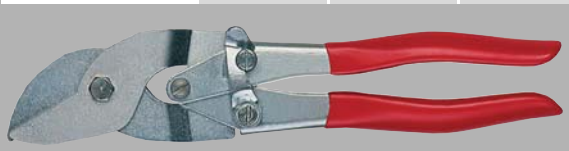

- Lavoro rapido e razionale con 3 ganasce inferiori e 2 superiori
- Apertura automatica
- Completamemte zincato
- Impugnature rivestite in PVC
- Profondità 28 mm

Pinze piegatubi per grondaie a forma aperta

№	←a→				€
	mm	"	kg	Pz.	V6
D396	680	20	3,15	1	106,20

- Larghezza intaglio 10 mm per grondaie fino a 40 x 6 mm
- Testa in ghisa malleabile resistente alla ruggine
- Rullo a scorrimento per la protezione delle grondaie in plastica

Indice in ordine alfabetico

A
Accessori 16, 28, 32, 38, 45, 47, 50, 65, 97
Accessori per la vendita 132, 133
Accessorio di pressione 47
Adattatore per banco multifunzione STC-SET-T20 . . . . . 83, 118
Adattatore strettoio manuale inclinabile 87
Aggraffatore 122, 123
Attrezzo multiuso 163

C
Carrello espositore 132
Carrello espositore per strettoi 133
Cesoia Mod. Americano 158
Cesoia Mod. Berlinese 157
Cesoia Mod. Combi 160, 161
Cesoia Mod. Ideal D08 146
Cesoia Mod. Ideal D15A 149
Cesoia Mod. Ideal D17ASS / D17A 146
Cesoia Mod. Ideal D216/D116 153
Cesoia Mod. Ideal D216-280-B-SBSK 154
Cesoia Mod. Ideal D27A 145
Cesoia Mod. Ideal D29ASS-2 144
Cesoia Mod. Ideal D39ASS 143
Cesoia Mod. Ideal HSS D27AH 152
Cesoia Mod. Ideal HSS D416 153
Cesoia Mod. Ideal HSS-TiN D27AH-TiN 151
Cesoia Mod. inglese Original Facon 157
Cesoia Mod. Pellicano D218/D118 154
Cesoia Mod. Pellicano HSS D418 153
Cesoia Mod. Universal 156
Cesoia Mod. Universal a lama larga 156
Cesoia per cavi elettrici 160, 161
Cesoia per cavi elettrici e telefonici 166
Cesoia per reggetta 169
Cesoia per taglio passante D27B 145
Cesoia per taglio passante D29BSS-2 144
Cesoia per taglio sagomato D16/D16L/D16S 147
Cesoia per taglio sagomato D27 145
Cesoia per taglio sagomato D29SS-2 144
Cesoia piegata D207/D107 155
Cesoia piegata HSS D407 152
Cesoia piegata per taglio circolare 156
Cesoia piegata per taglio sagomato D214/D114 155
Cesoie per orafi 165
Chiave con traversino 72
Clippix 107
Coltello con lama ripieghevole nel manico 162, 163
Combinox 161

D
Display 158
Dispositivi per la posa di pavimenti 131
Distanziatore 131
DSET15 149
DSET16 147
DSET29-15 144
DSET-SF3 153
DuoKlamp 94

E
Elementi di serraggio per banchi da lavoro 116
Elementi di serraggio per banchi di saldatura 63, 64, 65, 66, 67, 117
Elementi di serraggio per banchi multifunzione 118, 119
Espositore KRE 88
Espositori di vendita 132

F
Forbici 167
Forbici per lamiere e tubi 171, 172, 173
Forbici per lavori vari 167
Forbici per tappezzieri e ufficio 167
Forbici per usi molteplici 166

K
Kantenfix 113
Klemmy legno 103
KliKlamp 101
KombiKlamp 41

L
Lama cutter 163

M
Maneggevole strettoio per bordi 113
Mini-strettoio in alluminio 103
Montaggio telaio porta 126
Morsa per serraggio in squadra 59
Morsetto a ingranaggio 91
Morsetto da banco in acciaio puro 105
Morsetto da tavolo 87, 104
Morsetto per telai frontali 121
MULTISNIP Longstyle 144
MULTISNIP Master 160
Multitool 163

P
Piastra di pressione speciale 38, 45, 50, 65, 97
Pinza grip per tubi 55
Pinza per piegare lamiere 171, 172, 173
Pinza per ridurre tubi di lamiera 173
Pinze grip 55
Pinze grip a "C" 55
Pinze piegatubi per grondaie 173
Portapiastre 114
Posizionatori angolari Vario 109
Presentatore 158
Prolunga per puntello per il montaggio dei telai delle porte 125
Prolunga per strettoio 87
Prolunga per strettoio manuale REVO 87
Protezioni 16, 28, 32
Puntello per telai porte 125

R
Ricambi 163

S

Set di presse a telaio 87
Set strettoi per tubi 57
Set strettoi TU 125
Set strettoio per saldatura 59
Sistema di serraggio per smussi 111
Sistema di serraggio rapido 79, 80, 81, 82, 83, 84, 82, 83
Staffaggi rapidi per macchine utensili 70, 71, 73, 74
Strettoi a vite con ganasce in ghisa malleabile 15, 17, 19, 20
Strettoi a vite per tubi 127
Strettoi ad elevate prestazioni variabili 50, 51
Strettoi orizzontali 80, 81, 82, 83
Strettoi rapidi 80, 81, 82, 83, 84, 82, 83
Strettoio a braccio serrante GRA 47
Strettoio a braccio serrante GRS 73
Strettoio a guide di avanzamento 83, 84, 82
Strettoio a leva 38, 39, 40
Strettoio a leva a forma di U 45
Strettoio a molla 107
Strettoio a nastro 109
Strettoio a vite con forma a C 53
Strettoio a vite con ganasce in ghisa malleabile . 15, 16, 17, 18, 19, 20, 21
Strettoio a vite in acciaio 27, 28, 29
Strettoio a vite in acciaio con forma a U 44
Strettoio a vite in lega pressofusa 103
Strettoio a vite Omega 31, 32
Strettoio a vite parallelo 103
Strettoio a vite per grandi profondità 21
Strettoio a vite per metalli leggeri 102
Strettoio ad elevate prestazioni 36, 37, 38, 39
Strettoio ad elevate prestazioni a forma di U 44, 45
Strettoio angolare per telai porte 126
Strettoio compatto BAS-C 70
Strettoio compatto BAS-CB 71
Strettoio con forma a U 44, 45
Strettoio con ganasce piane 89
Strettoio manuale 89
Strettoio manuale leggeri 89
Strettoio manuale REVO 86
Strettoio manuale vari parte superiore 87
Strettoio per allineamento dei telai porte 125
Strettoio per bordi 113, 114
Strettoio per bordi a C 114
Strettoio per fabbro 39
Strettoio per finestre 126
Strettoio per posa di parquet 131
Strettoio per saldatura 56
Strettoio per serraggi in squadra 111
Strettoio per tetti 97
Strettoio utilizzabile con una sola mano 93, 95
Strettoio verticale 79
Supporto per utensile di serraggio 72
Systainer con sistema di serraggio rapido 105, 119

T

Telescopica di supporto 131
Tenditore per porte 127
Testina di serraggio Vario 57

U

UniKlamp 89

V

VarioClippix 107
Variogrip 55

Simply better.

E-Newsletter

http:// www.bessey.de

https:// www.facebook.com/BESSEY.Tool.Einfach.Besser

http:// www.youtube.com/user/besseytoolsdeutsch

http:// newsletter.bessey.de

E-Newsletter

30 07402 „m1" [IT_EUR]
PW 01/2018

www.bessey.de

BESSEY Tool GmbH & Co. KG ▪ Mühlwiesenstraße 40
74321 Bietigheim-Bissingen, Germany
Fon +49 7142 401-0 ▪ Fax +49 7142 401-452
E-Mail: info@bessey.de