Scorrere – Piegare – Impacchettare

Ferramenta per edifici vetro/metallo

Hawa AG: chi siamo

Dal 1965 la nostra azienda si dedica a tutto quanto verte sulla ferramenta e sulle affascinanti applicazioni girevoli, scorrevoli e pieghevoli che offre ai nostri clienti. Oggi godiamo di notevole stima internazionale nei nostri settori principe, vale a dire ferramenta per l'edilizia in vetro/metallo, ferramenta per l'edilizia in legno e ferramenta per mobili. Da sempre, nella nostra attività imperniamo tutto sulla qualità svizzera che con orgoglio proponiamo ai nostri clienti. Di conseguenza, benché le esportazioni superino ormai l'80%, luogo di produzione resta Mettmenstetten, proprio perché la nostra filosofia aziendale si basa su valori tipicamente svizzeri come sicurezza, precisione e longevità.

Il catalogo

Ottimizzare lo spazio, creare ambienti, risolvere problemi, risparmiare tempo – gli effetti della nostra ferramenta per scorrevoli vanno ben oltre lo scorrere, l'impacchettare e il piegare. Il presente catalogo contiene le informazioni dettagliate per l'ordinazione e i dati tecnici di tutto il nostro assortimento di sistemi di ferramenta per scorrevoli e pieghevoli in vetro/metallo.
Contattateci per consulenze su esigenze specifiche, sarà interessante discuterne insieme.

Panoramica sull'ulteriore offerta Hawa:

Ferramenta per edifici legno

- Porte scorrevoli
- Pareti a libro e a soffietto
- Pareti scorrevoli in legno
- Finestra

Numero d'ordinazione - Catalogo: 15627

Ferramenta per mobili

- Ante d'armadio scorrevoli
- Ante d'armadio impacchettabili lateralmente
- Ante di mobili a scomparsa laterale
- Ante a libro scorrevoli avanti e indietro
- Ante d'armadio a libro

Numero d'ordinazione - Catalogo: 15628

Ferramenta per scuri a libro e scorrevoli

- Scuri scorrevoli manuali
- Scuri scorrevoli automatici
- Scuri scorrevoli a libro manuali
- Scuri scorrevoli a libro automatici

Numero d'ordinazione - Catalogo: 21724

Hawa – sinonimo in tutto il mondo di

qualità, consulenza e assistenza

Pagina 6–23
Porte scorrevoli vetro con sospensione nascosta

Pagina 24–45
Porte scorrevoli vetro con sospensione a punti

Pagina 46–75
Porte scorrevoli vetro con profili portanti e serravetro

Pagina 76–83
Pareti vetro libro

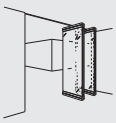

Pagina 84–103
Pareti vetro scorrevoli

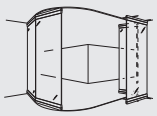

Pagina 104–109
Porte scorrevoli metallo

Pagina 110
Sistema di trasporto

Pagina 112–121
Accessori

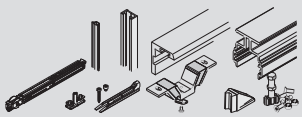

Pagina 124–126
Condizioni generali di contratto (CGC)
Sempre aggiornato – www.hawa.ch

HAWA – Quadro dei prodotti

	Proposta d'impiego per			Per uso all'esterno		Sistemi curvi	Tipo di fissaggio			Superfici di scorrimento		www.hawa.ch				
	Edifici abitativi	Edifici pubblici	Edifici industriali	Regioni interne	Regioni costiere	Raggio minimo mm	Fissaggio a parete	Fissaggio a soffitto	Incassamento nel soffitto in cemento con HAWA-Adapto	Superfici di scorrimento in plastica (bassa rumorosità di scorrimento)	Superfici di scorrimento in acciaio (alta rumorosità di scorrimento)	HAWA-Productfinder ⇒ Informazioni complete	HAWA-Systemplanner ⇒ Progetti e offerte	Sistemi di ferramenta	Peso anta fino a	Pagina
Porte scorrevoli vetro con sospensione nascosta	●	●						●	●	●		●		HAWA-Puro 100–150	100/150 kg	6
	●	●					●	●	●	●		●		HAWA-Purolino-PLUS 80	80 kg	14
Porte scorrevoli vetro con sospensione a punti	●	●		❶			❸	●	❷	●		●	●	HAWA-Junior 40-80-120-160/GP	40/80/120/160 kg	24
	●	●		❶								●		HAWA-Toplock (Serratura)		32
	●	●						●		●		●		HAWA-Ordena 70/P	70 kg	36
	●	●						●		●		●		HAWA-Ordena 70/F	70 kg	40
	●	●		❶			●	●	●	●		●	●	HAWA-Junior 40-80/GS	40/80 kg	44
Porte scorrevoli vetro con profili portanti e serravetro	●	●		❶			●	●	●	●		●	●	HAWA-Junior 40-80/GL	40/80 kg	46
	●	●	●	❶			❸	●	❷	●		●	●	HAWA-Junior 80-120-160/G	80/120/160 kg	54
	●	●	●	❶				●		●		●	●	HAWA-Junior 250/G	250 kg	62
	●			❶				●		●		●	●	HAWA-Telescopic 80/G	80 kg	66
	●	●		❶				●		●		●	●	HAWA-Symmetric 80/G	80 kg	70
	●	●	●	❶		1000	●	●			●	●		HAWA-Super 250/G	250 kg	72
Pareti vetro scorrevoli e a libro 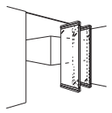	●	●		❶				●		●		●	●	HAWA-Variofold 80/GV	80 kg	76
	●	●		❶				●		●		●	●	HAWA-Centerfold 80/GV	80 kg	80
	●	●		●		2000		●		●		●	●	HAWA-Aperto 60/GL	60 kg	84
	●	●		❶		4000		●		●		●	●	HAWA-Variotec 150/GV	150 kg	92
	●	●		❶		4000		●		●		●	●	HAWA-Variotec 150/GR Profilo del telaio	150 kg	98
	●	●	●	❶		4000		●			●	●		HAWA-Shopfront 400/G	400 kg	100
Porte scorrevoli metallo	●	●	●	❶				●		●		●		HAWA-Junior 80/M	80 kg	104
	●	●	●	❶		1000	●	●			●	●		HAWA-Super 250/M	250 kg	106
	●	●	●	❶		4000	●	●			●	●		HAWA-Super 500/M	500 kg	108
Sistema di trasporto		●	●			500		●		●		●		HAWA-Varioflex 40/TS	40 kg	110
Accessori 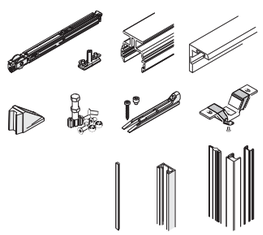	●	●	●				●	●	●			●		SoftMove 80 per HAWA-Junior 80	80 kg	112
	●	●	●	❶				●				●		HAWA-Adapto 80-120	80/120 kg	114
	●	●	●	●			●							Profilo angolare per fissaggio a parete	40/80/120 kg	116
	●	●	●	❶				●				●		HAWA-SoundEx	40/80/120 kg	117
														Cuneo di montaggio HAWA	120 kg	118
														Guide a pavimento / Arresto porta a pavimento		119
														Collegamento parete		120
														Coprifilo i gomma		120
														Profilo ermetico verticale		121
Diversi														Condizioni generali di contratto (CGC)		124
														Sempre aggiornato – www.hawa.ch		126

❶ Applicazione limitata ❷ 80/120 kg ❸ 40/80/120 kg

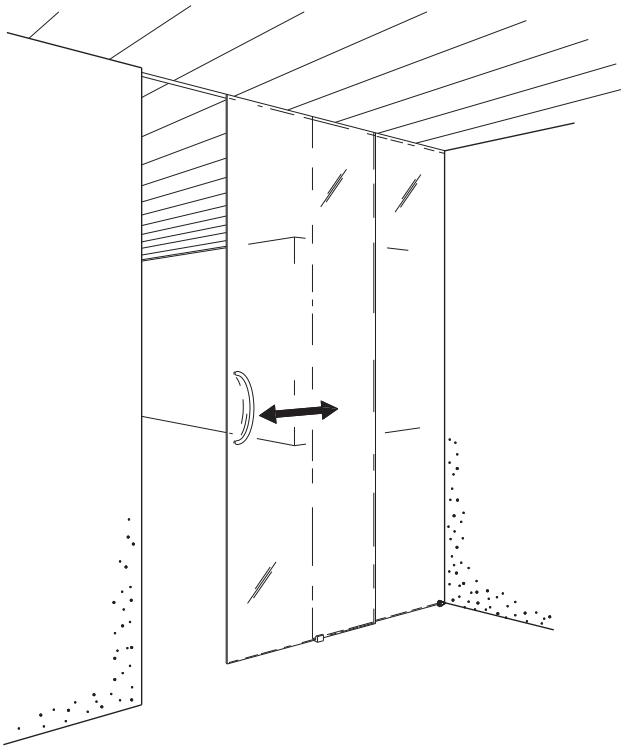

Trasparenza grazie all'integrazione totale

Ferramenta per porte scorrevoli completamente in vetro con sospensione nascosta fino a 100 o 150 kg.

Il prodotto

HAWA-Puro 100–150: estetica affascinante, grande comfort di scorrimento, facilità di montaggio esemplare. Sono tanti i motivi che rendono vantaggiose le soluzioni di scorrimento HAWA-Puro: possibilità di muovere dolcemente e silenziosamente porte di 150 kg nei binari anodizzati grazie alla pregiata tecnica dei carrelli con cuscinetti a sfere e aspetti chiave nel montaggio come guida a pavimento a punti senza gioco, sospensione in vetro centrica e l'innovativa sospensione a cuneo brevettata. Un ulteriore punto a favore sono i profili supplementari amovibili che agevolano rivestimento ed integrazione di parti fisse in vetro, legno o altri materiali.

Campo di applicazione

Laddove sia possibile arredare e suddividere locali con combinazioni vetro/vetro o vetro/legno, p.es. alberghi, ristoranti, sale conferenza, stabili amministrativi, nonché locali ad uso abitativo, in particolare loft con controsoffitti di pannelli leggeri.

Tipico per HAWA-Puro 100–150

- Peso massimo della porta scorrevole 4-rulli 100 kg
- Peso massimo della porta scorrevole 6-rulli 150 kg
- Larghezza minima della porta 750 mm
- Carrelli con cuscinetti a sfere di qualità
- Sospensione a cuneo e tecnica serravetro integrate nel binario
- Abbinabile a sistema ad incassamento HAWA-Adapto 100–150/P
- Profili di giunzione al soffitto per controsoffitti di pannelli leggeri
- Aggancio ad accoppiamento geometrico delle porte in vetro nell'asse di scorrimento
- Profili supplementari estraibili dal basso
- Spessore del vetro porta scorrevole:
  ESG: Vetro singolo temperato di sicurezza 8/10/12/12,7 mm
  VSG: Vetro stratificato di sicurezza composto da ESG 8–12,7 mm
- Spessore del vetro vetrata fissa
  ESG/VSG: 10–12 mm (con silicone fino a 13 mm)

Binario incassato nel soffitto di cemento

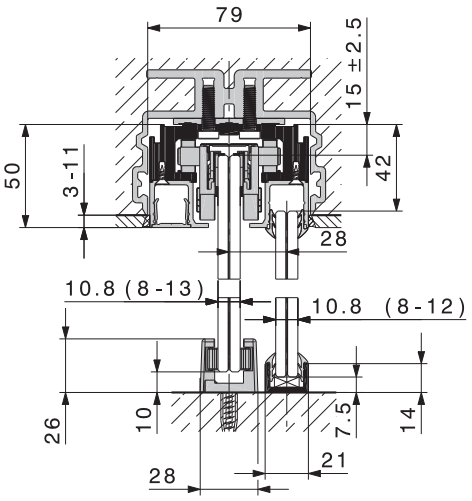

Guida a pavimento senza gioco in due parti e vetrata fissa nel profilo continuo, appoggiato, a pavimento.

Binario applicato

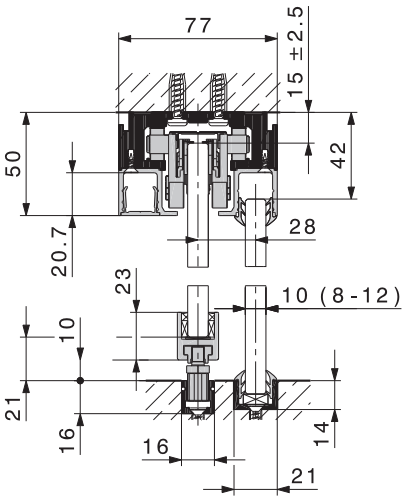

Profilo di alloggiamento del vetro con guida a paviento continua senza gioco e vetrata fissa nel profilo incassato a pavimento.

Binario incassato nel controsoffitto con profili di giunzione al soffitto

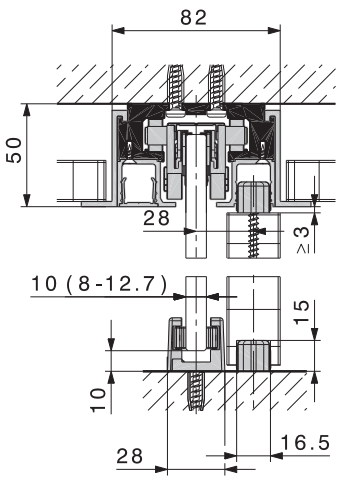

Guida a pavimento senza gioco in due parti e parte fissa in legno o altro materiale.

Con riserva di apportare modifiche tecniche

HAWA-Puro 100–150, guarniture senza binario

	n.
HAWA-Puro 100, guarnitura per 1 porta scorrevole, ESG/VSG	21141
HAWA-Puro 150, guarnitura per 1 porta scorrevole, ESG/VSG	21111
Per porte scorrevoli a 2 battenti bisogna ordinare due guarniture per porte a 1 battente.	

Guarniture, formato da

		21141	21111	n.
	Carrello, 4 rulli plastificati con cuscinetti a sfere	2		21190
	Carrello, 6 rulli plastificati con cuscinetti a sfere		2	21191
	Cuneo sospensione per fissaggio del vetro, set per 1 porta	1	1	21193
	Paracolpi per binario, 1 coppia	2	2	21319
	Set viti per fissaggio profilo "U", 3,5 x 9,5 mm, set da 25 pezzi	1	1	21128
	Chiave esagonale, 3 mm, corta	1	1	10785

Parti fissaggio vetro

		Spessori del vetro	n.
	Parti fissaggio vetro per 1 porte scorrevole, ESG	8 mm	21194
		10 mm	21195
		12 (12,7) mm	21196
	Parti fissaggio vetro per 1 porte scorrevole, VSG, incl. maschera di foratura a perdere	8,0–8,4 mm	21481
		8,5–10,4 mm	21390
		10,5–13,0 mm	21197

Abbinamenti

Abbinamenti flessibili con parti fisse in legno o vetro su un lato o sui due lati come tasche per porte scorrevoli con parti fisse in legno.

Parte fissa in vetro

Parte fissa in legno

Parti fisse come tasca in legno

Due parti fisse e una porte scorrevole

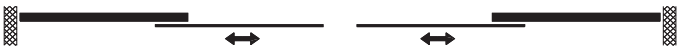

Due parti fisse e due porte scorrevoli

Sospensione a cuneo per porte scorrevoli in vetro

La sospensione a cuneo brevettata detta nuovi standard in fatto di semplicità e rapidità nella regolazione in altezza e nel montaggio delle porte scorrevoli in vetro.

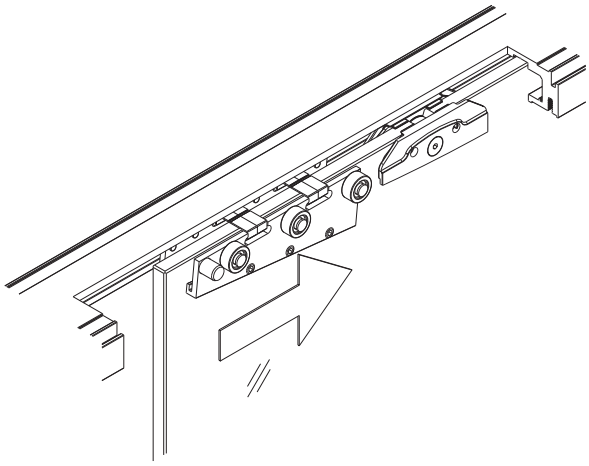

Con riserva di apportare modifiche tecniche

Set di binari per HAWA-Puro 100–150

Attenzione: - le distanze tra i fori possono variare - sono possibili lievi differenze di colore		mm	n.
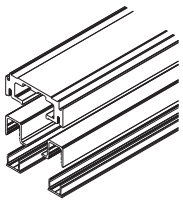	Set di binario, alluminio anodizzato incolore, forato incl. profilo "U" e coprigiunto, anodizzato incolore	2500	20864
		3500	20863
		6000	21123
	Set di binario, alluminio anodizzato incolore, forato incl. profilo "U" e coprigiunto, non anodizzato	6000	20857
	Set di binario, alluminio, effetto acciaio, spazzolato, forato, incl. profilo "U" e coprigiunto, effetto acciaio	2500	20867
		3500	20866
		6000	20182

Set di binari, formato da

		mm	20864	20863	21123	20857	20867	20866	20182	n.
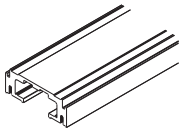	Binario, forato, alluminio, anodizzato incolore	2500	1							21142
		3500		1						21143
		6000			1	1				21110
	effetto acciaio, spazzolato	2500					1			21317
		3500						1		21316
		6000							1	21144
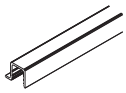	Profilo "U" per alloggiamento parte fissa, forato, per binario, alluminio, anodizzato incolore	2500	2							21363
		3500		2						21361
		6000			2					21352
	non anodizzato	6000				2				21354
	effetto acciaio, spazzolato	2500					2			21364
		3500						2		21362
		6000							2	21353
	Coprigiunto per profilo "U", alluminio, anodizzato incolore	2500	2							20865
		3500		2						21230
		6000			2					21229
	non anodizzato	6000				2				20855
	effetto acciaio, spazzolato	2500					2			21315
		3500						2		21314
		6000							2	21283

Profilo binario, su misura

Attenzione: - le distanze tra i fori possono variare - sono possibili lievi differenze di colore			n.
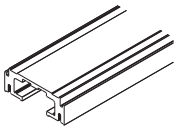	Bianrio, forato, alluminio, su misura	anodizzato incolore	21145
		effetto acciaio	21318
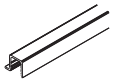	Profilo "U" per allog-giamento parte fissa, forato, per binario, aluminio, su misura	anodizzato incolore	21365
		non anodizzato	21367
		effetto acciaio	21366
	Coprigiunto per profilo "U", alluminio, su misura	anodizzato incolore	19548
		non anodizzato	20856
		effetto acciaio	21284

Profilo di giunzione a soffitto

Attenzione: sono possibili lievi differenze di colore		mm	n.
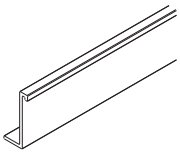	Profilo di giunzione a soffitto, alluminio anodizzato incolore, per binario	2500	21151
		3500	21149
		6000	21250
		su misura	21152
	Profilo di giunzione a soffitto, alluminio, non anodizzato, per binario	6000	21037
		su misura	21127
	Profilo di giunzione a soffitto, alluminio, effetto acciaio, spazzolato, per binario	2500	21321
		3500	21320
		6000	21150
		su misura	21322

Binario incassato nel contosoffitto

I profili di giunzione al soffitto adatti al binario consentono di realizzare facilmente controsoffitti di pannelli leggeri. Sono forniti singolarmente. Carico massimo per ogni metro di profilo di giunzione al soffitto: 15 kg/m.

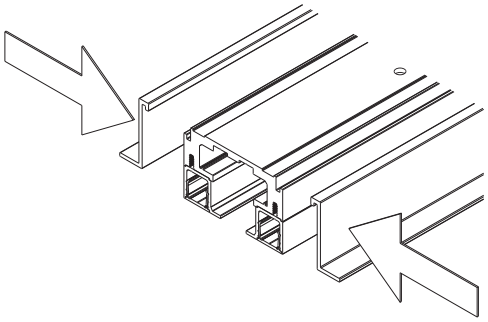

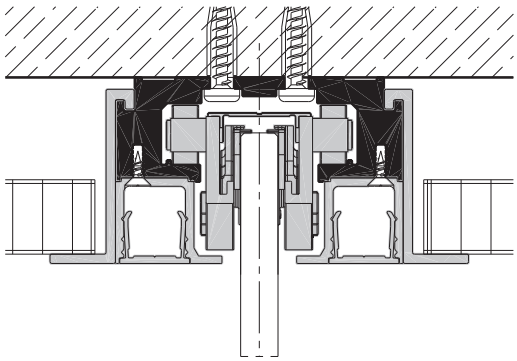

Con riserva di apportare modifiche tecniche

Montaggio vetrata fissa

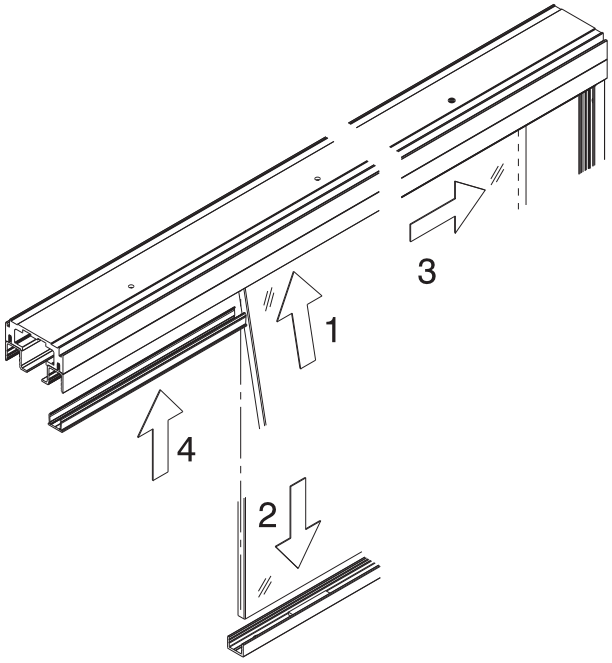

Montaggio parte fissa in legno

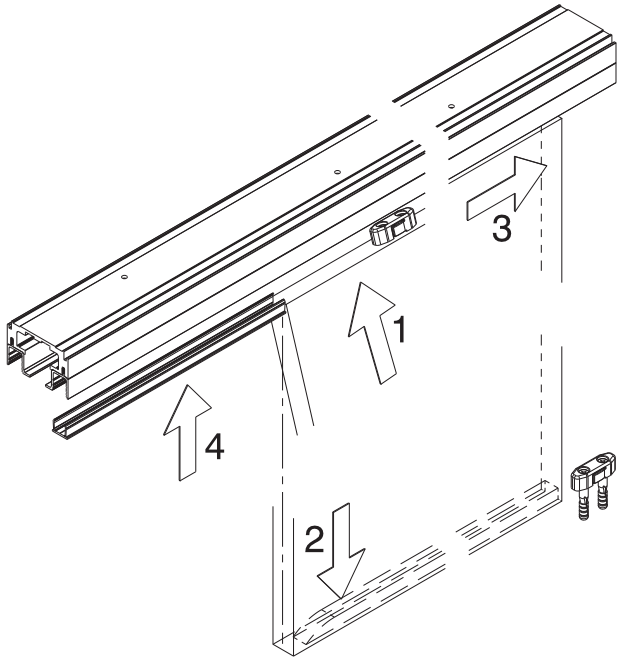

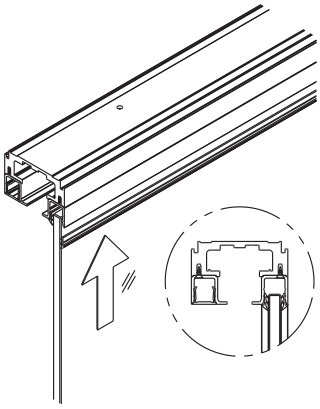

Vetrata isolante con coprifilo in gomma Hawa

Attenzione:

applicato su entrambi i lati, cioè quantitativo d'ordine doppio.

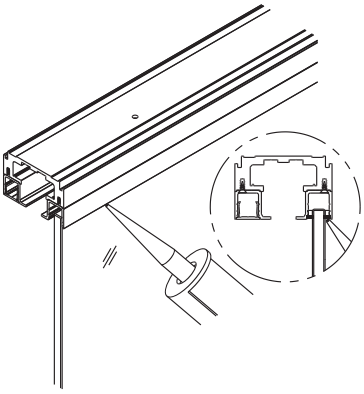

Montaggio vetro con silicone da parte del committente

Intagli del vetro necessari

È possibile usare sia vetro singolo temperato di sicurezza (ESG) sia vetro stratificato di sicurezza (VSG) composto da ESG.

- Spessore vetro anta scorrevole vetro singolo temperato di sicurezza ESG: 8/10/12/12,7 mm, tolleranza spessore ± 0,3 mm
- Spessore vetro anta scorrevole vetro stratificato di sicurezza VSG composto da ESG:
  2x4 ± 0,2 mm → spessore pellicola 0,38 / 0,76 / 1,52 mm
  2x5 ± 0,2 mm → spessore pellicola 0,38 / 0,76 / 1,52 mm
  2x6 ± 0,2 mm → spessore pellicola 0,38 / 0,76 mm
- Tutti i bordi vetro rifilati, nell'intaglio del vetro max. 1 mm x 45°
- VSG ammesso con sfalsamento di 2 mm max. nell'intaglio del vetro
- Spessore vetro vetrata fissa ESG/VSG: 8–12 mm
  (con silicone fino a 13 mm)

Per il calcolo dettagliato e l'ordine del vetro consultare le istruzioni di montaggio n. 21133.

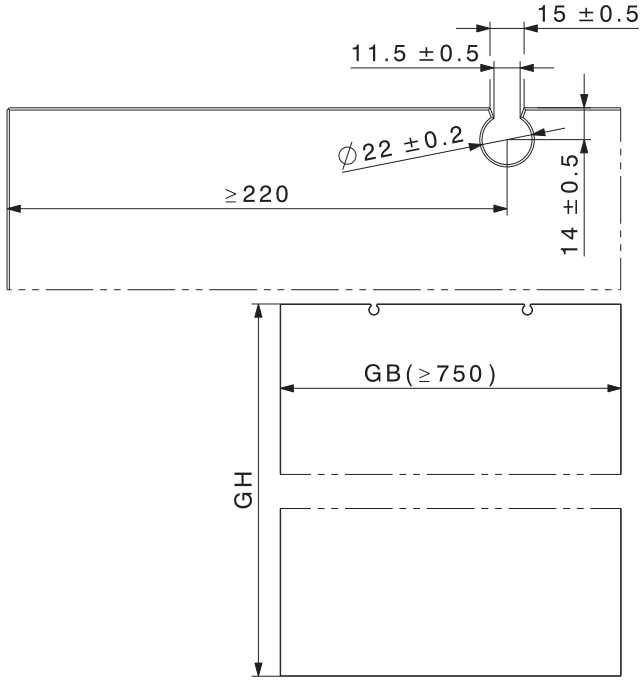

Con riserva di apportare modifiche tecniche

Collegamento a parete

Attenzione: Sono possibili lievi differenze di colore.			mm	n.
	Profilo a parete, alluminio, non forato	anodizzato incolore	2500	17020
			3500	17021
		effetto acciaio inox, spazzolato	2500	20119
			3500	20120
	Guarnizione, nero, per profilo a parete		rotolo da 2500	16452
			rotolo da 3500	16453
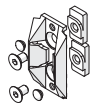	Centraggio nero per profilo a parete di porte scorrevoli completamente in vetro			18663
	Centraggio grigio per porte scorrevoli completamente in vetro			18619

Profili a pavimento, a parete e in gomma per vetrata fissa

Attenzione: - le distanze tra i fori possono variare - Sono possibili lievi differenze di colore		mm	n.
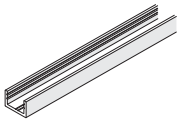	Profilo a pavimento e a parete per vetrata fissa, alluminio anodizzato incolore, forato	4000	19549
		6000	19561
		su misura	20067
	Profilo a pavimento e a parete per vetrata fissa, alluminio effetto acciaio inox, spazzolato, forato	4000	21285
		6000	21286
		su misura	21287
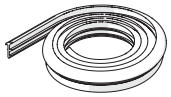	Profilo in gomma nero per vetrata fissa 8–9.9 mm	rotolo da 10 m	23135
	Profilo in gomma nero per vetrata fissa 10–12mm		19846
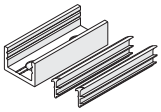	Profilo serravetro a pavimento e a parete, alluminio anodizzato incolore, 50 mm, forato, incl. profilo in gomma per vetro 8–9,9 mm		23137
	Profilo serravetro a pavimento e a parete, alluminio anodizzato incolore, 50 mm, forato, incl. profilo in gomma per vetro 10–12 mm		20274
	Profilo serravetro a pavimento e a parete, alluminio effetto acciaio inox, spazzolato, 50 mm, forato, incl. profilo in gomma per vetro 8–9,9 mm		23138
	Profilo serravetro a pavimento e a parete, alluminio effetto acciaio inox, spazzolato, 50 mm, forato, incl. profilo in gomma per vetro 10–12 mm		21288

Lunghezze indicative per profilo a pavimento

Con sistemi semplici è possibile calcolare come segue la lunghezza indicativa del profilo a pavimento per la vetrata fissa:

Lunghezze indicative per profilo a pavimento

Sistema	Lunghezza incl. riserva segagione
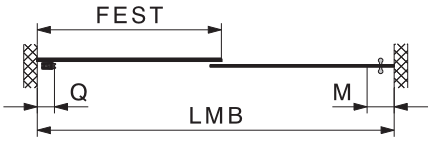	$\frac{LMB - M + Q + 30}{2}$

LMB	=	Larghezza quota luce
M	=	Maniglia (incl. distanza di sicurezza)
Q	=	Arresto porta a pavimento (80 mm)
Fest	=	Lunghezza del profilo a pavimento

Per altre formule di calcolo consultare le istruzioni di montaggio n. 21133.
(→ www.hawa.ch → HAWA-Productfinder)

Collegamento parete

Ottimale collegamento parete per porte scorrevoli completamente in vetro con spigolo non protetto.

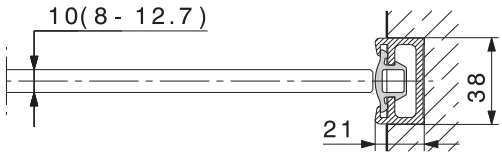

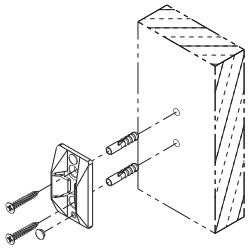

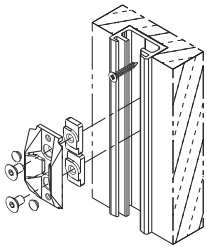

Profili a pavimento e a parete per vetrata fissa

Il profilo di alloggiamento, riportato o incassato a filo nel pavimento, assicura la stabilità della vetrata fissa. Con carico minimo, invece del profilo continuo a pavimento o a parete, è possibile montare il profilo serravetro di soli 50 mm: un ulteriore vantaggio esteticol.

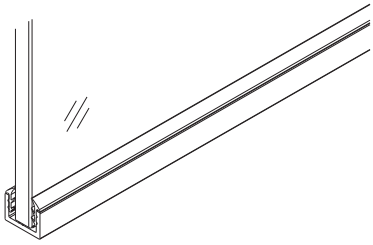

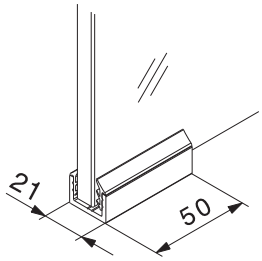

Con riserva di apportare modifiche tecniche

Set di fissaggio per parte fissa in legno

		n.
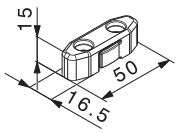	Set di fissaggio per parte fissa in legno, plastica, nero, set da 4 pezzi	21346

Set di fissaggio per parte fissa in legno

Il set di fissaggio serve per fissare parti fisse in legno o altri materiali. Questi elementi di fissaggio vengono avvitati al bordo superiore della parte fissa e al pavimento.

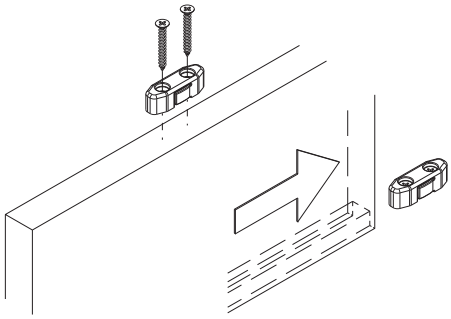

Coprifilo i gomma

		rotolo da	n.
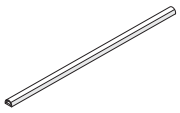	Profilo in gomma autoadesivo, nero, per spessori vetro 8/10 mm, distanza vetro 4 mm	5 m	19442
		10 m	19443
		50 m	19444
	Profilo in gomma autoadesivo, trasparente, per spessori vetro 8/10 mm, distanza vetro 4 mm	5 m	19445
		10 m	19446
		50 m	19447

Coprifilo i gomma

Il coprifilo adesivo in gomma, montato sul bordo del vetro, riduce al minimo la corrente d'aria e protegge i bordi delle porte scorrevoli completamente in vetro attenuandone l'urto.

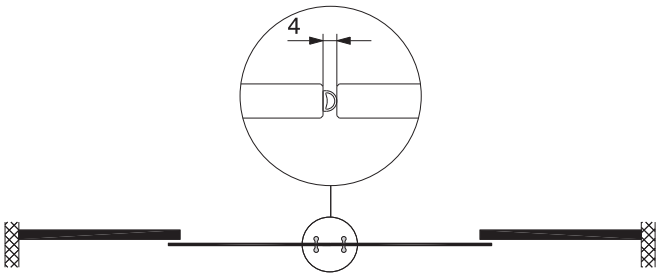

Profilo ermetico verticale

Attenzione: Sono possibili lievi differenze di colore.			mm	n.
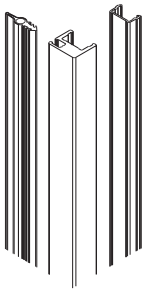	Guarnizione verticale 13/18, alluminio, per porte scorrevoli completamente in vetro con vetrata fissa, set da distanza vetro 13–18,5 mm	anodizzato incolore	2500	20283
			3500	20284
		effetto acciaio inox, spazzolato	2500	21290
			3500	21291
	Guarnizione verticale 18/20, alluminio, per porte scorrevoli completamente in vetro con vetrata fissa, set da distanza vetro 18–20,5 mm	anodizzato incolore	2500	21246
			3500	21247
		effetto acciaio inox, spazzolato	2500	21335
			3500	21336

Distanza vetro "P" per profilo ermetico verticale

Sistema	Spessore vetro vetrara fissa	Guarnizione verticale	**Distanza vetro "P"**
HAWA-Puro 100–150	11–13 mm	13/18	**13–18,5 mm**
	8–10 mm	18/20	**18–20,5 mm**

Profilo ermetico verticale

Il profilo ermetico verticale è efficace contro le correnti d'aria. Il sottile profilo in alluminio viene siliconato frontalmente su elementi in vetro dello spessore di 8–12 mm. La guarnizione bicomponente in gomma inserita nel profilo offre tre vantaggi: scorre praticamente silenziosa, oppone minima resistenza e, rispetto alle tradizionali guarnizioni a spazzola, è esteticamente impeccabile anche dopo anni.

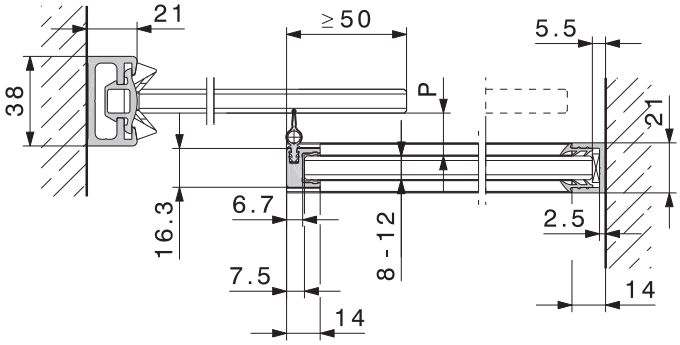

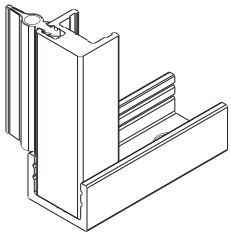

Il profilo ermetico verticale viene incassato nei profili a pavimento e a parete per vetrate fisse.

Con riserva di apportare modifiche tecniche

Guide a pavimento / Arresto porta a pavimento

Attenzione: Sono possibili lievi differenze di colore.			mm	n.
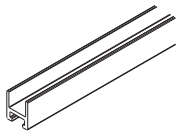	Profilo di alloggiamento del vetro, alluminio, per spessore vetro 8–13 mm	anodizzato incolore	6000	21402
			su misura	21404
		effetto acciaio, spazzolato	6000	21405
			su misura	21403
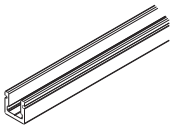	Guida, alluminio forata 16 x 16 x 3 mm	anodizzato incolore	3500	18864
			6000	18216
			su misura	18477
	Guida a pavimento senza gioco, alluminio, per rofilo di alloggiamento del vetro	anodizzato incolore		21406
		effetto acciaio, spazzolato		21159
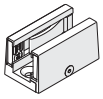	Guida a pavimento senza gioco, 2 parti, incl. elementi di scorrimento autoadesivi, per vetri satinati, spessori vetro 8–13 mm	cromato opaco		21029
		effetto acciaio, spazzolato		20858
	Arresto porta a pavimento con centraggio	cromato opaco		20773
		effetto acciaio inox		21473

La sicurezza innanzitutto

La serratura HAWA-Toplock per porte scorrevoli completamente in vetro è la soluzione ideale e convince in fatto di estetica e di sicurezza. Dettagli: → HAWA-Toplock.

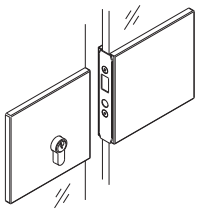

HAWA-Toplock con controcassetta.

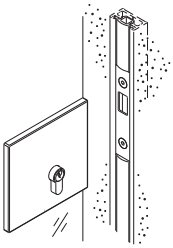

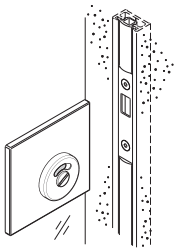

HAWA-Toplock con profilo a parete e guarnizionenero 16452/16453.

Varianti delle guide a pavimento

La guida a pavimento in due parti consente lo scorrimento senza gioco delle porte. Con larghezze porta superiori a circa 1500 mm si consiglia il profilo guida continuo per garantire stabilità ottimale e grande comfort di scorrimento. All'arresto contemporaneo in alto e in basso delle porte scorrevoli provvede delicatamente e silenziosamente l'arresto porta a pavimento.

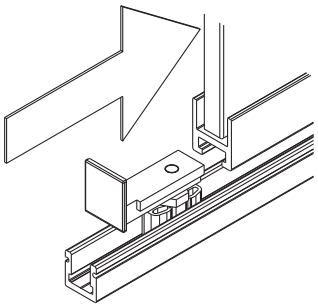

Guida a pavimento continua senza gioco

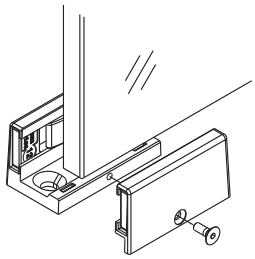

Guida a pavimento senza gioco, due parti

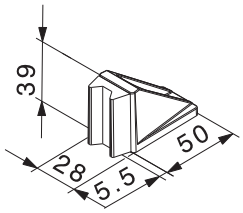

Arresto porta a pavimento

Con riserva di apportare modifiche tecniche

HAWA-Adapto 100–150/P per HAWA-Puro 100–150

	mm	n.
HAWA-Adapto 100–150/P, sistema ad incassamento, set da HAWA-Puro 100–150	2500	21446
	3500	21447
	6000	21448

Guarniture, formati da

		mm	21446	21447	21448	n.
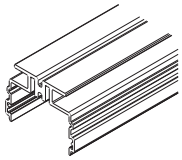	HAWA-Adapto 100–150/P profilo ad incassamento, alluminio	2500	1			21157
		3500		1		21156
		6000			1	21154
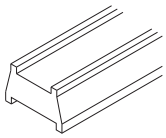	HAWA-Adapto 100–150/P inserto di polistirolo	1000	2	3	6	21399
		500	1	1		21400
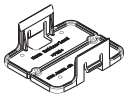	HAWA-Adapto 100–150/P grappe, plastica nero		4	5	7	21350
	HAWA-Adapto 100–150/P copriforo, plastica grigio		2	2	2	21343

Set di montaggio per HAWA-Adapto 100–150/P

	mm	n.
Set di montaggio HAWA-Adapto 100–150/P	a 2500	21323
	2501 a 3500	21324
	3501 a 6000	21325

Guarniture, formati da

		mm	21323	21324	21325	n
	Piastrine distanziatrici plastica	1	4	4	5	19398
		2	4	4	5	19399
		3	4	4	5	19400
		5	4	4	5	19401
	Viti a testa cilindrica speciali, 6 x 22 mm, set da 10 pezzi		1	2	3	20215

Binari HAWA-Puro: montaggio facile

Il profilo HAWA-Adapto 100–150/P è dotato di due canaline viti dove i binari HAWA-Puro vengono fissati dal basso mediante speciali viti di aggiustaggio (viti a testa cilindrica). Inserendo piastrine distanziatrici alle estremità dei binari e lungo 3,5 m al centro, è possibile livellare facilmente e rapidamente differenze di misura costruttive.

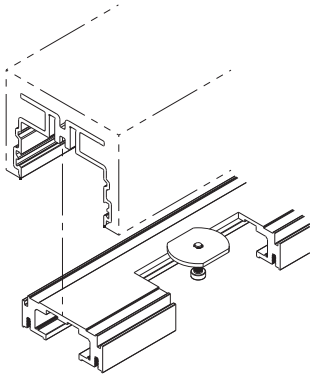

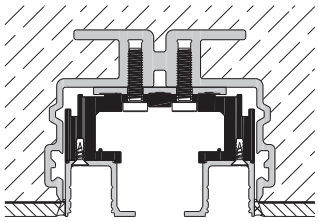

Da considerare nel progetto

Il profilo HAWA-Adapto 100–150/P deve essere montato esattamente sulla cassaforma.
Per il progetto e l'esecuzione servirsi delle istruzioni di montaggio n. 21119. (→ www.hawa.ch → HAWA-Productfinder)

Dati per ordinazioni

- Tipo e numero guarniture
- Tipo e numero parti fissaggio vetro
- Tipo e numero set di binari
- Tipo e numero guide a pavimento

Dati per ordinazioni opzioni

- Tipo e numero guarniture HAWA-Adapto 100–150/P
- Tipo e numero set di montaggio HAWA-Adapto 100–150/P
- Tipo e numero profilo di giunzione a soffitto
- Tipo e numero della guida
- Tipo e lunghezza coprifili in gomma
- Tipo e numero collegamento parete

Dati per ordinazioni parte fissa opzioni

- Tipo e numero profili a pavimento e a parete per vetrata fissa
- Tipo e numero profilo in gomma per vetrata fissa
- Tipo e numero guarnizioni verticali
- Numero set di fissaggio per parte fissa in legno

Progetto/Esecuzione

Per il progetto e l'esecuzione è possibile richiedere le istruzioni di montaggio n. 21133. (→ www.hawa.ch → HAWA-Productfinder)

Con riserva di apportare modifiche tecniche

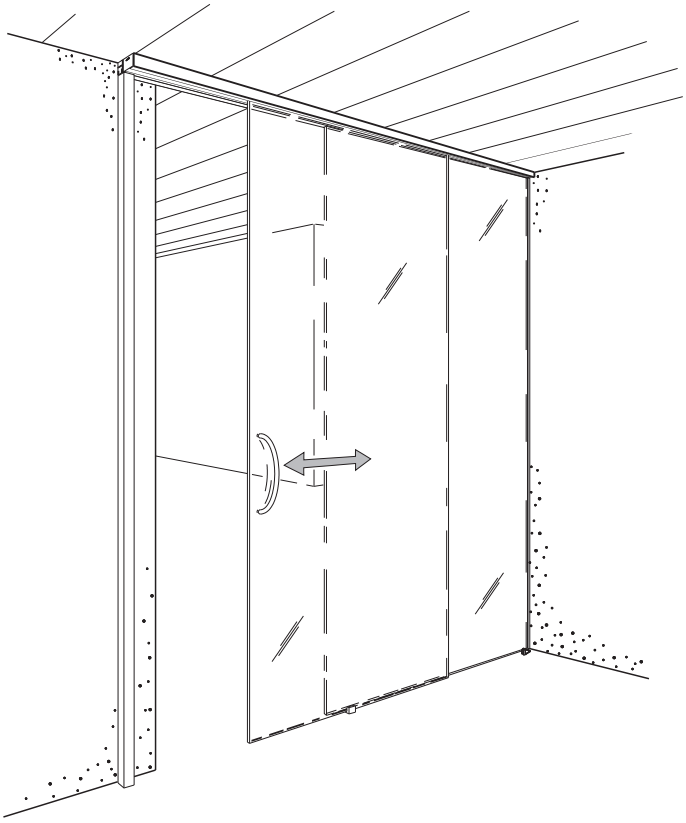

Massima trasparenza.

Ferramenta per porte scorrevoli completamente in vetro con sospensione nascosta fino a 80 kg per porta.

Il prodotto

HAWA-Purolino-PLUS 80: ferramenta raffinata per porte scorrevoli tuttovetro con sospensione nascosta per montaggio a parete, a soffitto o integrato nel soffitto; offre non solo grande comfort di scorrimento, ma anche facilità di montaggio esemplare. Sono tanti i motivi che rendono vantaggiose le soluzioni di scorrimento HAWA-Purolino-PLUS 80: possibilità di muovere comodamente e silenziosamente ante da 80 kg nei binari anodizzati grazie alla pregiata tecnica dei carrelli con cuscinetti a sfere e aspetti chiave nel montaggio come guida a pavimento a punti senza gioco in due pezzi, coprigiunti e canaline a clip, nonché i nuovi cunei di sospensione. Il «PLUS» sta per l'ammortizzatore opzionale SoftMove 80 per HAWA-Purolino-PLUS 80 e per il profilo vetrata fissa che, avvitato al binario, costituisce una pratica e alternativa soluzione divisoria per ambienti.
Con i profili supplementari opzionali è possibile integrare chiusure verticali a parete e la serratura HAWA-Toplock per porte scorrevoli completamente in vetro.

Campo di applicazione

Laddove sia possibile dividere ed arredare locali con il vetro, p.es. alberghi, ristoranti, case per anziani, sale congressi, stabili amministrativi e rifiniture interne di locali ad uso abitativo.

Tipico per HAWA-Purolino-PLUS 80

- Peso massimo porta scorrevole 80 kg
- Larghezza minima porta
  senza ammortizzatore SoftMove 80: 600 mm
  con SoftMove 80, ammortizzazione su un solo lato
  sinistra o destra: 850 mm
  con SoftMove 80, ammortizzazione sui due lati: 850 mm
- Carrelli con cuscinetti a sfere di alta qualità
- Tecnica serravetro completamente integrata nel binario
- Montaggio e regolazione in altezza rapidi in virtù del cuneo di sospensione
- Fissaggio ad accoppiamento geometrico delle ante in vetro con la ferramenta
- Binario, profilo vetrata fissa e coprigiunto anodizzati incolore oppure effetto acciaio inox
- Coprigiunti e canaline amovibili
- Profilo per vetrata fissa montabile al binario
- Coprifori metallici frontali pregiati per binario senza vetrata fissa
- Abbinabile con profilo verticale a parete e HAWA-Toplock
- Spessore vetro porta scorrevole:
  ESG: vetro singolo temperato di sicurezza 8/10/12/12,7 mm
  VSG: vetro stratificato di sicurezza composto da ESG 8–12,7 mm
- Spessore vetro vetrata fissa
  ESG/VSG: 8–12 mm (con silicone fino a 13 mm)

Esempio di progetto: Montaggio a parete

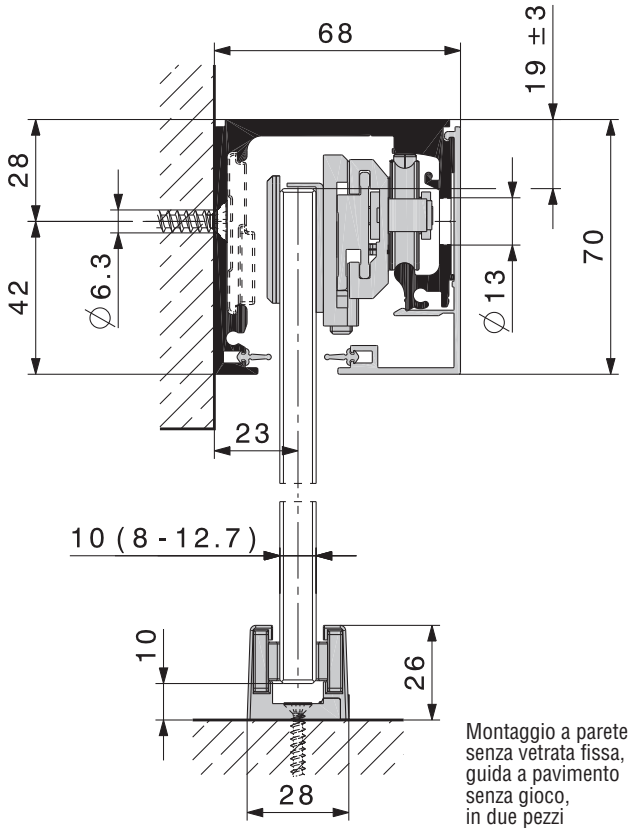

Con riserva di apportare modifiche tecniche

Altri esempi di progetto

HAWA-Purolino-PLUS 80 consente il montaggio in tutta comodità a parete, a soffitto o integrato nel soffitto. Inoltre il montaggio a soffitto o integrato nel soffitto prevede due varianti: con o senza vetrata fissa. Con qualsiasi variante i componenti importanti come carrello, paracolpi per binario e SoftMove 80 sono montabili o smontabili dal basso in qualsiasi momento.
In virtù dei coprigiunti e delle canaline applicati a clip a fine montaggio, HAWA-Purolino-PLUS 80 è una soluzione di forte impatto estetico.

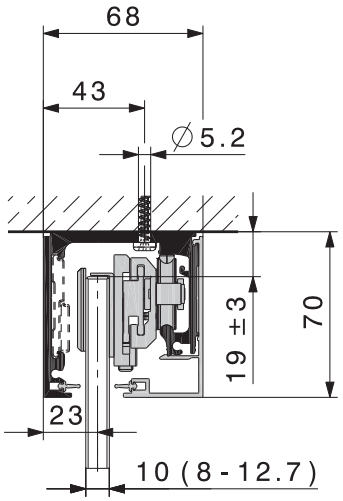

Montaggio a soffitto
senza vetrata fissa

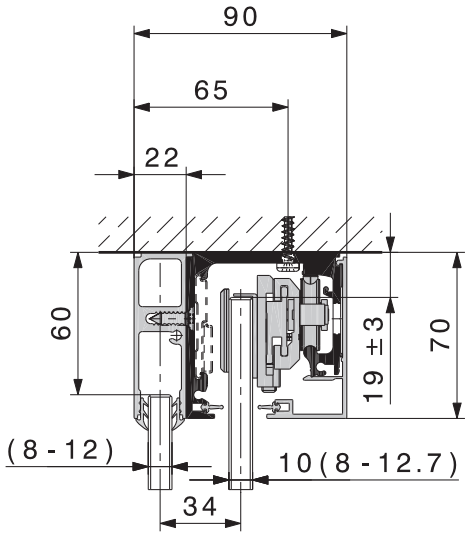

Montaggio a soffitto
con profilo per vetrata fissa

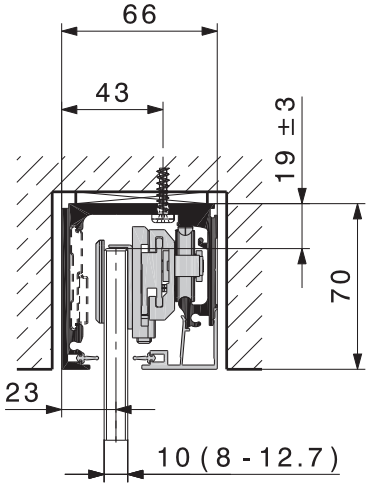

Integrazione nel soffitto
senza vetrata fissa

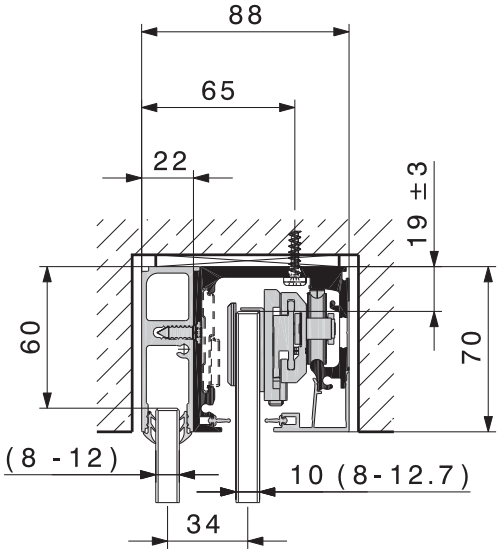

IIntegrazione nel soffitto
con profilo per vetrata fissa

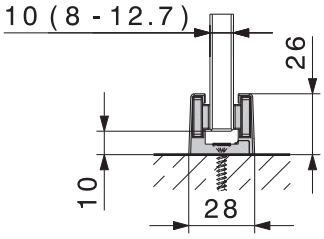

Guida a pavimento
senza gioco, in due pezzi

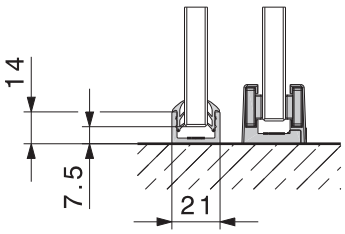

Profilo a pavimento e a parete
riportato per vetrata fissa,
Guida a pavimento senza gioco,
in due pezzi

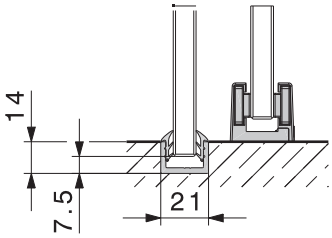

Profilo a pavimento e a parete
incassato per vetrata fissa,
Guida a pavimento senza gioco,
in due pezzi

Con riserva di apportare modifiche tecniche

HAWA-Purolino-PLUS 80, guarnitura senza binari

	n.
HAWA-Purolino-PLUS 80, guarnitura per 1 porta scorrevole, ESG/VSG	24165
Per porte scorrevoli a 2 battenti bisogna ordinare due guarniture per porte a 1 battente.	

Guarnitura, formato da

		n.
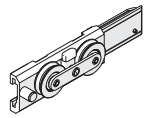	Carrello sinistra, 2 rulli plastificati con cuscinetti a sfere	23941
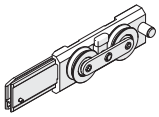	Carrello destra, 2 rulli plastificati con cuscinetti a sfere	23942
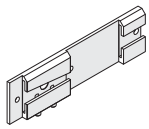	Cuneo sospensione per fissaggio del vetro, sinistra	23939
	Cuneo sospensione per fissaggio del vetro, destra	23940
	Paracolpi per binario con ritenuta regolabile, sinistra	23874
	Paracolpi per binario con ritenuta regolabile, destra	23875

Parti fissaggio vetro

		Spessori del vetro	n.
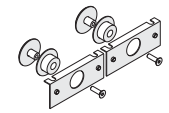	Parti fissaggio vetro per 1 porta scorrevole, ESG[1]	8 mm	22126
		10 mm	22127
		12 (12,7) mm	22128
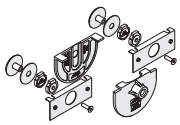	Parti fissaggio vetro per 1 porta scorrevole, VSG[2], incl. maschera di foratura a perdere	2 x 4 mm	22129
		2 x 5 mm	22130
		2 x 6 mm	22131

Ammortizzatore SoftMove 80 per HAWA-Purolino-PLUS 80

		n.
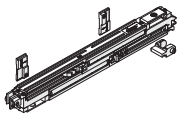	Ammortizzatore SoftMove 80 per HAWA-Purolino-PLUS 80, completo, ammortizzazione sui due lati	24162
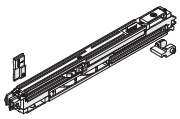	Ammortizzatore SoftMove 80 per HAWA-Purolino-PLUS 80, completo, ammortizzazione su un solo lato sinistra	24163
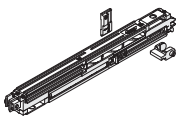	Ammortizzatore SoftMove 80 per HAWA-Purolino-PLUS 80, completo, ammortizzazione su un solo lato destra	24164

[1]ESG: vetro singolo temperato di sicurezza [2]VSG: vetro stratificato di sicurezza

Cunei di sospensione per porte scorrevoli in vetro

I cunei di sospensione sono il nuovo riferimento in termini di semplicità e rapidità di montaggio, nonché regolazione in altezza delle porte scorrevoli in vetro. I cunei infatti entrano facilmente nei carrelli e l'ammortizzatore SoftMove 80 per HAWA-Purolino-PLUS 80 si fissa senza necessità di elementi aggiuntivi sul cuneo di sospensione sinistro.

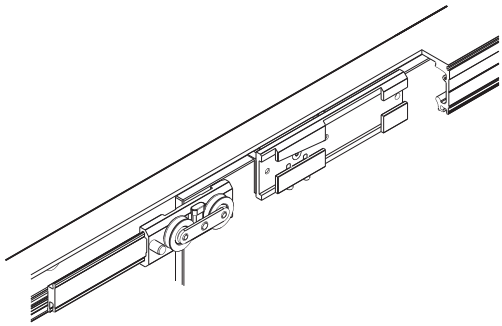

Ammortizzatore SoftMove 80 per HAWA-Purolino-PLUS 80

L'ammortizzatore SoftMove 80 per HAWA-Purolino-PLUS 80, per rallentare e chiudere dolcemente le ante scorrevoli, è applicabile sul lato apertura e chiusura. Completamente integrato nel binario, l'ammortizzatore SoftMove 80 rallenta dolcemente le ante scorrevoli trascinandole nella posizione finale.

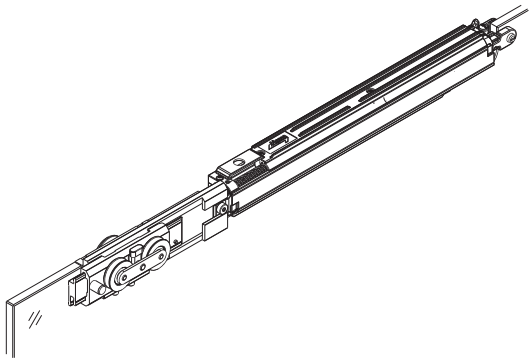

Sinistra o destra: definizione

Per definire la sinistra e la destra occorre guardare il sistema dal lato del rivestimento.

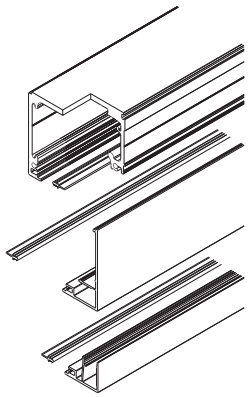

a sinistra **a destra**

Con riserva di apportare modifiche tecniche

Set di binario, montaggio a parete senza vetrata fissa

Attenzione: - le distanze tra i fori possono variare - sono possibili lievi differenze di colore			mm	n.
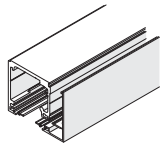	Set di binario, forato per montaggio a parete, incl. coprigiunto angolare, alluminio, guarnizione gomma nero	anodizzato incolore	2500	24151
		effetto acciaio inox spazzolato	2500	24152

Set di binario, montaggio a soffitto senza vetrata fissa

Attenzione: - le distanze tra i fori possono variare - sono possibili lievi differenze di colore			mm	n.
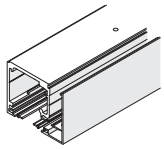	Set di binario, forato per montaggio a soffitto senza vetrata fissa, incl. coprigiunto angolare, alluminio, guarnizione gomma nero	anodizzato incolore	2500	24153
		effetto acciaio inox spazzolato	2500	24154

Set di binario, montaggio a soffitto (per vetrata fissa)

Attenzione: - le distanze tra i fori possono variare - sono possibili lievi differenze di colore			mm	n.
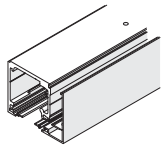	Set di binario, forato per montaggio a soffitto e profilo per vetrata fissa, incl. coprigiunto angolare, alluminio, guarnizione gomma nero	anodizzato incolore	2500	24157
		effetto acciaio inox spazzolato	2500	24158
Profilo per vetrata fissa ordinare separatamente				

Set di binario, montaggio integrato a soffitto (senza/per vetrata fissa)

Attenzione: - le distanze tra i fori possono variare - sono possibili lievi differenze di colore			mm	n.
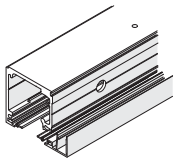	Set di binario, forato per integrato a soffitto e profilo per vetrata fissa, incl. coprigiunto in basso, alluminio, guarnizione gomma nero	anodizzato incolore	2500	24155
		effetto acciaio inox spazzolato	2500	24156
Profilo per vetrata fissa ordinare separatamente				

Guida a pavimento / Arresto porta a pavimento

Attenzione: sono possibili lievi differenze di colore.			n.
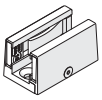	Guida a pavimento senza gioco, in due pezzi, incl. elementi di scorrimento autoadesivi, per vetri satinati, spessori vetro 8–13 mm	cromato opaco	21029
		effetto acciaio inox	20858
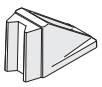	Arresto porta a pavimento con centraggio	cromato opaco	20773
		effetto acciaio inox	21473

Con riserva di apportare modifiche tecniche

Montaggio a parete o a soffitto senza vetrata fissa

Il binario, forato per montaggio a parete o a soffitto, dopo il fissaggio viene rivestito con il coprigiunto angolare a clip.

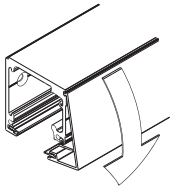

Montaggio a parete:
binario senza vetrata fissa, rivestimento con coprigiunto angolare

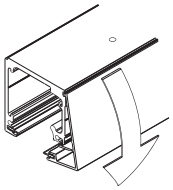

Montaggio a soffitto:
Binario senza vetrata fissa, rivestimento con coprigiunto angolare

Montaggio a soffitto con vetrata fissa

Il binario del set binario per il montaggio a soffitto è forato su due lati: sopra per il montaggio a soffitto e di fianco per il fissaggio del profilo vetrata fissa (da ordinare separatamente).
Il binario, con il profilo vetrata fissa, dopo il fissaggio al soffitto viene rivestito con il coprigiunto angolare a clip.

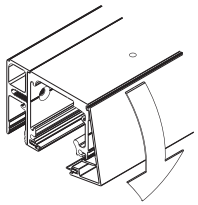

Montaggio a soffitto:
Binario con profilo per vetrata fissa e rivestimento con coprigiunto angolare

Montaggio integrato a soffitto con/senza vetrata fissa

Questo set binario (binario forato su due lati) consente soluzioni integrate a soffitto con o senza vetrata fissa. Il profilo per la vetrata fissa (da ordinare separatamente) si avvita al binario con viti a testa svasata speciali.
Il binario, con o senza vetrata fissa, dopo il fissaggio nel soffitto viene rivestito dal basso con il coprigiunto a clip.

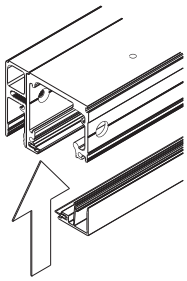

Montaggio integrato a soffitto:
Binario con profilo per vetrata fissa e rivestimento con coprigiunto dal basso

Guida a pavimento / Arresto porta a pavimento

Le porte scorrono senza gioco in virtù della guida a pavimento in due pezzi. All'arresto contemporaneo in alto e in basso delle porte scorrevoli provvede delicatamente e silenziosamente l'arresto porta a pavimento.

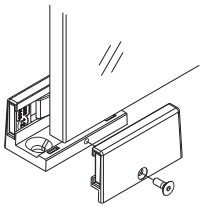

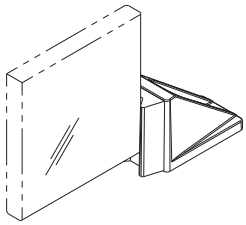

Binario, montaggio a parete senza vetrata fissa

Attenzione: - le distanze tra i fori possono variare - sono possibili lievi differenze di colore			mm	n.
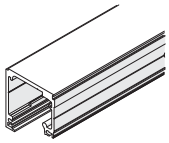	Binario con fresatura, forato per montaggio a parete, alluminio	anodizzato incolore	2500	23841
		effetto acciaio inox spazzolato	2500	23842
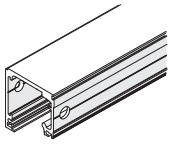	Binario, forato per montaggio a parete, alluminio	anodizzato incolore	6000	23833
			su misura	23834
		effetto acciaio inox spazzolato	6000	23835
			su misura	23836

Binario, montaggio a soffitto senza vetrata fissa

Attenzione: - le distanze tra i fori possono variare - sono possibili lievi differenze di colore			mm	n.
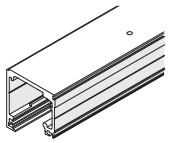	Binario con fresatura, forato per montaggio a soffitto, alluminio	anodizzato incolore	2500	23843
		effetto acciaio inox spazzolato	2500	23844
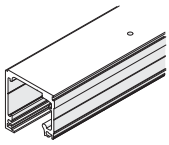	Binario, forato per montaggio a soffitto, alluminio	anodizzato incolore	6000	23837
			su misura	23838
		effetto acciaio inox spazzolato	6000	23839
			su misura	23840

Binario, montaggio a soffitto (senza/per vetrata fissa)

Attenzione: - le distanze tra i fori possono variare - sono possibili lievi differenze di colore			mm	n.
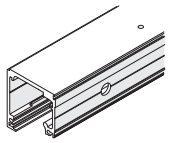	Binario con fresatura, forato per montaggio a soffitto e integrato a soffitto e profilo per vetrata fissa, alluminio	anodizzato incolore	2500	24120
		effetto acciaio inox spazzolato	2500	24121
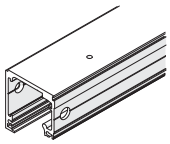	Binario, forato per montaggio a soffitto e integrato a soffitto e profilo per vetrata fissa, alluminio	anodizzato incolore	6000	24118
			su misura	24122
		effetto acciaio inox spazzolato	6000	24119
			su misura	24123
Profilo per vetrata fissa ordinare separatamente				

Coprigiunti e canaline per binario

Attenzione: - le distanze tra i fori possono variare - sono possibili lievi differenze di colore			mm	n.
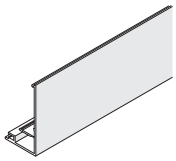	Coprigiunto angolare per binario, alluminio	anodizzato incolore	2500	23810
			6000	23811
			su misura	23816
		effetto acciaio inox spazzolato	2500	23817
			6000	23818
			su misura	23819
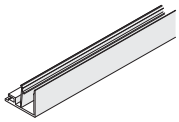	Coprigiunto in basso per binario, alluminio	anodizzato incolore	2500	23899
			6000	23898
			su misura	23900
		effetto acciaio inox spazzolato	2500	23902
			6000	23901
			su misura	23903
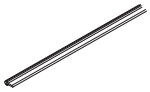	Guarnizione per coprigiunto e per binario	gomma nero	2,5 m	23909
			10 m	23910
			50 m	23911

Binario, coprigiunti e guarnizione

Binari, coprigiunti e guarnizione oltre che nel set, sono disponibili anche singolarmente nelle lunghezze da 2500 mm e 6000 mm come pure a misura. Binari e coprigiunti sono disponibili in due versioni: alluminio anodizzato incolore o effetto acciaio inox spazzolato; le guarnizionesono in gomma nera.

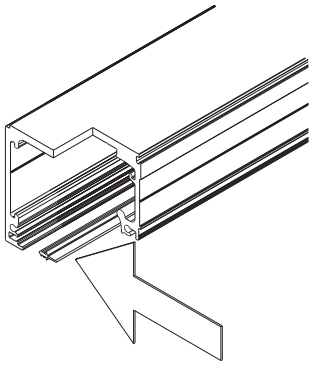

Binario con guarnizione

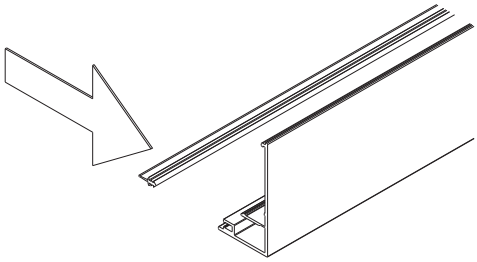

Coprigiunto angolare con guarnizione

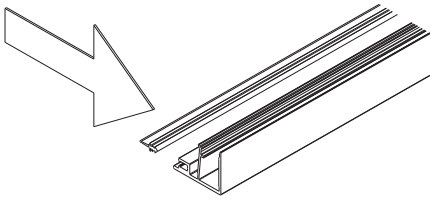

Coprigiunto in basso con guarnizione

Con riserva di apportare modifiche tecniche

Set di profilo per vetrata fissa

Attenzione: sono possibili lievi differenze di colore.			mm	n.
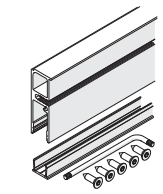	Set di profilo per vetrata fissa, incl coprigiunto, alluminio, set incl. viti a testa svasata speciali, 5,5 x 19 mm	anodizzato incolore	2500	24159
		effetto acciaio inox spazzolato	2500	24160

Profilo per vetrata fissa

Attenzione: sono possibili lievi differenze di colore.			mm	n.
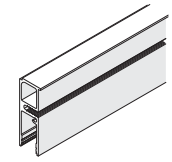	Profilo per vetrata fissa, alluminio	anodizzato incolore	2500	23768
			6000	23770
			su misura	23772
		effetto acciaio inox spazzolato	2500	23769
			6000	23771
			su misura	23773
	Coprigiunto per profilo vetrata fissa, alluminio	anodizzato incolore	2500	20865
			6000	21229
			su misura	19548
		effetto acciaio inox spazzolato	2500	21315
			6000	21283
			su misura	21284
	Viti a testa svasata speciali, 5,5 x 19 mm, per fissaggio profilo vetrata fissa su binario, set da 5 pezzi, per lunghezza binario fino a 2500 mm			24138

Profilo per vetrata fissa

Abbinando binario e profilo vetrata fissa, HAWA-Purolino-PLUS 80 diventa un versatile sistema divisorio per ambienti. Il profilo per la vetrata fissa si avvita al binario con viti a testa svasata speciali.
Il coprifilo in gomma Hawa o la fuga siliconata mantengono il vetro in posizione senza intaglio del vetro né componenti della ferramenta ed evitano la penetrazione di umidità tra vetro e profilo.
Come rivestimento nel passaggio è previsto il coprigiunto a clip.

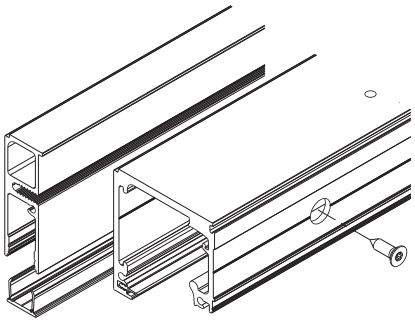

Il profilo per la vetrata fissa si avvita al binario con viti a testa svasata speciali e viene rivestito dal basso con il coprigiunto.

Profili a pavimento, a parete e in gomma per vetrata fissa

Attenzione: - le distanze tra i fori possono variare - sono possibili lievi differenze di colore		mm	n.
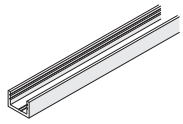	Profilo a pavimento e a parete per vetrata fissa, alluminio anodizzato incolore, forato	4000	19549
		6000	19561
		su misura	20067
	Profilo a pavimento e a parete per vetrata fissa, alluminio effetto acciaio inox, spazzolato, forato	4000	21285
		6000	21286
		su misura	21287
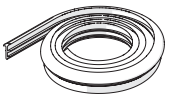	Profilo in gomma nero per vetrata fissa 8–9.9 mm	rotolo da 10 m	23135
	Profilo in gomma nero per vetrata fissa 10–12mm		19846
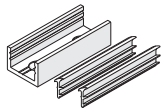	Profilo serravetro a pavimento e a parete, alluminio anodizzato incolore, 50 mm, forato, incl. profilo in gomma per vetro 8–9,9 mm		23137
	Profilo serravetro a pavimento e a parete, alluminio anodizzato incolore, 50 mm, forato, incl. profilo in gomma per vetro 10–12 mm		20274
	Profilo serravetro a pavimento e a parete, alluminio effetto acciaio inox, spazzolato, 50 mm, forato, incl. profilo in gomma per vetro 8–9,9 mm		23138
	Profilo serravetro a pavimento e a parete, alluminio effetto acciaio inox, spazzolato, 50 mm, forato, incl. profilo in gomma per vetro 10–12 mm		21288

Profili a pavimento e a parete per vetrata fissa

Il profilo di alloggiamento, riportato o incassato a filo nel pavimento, assicura la stabilità della vetrata fissa. Con carico minimo, invece del profilo continuo a pavimento o a parete, è possibile montare il profilo serravetro di soli 50 mm: un ulteriore vantaggio esteticol.

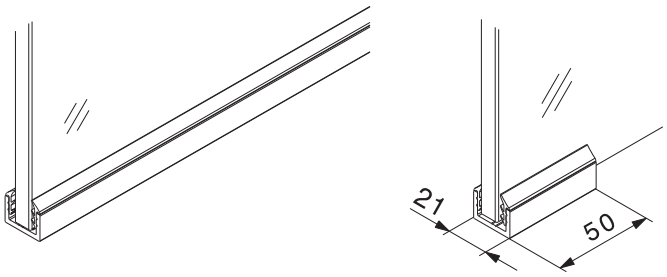

Con riserva di apportare modifiche tecniche

Set profilo di chiusura, montaggio davanti alla parete

Attenzione: sono possibili lievi differenze di colore.		mm	n.
	Set profilo di chiusura, montaggio davanti alla parete, completo, alluminio, anodizzato incolore	2500	22148
		3500	22150
	Set profilo di chiusura, montaggio davanti alla parete, completo, alluminio, effetto acciaio inox, spazzolato	2500	22149
		3500	22151
	Guarnizione in gomma per profilo di chiusura, montaggio davanti alla parete	2500	22040
		3500	22041

Fornitura set profilo di chiusura, montaggio davanti alla parete:

- Profilo di chiusura
- Profilo piatto 20/4 mm
- Nastro adesivo
- Profilo verticale in alluminio
- Profilo verticale in plastica
- Panno di pulizia

Set profilo a parete, montaggio davanti alla parete

Attenzione: - le distanze tra i fori possono variare - sono possibili lievi differenze di colore		mm	n.
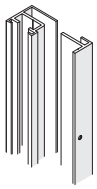	Set di profilo a parete, montaggio davanti alla parete, alluminio, anodizzato incolore, forato, incl. profilo di alloggiamento, anodizzato incolore	2500	22144
		3500	22146
	Set di profilo a parete, montaggio davanti alla parete, alluminio, effetto acciaio inox, spazzolato, forato, incl. profilo di alloggiamento, effetto acciaio inox	2500	22145
		3500	22147
	Guarnizione, nero, per profilo a parete	rotolo da 2500	16452
		rotolo da 3500	16453

Collegamento parete

Attenzione: Sono possibili lievi differenze di colore.			mm	n.
	Profilo a parete, alluminio, non forato	anodizzato incolore	2500	17020
			3500	17021
		effetto acciaio inox spazzolato	2500	20119
			3500	20120
	Guarnizione, nero, per profilo a parete		rotolo da 2500	16452
			rotolo da 3500	16453
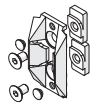	Centraggio nero per profilo a parete di porte scorrevoli completamente in vetro			18663
	Centraggio grigio per porte scorrevoli completamente in vetro			18619

Montaggio davanti alla parete

I profili supplementari verticali con guarnizioni in gomma minimizzano le fughe verticali tra anta in vetro e parete.
Per realizzare sistemi davanti alla parete chiudibili a chiave è possibile integrare la piastra di chiusura della serratura per porte scorrevoli completamente in vetro HAWA-Toplock nel set profilo a parete con guarnizione nero 16452/16453.

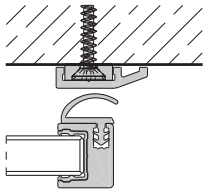

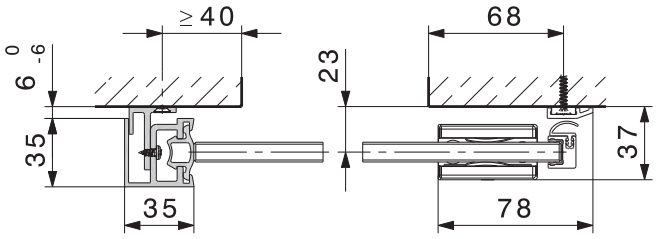

Set di profilo a parete, montaggio davanti alla parete, incl. guarnizione in gomma

Profilo di chiusura, montaggio davanti alla parete, incl. guarnizione in gomma

Collegamento parete

Ottimale collegamento a parete per porte scorrevoli completamente in vetro con spigolo non protetto.

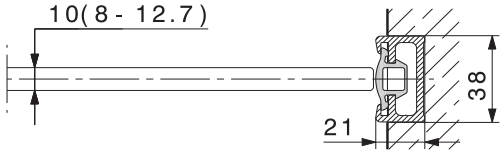

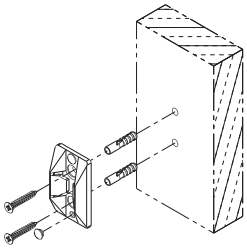

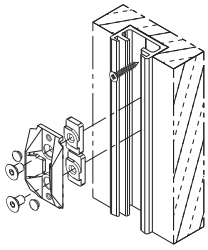

Con riserva di apportare modifiche tecniche

Copriforo frontale per binario senza vetrata fissa

			n.
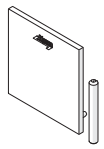	Copriforo frontale, incl. spina filettata, metallo, entrambi i lati, 1 pezzo	cromato opaco	24145
		effetto acciaio inox	24080

Coprifori frontale per binario

Per il binario senza profilo vetrata fissa è disponibile il copriforo di metallo in finitura cromato opaco o effetto acciaio inox.
Il copriforo, disponibile singolarmente, è montabile a sinistra o a destra in funzione delle esigenze.

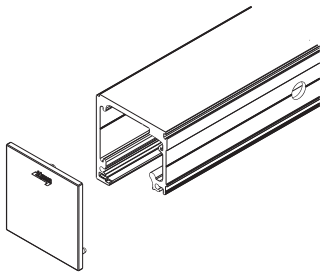

Coprifilo in gomma

		rotolo da	n.
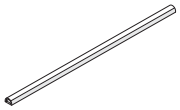	Profilo in gomma autoadesivo, nero, per spessori vetro 8/10 mm, distanza vetro 4 mm	5 m	19442
		10 m	19443
		50 m	19444
	Profilo in gomma autoadesivo, trasparente, per spessori vetro 8/10 mm, distanza vetro 4 mm	5 m	19445
		10 m	19446
		50 m	19447

Coprifilo in gomma

Il profilo in gomma autoadesivo, montato sul bordo del vetro, riduce al minimo le correnti d'aria e preserva i bordi delle ante scorrevoli tuttovetro attenuandone l'urto.
L'ammortizzatore SoftMove 80 arresta dolcemente le ante trascinandole nella posizione finale.

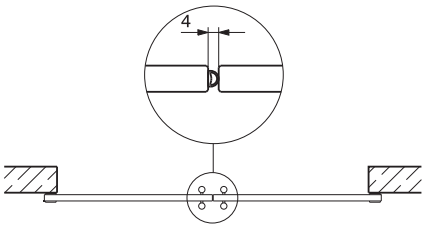

Profilo ermetico verticale

		mm	n.
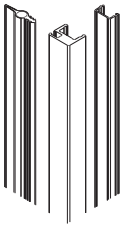	Guarnizione verticale 20/22, alluminio anodizzato incolore, per porte scorrevoli completamente in vetro con vetrata fissa, set da distanza vetro 20–22 mm	2500	20650
		3500	20651

Distanza vetro "P" per profilo ermetico verticale

	Spessore vetro porta scorrevoli	Guarnizione verticale	Distanza vetro "P"
HAWA-Purolino-PLUS 80	8–12 mm	20/22	**20–22 mm**

Profilo ermetico verticale

Il profilo ermetico verticale è efficace contro le correnti d'aria. Il sottile profilo in alluminio viene siliconato frontalmente su elementi in vetro dello spessore di 8–12 mm. La guarnizione bicomponente in gomma inserita nel profilo offre tre vantaggi: scorre praticamente silenziosa, oppone minima resistenza e, rispetto alle tradizionali guarnizioni a spazzola, è esteticamente impeccabile anche dopo anni.

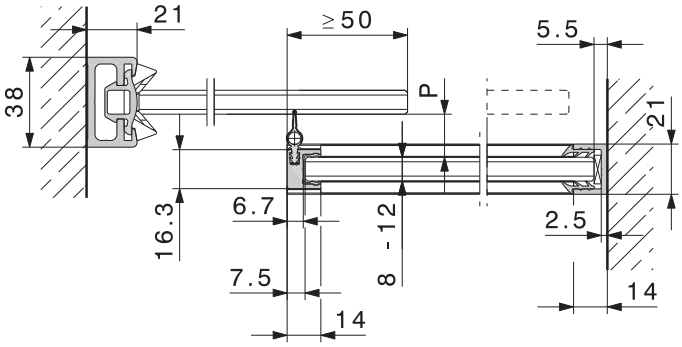

Con riserva di apportare modifiche tecniche

Intagli del vetro necessari per porta scorrevole

È possibile usare sia vetro singolo temperato di sicurezza (ESG) sia vetro stratificato di sicurezza (VSG) composto da ESG.

- Spessore vetro anta scorrevole vetro singolo temperato di sicurezza ESG:
  8/10/12/12,7 mm, tolleranza spessore ± 0,3 mm
- Spessore vetro anta scorrevole vetro stratificato di sicurezza VSG composto da ESG:
  2x4 ± 0,2 mm → spessore pellicola 0,38 / 0,76 / 1,52 mm
  2x5 ± 0,2 mm → spessore pellicola 0,38 / 0,76 / 1,52 mm
  2x6 ± 0,2 mm → spessore pellicola 0,38 / 0,76 mm
- Tutti i bordi vetro rifilati, nell'intaglio del vetro max. 1 mm
- VSG ammesso con sfalsamento di 2 mm max. nell'intaglio del vetro
- Spessore vetro vetrata fissa ESG/VSG 8–12 mm
  (con silicone fino a 13 mm)

Per il calcolo dettagliato e l'ordine del vetro consultare le istruzioni di montaggio n. 23949. (→ www.hawa.ch → HAWA-Productfinder)

Porta scorrevole in vetro e ammortizzatore SoftMove 80

Per garantire il funzionamento ineccepibile dell'ammortizzatore SoftMove 80, la flessione massima del vetro è ± 2 mm.

L'intaglio del vetro per l'ammortizzatore SoftMove 80 è nella stessa posizione per le tre varianti, ovvero: ammortizzazione su un solo lato, sinistra o destra, oppure ammortizzazione sui due lati.

Per aprire e chiudere comodamente le ante scorrevoli preferire le maniglie a ponte alle maniglie a conchiglia.

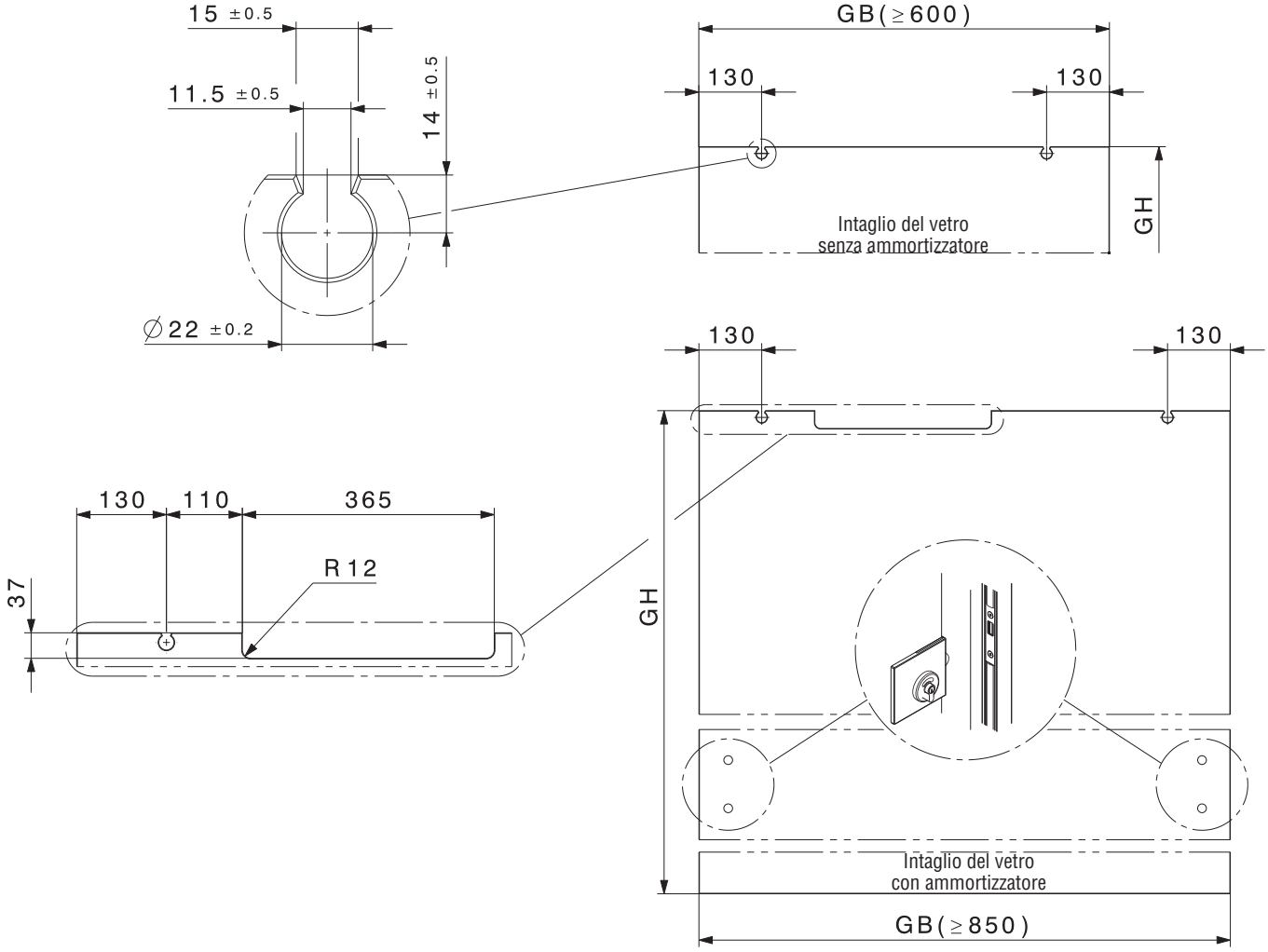

Con riserva di apportare modifiche tecniche

La sicurezza innanzitutto

La serratura HAWA-Toplock per porte scorrevoli completamente in vetro è la soluzione ideale e convince in fatto di estetica e di sicurezza. Dettagli: → HAWA-Toplock.

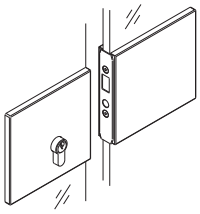

HAWA-Toplock con controcassetta.

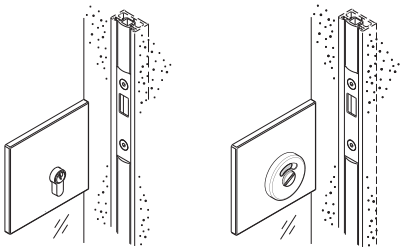

HAWA-Toplock con profilo a parete e guarnizione nero 16452/16453.

Dati per ordinazioni

- Numero guarniture
- Tipo e numero parti fissaggio vetro
- Tipo e numero set binari
- Tipo e numero di coprigiunti e canaline

Dati per ordinazioni opzioni

- Tipo e numero coprifori frontali
- Tipo e numero ammortizzatore SoftMove 80
- Tipo e numero set profilo di chiusura, montaggio davanti alla parete
- Tipo e numero set profilo a parete, montaggio davanti alla parete
- Tipo e numero collegamento a parete
- Tipo e numero guida a pavimento e arresto porta a pavimento
- Tipo e lunghezza coprifili in gomma

Dati per ordinazioni vetrata fissa opzioni

- Tipo e numero set di profili per vetrata fissa
- Tipo e numero profili a pavimento, a parete e in gomma per vetrata fissa
- Tipo e lunghezza del profilo ermetico verticale

Progetto/Esecuzione

Per il progetto e l'esecuzione è richiedere le istruzioni di montaggio n. 23949. (→ www.hawa.ch → HAWA-Productfinder)

Per muovere comodamente le ante scorrevoli con ammortizzatore preferire le maniglie a ponte alle maniglie ad incasso.

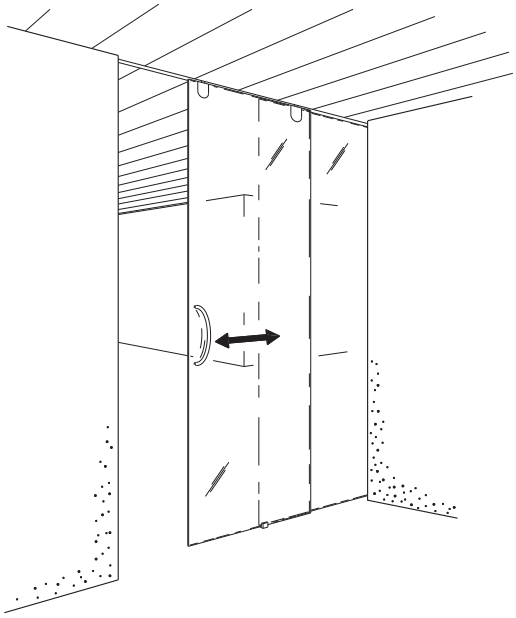

Ferramenta con fissaggio punti per eleganti porte scorrevoli completamente in vetro da 40, 80, 120 e 160 kg.

Il prodotto

HAWA-Junior 40-80-120-160/GP è l'interessante novità che va ad aggiungersi al successo della famiglia HAWA-Junior. Questa raffinata ferramenta, con l'elegante fissaggio del vetro e il guidavetro, offre ad architetti e progettisti nuove dimensioni nell'arredamento trasparente degli interni. Convince nel montaggio in virtù dei suoi vantaggi. La sospensione viene montata dall'interno offrendo così protezione da furti con scasso. Il controdado della vite di sospensione riduce notevolmente l'altezza di montaggio. Inoltre, la regolazione della porta scorrevole in vetro è molto facile poiché l'altezza può venir regolata dall'interno.

Tipico per HAWA-Junior 40-80-120-160/GP

- Carrello, 2 rulli in plastica
- Scorrimento leggero e silenzioso
- Paracolpi per binario con ritenuta regolabile
- Regolabile in altezza senza bisogno di sganciare la porta in vetro
- Altezza di montaggio ridotta
- Coprifori in tondo e angolare e in vari colori
- Guida a pavimento speciale, senza gioco per porte scorrevoli in vetro
- Ammortizzatore SoftMove 80 per HAWA-Junior 80
- Altri profili consentono vetrate fisse con ferramenta invisibile
- Spessore vetro, porta scorrevoli
  ESG: Vetro singolo temperato di sicurezza 8/10/12/12,7 mm
  VSG: Vetro stratificato di sicurezza 8,7–12,7 mm
- Spessore del vetro vetrata fissa
  ESG/VSG: 8–12 mm (con silicone fino a 13 mm)

Sistema ad incassamento
HAWA-Adapto 80-120
→ pagina 114

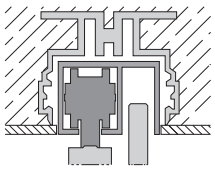

Fissaggio a parete fino a 120 kg,
→ pagina 116

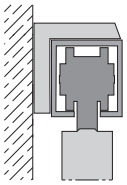

HAWA-Junior 40/GP

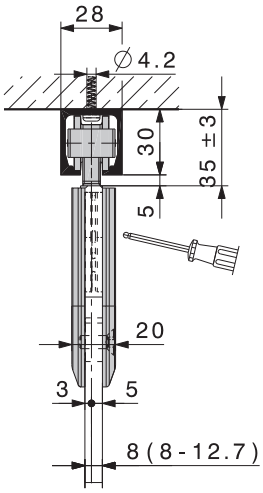

HAWA-Junior 80/GP

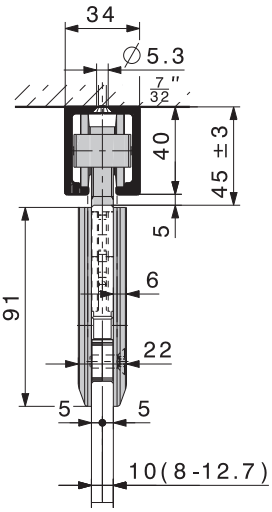

HAWA-Junior 120/GP

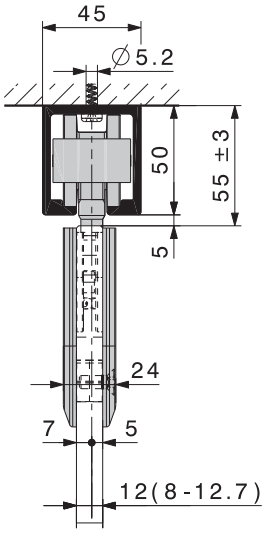

HAWA-Junior 160/GP

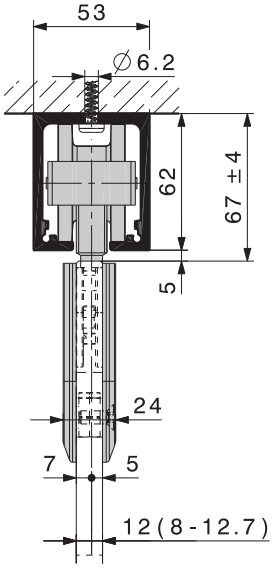

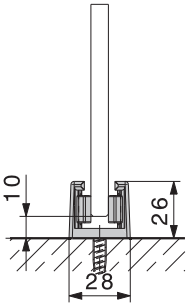

Varianti delle guide a pavimento

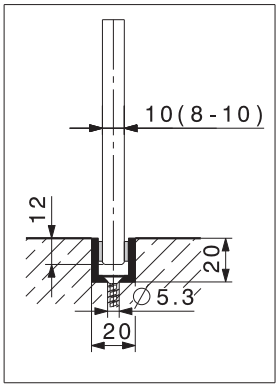

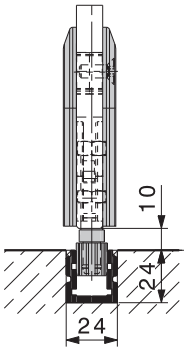

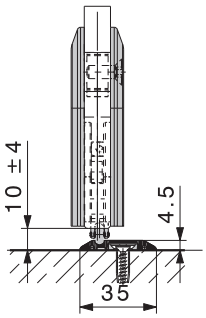

Con riserva di apportare modifiche tecniche

Esempi di progetto

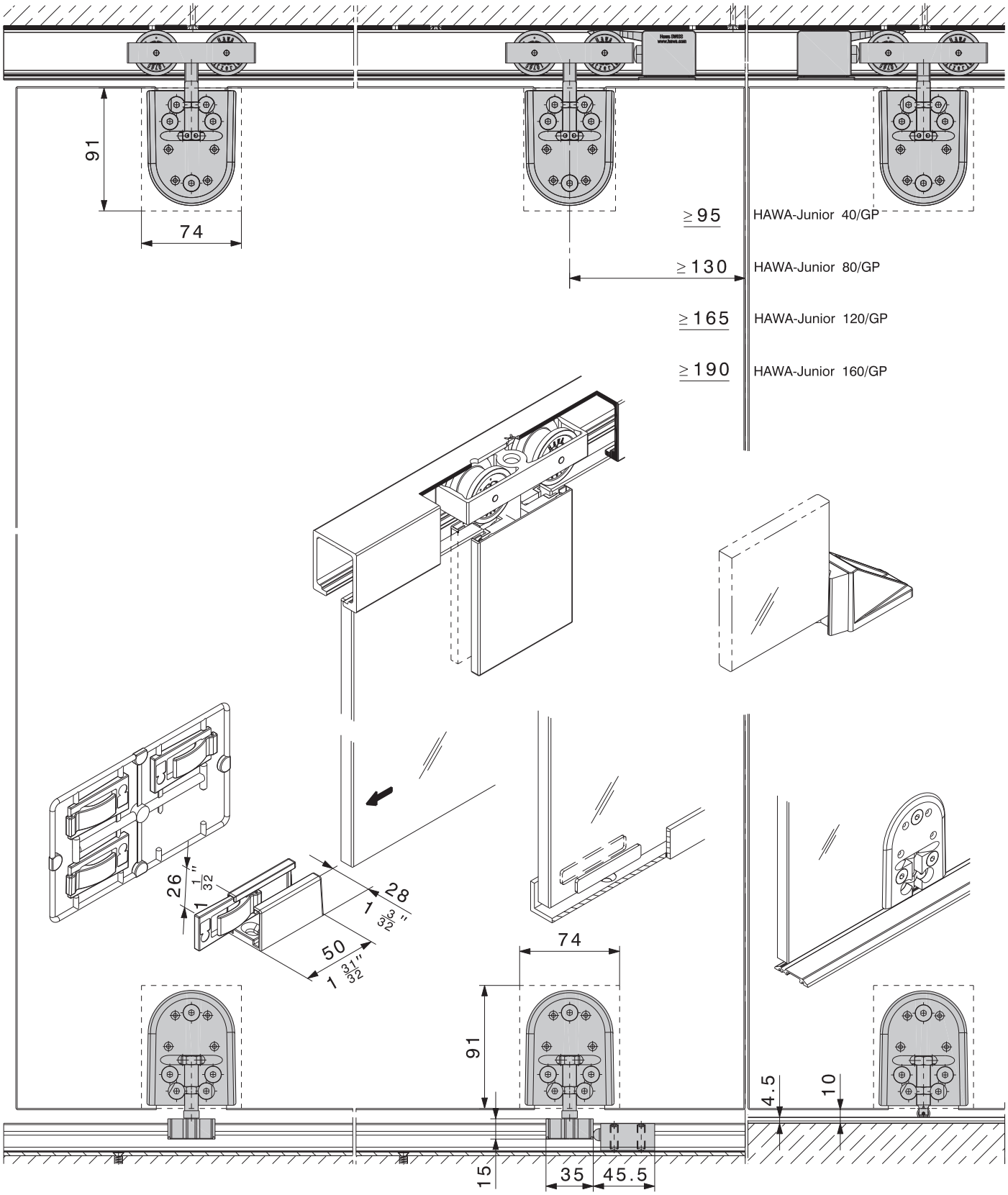

Con riserva di apportare modifiche tecniche

HAWA-Junior 40/GP, guarnitura parziale, senza binario

	n.
HAWA-Junior 40/GP, guarnitura pariale per 1 porta scorrevole (ESG/VSG)	20490
Per porte scorrevoli a 2 battenti bisogna ordinare due guarniture per porte a 1 battente.	

Guarnitura parziale, formato da

		pezzi	n.
	Carrello, 2 rulli in plastica, M8	2	10420
	Vite di sospensione M8 e viti di montaggio	2	16017
	Fissaggio punti con serravetro, (ESG/VSG), set da 1 pezzo	2	20505
	Paracolpi per binario con ritenuta regolabile	2	10640
	Maschera di foratura a perdere, (ESG/VSG)	1	20400
	Paracolpi in gomma da avvitare	1	10629
	Spina regolazione altezza	1	16329

HAWA-Junior 80/GP, guarnitura parziale, senza binario

	n.
HAWA-Junior 80/GP, guarnitura pariale per 1 porta scorrevole (ESG/VSG)	20491
HAWA-Junior 80/GP, guarnitura pariale per 1 porta scorrevole (ESG/VSG) con 1 ammortizzatore SoftMove 80, larghezza minima anta: 690 mm	23091
HAWA-Junior 80/GP, guarnitura pariale per 1 porta scorrevole (ESG/VSG) con 2 ammortizzatori SoftMove 80, larghezza minima anta: 1030 mm	23092
Per porte scorrevoli a 2 battenti bisogna ordinare due guarniture per porte a 1 battente.	

Guarnitura parziale, formato da

		20491	23091	23092	n.
	Carrello, 2 rulli in plastica, M10	2	2	2	10407
	Vite di sospensione M10 e viti di montaggio	2	2	2	16018
	Fissaggio punti con serravetro, (ESG/VSG), set da 1 pezzo	2	2	2	20505
	Paracolpi per binario con ritenuta regolabile	2	2	2	24497
	Maschera di foratura a perdere, (ESG/VSG)	1	1	1	20400
	Paracolpi in gomma da avvitare	1	1	1	10629
	Spina regolazione altezza	1	1	1	16329
	Ammortizzatore SoftMove 80 per HAWA-Junior 80	-	1	2	22444

HAWA-Junior 120/GP, guarnitura parziale, senza binario

	n.
HAWA-Junior 120/GP, guarnitura pariale per 1 porta scorrevole (ESG/VSG)	20492
Per porte scorrevoli a 2 battenti bisogna ordinare due guarniture per porte a 1 battente.	

Guarnitura parziale, formato da

		pezzi	n.
	Carrello, 2 rulli in plastica, M12	2	14857
	Vite di sospensione M12 e viti di montaggio	2	16019
	Fissaggio punti con serravetro, (ESG/VSG), set da 1 pezzo	2	20505
	Paracolpi per binario con ritenuta regolabile	2	14858
	Maschera di foratura a perdere, (ESG/VSG)	1	20400
	Paracolpi in gomma da avvitare	1	10629
	Spina regolazione altezza	1	16329

HAWA-Junior 160/GP, guarnitura parziale, senza binario

	n.
HAWA-Junior 160/GP, guarnitura pariale per 1 porta scorrevole (ESG/VSG)	20493
Per porte scorrevoli a 2 battenti bisogna ordinare due guarniture per porte a 1 battente.	

Guarnitura parziale, formato da

		pezzi	n.
	Carrello, 2 rulli in plastica, M14	2	10416
	Vite di sospensione M14 e viti di montaggio	2	19605
	Fissaggio punti con serravetro, (ESG/VSG), set da 1 pezzo	2	20505
	Paracolpi per binario con ritenuta regolabile	2	10639
	Maschera di foratura a perdere, (ESG/VSG)	1	20400
	Paracolpi in gomma da avvitare	1	10629
	Spina regolazione altezza	1	16329

Con riserva di apportare modifiche tecniche

Guide a pavimento

Attenzione: Sono possibili lievi differenze di colore.			n.
	Guida a pavimento senza gioco, incl. elememti di scorrimento autoadesivi, per vetri satinati, spessori vetro 8–12,7 mm	cromato opaco	16029
		effetto acciaio inox	21267
	Supporto per guida a pavimento		16657
	Guida, alluminio anodizzato incolore, forata, 20 x 20 x 3 mm	6000 mm	14414
		su misura	14415
	Elementi di scorrimento autoadesivi per spessore vetro 8 mm		16192
	Elementi di scorrimento autoadesivi per spessore vetro 10 mm		16193
	Fissaggio punti con serravetro, (ESG/VSG), set da 1 pezzo, adatto al pattino guida senza viti di montaggio		20505
	Guide a pavimento molleggiate per fissaggio punti, incl. viti di montaggio		19118
	Pattino guida senza gioco, con viti di montaggio, adatto per fissaggio punti		16020
	Guida semplice alluminio anodizzato incolore	2500 mm	19348
		3500 mm	19349
		6000 mm	18956
		su misura	19350
	Set di fissaggio da 5 pezzi per guida semplice 18956 (2 pezzi/metro)		19162
	Guida, alluminio anodizzato incolore, non forata	6000 mm	15405
		su misura	15554
	Paracolpi		15636

Coprifori

			n.
	Copriforo tondo, plastica cromato opaco	1 pezzo	16049
		set da 4 pezzi	16042
	Copriforo tondo, plastica, cromato lucido	1 pezzo	17161
		set da 4 pezzi	17160
	Copriforo tondo, plastica ottonato lucido	1 pezzo	16050
		set da 4 pezzi	16043
	Copriforo tondo, plastica effetto acciaio inox	1 pezzo	16051
		set da 4 pezzi	16044
	Copriforo tondo, plastica greggio	1 pezzo	15823
	Copriforo angolare, plastica, cromato opaco	1 pezzo	19091
		set da 4 pezzi	19092
	Copriforo angolare, plastica, effetto acciaio inox	1 pezzo	19093
		set da 4 pezzi	19094
	Copriforo angolare, plastica, greggio	1 pezzo	19000

Intagli del vetro necessari

È possibile usare sia vetro singolo temperato di sicurezza (ESG) sia vetro stratificato di sicurezza (VSG) composto da ESG.

- Spessore del vetro porta scorrevole vetro singolo temperato di sicurezza ESG:
  8/10/12/12,7 mm, tolleranza spessore ± 0,3 mm
- Spessore del vetro porta scorrevole vetro stratificato di sicurezza VSG composto da ESG:
  2x4 ± 0,2 mm → spessore pellicola 0,38 / 0,76 / 1,52 mm
  2x5 ± 0,2 mm → spessore pellicola 0,38 / 0,76 / 1,52 mm
  2x6 ± 0,2 mm → spessore pellicola 0,38 / 0,76 mm
- Tutti i bordi vetro rifilati, nell'intaglio del vetro max. 1 mm
- VSG ammesso con sfalsamento di 2 mm max. nell'intaglio del vetro
- Spessore del vetro vetrata fissa ESG/VSG: 8–12 mm
  (con silicone fino a 13 mm)

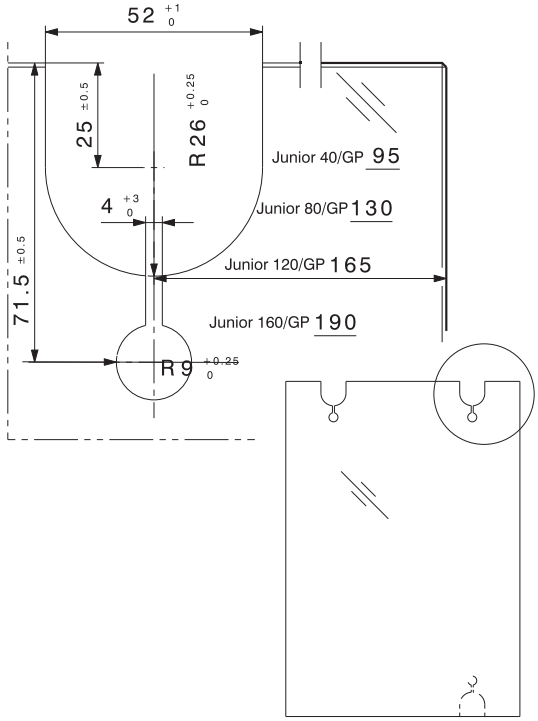

Con riserva di apportare modifiche tecniche

Binari per HAWA-Junior 40/GP

Attenzione: - le distanze tra i fori possono variare - sono possibili lievi differenze di colore		mm	n.
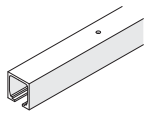	Binario, alluminio anodizzato incolore, forata	1400	10213
		1600	10214
		1800	10215
		2000	10216
		3000	18530
		4000	18531
		6000	10211
		su misura	10217
	Binario, alluminio effetto acciaio inox, spazzolato, forata	2000	22047
		4000	20002
		6000	20001
		su misura	20003

Binari per HAWA-Junior 80/GP

Attenzione: - le distanze tra i fori possono variare - sono possibili lievi differenze di colore		mm	n.
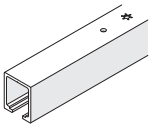	Binario, alluminio anodizzato incolore, forata	1400	10189
		1600	10190
		1800	10191
		2000	10192
		2200	10193
		2500	10194
		3000	18532
		4000	18533
		6000	10186
		su misura	10188
	Binario, alluminio effetto acciaio inox, spazzolato, forata	2500	22048
		4000	20005
		6000	20004
		su misura	20006

Binari per HAWA-Junior 120/GP

Attenzione: - le distanze tra i fori possono variare.		mm	n.
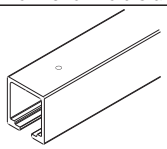	Binario, alluminio anodizzato incolore, forata	2500	14866
		3000	14867
		4000	14868
		6000	14869
		su misura	14871

Binari per HAWA-Junior 160/GP

Attenzione: - le distanze tra i fori possono variare.		mm	n.
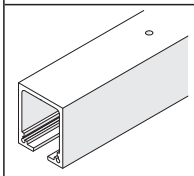	Binario, alluminio anodizzato incolore, forata	3000	24608
		4000	24607
		5000	24606
		6000	24605
		su misura	24609
	Spina di collegamento per binari, set da 2 pezzi		21347

Coprifori per binario

			n.
	Copriforio per binario, plastica antrazite-grigio RAL 7016	HAWA-Junior 40	20901
		HAWA-Junior 80	20903
		HAWA-Junior 120	20905

Binari con vetrata fissa, su misura

Attenzione: le distanze tra i fori possono variare.			n.
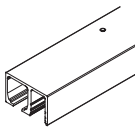	Binario, alluminio, su misura, anodizzato incolore, forata	HAWA-Junior 40	20103
		HAWA-Junior 80	20107
		HAWA-Junior 120	20056
	Binario, alluminio, su misura, effetto acciaio inox, spazzolato, forato	HAWA-Junior 40	21275
		HAWA-Junior 80	21279
	Coprigiunto per binario, alluminio, su misura, anodizzato incolore		19548
	Coprigiunto per binario, alluminio, su misura, effetto acciaio inox, spazzolato		21284

Set di binari per HAWA-Junior 40 con vetrata fissa

Attenzione: - le distanze tra i fori possono variare - sono possibili lievi differenze di colore			mm	n.
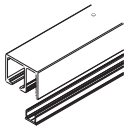	Set di binari con vetrata fissa per HAWA-Junior 40, alluminio, forata	anodizzato incolore	2000	20224
			6000	20225
		effetto acciaio inox, spazzolato	2000	21268
			6000	21269

Set di binari, formato da

		mm	20224	20225	21268	21269	n.
Binario con vetrata fissa, alluminio, forata	anodizzato incolore	2000	1				20101
		6000		1			20102
	effetto acciaio inox, spazzolato	2000			1		21273
		6000				1	21274
Coprigiunto per binario con vetrata fissa, alluminio	anodizzato incolore	1250	1				19552
		3000		1			19562
	effetto acciaio inox, spazzolato	1250			1		21280
		3000				1	21282

Set di binari per HAWA-Junior 80 con vetrata fissa

Attenzione: - le distanze tra i fori possono variare - sono possibili lievi differenze di colore			mm	n.
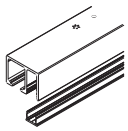	Set di binari con vetrata fissa per HAWA-Junior 80, alluminio, forata	anodizzato incolore	2500	20226
			4000	20227
			6000	20228
		effetto acciaio inox, spazzolato	2500	21270
			4000	21271
			6000	21272

Set di binari, formato da

		mm	20226	20227	20228	21270	21271	21272	n.
Binario con vetrata fissa, alluminio, forata	anodizzato incolore	2500	1						20104
		4000		1					20105
		6000			1				20106
	effetto acciaio inox, spazzolato	2500				1			21276
		4000					1		21277
		6000						1	21278
Coprigiunto per binario con vetrata fissa, alluminio	anodizzato incolore	1250	1						19552
		2000		1					19553
		3000			1				19562
	effetto acciaio inox, spazzolato	1250				1			21280
		2000					1		21281
		3000						1	21282

Set di binari per HAWA-Junior 120 con vetrata fissa

Attenzione: le distanze tra i fori possono variare.		mm	n.
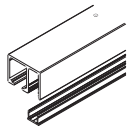	Set di binari con vetrata fissa per HAWA-Junior 120, alluminio anodizzato incolore, forata	3000	20229
		4000	20230
		6000	20231

Set di binari, formato da

	mm	20229	20230	20231	n.
Binario con vetrata fissa, alluminio anodizzato incolore, forata	3000	1			20235
	4000		1		20054
	6000			1	20055
Coprigiunto per binario con vetrata fissa, alluminio anodizzato incolore	2000	1	1		19553
	3000			1	19562

Set binari con alloggiamento vetrata fissa

I set di binari dotati di alloggiamento vetrata fissa integrato completano la famiglia HAWA-Junior con un sistema divisorio per ambienti estremamente versatile e facile da usare. L'elemento in vetro viene semplicemente inserito nell'alloggiamento della vetrata fissa del binario. Intagli del vetro e ferramenta visibile risultano quindi superflui. Il profilo di alloggiamento, a filo o riportato, per il montaggio a parete e a soffitto assicura stabilità. Il coprifilo in gomma Hawa o la fuga siliconata mantengono il vetro in posizione ed evitano la penetrazione di umidità tra vetro e binario. Il set binari comprende anche un coprigiunto in alluminio nel passaggio, semplicemente applicato a clip nell'alloggiamento della vetrata fissa che viene così chiuso – una soluzione esteticamente gradevole e funzionale.

HAWA-Junior 40

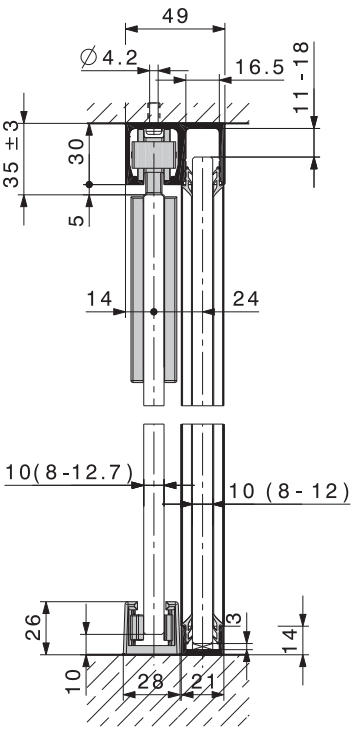

HAWA-Junior 80

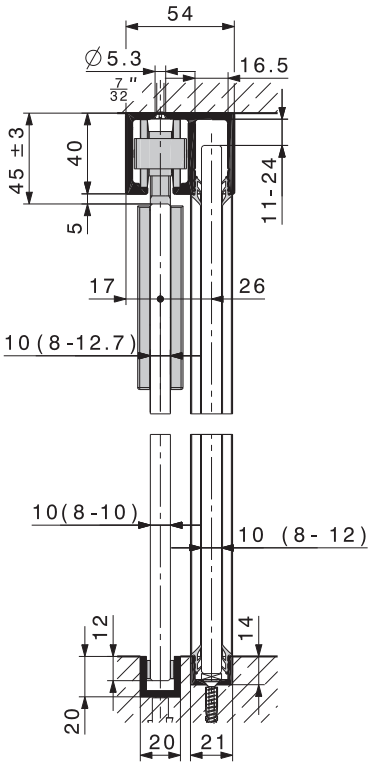

HAWA-Junior 120

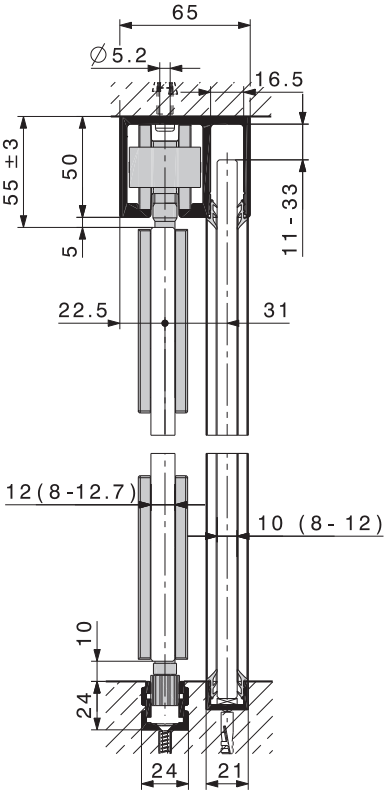

Vetrata fissa: montaggio facile

1. Spingere l'elemento vetro in alto nell'alloggiamento della vetrata fissa
2. In basso, porre il vetro sul distanziale nel profilo a pavimento
   e/o
3. spingerlo lateralmente nel profilo a parete
4. Nel passaggio, applicare a clip il coprigiunto nel profilo

5a. Ermetizzare con il coprifilo in gomma Hawa
   o
5b. con fuga siliconata

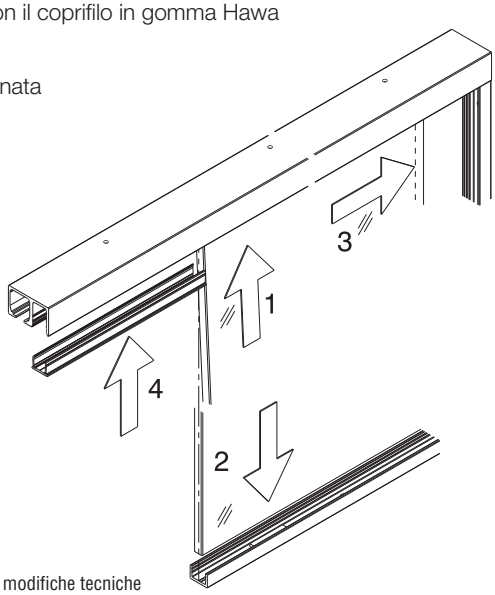

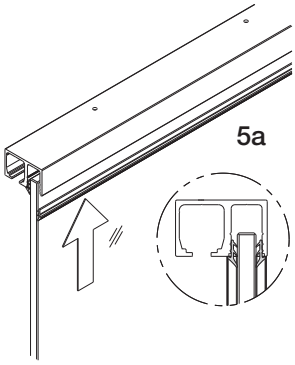

Vetrata isolante con coprifilo in gomma Hawa

Attenzione:

applicato su entrambi i lati, cioè quantitativo d'ordine doppio.

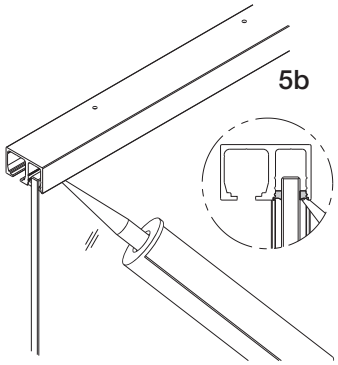

Montaggio vetro con silicone da parte del committente.

Con riserva di apportare modifiche tecniche

Profili a pavimento, a parete e in gomma per vetrata fissa

Attenzione: - le distanze tra i fori possono variare - Sono possibili lievi differenze di colore		mm	n.
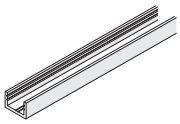	Profili a pavimento e a parete per vetrata fissa, alluminio anodizzato incolore, forato	4000	19549
		6000	19561
		su misura	20067
	Profili a pavimento e a parete per vetrata fissa, alluminio effetto acciaio inox, spazzolato, forato	4000	21285
		6000	21286
		su misura	21287
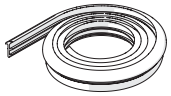	Profilo in gomma nero per vetrata fissa 8–9.9 mm	rotolo da 10 m	23135
	Profilo in gomma nero per vetrata fissa 10–12mm		19846
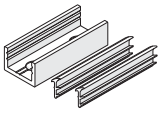	Profilo serravetro a pavimento e a parete, alluminio anodizzato incolore, 50 mm, forato, incl. profilo in gomma per vetro 8–9,9 mm		23137
	Profilo serravetro a pavimento e a parete, alluminio anodizzato incolore, 50 mm, forato, incl. profilo in gomma per vetro 10–12 mm		20274
	Profilo serravetro a pavimento e a parete, alluminio effetto acciaio inox, spazzolato, 50 mm, forata, incl. profilo in gomma per vetro 8–9,9 mm		23138
	Profilo serravetro a pavimento e a parete, alluminio effetto acciaio inox, spazzolato, 50 mm, forata, incl. profilo in gomma per vetro 10–12 mm		21288

Profilo ermetico verticale

Attenzione: Sono possibili lievi differenze di colore.			mm	n.
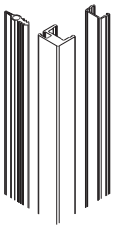	Guarnizione verticale 13/18, alluminio, per porte scorrevoli completamente in vetro con vetrata fissa, set da distanza vetro 13–18,5 mm	anodizzato incolore	2500	20283
			3500	20284
		effetto acciaio inox, spazzolato	2500	21290
			3500	21291
	Guarnizione verticale 20/22, alluminio anodizzato incolore, per porte scorrevoli completamente in vetro con vetrata fissa, set da distanza vetro 20–22 mm		2500	20650
			3500	20651

Distanza vetro "P" per profilo ermetico verticale

	Spessore vetro porta scorrevoli	Guarnizione verticale	Distanza vetro "P"
HAWA-Junior 40/GP	8–12 mm	13/18	13–15 mm
HAWA-Junior 80/GP		13/18	15–17 mm
HAWA-Junior 120/GP		20/22	20–22 mm

Collegamento parete

Attenzione: Sono possibili lievi differenze di colore.			mm	n.
	Profilo a parete, alluminio, non forato	anodizzato incolore	2500	17020
			3500	17021
		effetto acciaio inox, spazzolato	2500	20119
			3500	20120
	Guarnizione, nero, per profilo a parete		rotolo da 2500	16452
			rotolo da 3500	16453
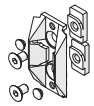	Centraggio nero per profilo a parete di porte scorrevoli completamente in vetro			18663
	Centraggio grigio per porte scorrevoli completamente in vetro			18619

Profili a pavimento e a parete per vetrata fissa

Il profilo di alloggiamento, riportato o incassato a filo nel pavimento, assicura la stabilità della vetrata fissa. Con carico minimo, invece del profilo continuo a pavimento o a parete, è possibile montare il profilo serravetro di soli 50 mm: un ulteriore vantaggio estetico!

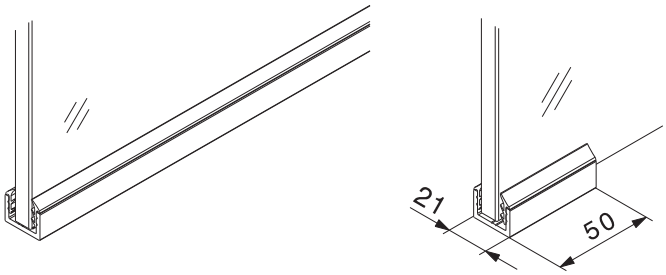

Profilo ermetico verticale

Il profilo ermetico verticale è efficace contro le correnti d'aria. Il sottile profilo in alluminio viene siliconato frontalmente su elementi in vetro dello spessore di 8–12 mm. La guarnizione bicomponente in gomma inserita nel profilo offre tre vantaggi: scorre praticamente silenziosa, oppone minima resistenza e, rispetto alle tradizionali guarnizioni a spazzola, è esteticamente impeccabile anche dopo anni.

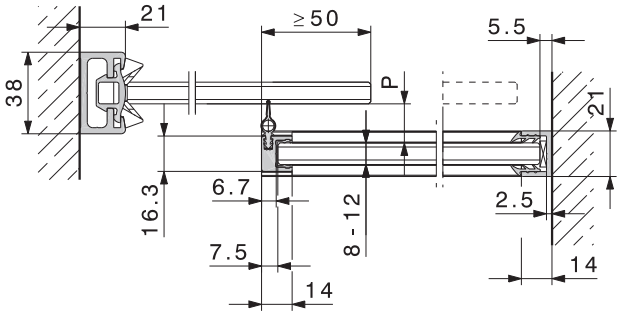

Collegamento parete

Ottimale collegamento parete per porte scorrevoli completamente in vetro con spigolo non protetto.

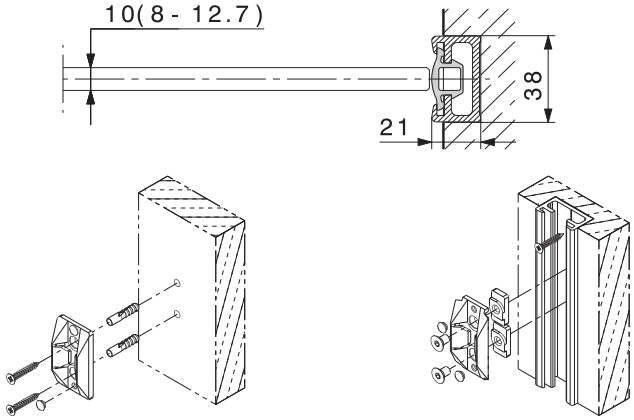

Con riserva di apportare modifiche tecniche

Coprifilo i gomma

		rotolo da	n.
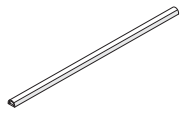	Profilo in gomma autoadesivo, nero, per spessori vetro 8/10 mm, distanza vetro 4 mm	5 m	19442
		10 m	19443
		50 m	19444
	Profilo in gomma autoadesivo, trasparente, per spessori vetro 8/10 mm, distanza vetro 4 mm	5 m	19445
		10 m	19446
		50 m	19447

Coprifilo i gomma

Il coprifilo adesivo in gomma, montato sul bordo del vetro, riduce al minimo la corrente d'aria e protegge i bordi delle porte scorrevoli completamente in vetro attenuandone l'urto.

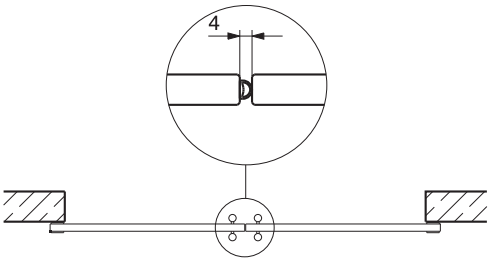

Set di montaggio per HAWA-Adapto 80-120

	mm	n.
Set di montaggio HAWA-Adapto 80, con viti a testa svasata	a 2500	22841
	2501 a 4000	22842
	4001 a 6000	22843
Set di montaggio HAWA-Adapto 120, con viti a testa cilindrica	a 2500	20232
	2501 a 4000	20233
	4001 a 6000	20234

Set di montaggio per HAWA-Adapto 80-120

Mediante speciali viti di aggiustaggio è possibile avvitare dal basso nel profilo HAWA-Adapto incassato i binari HAWA- Junior con o senza alloggiamento vetrata fissa. Inserendo piastrine distanziatrici alle estremità dei binari e lungo 4 m al centro, è possibile livellare facilmente e rapidamente differenze di misura costruttive.

Per i dettagli su HAWA-Adapto 80-120, consultare la sezione Accessori a pagina 114.

Set, formati da

		mm	22841	22842	22843	20232	20233	20234	n.
	Piastrine distanziatrici plastica	1	2	2	3	2	2	3	19398
		2	2	2	3	2	2	3	19399
		3	2	2	3	2	2	3	19400
		5	4	4	6	4	4	6	19401
	Viti a testa svasata speciali, 6 x 21 mm, set da 10 pezzi		1	2	3	-	-	-	22844
	Viti a testa cilindrica speciali, 6 x 22 mm, set da 10 pezzi		-	-	-	1	2	3	20215

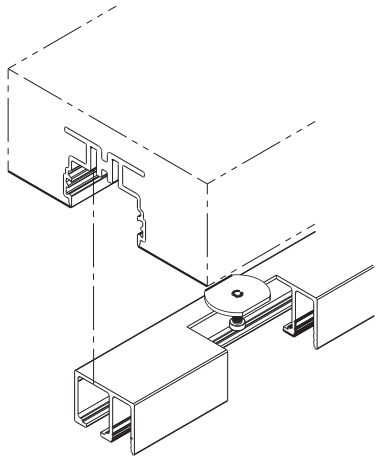

Arresto porta a pavimento

			n.
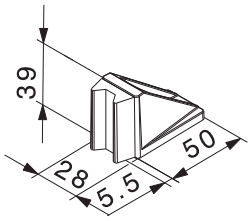	Arresto porta a pavimento con centraggio	cromato opaco	20773
		effetto acciaio inox	21473

Le porte scorrevoli all'arresto silenziosamente e in modo da proteggere la ferramenta in virtù dell'arresto porta a pavimento.
L'arresto delle porte scorrevoli deve avvenire contemporaneamente sopra e sotto.

Progetto/Esecuzione

Per il progetto e l'esecuzione è possibile richiedere le istruzioni di montaggio n. 16023. (→ www.hawa.ch → HAWA-Productfinder)

Per muovere comodamente le ante scorrevoli con ammortizzatore preferire le maniglie a ponte alle maniglie ad incasso.

Accessori

Accessori: → pagine 112–121.

Dati per ordinazioni

- Tipo e numero guarniture parziali
- Tipo e numero coprifori
- Tipo e lunghezza del binario
- Tipo e lunghezza della guida
- Tipo e numero delle guide a pavimento

Dati per ordinazioni

- Lunghezza dei coprifili
- Numero centraggi per arresto a parete

Dati per ordinazioni vetrata fissa

- Tipo e numero set di binari con vetrata fissa
- Tipo e numero set di montaggio

Dati per ordinazioni vetrata fissa opzioni

- Tipo e numero profili a pavimento e parete
- Tipo e numero profilo in gomma nero per vetrata fissa
- Tipo e lunghezza del profilo ermetico verticale

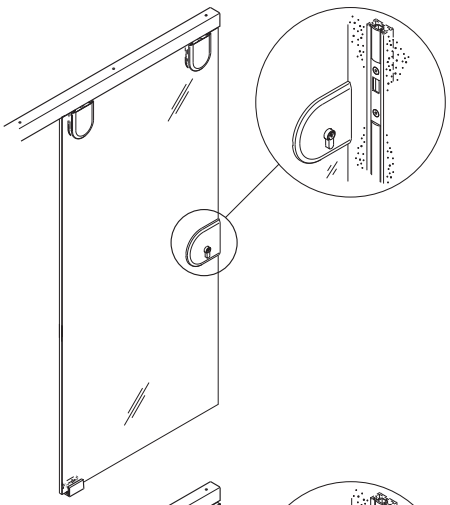

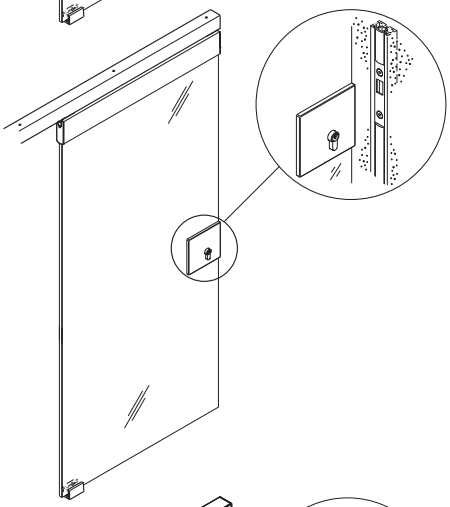

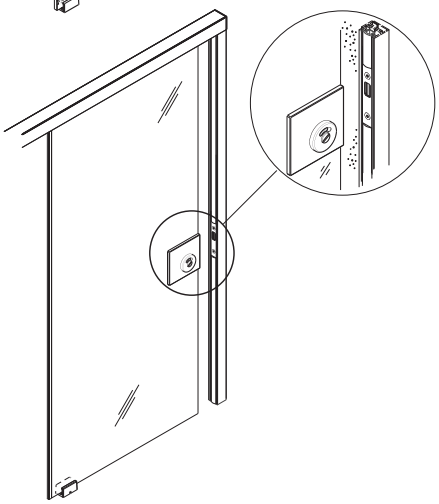

Serratura per porte scorrevoli completamente in vetro con vetro singolo temperato di sicurezza e stratificato di sicurezza.

Il prodotto

La serratura per porte scorrevoli HAWA-Toplock convince sia nell'estetica, sia nella sicurezza. Di alta qualità, per porte scorrevoli completamente in vetro, cilindro profilato 17 mm, cilindro tondo 22 mm o maniglia quadra 8 mm, consente di chiudere perfettamente le porte. HAWA-Toplock si armonizza in modo eccellente nella forma e nel colore con la ferramenta per porte scorrevoli per esempio HAWA-Junior GP. Per la chiusura di sistemi per porte scorrevoli a due battenti è disponibile una cassetta riscontro. Il profilo di collegamento a parete con piastra di chiusura integrata permette il bloccaggio ad una parete.
L'angolo di chiusura consente di chiudere porte scorrevoli davanti alla parete o vetrata fissa.

Campo di applicazione

Laddove siano richieste qualità superiore ed estetica, p.es. in centri commerciali, alberghi, ristoranti, banche, aeroporti, stazioni, stabili amministrativi e rifiniture interne.

Tipico per HAWA-Toplock

- Bloccaggio di sistemi a uno o due battenti
- Disponibile per cilindro profilato 17 mm, cilindro tondo 22 mm e maniglia quadra 8 mm
- Serratura utilizzabile a sinistra o a destra
- Coprifori in vari colori
- Facile montaggio
- Varie possibilità di montaggio

Intagli del vetro necessari

È possibile usare sia vetro singolo temperato di sicurezza (ESG) sia vetro stratificato di sicurezza (VSG) composto da ESG.

- Spessore del vetro, vetro singolo temperato di sicurezza ESG: 8/10/12/12,7 mm, tolleranza spessore ± 0,3 mm
- Spessore del vetro, vetro stratificato di sicurezza VSG composto da ESG:
  2x4 ± 0,2 mm → spessore pellicola 0,38 / 0,76 / 1,52 mm
  2x5 ± 0,2 mm → spessore pellicola 0,38 / 0,76 / 1,52 mm
  2x6 ± 0,2 mm → spessore pellicola 0,38 / 0,76 mm
- Tutti i bordi vetro rifilati, nell'intaglio del vetro max. 1 mm
- VSG ammesso con sfalsamento di 2 mm max. nell'intaglio del vetro

Schema serratura

Le dimensioni esterne dei coprifori tondi e angolari sono identiche.

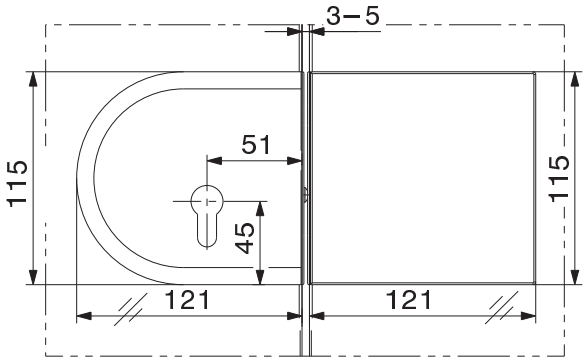

Intagli del vetro A

Per serratura per porta scorrevole e Cassetta riscontro.

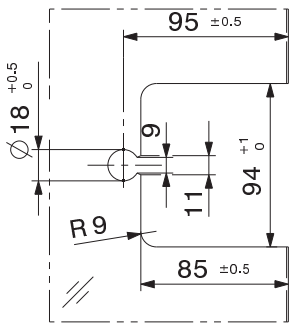

Intagli del vetro B

Per angolo di chiusura.

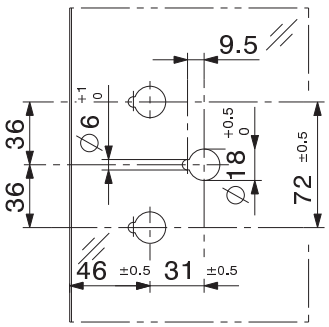

Con riserva di apportare modifiche tecniche

Possibilità di montaggio

con cassetta riscontro		con vetrata fissa		con profilo angolare per fissaggio a parete		con collegamento parete		con profilo a parete, montaggio davanti alla parete	
Intagli del vetro **A**	Intagli del vetro **A**	Intagli del vetro **A**	Intagli del vetro **B**	Intagli del vetro **A**	Angolo di chiusura	Intagli del vetro **A**	Profilo a parete	Intagli del vetro **A**	profilo a parete, montaggio davanti alla parete
HAWA-Junior 40-80-120-160/GP HAWA-Junior 40-80/GL HAWA-Junior 80-120-160-250/G HAWA-Telescopic 80/G HAWA-Symmetric 80/G HAWA-Junior 40-80/GS HAWA-Puro 100–150 HAWA-Purolino -PLUS 80		HAWA-Junior 40-80-120/GP HAWA-Junior 40-80/GL HAWA-Junior 80-120/G HAWA-Puro 100–150 HAWA-Purolino-PLUS 80		HAWA-Junior 40-80-120/GP HAWA-Junior 40-80/GL HAWA-Junior 80-120/G HAWA-Purolino-PLUS 80		HAWA-Junior 40-80-120-160/GP HAWA-Junior 40-80/GL HAWA-Junior 80-120-160/G HAWA-Telescopic 80/G HAWA-Junior 40-80/GS HAWA-Puro 100–150 HAWA-Purolino-PLUS 80		HAWA-Junior 40-80/GP HAWA-Junior 40-80/GL HAWA-Purolino-PLUS 80	

HAWA-Toplock

			n.
	Serratura per porta scorrevole completamente in vetro, (ESG/VSG), senza coprifori	Cilindro profilato 17 mm	20494
		Cilindro tondo 22 mm	20495
		quadra 8 mm	22097
	Cassetta riscontro, incl. set centraggi, (ESG/VSG), senza coprifori		20496
	Maschera di foratura per serratura e cassetta riscontro		17162
	Rosetta di sicurezza, per cilindro profilato 17/61 mm, acciaio nichelcromo	12 mm	14147
		14 mm	17839

Collegamento parete

Attenzione: Sono possibili lievi differenze di colore.		mm	n.
	Profilo a parete, alluminio, anodizzato incolore, non forato	2500	17020
		3500	17021
	Profilo a parete, alluminio, effetto acciaio inox spazzolato, non forato	2500	20119
		3500	20120
	Set di profilo a parete, montaggio davanti alla parete, alluminio, anodizzato incolore, forato, incl. profilo di alloggiamento, anodizzato incolore	2500	22144
		3500	22146
	Set di profilo a parete, montaggio davanti alla parete, alluminio, effetto acciaio inox, spazzolato, forato, incl. profilo di alloggiamento, effetto acciaio inox	2500	22145
		3500	22147
	Guarnizione, nero, per profilo a parete	rotolo da 2500	16452
		rotolo da 3500	16453
	Piastra di chiusura per profilo a parete e profilo a parete, montaggio davanti alla parete, incl. centraggio		17182

Cilindro profilato

			n.
	Cilindro corto 28 mm, incl. 2 chiave di trapezio	nichelato opaco	24287
		cromato opaco	24288

Da parte del committente

	Maniglia in commercio con rosetta quadra 8 mm

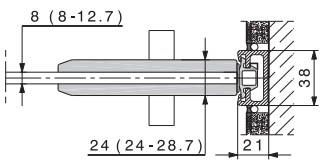

Montaggio a parete

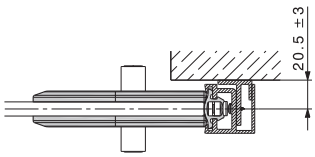

Montaggio davanti alla parete

Componenti per vetrata fissa o montaggio a parete

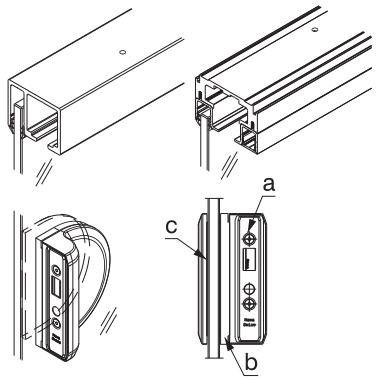

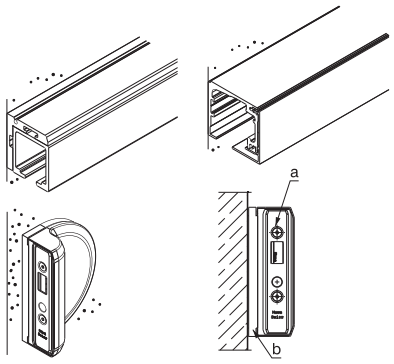

	a	b	c	a	b
HAWA-Junior 40	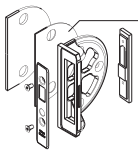 17203	1 mm	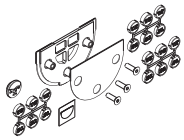 20497	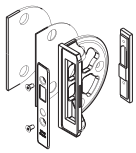 17203	3 mm 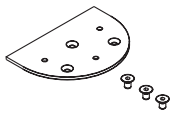 19621
HAWA-Junior 80	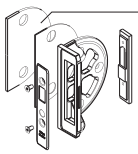 17203	3 mm	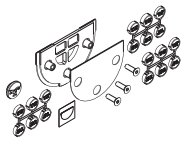 20497	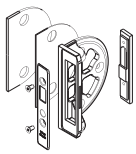 17203	6 mm 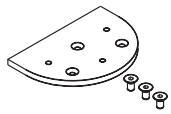 17688
HAWA-Puro 100–150	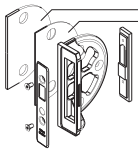 17203	3 mm 1 mm	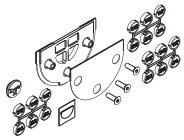 20497		
HAWA-Junior 120	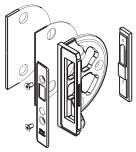 17203	9 mm 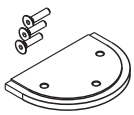 20276	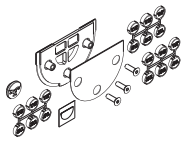 20497	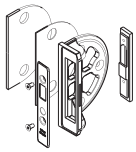 17203	12 mm 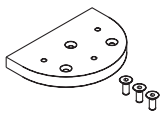 19622
HAWA-Purolino-PLUS 80	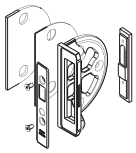 17203	12 mm 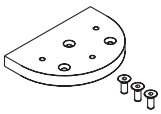 19622		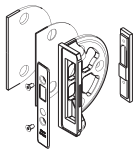 17203	6 mm 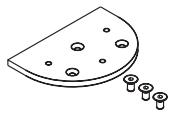 17688

Angolo di chiusura

		n.
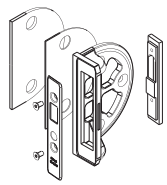	Angolo di chiusura, senza copriforo	17203
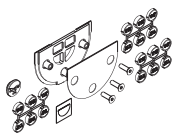	Alloggiamento angolo di chiusura per vetrata fissa, (ESG/VSG), senza copriforo	20497

Base con angolo di chiusura

combinata con vetrata fissa o montaggio a parete		n.
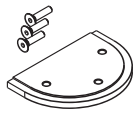	Base 9 mm, con angolo di chiusura combinata con vetrara fissa, alluminio, anodizzato incolore	20276
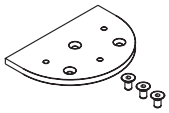	Base 3 mm, con angolo di chiusura combinata con montaggio a parete, alluminio, anodizzato incolore	19621
	Base 6 mm, con angolo di chiusura combinata con montaggio a parete, alluminio, anodizzato incolore	17688
	Base 12 mm, con angolo di chiusura combinata con montaggio a parete, alluminio, anodizzato incolore	19622

Con riserva di apportare modifiche tecniche

Coprifori

			n.
	Coprifori tondi per serratura 17 mm, plastica (1 coppia)	cromato opaco	17184
		effetto acciaio inox	17186
		greggio	17188
	Coprifori tondi per serratura 22 mm, plastica (1 coppia)	cromato opaco	17189
		effetto acciaio inox	17191
		greggio	17193
	Copriforo tondo per cassetta riscontro, plastica (1 pezzo)	cromato opaco	17194
		effetto acciaio inox	17196
		greggio	17198
	Copriforo tondo per angolo di chiusura, plastica (1 pezzo)	cromato opaco	17204
		effetto acciaio inox	17206
		greggio	17208
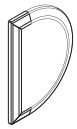	Copriforo tondo per alloggiamento angolo di chiusura per vetrata fissa	cromato opaco	18525
		effetto acciaio inox	18527
		greggio	18339
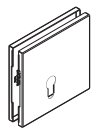	Coprifori angolari per serratura 17 mm, plastica (1 coppia)	cromato opaco	19095
		effetto acciaio inox	19096
		greggio	19097
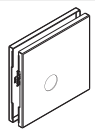	Coprifori angolari per serratura 22 mm, plastica (1 coppia)	cromato opaco	19098
		effetto acciaio inox	19099
		greggio	19100
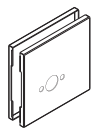	Coprifori angolari per serratura con quadra 8 mm plastica (1 coppia)	cromato opaco	22100
		effetto acciaio inox	22101
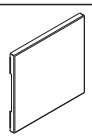	Copriforo angolare per cassetta riscontro, plastica (1 pezzo)	cromato opaco	19101
		effetto acciaio inox	19102
		greggio	18998

Profilo angolare per fissaggio a parete

Dettaglio profilo angolare per fissaggio a parete: → pagina 116.

Dati per ordinazioni

- Numero serrature per porte scorrevoli completamente in vetro
- Tipo sezione cilindro, 17, 22 mm o quadra 8 mm
- Tipo e numero coprifori
- Maschera di foratura
- Riscontro per serratura per porta scorrevole completamente in vetro:
  - Numero cassetta riscontro, incl. set centraggi
  - Numero angolo di chiusura
  - Tipo e numero collegamento parete

Dati per ordinazioni opzioni

- Numero alloggiamento angolo di chiusura per vetrata fissa
- Tipo e numero base con angolo di chiusura
- Tipo e numero rosetta di sicurezza, per cilindro profilato

Da parte del committente

- Maniglia con rosetta quadra 8 mm

Progetto/Esecuzione

Per il progetto e l'esecuzione è possibile richiedere le istruzioni di montaggio n. 17199. (→ www.hawa.ch → HAWA-Productfinder)

Con riserva di apportare modifiche tecniche

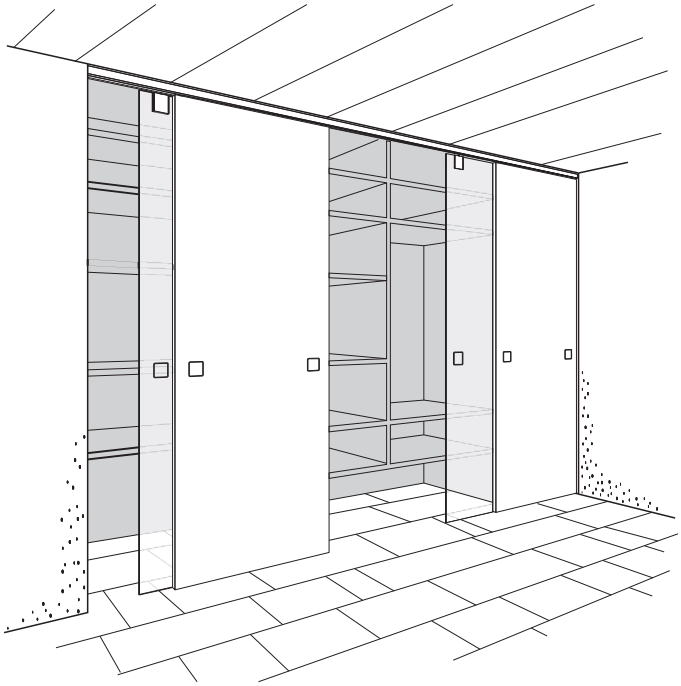

A soffitto e senza telaio.

Ferramenta con guida a pavimento puntuale per porte scorrevoli in legno e/o vetro fino a 70 kg.

Il prodotto

L'indipendente sistema scorrevole senza telaio per porte scorrevoli in legno e vetro fino a 70 kg è perfettamente adatto non solo per armadi scorrevoli, ma anche per separazioni flessibili a soffitto nell'arredamento d'interni per appartamenti e uffici. La possibilità di combinare porte scorrevoli in vetro e legno offre nuove idee ad architetti e operatori del settore. Le guide a pavimento puntuali e senza gioco sono disponibili per tutte le combinazioni con legno e/o vetro. HAWA-Ordena 70/P è studiato in modo da non provocare disguidi nemmeno in caso di montaggio successivo.

Campo di applicazione

Laddove lo sfruttamento variabile dello spazio ed il libero accesso debbano dare l'impressione di ordine, p.es. con armadi scorrevoli in ufficio o in casa, nonché come protezione della privacy e separazione estetica di locali in alberghi, ristoranti, ospedali, scuole, stabili amministrativi ed interni ad uso abitativo.

Tipico per HAWA-Ordena 70/P

- Sistema a scorrimento alto insensibile allo sporco
- Possibilità di combinare porte scorrevoli in legno e vetro
- Guida a pavimento puntuale e senza gioco
- Senza telaio, applicazione facile
- Peso porta scorrevole 70 kg max.
- Altezza porta 2600 mm max.
- Larghezza porta 600 mm min.
- Spessore porta legno 30–40 mm
- Spessore porta vetro:
  ESG: Vetro singolo temperato di sicurezza 8/10 mm
  VSG: Vetro stratificato di sicurezza 8,7–10,7 mm
- Giunto minimo tra binario e porta scorrevole 2–8 mm
- Porte in vetro con le collaudate sospensioni HAWA-Junior GP

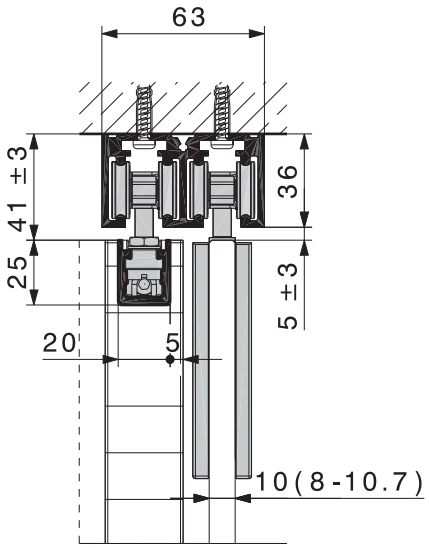

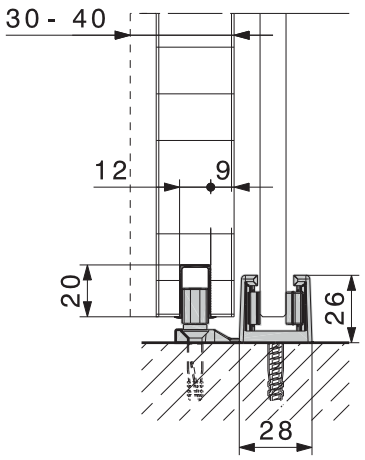

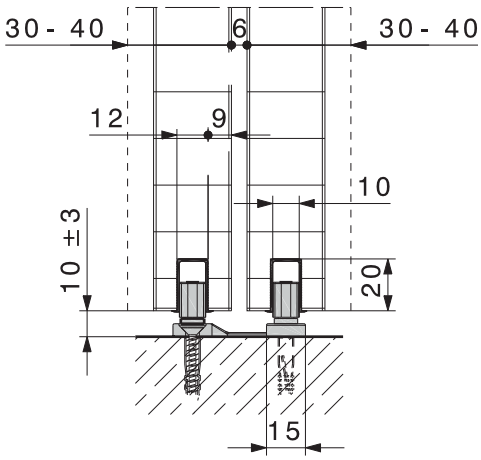

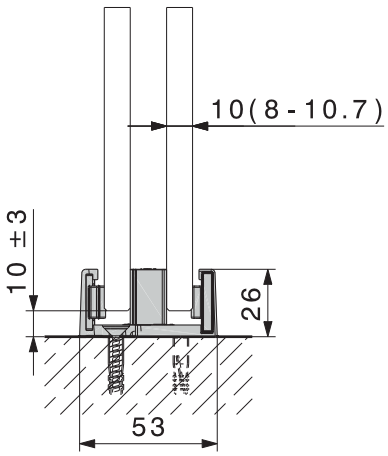

Con riserva di apportare modifiche tecniche

Guarniture parziali, HAWA-Ordena 70/P

		n.
HAWA-Ordena 70, guarniture parziali per 1 porta	legno	19120
	vetro (ESG/VSG)	20586

Guarniture parziali, formati da

		19120	20586	n.
	Carrello, 4 rulli plastificati, M7	2	2	10374
	Profilo portante con slitta di sospensione, M7	2	–	19276
	Copriforo per profilo portante, plastica antracite-grigio RAL 7016	2	–	21520
	Fissaggio punti con serravetro (ESG/VSG)	–	2	20505
	Viti di sospensione M7, incl. viti di montaggio	–	1	19117
	Chiave esagonale 4 mm, lunghezza 160 mm	1	–	19931

Set paracolpi

	numero porta	n.
Set paracolpli per sistemi con guidapunto incl. maschera di foratura a perdere, (ESG/VSG)	2–3	20588
	4–5	20589
	6–7	20590

Set, formati da

		20588	20589	20590	n.
	Paracolpi da binario in plastica, con molla regolabile	4	8	12	10602
	Maschera di foratura a perdere, (ESG/VSG)	1	1	1	20400
	Paracolpi in gomma da avvitare	2	2	2	10629
	Chiave per dado d'arresto	1	1	1	10778
	Chiave esagonale, 3 mm, corta	1	1	1	10785
	Spina regolazione altezza	1	1	1	16329

Binari

Attenzione: le distanze tra i fori possono variare.		mm	n.
	Binario doppio, alluminio anodizzato incolore, forato	2500	19213
		3500	19214
		6000	19215
		su misura	19127
	Binario, alluminio anodizzato incolore, forata	2500	19370
		3500	19371
		6000	19372
		su misura	19373

Intagli del vetro necessari per porta scorrevole

È possibile usare sia vetro singolo temperato di sicurezza (ESG) sia vetro stratificato di sicurezza (VSG) composto da ESG.

- Spessore del vetro porta scorrevole vetro singolo temperato di sicurezza ESG:
  8/10 mm, tolleranza spessore ± 0,3 mm
- Spessore del vetro porta scorrevole vetro stratificato di sicurezza VSG composto da ESG:
  2x4 ± 0,2 mm → spessore pellicola 0,38 / 0,76 / 1,52 mm
  2x5 ± 0,2 mm → spessore pellicola 0,38 / 0,76 mm
- Tutti i bordi vetro rifilati, nell'intaglio del vetro max. 1 mm
- VSG ammesso con sfalsamento di 2 mm max. nell'intaglio del vetro

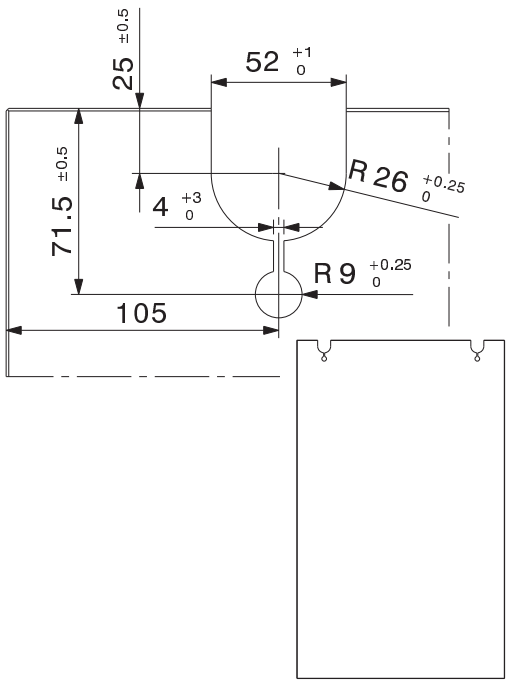

Con riserva di apportare modifiche tecniche

Guide a pavimento

		n.
	Guida a pavimento doppia, senza gioco, vetro-vetro, spessori vetro 8–10,7 mm, incl. elementi di scorrimento autoadesivi, per vetri satinati, cromato opaco	19138
	Guida a pavimento doppia, senza gioco, vetro-legno, spessori vetro 8–12,7 mm, incl. elementi di scorrimento autoadesivi, per vetri satinati, cromato opaco	19139
	Guida a pavimento doppia, senza gioco legno-legno	19140
	Guida a pavimento semplice, senza gioco legno	14283
	Guida a pavimento senza gioco, incl. elememti di scorrimento autoadesivi, per vetri satinati, spessori vetro 8–12,7 mm, cromato opaco	16029
	Guida da scanalare, plastica, nero, 20 x 12 x 1300 mm, set da 10 pezzi	14540

Varianti guida

Guida semplice e doppia.

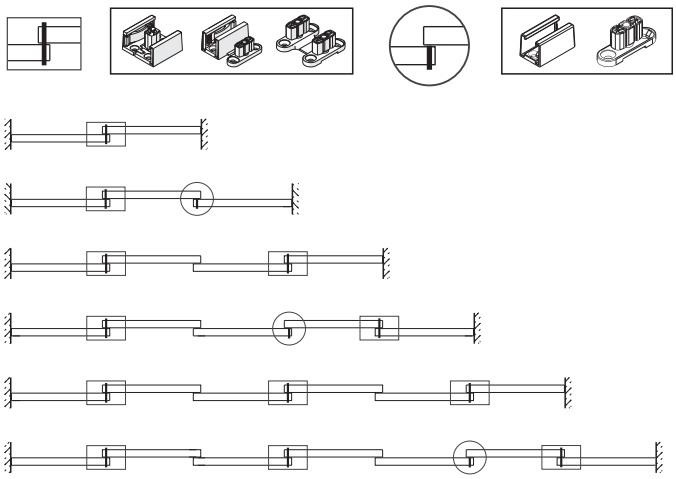

Coprifori

			n.
	Copriforo tondo, plastica, cromato opaco	1 pezzo	16049
		set da 4 pezzi	16042
	Copriforo tondo, plastica, cromato lucido	1 pezzo	17161
		set da 4 pezzi	17160
	Copriforo tondo, plastica, ottonato lucido	1 pezzo	16050
		set da 4 pezzi	16043
	Copriforo tondo, plastica, effetto acciaio inox	1 pezzo	16051
		set da 4 pezzi	16044
	Copriforo tondo, plastica, greggio	1 pezzo	15823
	Copriforo angolare, plastica, cromato opaco	1 pezzo	19091
		set da 4 pezzi	19092
	Copriforo angolare, plastica, effetto acciaio inox	1 pezzo	19093
		set da 4 pezzi	19094
	Copriforo angolare, plastica, greggio	1 pezzo	19000

Con riserva di apportare modifiche tecniche

Collegamento parete

Attenzione: Sono possibili lievi differenze di colore.			mm	n.
	Profilo a parete, alluminio, non forato	anodizzato incolore	2500	17020
			3500	17021
		effetto acciaio inox, spazzolato	2500	20119
			3500	20120
	Guarnizione, nero, per profilo a parete		rotolo da 2500	16452
			rotolo da 3500	16453
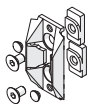	Centraggio nero per profilo a parete di porte scorrevoli completamente in vetro			18663
	Centraggio grigio per porte scorrevoli completamente in vetro			18619

Collegamento parete

Ottimale collegamento parete per porte scorrevoli completamente in vetro con spigolo non protetto.

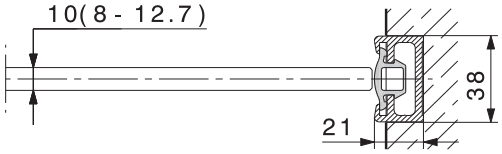

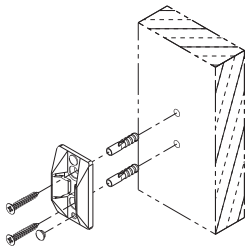

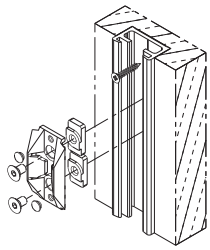

Coprifilo i gomma

		rotolo da	n.
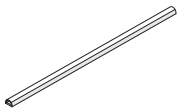	Profilo in gomma autoadesivo, nero, per spessori vetro 8/10 mm, distanza vetro 4 mm	5 m	19442
		10 m	19443
		50 m	19444
	Profilo in gomma autoadesivo, trasparente, per spessori vetro 8/10 mm, distanza vetro 4 mm	5 m	19445
		10 m	19446
		50 m	19447

Coprifilo i gomma

Il coprifilo adesivo in gomma, montato sul bordo del vetro, riduce al minimo la corrente d'aria e protegge i bordi delle porte scorrevoli completamente in vetro attenuandone l'urto.

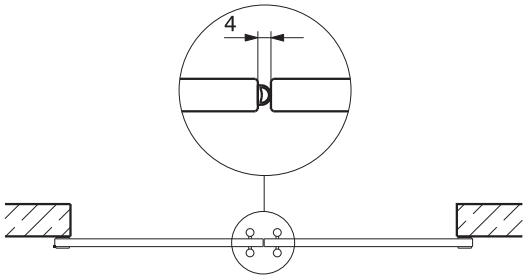

Accessori

Accessori: → pagine 112–121.

Dati per ordinazioni

- Tipo e numero guarniture parziali
- Tipo e numero guarniture paracolpi
- Tipo e numero delle guide a pavimento
- Tipo e lunghezza del binario
- Con porte in vetro
  - Tipo e numero coprifori
  - Lunghezza dei coprifili
  - Numero centraggi per arresto a parete

Progetto/Esecuzione

Per il progetto e l'esecuzione servirsi delle istruzioni di montaggio n. 19433. (→ www.hawa.ch → HAWA-Productfinder)

Con riserva di apportare modifiche tecniche

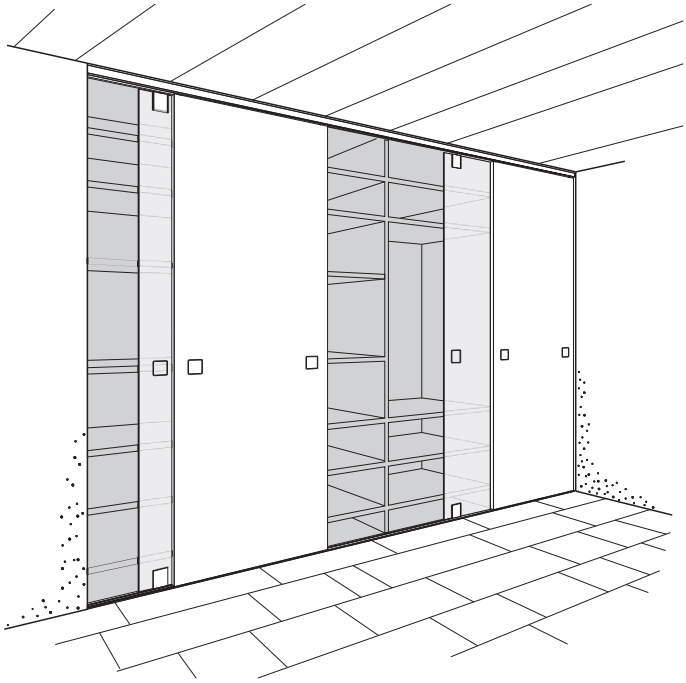

A soffitto e senza telaio.

Ferramenta con guida continua per porte scorrevoli in legno e/o vetro fino a 70 kg.

Il prodotto

L'indipendente sistema scorrevole senza telaio per porte scorrevoli in legno e/o vetro fino a 70 kg è perfettamente adatto non solo per armadi scorrevoli, ma anche per separazioni flessibili a soffitto nell'arredamento d'interni per appartamenti e uffici. La possibilità di combinare porte scorrevoli in vetro e legno offre nuove idee ad architetti e operatori del settore. L'interazione tra le guide continue e le guide a pavimento molleggiate assorbe attraverso il gioco le differenze di quota tra pavimento e soffitto e consente tutte le combinazioni con legno e/o vetro. HAWA-Ordena 70/F è studiato in modo da non provocare disguidi nemmeno in caso di montaggio successivo.

Campo di applicazione

Laddove lo sfruttamento variabile dello spazio ed il libero accesso debbano dare l'impressione di ordine, p.es. con armadi scorrevoli in ufficio o in casa, nonché come protezione della privacy e separazione estetica di locali in alberghi, ristoranti, ospedali, scuole, stabili amministrativi ed interni ad uso abitativo.

Tipico per HAWA-Ordena 70/F

- Sistema a scorrimento alto insensibile allo sporco
- Possibilità di combinare porte scorrevoli in legno e vetro
- Traslazione stabile di porte larghe con due guide a pavimento molleggiate
- Guida a pavimento alta 4,5 mm incollabile o a grappa
- Senza telaio, applicazione facile
- Traslazione porte lungo tutta la larghezza della quota luce
- Posizionamento porta scorrevole in virtù dell'arresto mediano
- Peso porta scorrevole 70 kg max.
- Altezza porta 2600 mm max.
- Larghezza porta 600 mm min.
- Spessore porta legno 30–40 mm
- Spessore porta vetr:
  ESG: Vetro singolo temperato di sicurezza 8/10 mm
  VSG: Vetro stratificato di sicurezza 8,7–10,7 mmo
- Giunto minimo tra binario e porta scorrevole 2–8 mm
- Porte in vetro con le collaudate sospensioni HAWA-Junior GP

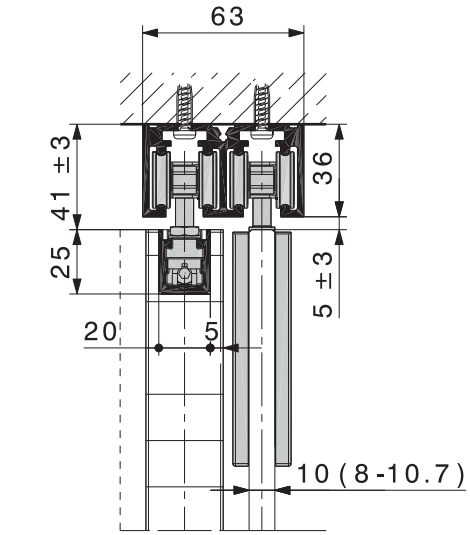

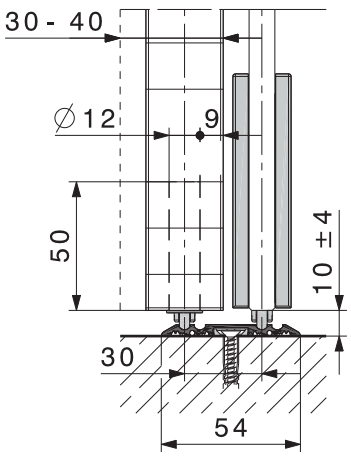

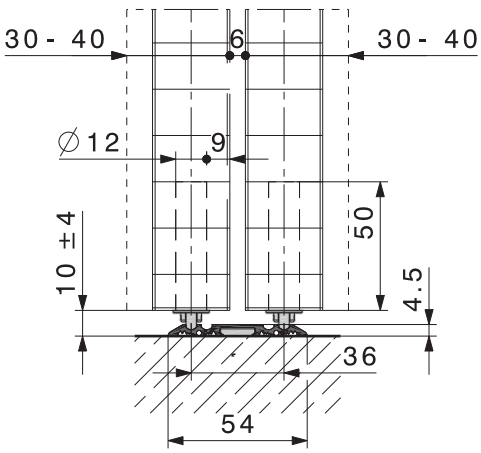

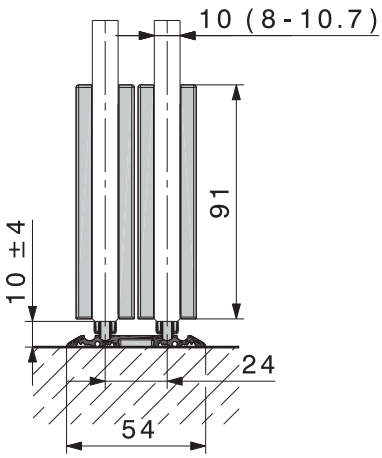

Con riserva di apportare modifiche tecniche

Guarniture parziali, HAWA-Ordena 70/F

		n.
HAWA-Ordena 70, guarniture parziali per 1 porta	legno	19120
	vetro (ESG/VSG)	20586

Guarniture parziali, formati da

		19120	20586	n.
	Carrello, 4 rulli plastificati, M7	2	2	10374
	Profilo portante con slitta di sospensione, M7	2	–	19276
	Copriforo per profilo portante, plastica antracite-grigio RAL 7016	2	–	21520
	Fissaggio punti con serravetro, (ESG/VSG), set da 1 pezzo	–	2	20505
	Viti di sospensione M7, incl. viti di montaggio	–	1	19117
	Chiave esagonale 4 mm, lunghezza 160 mm	1	–	19931

Set paracolpi

	numero porta	n.
Set paracolpi per sistemi con guida, incl. maschera di foratura a perdere, (ESG/VSG)	2	20588
Set paracolpi per sistemi con guida, incl. arresto mediano e maschera di foratura a perdere, (ESG/VSG)	3	20591
	4	20592
	5	20593
	6	20594

Set, formati da

		20588	20591	20592	20593	20594	n.
	Paracolpi da binario in plastica, con molla regolabile	4	4	4	4	4	10602
	Arresto mediano, completo		1	2	3	4	19277
	Maschera di foratura a perdere, (ESG/VSG)	1	1	1	1	1	20400
	Paracolpi in gomma da avvitare	2	2	2	2	2	10629
	Chiave per dado d'arresto	1	1	1	1	1	10778
	Chiave esagonale, 3 mm, corta	1	1	1	1	1	10785
	Spina regolazione altezza	1	1	1	1	1	16329

Binari

Attenzione: le distanze tra i fori possono variare.		mm	n.
	Binario doppio, alluminio anodizzato incolore, forato	2500	19213
		3500	19214
		6000	19215
		su misura	19127
	Binario, alluminio anodizzato incolore, forata	2500	19370
		3500	19371
		6000	19372
		su misura	19373

Intagli del vetro necessari per porta scorrevole

È possibile usare sia vetro singolo temperato di sicurezza (ESG) sia vetro stratificato di sicurezza (VSG) composto da ESG.

- Spessore del vetro porta scorrevole vetro singolo temperato di sicurezza ESG:
  8/10 mm, tolleranza spessore ± 0,3 mm
- Spessore del vetro porta scorrevole vetro stratificato di sicurezza VSG composto da ESG:
  2x4 ± 0,2 mm → spessore pellicola 0,38 / 0,76 / 1,52 mm
  2x5 ± 0,2 mm → spessore pellicola 0,38 / 0,76 mm
- Tutti i bordi vetro rifilati, nell'intaglio del vetro max. 1 mm
- VSG ammesso con sfalsamento di 2 mm max. nell'intaglio del vetro

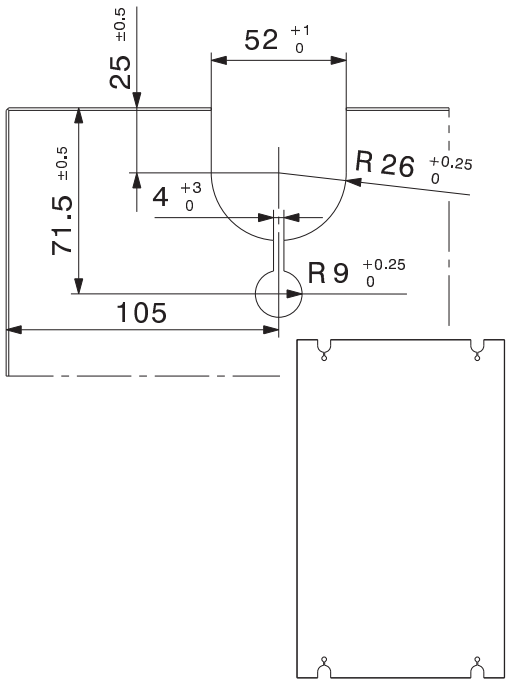

Con riserva di apportare modifiche tecniche

Guide a pavimento/Guide

			n.
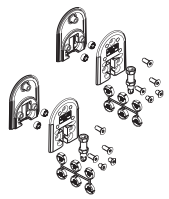	Guide a pavimento molleggiate per 1 porta scorrevole in vetro (ESG/VSG), (2 pezzi)		20587
	Guide a pavimento molleggiate per 1 porta scorrevole in legno (2 pezzi)		19155
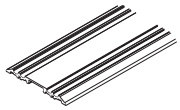	Guida doppia alluminio anodizzato incolore	2500 mm	18944
		3500 mm	18945
		6000 mm	18824
		su misura	18946
	Guida semplice alluminio anodizzato incolore	2500 mm	19348
		3500 mm	19349
		6000 mm	18956
		su misura	19350
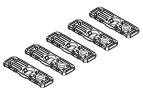	Set di fissaggio da 5 pezzi per guida (2 pezzi/metro)		19162
Ulteriori varinati delle guide: → pagina 119.			

Coprifori

			n.
	Copriforo tondo, plastica, cromato opaco	1 pezzo	16049
		set da 4 pezzi	16042
	Copriforo tondo, plastica, cromato lucido	1 pezzo	17161
		set da 4 pezzi	17160
	Copriforo tondo, plastica, ottonato lucido	1 pezzo	16050
		set da 4 pezzi	16043
	Copriforo tondo, plastica, effetto acciaio inox	1 pezzo	16051
		set da 4 pezzi	16044
	Copriforo tondo, plastica, greggio	1 pezzo	15823
	Copriforo angolare, plastica, cromato opaco	1 pezzo	19091
		set da 4 pezzi	19092
	Copriforo angolare, plastica, effetto acciaio inox	1 pezzo	19093
		set da 4 pezzi	19094
	Copriforo angolare, plastica, greggio	1 pezzo	19000

Varianti delle guide a pavimento

Con cuida semplice o cuida doppia.

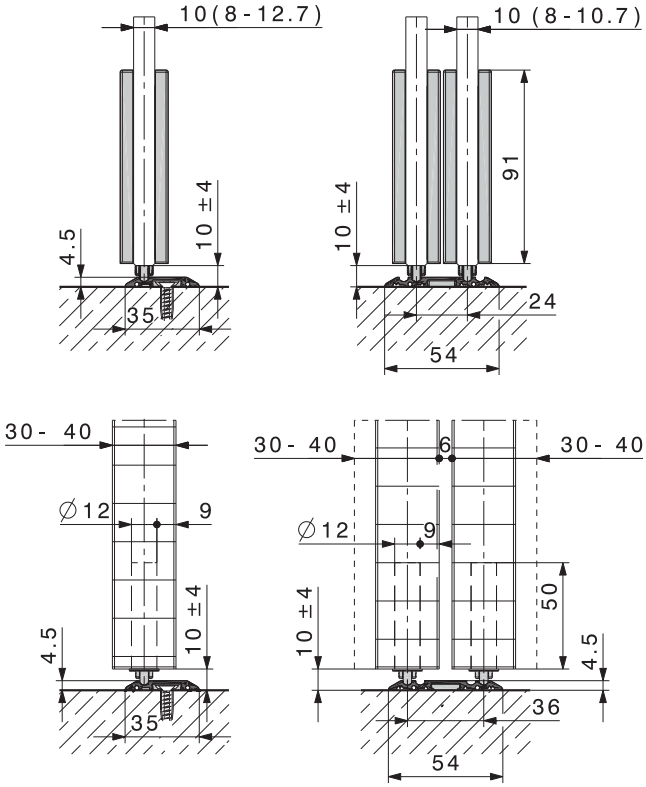

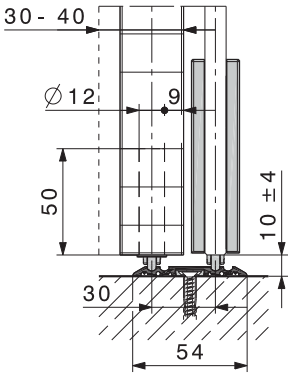

Con riserva di apportare modifiche tecniche

Collegamento parete

Attenzione: Sono possibili lievi differenze di colore.			mm	n.
	Profilo a parete, alluminio, non forato	anodizzato incolore	2500	17020
			3500	17021
		effetto acciaio inox, spazzolato	2500	20119
			3500	20120
	Guarnizione, nero, per profilo a parete		rotolo da 2500	16452
			rotolo da 3500	16453
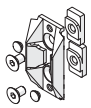	Centraggio nero per profilo a parete di porte scorrevoli completamente in vetro			18663
	Centraggio grigio per porte scorrevoli completamente in vetro			18619

Collegamento parete

Ottimale collegamento parete per porte scorrevoli completamente in vetro con spigolo non protetto.

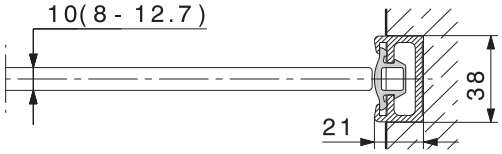

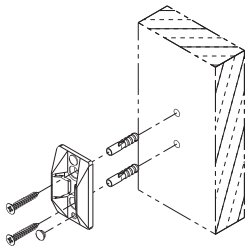

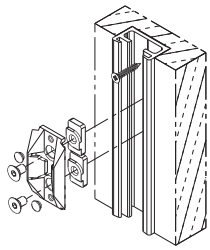

Coprifilo i gomma

		rotolo da	n.
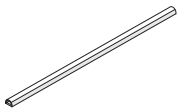	Profilo in gomma autoadesivo, nero, per spessori vetro 8/10 mm, distanza vetro 4 mm	5 m	19442
		10 m	19443
		50 m	19444
	Profilo in gomma autoadesivo, trasparente, per spessori vetro 8/10 mm, distanza vetro 4 mm	5 m	19445
		10 m	19446
		50 m	19447

Coprifilo i gomma

Il coprifilo adesivo in gomma, montato sul bordo del vetro, riduce al minimo la corrente d'aria e protegge i bordi delle porte scorrevoli completamente in vetro attenuandone l'urto.

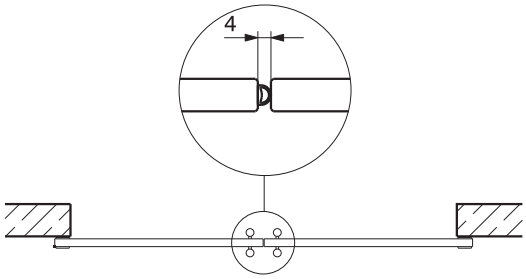

Accessori

Accessori: → pagine 112–121.

Dati per ordinazioni

- Tipo e numero guarniture parziali
- Tipo e numero guarniture paracolpi
- Tipo e numero delle guide a pavimento
- Tipo e lunghezza del binario
- Tipo e lunghezza guida
- Con porte in vetro:
  - Tipo e numero coprifori
  - Lunghezza dei coprifili
  - Numero centraggi per arresto a parete

Progetto/Esecuzione

Per il progetto e l'esecuzione servirsi delle istruzioni di montaggio n. 19434. (→ www.hawa.ch → HAWA-Productfinder)

Con riserva di apportare modifiche tecniche

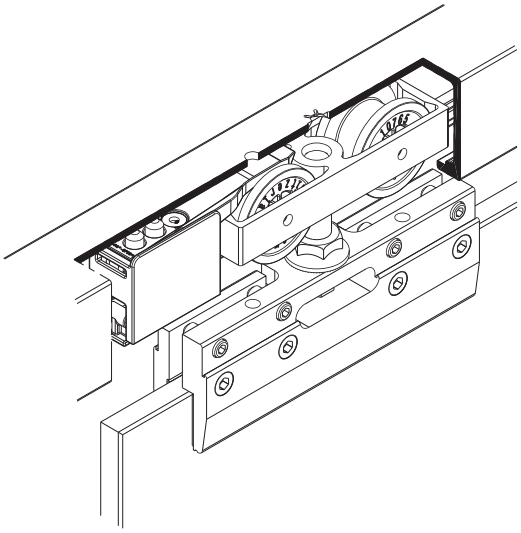

Ferramenta HAWA-Junior con scarpa di bloccaggio per porte scorrevoli completamente in vetro sino a 40–80 kg.

Il prodotto

La scarpa di bloccaggio della ferramenta HAWA-Junior 40-80/GS consente di montare porte scorrevoli completamente in vetro senza intaglio del vetro. È così possibile soddisfare le esigenze del cliente in modo rapido e flessibile. La collaudata tecnica di sicurezza HAWA-Junior è garanzia di qualità.

Tipico per HAWA-Junior 40-80/GS

- Senza intaglio del vetro
- Guida a pavimento speciale senza gioco
- Regolabile in altezza
- Paracolpi per binario con ritenuta regolabile
- Ammortizzatore SoftMove 80 per HAWA-Junior 80
- Spessore del vetro ESG:
  Vetro singolo temperato di sicurezza 8/10/12/12,7 mm

HAWA-Junior 40/GS

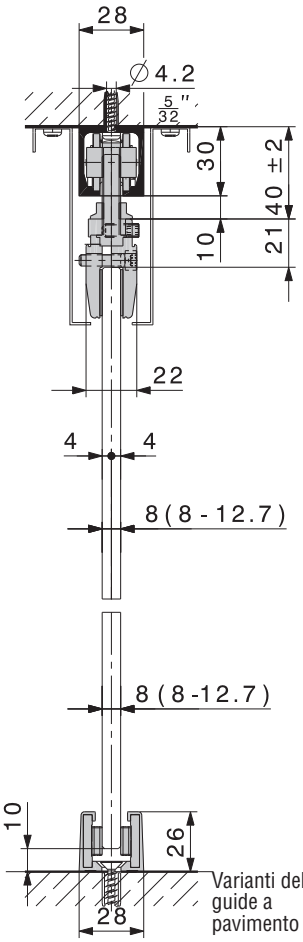

HAWA-Junior 80/GS

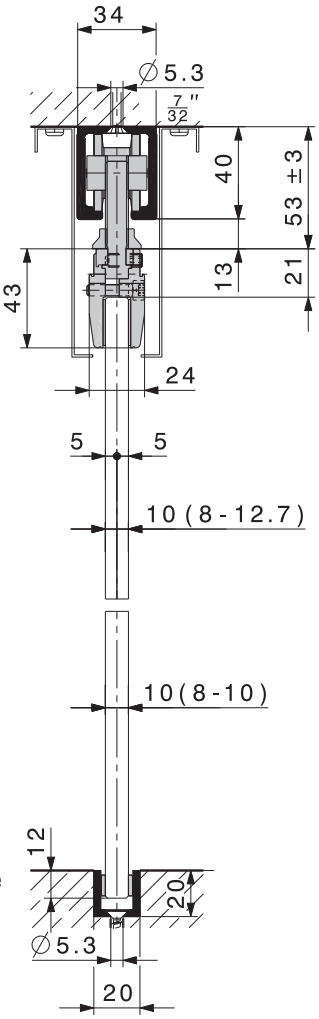

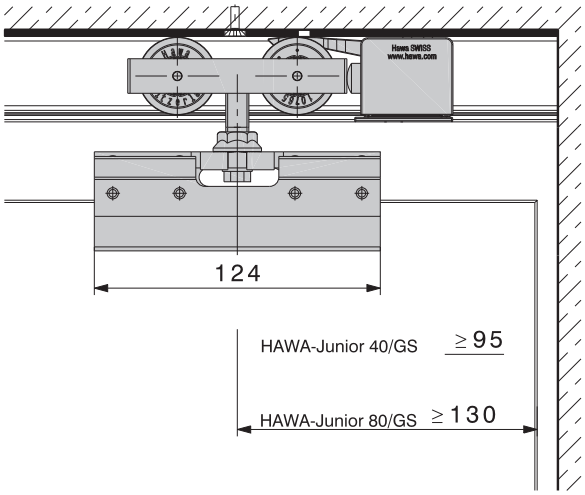

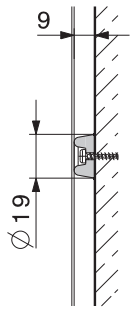

Fissaggio a parete,
→ pagina 116

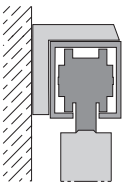

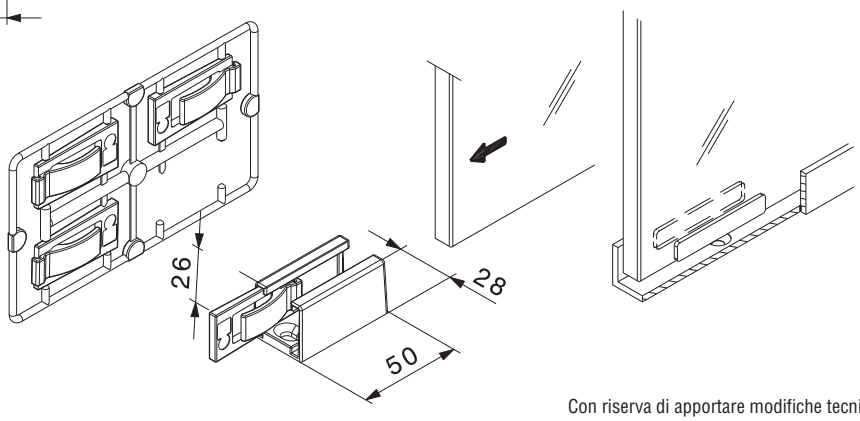

Con riserva di apportare modifiche tecniche

Guarniture parziali per 1 porta scorrevole, senza binario

	n.
HAWA-Junior 40/GS	17940
HAWA-Junior 80/GS	17941
Per porte scorrevoli a 2 battenti bisogna ordinare due guarniture per porte a 1 battente.	

Guarnitura parziale HAWA-Junior 40/GS formato da

		pezzi	n.
	Carrello, 2 rulli in plastica, M8	2	10420
	Paracolpi per binario con ritenuta regolabile	2	10640
	Scarpa di bloccaggio con vite di sospensione M8	2	16131
	Paracolpi in gomma da avvitare	1	10629

Guarnitura parziale HAWA-Junior 80/GS formato da

		pezzi	n.
	Carrello, 2 rulli in plastica, M10	2	10407
	Paracolpi per binario con ritenuta regolabile	2	24497
	Scarpa di bloccaggio con vite di sospensione M10	2	16132
	Paracolpi in gomma da avvitare	1	10629

Guide a pavimento / Arresto porta a pavimento

			n.
	Guida a pavimento senza gioco, incl. elememti di scorrimento autoadesivi, per vetri satinati, spessori vetro 8–12,7 mm	cromato opaco	16029
		effetto acciaio inox	21267
	Elementi di scorrimento autoadesivi per spessore vetro 8 mm		16192
	Elementi di scorrimento autoadesivi per spessore vetro 10 mm		16193
	Arresto porta a pavimento con centraggio	cromato opaco	20773
		effetto acciaio inox	21473

Guide

Attenzione: le distanze tra i fori possono variare.		mm	n.
	Guida, alluminio anodizzato incolore, forata, 31 x 28 mm	6000	13688
		su misura	13690
	Guida, alluminio anodizzato incolore, forata, 20 x 20 x 3 mm	6000	14414
		su misura	14415

Con riserva di apportare modifiche tecniche

Binari per HAWA-Junior 40/GS

Attenzione: le distanze tra i fori possono variare.		mm	n.
	Binario, alluminio anodizzato incolore, forata	1400	10213
		1600	10214
		1800	10215
		2000	10216
		3000	18530
		4000	18531
		6000	10211
		su misura	10217

Binari per HAWA-Junior 80/GS

Attenzione: le distanze tra i fori possono variare.		mm	n.
	Binario, alluminio anodizzato incolore, forata	1400	10189
		1600	10190
		1800	10191
		2000	10192
		2200	10193
		2500	10194
		3000	18532
		4000	18533
		6000	10186
		su misura	10188

Ammortizzatore SoftMove 80 per HAWA-Junior 80

		n.
	Ammortizzatore SoftMove 80 per HAWA-Junior 80 (Dettagli: → pagina 112)	22444

Collegamento a parete

		mm	n.
	Profilo a parete, alluminio anodizzato incolore, non forato	2500	17020
		3500	17021
	Guarnizione, nero, per profilo a parete, rotolo da	2500	16452
		3500	16453
	Centraggio nero per profilo a parete di porte scorrevoli completamente in vetro		18663
	Centraggio grigio per porte scorrevoli completamente in vetro		18619

Accessori

Accessori: → pagine 112–121.

Dati per ordinazioni

- Tipo e numero guarniture parziali
- Tipo e lunghezza del binario
- Tipo della guida a pavimento
- Lunghezza e numero della guida

Progetto/Esecuzione

Per il progetto e l'esecuzione servirsi delle istruzioni di montaggio n. 16138. (→ www.hawa.ch → HAWA-Productfinder)
Per muovere comodamente le ante scorrevoli con ammortizzatore preferire le maniglie a ponte alle maniglie ad incasso.

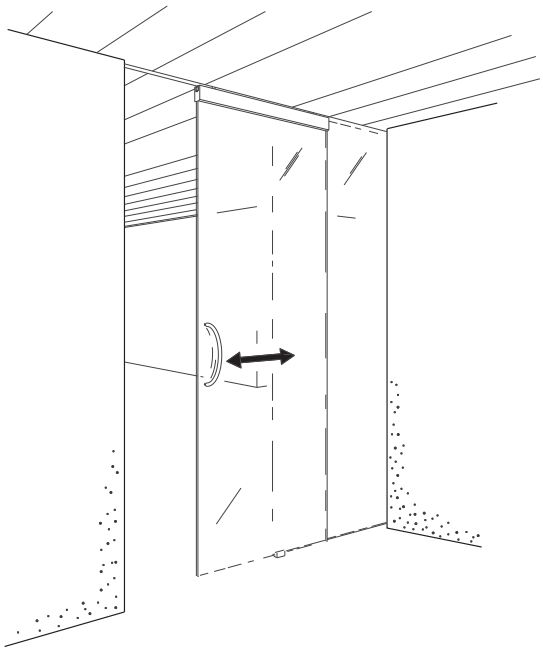

Porte scorrevoli in vetro lineari e discrete.

Ferramenta effetto acciaio inox o anodizzata incolore per porte scorrevoli in vetro fino a 40 e 80 kg.

Il prodotto

HAWA-Junior 40-80/GL, grazie a mascherine, binari e profili angolari anodizzati incolore o effetto acciaio inox, è perfettamente integrabile in qualsiasi ambiente moderno. Convince per la convenienza e, abbinata alla collaudata tecnica di scorrimento HAWA-Junior, si rivela estremamente affidabile. Sotto, la guida a pavimento senza gioco conferisce silenziosità allo scorrimento ed evita lo sbattimento delle porte nelle correnti. Il montaggio di HAWA-Junior 40-80/GL è razionale e altamente affidabile. Semplici fori nel vetro sono il presupposto per una vetrata isolante. Il fissaggio ad accoppiamento geometrico del vetro, brevettato, garantisce a lungo sicurezza di funzionamento persino con massima sollecitazione. I diaframmi in alluminio per coprire i sottili profili serra-vetro si fissano facilmente con gomma da aggrappo.

Campo di applicazione

Laddove occorre chiudere ambienti con porte scorrevoli in vetro in modo discreto, sicuro e ad un prezzo/prestazione ottimale, p.es. alberghi, ristoranti, sale congressi, aeroporti, stabili amministrativi, fino a rifiniture interne private e applicazioni all'esterno.

Tipico per HAWA-Junior 40-80/GL

- Peso porta scorrevole 40/80 kg max.
- Larghezza porta 1200 mm max.
- Spessore vetro, porta scorrevoli: ESG[1] 8/9,5 ($\frac{3}{8}$")/10 mm
- Spessore vetro, vetrata fissa: ESG[1]/VSG[2] 8–12 mm (con silicone fino a 13 mm)
- Altezza profilo 65 mm
- Grande sicurezza in virtù del fissaggio ad accoppiamento geometrico del vetro
- Scorrimento leggero e silenzioso
- Paracolpi per binario con ritenuta regolabile
- Regolabile in altezza senza sganciare la porta in vetro
- Coprigiunti anodizzati incolore o effetto acciaio
- Guida a pavimento
- Montaggio facile
- Altri profili consentono vetrate fisse con ferramenta invisibile
- Abbinabile a HAWA-Toplock e profilo collegamento parete come pure al profilo angolare HAWA-Junior per il fissaggio a parete
- Ammortizzatore SoftMove 80 per HAWA-Junior 80

Sistema ad incassamento HAWA-Adapto 80-120, → pagina 114

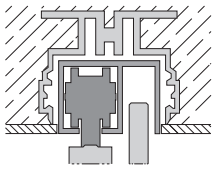

Fissaggio a parete, → pagina 116

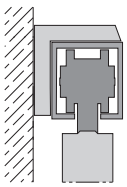

HAWA-Junior 40/GL

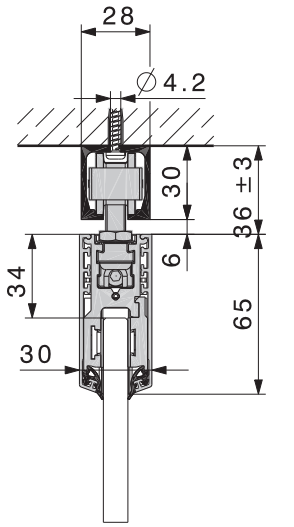

HAWA-Junior 80/GL

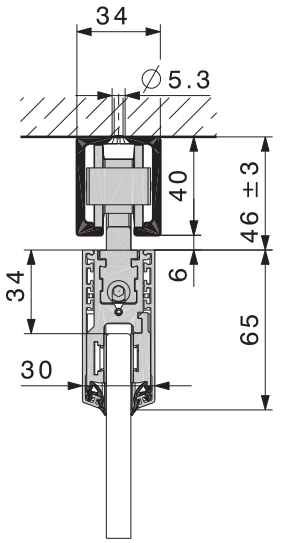

Varianti delle guide a pavimento

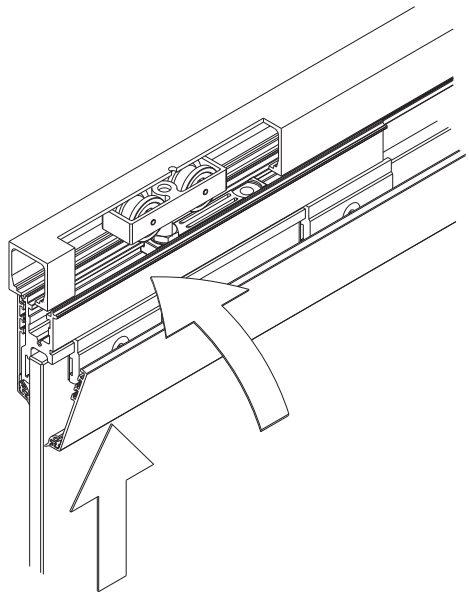

[1]ESG: vetro singolo temperato di sicurezza [2]VSG: vetro stratificato di sicurezza

Con riserva di apportare modifiche tecniche

HAWA-Junior 40/GL, guarnitura parziale per 1 porta scorrevole, senza binario

	n.
HAWA-Junior 40/GL, guarnitura parziale per 1 porta scorrevole	19932
Per porte scorrevoli a 2 battenti bisogna ordinare due guarniture per porte a 1 battente.	

Guarnitura parziale, formato da

		pezzi	n.
	Carrello, 2 rulli in plastica, M8	2	10420
	Slitta di sospensione incl. vite di sospensione M8	2	19421
	Paracolpi per binario con ritenuta regolabile	2	10640
	Profilo serravetro 240 mm, alluminio	2	19026
	Copriforo per profilo serravetro, plastica antracite-grigio RAL 7016, set da 2 pezzi	1	19927
	Set di montaggio per 2 profili serravetro (1 profilo orizzontale)	1	19926
	Chiave esagonale 4 mm, lunghezza 160 mm	1	19931
	Utensile di regolazione per eccentrico serravetro	1	19256
	Chiave per viti di regolazione e d'arresto	1	10793

Coprigiunti

Attenzione: Sono possibili lievi differenze di colore.		mm	n.
	Coprigiunto, alluminio, non anodizzato (finissaggio da parte del committente), 2 pezzi per 1 profilo orizzontale, incl. gomma da aggrappo	1200	19923
	Coprigiunto, alluminio, anodizzato incolore, spazzolato, 2 pezzi per 1 profilo orizzontale, incl. gomma da aggrappo	1200	19924
	Coprigiunto, alluminio, effetto acciaio, spazzolato, 2 pezzi per 1 profilo orizzontale, incl. gomma da aggrappo	1200	19925

Pezzi di fissaggio del vetro

		Spessore vetro	n.
	Pezzi di fissaggio del vetro per 2 profili serravetro 240 mm (1 profilo orizzontale)	8 mm	19928
		9,5 mm ($\frac{3}{8}$")	19930
		10 mm	19929
Ordinare i pezzi di fissaggio del vetro in funzione dello spessore del vetro.			

HAWA-Junior 80/GL, guarnitura parziale per 1 porta scorrevole, senza binario

	n.
HAWA-Junior 80/GL, guarnitura parziale per 1 porta scorrevole	19933
Per porte scorrevoli a 2 battenti bisogna ordinare due guarniture per porte a 1 battente.	

Guarnitura parziale, formato da

		pezzi	n.
	Carrello, 2 rulli in plastica, M10	2	10407
	Slitta di sospensione incl. vite di sospensione M10	2	19937
	Paracolpi per binario con ritenuta regolabile	2	24497
	Profilo serravetro 240 mm, alluminio	2	19026
	Copriforo per profilo serravetro, plastica antracite-grigio RAL 7016, set da 2 pezzi	1	19927
	Set di montaggio per 2 profili serravetro (1 profilo orizzontale)	1	19926
	Chiave esagonale 4 mm, lunghezza 160 mm	1	19931
	Utensile di regolazione per eccentrico serravetro	1	19256

Con riserva di apportare modifiche tecniche

Binari per HAWA-Junior 40/GL

Attenzione: - le distanze tra i fori possono variare - sono possibili lievi differenze di colore		mm	n.
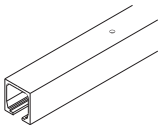	Binario alluminio anodizzato incolore, forata	1400	10213
		1600	10214
		1800	10215
		2000	10216
		3000	18530
		4000	18531
		6000	10211
		su misura	10217
	Binario, alluminio effetto acciaio inox, spazzolato, forata	2000	22047
		4000	20002
		6000	20001
		su misura	20003

Binari per HAWA-Junior 80/GL

Attenzione: - le distanze tra i fori possono variare - sono possibili lievi differenze di colore		mm	n.
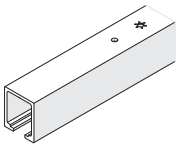	Binario alluminio anodizzato incolore, forata	1400	10189
		1600	10190
		1800	10191
		2000	10192
		2200	10193
		2500	10194
		3000	18532
		4000	18533
		6000	10186
		su misura	10188
	Binario, alluminio effetto acciaio inox, spazzolato, forata	2500	22048
		4000	20005
		6000	20004
		su misura	20006

Coprifori per binario

			n..
	Copriforio per binario, plastica antrazite-grigio RAL 7016	HAWA-Junior 40	20901
		HAWA-Junior 80	20903

Ammortizzatore SoftMove 80 per HAWA-Junior 80

		n.
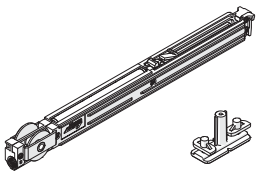	Ammortizzatore SoftMove 80 per HAWA-Junior 80 (Dettagli: → pagina 112)	22444

Set di binari per HAWA-Junior 40 con vetrata fissa

Attenzione: - le distanze tra i fori possono variare - sono possibili lievi differenze di colore			mm	n.
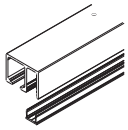	Set di binari con vetrata fissa per HAWA-Junior 40, alluminio, forata	anodizzato incolore	2000	20224
			6000	20225
		effetto acciaio inox, spazzolato	2000	21268
			6000	21269

Set di binari, formato da

		mm	20224	20225	21268	21269	n.
Binario con vetrata fissa, alluminio, forata	anodizzato incolore	2000	1				20101
		6000		1			20102
	effetto acciaio inox, spazzolato	2000			1		21273
		6000				1	21274
Coprigiunto per binario con vetrata fissa, alluminio	anodizzato incolore	1250	1				19552
		3000		1			19562
	effetto acciaio inox, spazzolato	1250			1		21280
		3000				1	21282

Set di binari per HAWA-Junior 80 con vetrata fissa

Attenzione: - le distanze tra i fori possono variare - sono possibili lievi differenze di colore			mm	n.
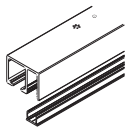	Set di binari con vetrata fissa per HAWA-Junior 80, alluminio, forata	anodizzato incolore	2500	20226
			4000	20227
			6000	20228
		effetto acciaio inox, spazzolato	2500	21270
			4000	21271
			6000	21272

Set di binari, formato da

		mm	20226	20227	20228	21270	21271	21272	n.
Binario con vetrata fissa, alluminio, forata	anodizzato incolore	2500	1						20104
		4000		1					20105
		6000			1				20106
	effetto acciaio inox, spazzolato	2500				1			21276
		4000					1		21277
		6000						1	21278
Coprigiunto per binario con vetrata fissa, alluminio	anodizzato incolore	1250	1						19552
		2000		1					19553
		3000			1				19562
	effetto acciaio inox, spazzolato	1250				1			21280
		2000					1		21281
		3000						1	21282

Binari con vetrata fissa, su misura

Attenzione: le distanze tra i fori possono variare.			n.
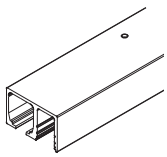	Binario, alluminio, su misura, anodizzato incolore, forata	HAWA-Junior 40	20103
		HAWA-Junior 80	20107
	Binario, alluminio, su misura, effetto acciaio inox, spazzolato, forato	HAWA-Junior 40	21275
		HAWA-Junior 80	21279
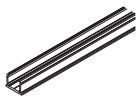	Coprigiunto per binario, alluminio, su misura, anodizzato incolore		19548
	Coprigiunto per binario, alluminio, su misura, effetto acciaio inox, spazzolato		21284

Con riserva di apportare modifiche tecniche

Set binari con alloggiamento vetrata fissa

I set di binari dotati di alloggiamento vetrata fissa integrato completano la famiglia HAWA-Junior con un sistema divisorio per ambienti estremamente versatile e facile da usare. L'elemento in vetro viene semplicemente inserito nell'alloggiamento della vetrata fissa del binario. Intagli del vetro e ferramenta visibile risultano quindi superflui. Il profilo di alloggiamento, a filo o riportato, per il montaggio a parete e a soffitto assicura stabilità. Il coprifilo in gomma Hawa o la fuga siliconata mantengono il vetro in posizione ed evitano la penetrazione di umidità tra vetro e binario. Il set binari comprende anche un coprigiunto in alluminio nel passaggio, semplicemente applicato a clip nell'alloggiamento della vetrata fissa che viene così chiuso – una soluzione esteticamente gradevole e funzionale.

HAWA-Junior 40

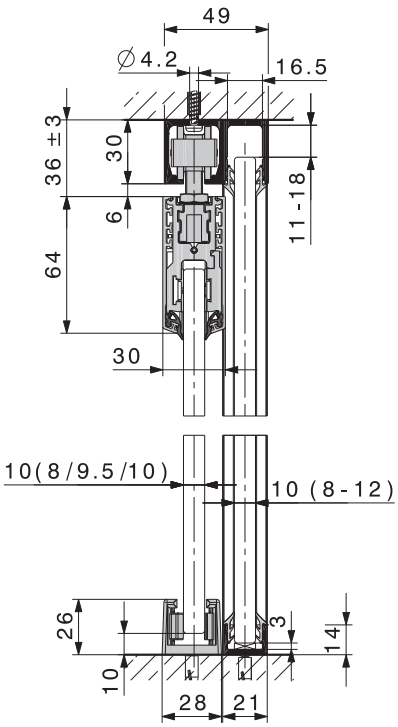

HAWA-Junior 80

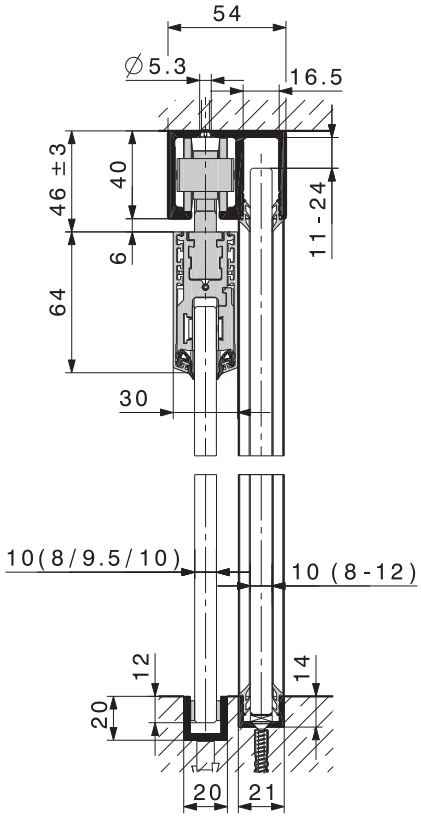

Vetrata fissa: montaggio facile

1. Spingere l'elemento vetro in alto nell'alloggiamento della vetrata fissa
2. In basso, porre il vetro sul distanziale nel profilo a pavimento
   e/o
3. spingerlo lateralmente nel profilo a parete
4. Nel passaggio, applicare a clip / il coprigiunto nel profilo

5a. Ermetizzare con il coprifilo in gomma Hawa
   o
5b. con fuga siliconata

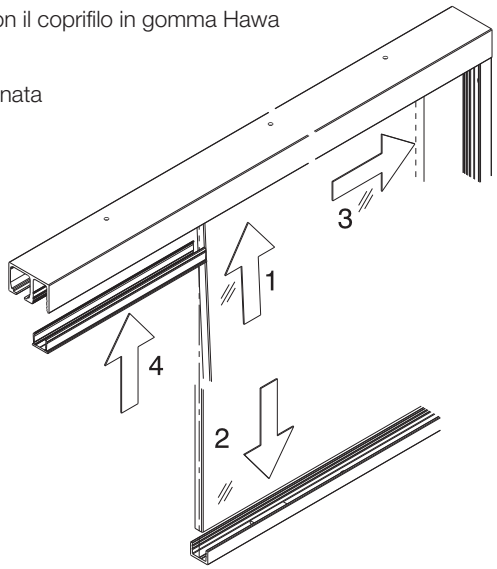

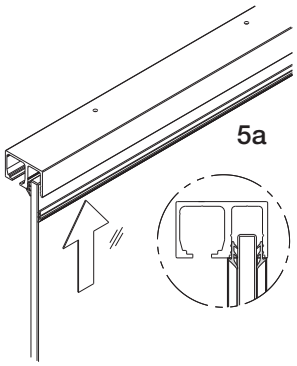

Vetrata isolante con coprifilo in gomma Hawa

Attenzione:

applicato su entrambi i lati, cioè quantitativo d'ordine doppio.

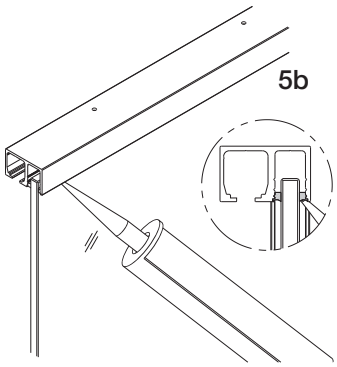

Montaggio vetro con silicone da parte del committente.

Con riserva di apportare modifiche tecniche

Guide per HAWA-Junior 40-80/GL

Attenzione: le distanze tra i fori possono variare.		mm	n.
	Guida, alluminio anodizzato incolore, forata, 20 x 20 x 3 mm	6000	14414
		su misura	14415
	Elementi di scorrimento autoadesivi per spessore vetro 8 mm		16192
	Elementi di scorrimento autoadesivi per spessore vetro 10 mm		16193

Guide a pavimento / Arresto porta a pavimento

Attenzione: Sono possibili lievi differenze di colore.			n.
	Guida a pavimento senza gioco, incl. elememti di scorrimento autoadesivi, per vetri satinati, spessori vetro 8–12,7 mm	cromato opaco	16029
		effetto acciaio inox	21267
	Supporto per guida a pavimento		16657
	Arresto porta a pavimento con centraggio	cromato opaco	20773
		effetto acciaio inox	21473

Guide a pavimento / Arresto porta a pavimento

Con spessore vetro 9,5 mm ($\frac{3}{8}$")
è possibile usare gli elementi di scorrimento 16193.

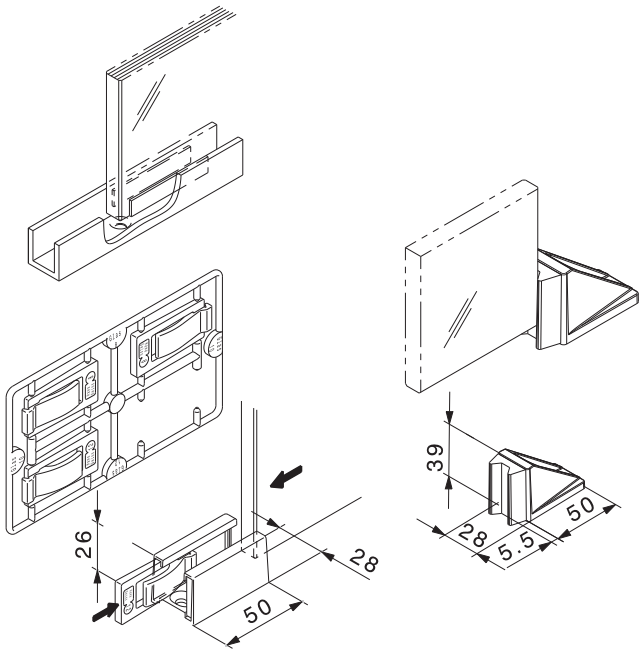

Guida a pavimento senza gioco

Arresto porta a pavimento

Intaglio del vetro/calcolo del vetro – porte scorrevoli

Usare esclusivamente vetro di sicurezza monolastra (ESG).

- Spessore del vetro porta scorrevole: ESG* 8/9,5 ($\frac{3}{8}$")/10 mm, tolleranza spessore ± 0,3 mm
- Tutti i bordi vetro rifilati, nell'intaglio del vetro max. 1 mm

Vetrata fissa senza intaglio del vetro

- Spessore del vetro vetrata fissa: ESG/VSG* 8–12 mm (con silicone fino a 13 mm)
- Tutti i bordi vetro rifilati

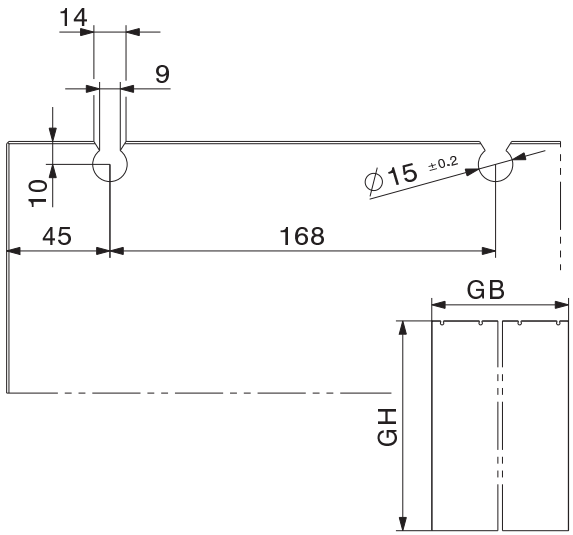

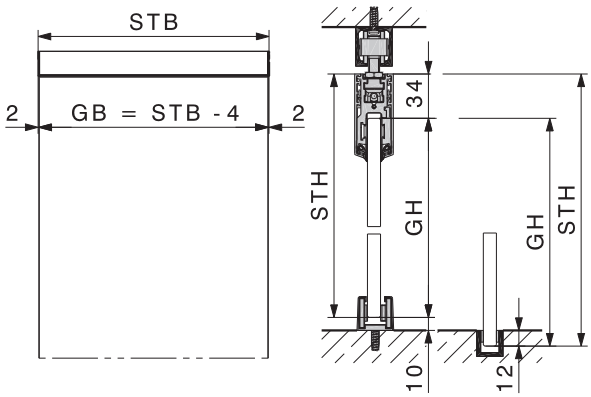

*ESG: vetro singolo temperato di sicurezza / VSG: vetro stratificato di sicurezza

Con riserva di apportare modifiche tecniche

Profili a pavimento, a parete e in gomma per vetrata fissa

Attenzione: - le distanze tra i fori possono variare - Sono possibili lievi differenze di colore		mm	n.
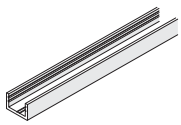	Profili a pavimento e a parete per vetrata fissa, alluminio anodizzato incolore, forato	4000	19549
		6000	19561
		su misura	20067
	Profili a pavimento e a parete per vetrata fissa, alluminio effetto acciaio inox, spazzolato, forato	4000	21285
		6000	21286
		su misura	21287
	Profilo in gomma nero per vetrata fissa 8–9.9 mm	rotolo da 10 m	23135
	Profilo in gomma nero per vetrata fissa 10–12mm		19846
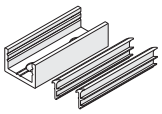	Profilo serravetro a pavimento e a parete, alluminio anodizzato incolore, 50 mm, forato, incl. profilo in gomma per vetro 8–9,9 mm		23137
	Profilo serravetro a pavimento e a parete, alluminio anodizzato incolore, 50 mm, forato, incl. profilo in gomma per vetro 10–12 mm		20274
	Profilo serravetro a pavimento e a parete, alluminio effetto acciaio inox, spazzolato, 50 mm, forato, incl. profilo in gomma per vetro 8–9,9 mm		23138
	Profilo serravetro a pavimento e a parete, alluminio effetto acciaio inox, spazzolato, 50 mm, forato, incl. profilo in gomma per vetro 10–12 mm		21288

Profili a pavimento e a parete per vetrata fissa

Il profilo di alloggiamento, riportato o incassato a filo nel pavimento, assicura la stabilità della vetrata fissa. Con carico minimo, invece del profilo continuo a pavimento o a parete, è possibile montare il profilo serravetro di soli 50 mm: un ulteriore vantaggio estetico!

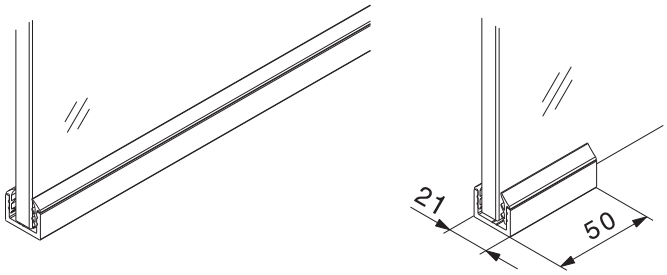

Profilo ermetico verticale

Attenzione: Sono possibili lievi differenze di colore.			mm	n.
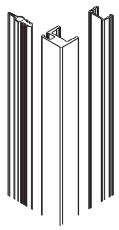	Guarnizione verticale 13/18, alluminio, per porte scorrevoli completamente in vetro con vetrata fissa, set da distanza vetro 13–18,5 mm	anodizzato incolore	2500	20283
			3500	20284
		effetto acciaio inox, spazzolato	2500	21290
			3500	21291

Distanza vetro "P" per profilo ermetico verticale

	Spessore vetro porta scorrevoli	Guarnizione verticale	**Distanza vetro "P"**
HAWA-Junior 40/GL	8–10 mm	13/18	**13–16 mm**
HAWA-Junior 80/GL			**15–18 mm**

Profilo ermetico verticale

Il profilo ermetico verticale è efficace contro le correnti d'aria. Il sottile profilo in alluminio viene siliconato frontalmente su elementi in vetro dello spessore di 8–12 mm. La guarnizione bicomponente in gomma inserita nel profilo offre tre vantaggi: scorre praticamente silenziosa, oppone minima resistenza e, rispetto alle tradizionali guarnizioni a spazzola, è esteticamente impeccabile anche dopo anni.

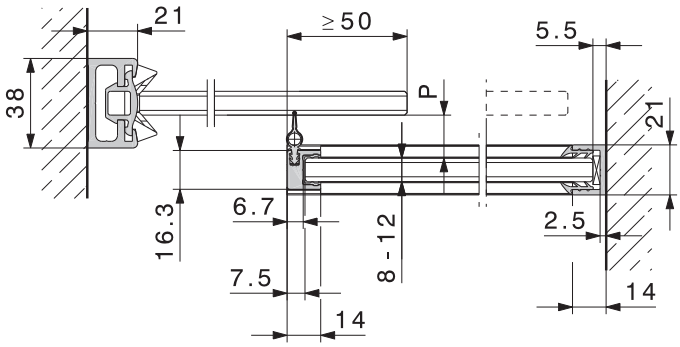

Con riserva di apportare modifiche tecniche

Collegamento parete

Attenzione: Sono possibili lievi differenze di colore.			mm	n.
	Profilo a parete, alluminio, non forato	anodizzato incolore	2500	17020
			3500	17021
		effetto acciaio inox, spazzolato	2500	20119
			3500	20120
	Guarnizione, nero, per profilo a parete		rotolo da 2500	16452
			rotolo da 3500	16453
	Centraggio nero per profilo a parete di porte scorrevoli completamente in vetro			18663
	Centraggio grigio per porte scorrevoli completamente in vetro			18619

Collegamento parete

Ottimale collegamento parete per porte scorrevoli completamente in vetro con spigolo non protetto.

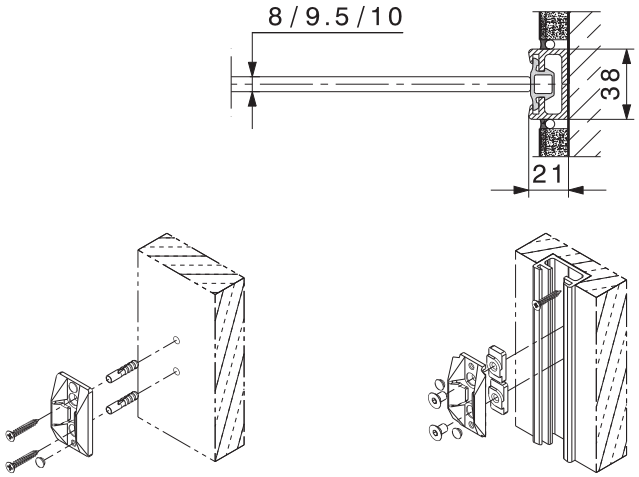

Coprifilo i gomma

		rotolo da	n.
	Profilo in gomma autoadesivo, nero, per spessori vetro 8/10 mm, distanza vetro 4 mm	5 m	19442
		10 m	19443
		50 m	19444
	Profilo in gomma autoadesivo, trasparente, per spessori vetro 8/10 mm, distanza vetro 4 mm	5 m	19445
		10 m	19446
		50 m	19447

Coprifilo i gomma

Il coprifilo adesivo in gomma, montato sul bordo del vetro, riduce al minimo la corrente d'aria e protegge i bordi delle porte scorrevoli completamente in vetro attenuandone l'urto.

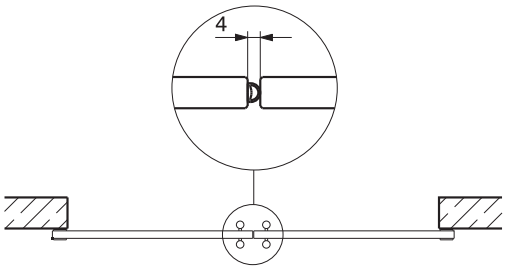

Con riserva di apportare modifiche tecniche

Set di montaggio per HAWA-Adapto 80-120

	mm	n.
Set di montaggio HAWA-Adapto 80, con viti a testa svasata	a 2500	22841
	2501 a 4000	22842
	4001 a 6000	22843
Set di montaggio HAWA-Adapto 120, con viti a testa cilindrica	a 2500	20232
	2501 a 4000	20233
	4001 a 6000	20234

Guarniture, formati da

		mm	22841	22842	22843	20232	20233	20234	n.
	Piastrine distanziatrici plastica	1	2	2	3	2	2	3	19398
		2	2	2	3	2	2	3	19399
		3	2	2	3	2	2	3	19400
		5	4	4	6	4	4	6	19401
	Viti a testa svasata speciali, 6 x 21 mm, set da 10 pezzi		1	2	3	-	-	-	22844
	Viti a testa cilindrica speciali, 6 x 22 mm, set da 10 pezzi		-	-	-	1	2	3	20215

Set di montaggio per HAWA-Adapto 80-120

Mediante speciali viti di aggiustaggio è possibile avvitare dal basso nel profilo HAWA-Adapto incassato i binari HAWA- Junior con o senza alloggiamento vetrata fissa. Inserendo piastrine distanziatrici alle estremità dei binari e lungo 4 m al centro, è possibile livellare facilmente e rapidamente differenze di misura costruttive.
Per i dettagli su HAWA-Adapto 80-120, consultare la sezione accessori, pagina 114.

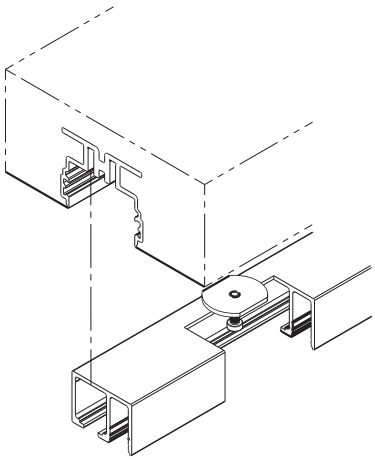

La sicurezza innanzitutto

La serratura HAWA-Toplock per porta scorrevole completamente in vetro è la soluzione ideale e convience in fatto di estetica e di sicurezza.
Dettagli: → HAWA-Toplock.

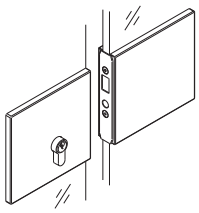

HAWA-Toplock con controcassetta.

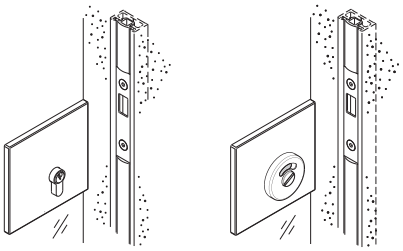

HAWA-Toplock con profilo a parete e guarnizione nero 16452/16453.

Accessori

Accessori: → pagine 112–121.

Dati per ordinazioni

- Tipo e numero guarniture parziali
- Tipo e numero coprigiunti
- Tipo e numero pezzi di fissaggio del vetro
- Tipo e lunghezza binari
- Tipo e numero delle guide a pavimento

Dati per ordinazioni opzioni

- Numero arresti porta a pavimento
- Numero e lunghezza profili collegamento parete
- Numero e lunghezza coprigiunti per collegamento parete
- Tipo e numero centraggi per arresto a parete
- Tipo e lunghezza coprifili in gomma

Dati per ordinazioni vetrata fissa

- Tipo e numero set di binari con vetrata fissa
- Tipo e numero set di montaggio

Dati per ordinazioni vetrata fissa opzioni

- Tipo e numero profili a pavimento e parete
- Tipo e numero profilo in gomma nero per vetrata fissa
- Tipo e numero guarnizioni verticali

Progetto/Esecuzione

Per il progetto e l'esecuzione è possibile richiedere le istruzioni di montaggio n. 19918. (→ www.hawa.ch → HAWA-Productfinder)

Per muovere comodamente le ante scorrevoli con ammortizzatore preferire le maniglie a ponte alle maniglie ad incasso.

Con riserva di apportare modifiche tecniche

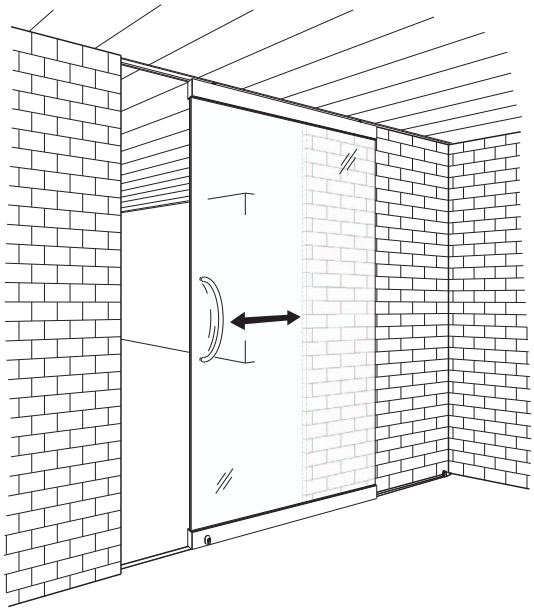

Ferramenta per porte scorrevoli completamente in vetro fino a 80, 120 e 160 kg.

Il prodotto

HAWA-Junior 80-120-160/G è una solida ferramenta lavorata per porte scorrevoli completamente in vetro con sospensione a profilo portante. Il profilo portante e serravetro può essere usato anche per vetrate fisse e porte offrendo così i presupposti ideali per una soluzione generale uniforme.

Campo di applicazione

Laddove il collegamento tra qualità e scorrimento silenzioso è fondamentale, p.es. nella costruzione di appartamenti, edifici pubblici, stabili industriali o commerciali.

Tipico per HAWA-Junior 80-120-160/G

- Carrello, 2 rulli in plastica
- Paracolpi per binario con ritenuta regolabile
- Spessore vetro, porta scorrevoli: ESG[1] 8–16 mm
- Spessore vetro, vetrata fissa: ESG[1]/VSG[2] 8–12 mm (con silicone fino a 13 mm)
- Scorrimento leggero e silenzioso
- Regolabile in altezza
- Guida a pavimento speciale, senza gioco per porte scorrevoli in vetro
- Altri profili consentono vetrate fisse con ferramenta invisibile
- Ammortizzatore SoftMove 80 per HAWA-Junior 80

Sistema ad incassamento HAWA-Adapto 80-120 → pagina 114

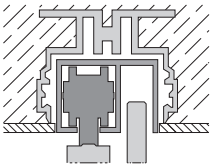

Fissaggio a parete fino a 120 kg, → pagina 116

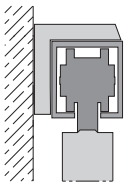

Vantaggio Hawa

Uno speciale profilo portante (12915) consente l'uso di profili portanti e serravetro comunemente in commercio o specifici del cliente.

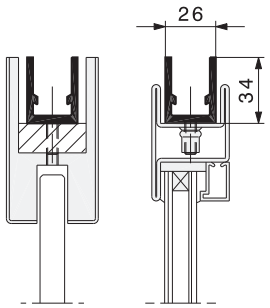

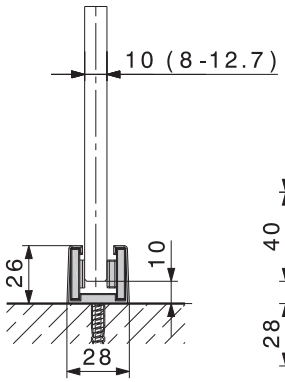

Varianti delle guide a pavimento

HAWA-Junior 80/G

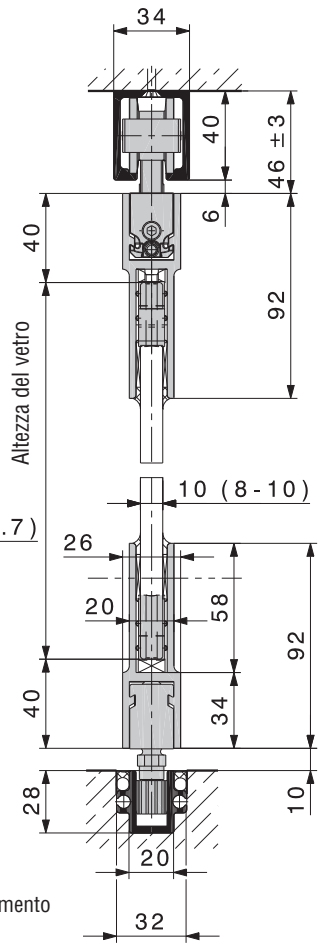

HAWA-Junior 120/G

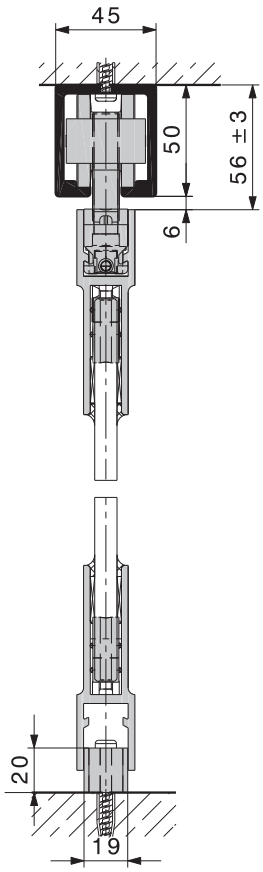

HAWA-Junior 160/G

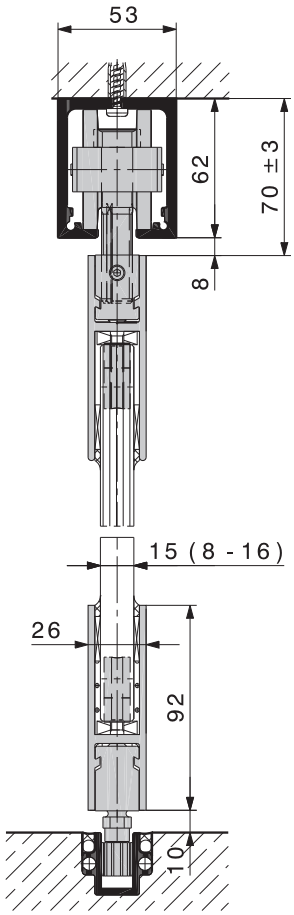

[1]ESG: vetro singolo temperato di sicurezza [2]VSG: vetro stratificato di sicurezza

Con riserva di apportare modifiche tecniche

HAWA-Junior 80/G, guarnitura parziale, senza binario

	n.
HAWA-Junior 80/G, guarnitura pariale per 1 porta scorrevole (ESG)	11689
Per porte scorrevoli a 2 battenti bisogna ordinare due guarniture per porte a 1 battente.	

Guarnitura parziale, formato da

		pezzi	n.
	Carrello, 2 rulli in plastica, M10	2	10407
	Slitta di sospensione, incl. M10 e vite d'arresto	2	10476
	Paracolpi per binario con ritenuta regolabile	2	24497
	Copriforo per profilo portante, plastica antracite-grigio RAL 7016	2	20907
	Paracolpi in gomma da avvitare	1	10629
	Chiave per dado d'arresto	1	10778

HAWA-Junior 120/G, guarnitura parziale, senza binario

	n.
HAWA-Junior 120/G, guarnitura pariale per 1 porta scorrevole (ESG)	15292
Per porte scorrevoli a 2 battenti bisogna ordinare due guarniture per porte a 1 battente.	

Guarnitura parziale, formato da

		pezzi	n.
	Carrello, 2 rulli in plastica, M12	2	14857
	Slitta di sospensione, incl. M12 e vite d'arresto	2	15294
	Paracolpi per binario con ritenuta regolabile	2	14858
	Copriforo per profilo portante, plastica antracite-grigio RAL 7016	2	20907
	Paracolpi in gomma da avvitare	1	10629
	Chiave per dado d'arresto	1	14861

Cuneo di montaggio HAWA per HAWA-Junior 80/G e 120/G

		n.
	Cuneo di montaggio HAWA per porte scorrevoli a soffitto, guarnitura per 1 porta scorrevole (vedi disegno di montaggio a pagina 118)	15770

HAWA-Junior 160/G, guarnitura parziale, senza binario

	n.
HAWA-Junior 160/G, guarnitura pariale per 1 porta scorrevole (ESG)	12219
Per porte scorrevoli a 2 battenti bisogna ordinare due guarniture per porte a 1 battente.	

Guarnitura parziale, formato da

		pezzi	n.
	Carrello, 2 rulli in plastica e vite di sospensione M 14	2	10424
	Slitta di sospensione M14, incl. vite d'arresto	2	10471
	Paracolpi per binario con ritenuta regolabile	2	10639
	Copriforo per profilo portante, plastica antracite-grigio RAL 7016	2	20907
	Paracolpi in gomma da avvitare	1	13114

Fissaggio ad accoppiamento geometrico del vetro

		n.
	Serravetro, plastica con vite a testa svasata M6 x 30 mm	10792
2 pezzi per profilo portante e serravetro		

Profili portanti e serravetro

		mm	n.
	Profilo portante e serravetro, alluminio anodizzato incolore, spazzolato, non forato, vetro fino a 16 mm	6500	21783
		su misura	21784
	Profilo portante e serravetro, alluminio non anodizzato, spazzolato, non forato, vetro fino a 16 mm	6500	13158
		su misura	13159
	Copriforo per profilo portante e serravetro 21783 / 21784 / 13158 / 13159, plastica antracite-grigio RAL 7016		21085
	Profilo portante e serravetro, alluminio anodizzato incolore, spazzolato, non forato, vetro fino a 10 mm	6500	21781
		su misura	21782
	Profilo portante e serravetro, alluminio non anodizzato, non forato, vetro fino a 10 mm	6500	10348
		su misura	10349
	Copriforo per profilo portante e serravetro 21781 / 21782 / 10348 / 10349, plastica antracite-grigio RAL 7016		21512
	Profilo portante, alluminio anodizzato incolore, non forato	6500	10345
		su misura	12915

Con riserva di apportare modifiche tecniche

Binari per HAWA-Junior 80/G

Attenzione: - le distanze tra i fori possono variare - sono possibili lievi differenze di colore		mm	n.
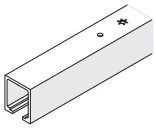	Binario, alluminio anodizzato incolore, forata	1400	10189
		1600	10190
		1800	10191
		2000	10192
		2200	10193
		2500	10194
		3000	18532
		4000	18533
		6000	10186
		su misura	10188
	Binario, alluminio effetto acciaio inox, spazzolato, forata	2500	22048
		4000	20005
		6000	20004
		su misura	20006

Binari per HAWA-Junior 120/G

Attenzione: le distanze tra i fori possono variare.		mm	n.
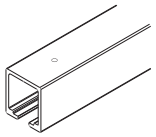	Binario, alluminio anodizzato incolore, forata	2500	14866
		3000	14867
		4000	14868
		6000	14869
		su misura	14871

Binari per HAWA-Junior 160/G

Attenzione: le distanze tra i fori possono variare.		mm	n.
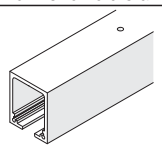	Binario, alluminio anodizzato incolore, forata	3000	24608
		4000	24607
		5000	24606
		6000	24605
		su misura	24609
	Spina di collegamento per binari, set da 2 pezzi		21347

Coprifori per binario

			n.
	Copriforio per binario, plastica antrazite-grigio RAL 7016	HAWA-Junior 80	20903
		HAWA-Junior 120	20905

Guide/Arresto porta a pavimento

Attenzione: le distanze tra i fori possono variare.			n.
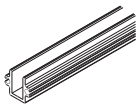	Guida, alluminio anodizzato incolore, forata, 31 x 28 mm	6000	13688
		su misura	13690
	Spina di collegamento, 6 x 40 mm		13759
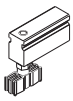	Pezzo guida, senza gioco, plastica 14 mm, con slitta		13781
	Guida a pavimento, plastica (non usabile con serratura di porta in vetro)		13318
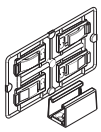	Guida a pavimento senza gioco, incl. elememti di scorrimento autoadesivi, per vetri satinati, spessori vetro 8–12,7 mm	cromato opaco	16029
		effetto acciaio inox	21267
	Supporto per guida a pavimento		16657
	Arresto porta a pavimento con centraggio	cromato opaco	20773
		effetto acciaio inox	21473

Set di binari per HAWA-Junior 80 con vetrata fissa

Attenzione: - le distanze tra i fori possono variare - sono possibili lievi differenze di colore			mm	n.
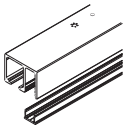	Set di binari con vetrata fissa per HAWA-Junior 80, alluminio, forata	anodizzato incolore	2500	20226
			4000	20227
			6000	20228
		effetto acciaio inox, spazzolato	2500	21270
			4000	21271
			6000	21272

Set di binari, formato da

		mm	20226	20227	20228	21270	21271	21272	n.
Binario con vetrata fissa, alluminio, forata	anodizzato incolore	2500	1						20104
		4000		1					20105
		6000			1				20106
	effetto acciaio inox, spazzolato	2500				1			21276
		4000					1		21277
		6000						1	21278
Coprigiunto per binario con vetrata fissa, alluminio	anodizzato incolore	1250	1						19552
		2000		1					19553
		3000			1				19562
	effetto acciaio inox, spazzolato	1250				1			21280
		2000					1		21281
		3000						1	21282

Set di binari per HAWA-Junior 120 con vetrata fissa

Attenzione: le distanze tra i fori possono variare.		mm	n.
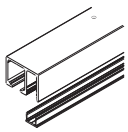	Set di binari con vetrata fissa per HAWA-Junior 120, alluminio anodizzato incolore, forata	3000	20229
		4000	20230
		6000	20231

Set di binari, formato da

	mm	20229	20230	20231	n.
Binario con vetrata fissa, alluminio anodizzato incolore, forata	3000	1			20235
	4000		1		20054
	6000			1	20055
Coprigiunto per binario con vetrata fissa, alluminio anodizzato incolore	2000	1	1		19553
	3000			1	19562

Binari con vetrata fissa, su misura

Attenzione: le distanze tra i fori possono variare.			n.
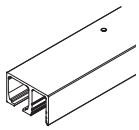	Binario, alluminio, su misura, anodizzato incolore, forata	HAWA-Junior 80	20107
		HAWA-Junior 120	20056
	Binario, alluminio, su misura, effetto acciaio inox, spazzolato, forato	HAWA-Junior 80	21279
	Coprigiunto per binario, alluminio, su misura, anodizzato incolore		19548
	Coprigiunto per binario, alluminio, su misura, effetto acciaio inox, spazzolato		21284

Ammortizzatore SoftMove 80 per HAWA-Junior 80

		n.
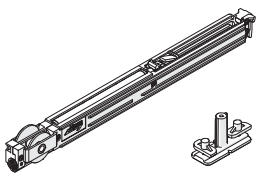	Ammortizzatore SoftMove 80 per HAWA-Junior 80 (Dettagli: → pagina 112)	22444

Set binari con alloggiamento vetrata fissa

I set di binari dotati di alloggiamento vetrata fissa integrato completano la famiglia HAWA-Junior con un sistema divisorio per ambienti estremamente versatile e facile da usare. L'elemento in vetro viene semplicemente inserito nell'alloggiamento della vetrata fissa del binario. Intagli del vetro e ferramenta visibile risultano quindi superflui. Il profilo di alloggiamento, a filo o riportato, per il montaggio a parete e a soffitto assicura stabilità. Il coprifilo in gomma Hawa o la fuga siliconata mantengono il vetro in posizione ed evitano la penetrazione di umidità tra vetro e binario. Il set binari comprende anche un coprigiunto in alluminio nel passaggio, semplicemente applicato a clip nell'alloggiamento della vetrata fissa che viene così chiuso – una soluzione esteticamente gradevole e funzionale.

HAWA-Junior 80

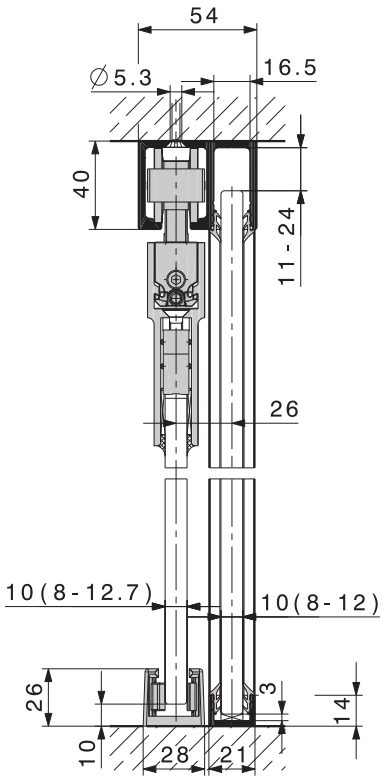

HAWA-Junior 120

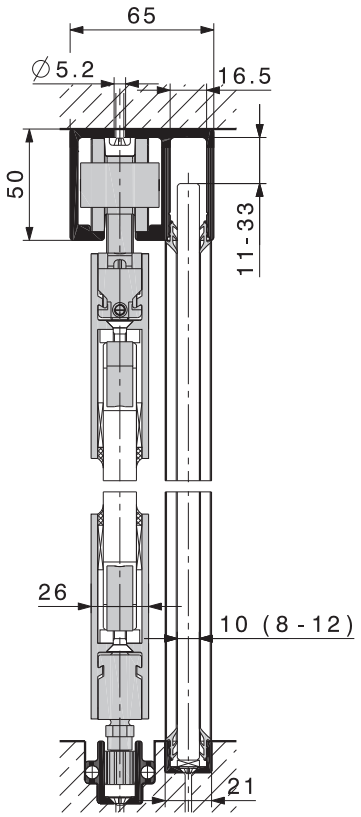

HAWA-Junior 160

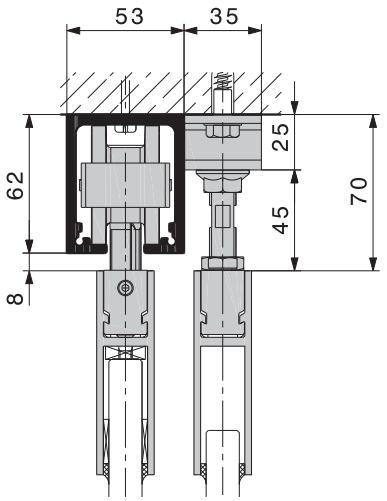

Per questa vetrata fissa è disponibile il guarnitura staffa di sospensione n. 14687.

Dettagli: → pagina 61.

Vetrata fissa: montaggio facile

1. Spingere l'elemento vetro in alto nell'alloggiamento della vetrata fissa
2. In basso, porre il vetro sul distanziale nel profilo a pavimento
   e/o
3. spingerlo lateralmente nel profilo a parete
4. Nel passaggio, applicare a clip / il coprigiunto nel profilo

5a. Ermetizzare con il coprifilo in gomma Hawa
   o
5b. con fuga siliconata

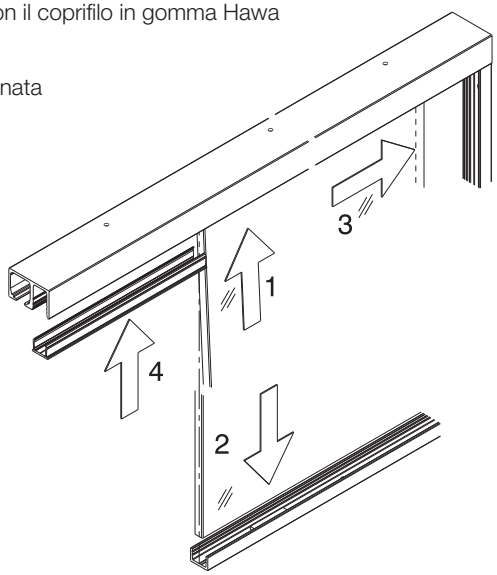

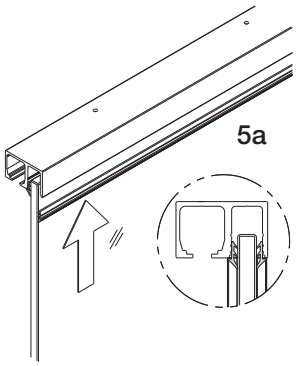

Vetrata isolante con coprifilo in gomma Hawa

Attenzione:
applicato su entrambi i lati, cioè quantitativo d'ordine doppio.

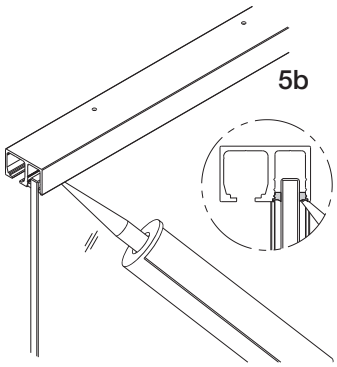

Montaggio vetro con silicone da parte del committente.

Con riserva di apportare modifiche tecniche

Profili a pavimento, a parete e in gomma per vetrata fissa

Attenzione: - le distanze tra i fori possono variare - Sono possibili lievi differenze di colore		mm	n.
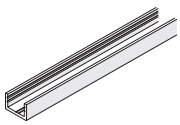	Profili a pavimento e a parete per vetrata fissa, alluminio anodizzato incolore, forato	4000	19549
		6000	19561
		su misura	20067
	Profili a pavimento e a parete per vetrata fissa, alluminio effetto acciaio inox, spazzolato, forato	4000	21285
		6000	21286
		su misura	21287
	Profilo in gomma nero per vetrata fissa 8–9.9 mm	rotolo da 10 m	23135
	Profilo in gomma nero per vetrata fissa 10–12mm		19846
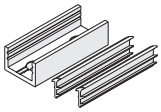	Profilo serravetro a pavimento e a parete, alluminio anodizzato incolore, 50 mm, forato, incl. profilo in gomma per vetro 8–9,9 mm		23137
	Profilo serravetro a pavimento e a parete, alluminio anodizzato incolore, 50 mm, forato, incl. profilo in gomma per vetro 10–12 mm		20274
	Profilo serravetro a pavimento e a parete, alluminio effetto acciaio inox, spazzolato, 50 mm, forato, incl. profilo in gomma per vetro 8–9,9 mm		23138
	Profilo serravetro a pavimento e a parete, alluminio effetto acciaio inox, spazzolato, 50 mm, forato, incl. profilo in gomma per vetro 10–12 mm		21288

Profilo ermetico verticale

Attenzione: Sono possibili lievi differenze di colore.			mm	n.
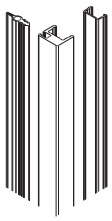	Guarnizione verticale 13/18, alluminio, per porte scorrevoli completamente in vetro con vetrata fissa, set da distanza vetro 13–18,5 mm	anodizzato incolore	2500	20283
			3500	20284
		effetto acciaio inox, spazzolato	2500	21290
			3500	21291
	Guarnizione verticale 20/22, alluminio anodizzato incolore, per porte scorrevoli completamente in vetro con vetrata fissa,set da distanza vetro 20–22 mm		2500	20650
			3500	20651

Distanza vetro "P" per profilo ermetico verticale

	Spessore vetro porta scorrevoli	Guarnizione verticale	Distanza vetro "P"
HAWA-Junior 80/G	8–13 mm	13/18	15–17 mm
HAWA-Junior 120/G		20/22	20–22 mm

Set di montaggio per HAWA-Adapto 80-120

	mm	n.
Set di montaggio HAWA-Adapto 80, con viti a testa svasata	a 2500	22841
	2501 a 4000	22842
	4001 a 6000	22843
Set di montaggio HAWA-Adapto 120, con viti a testa cilindrica	a 2500	20232
	2501 a 4000	20233
	4001 a 6000	20234

Guarniture, formati da

		mm	22841	22842	22843	20232	20233	20234	n.
	Piastrine distanziatrici plastica	1	2	2	3	2	2	3	19398
		2	2	2	3	2	2	3	19399
		3	2	2	3	2	2	3	19400
		5	4	4	6	4	4	6	19401
	Viti a testa svasata speciali, 6 x 21 mm, set da 10 pezzi		1	2	3	-	-	-	22844
	Viti a testa cilindrica speciali, 6 x 22 mm, set da 10 pezzi		-	-	-	1	2	3	20215

Profili a pavimento e a parete per vetrata fissa

Il profilo di alloggiamento, riportato o incassato a filo nel pavimento, assicura la stabilità della vetrata fissa. Con carico minimo, invece del profilo continuo a pavimento o a parete, è possibile montare il profilo serravetro di soli 50 mm: un ulteriore vantaggio estetico!

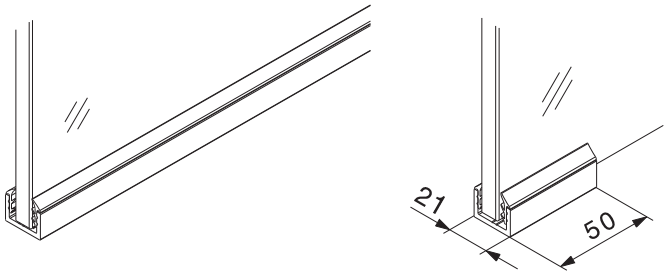

Profilo ermetico verticale

Il profilo ermetico verticale è efficace contro le correnti d'aria. Il sottile profilo in alluminio viene siliconato frontalmente su elementi in vetro dello spessore di 8–12 mm. La guarnizione bicomponente in gomma inserita nel profilo offre tre vantaggi: scorre praticamente silenziosa, oppone minima resistenza e, rispetto alle tradizionali guarnizioni a spazzola, è esteticamente impeccabile anche dopo anni.

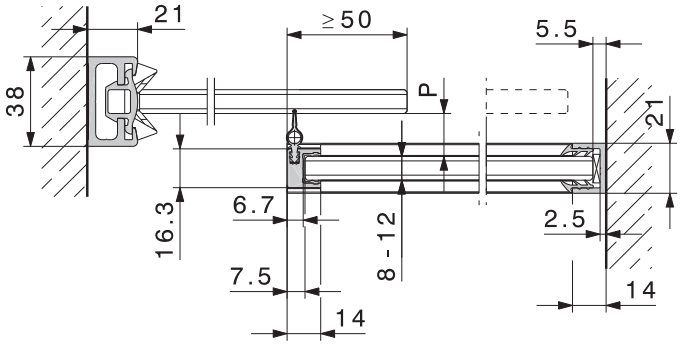

Set di montaggio per HAWA-Adapto 80-120

Mediante speciali viti di aggiustaggio è possibile avvitare dal basso nel profilo HAWA-Adapto incassato i binari HAWA- Junior con o senza alloggiamento vetrata fissa. Inserendo piastrine distanziatrici alle estremità dei binari e lungo 4 m al centro, è possibile livellare facilmente e rapidamente differenze di misura costruttive.
Per i dettagli su HAWA-Adapto 80-120, consultare la sezione Accessori a pagina 114.

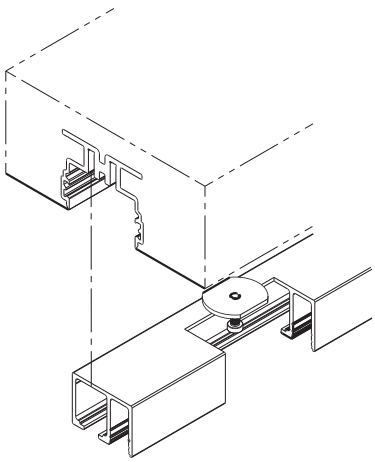

Con riserva di apportare modifiche tecniche

Collegamento parete

Attenzione: Sono possibili lievi differenze di colore.			mm	n.
	Profilo a parete, alluminio, non forato	anodizzato incolore	2500	17020
			3500	17021
		effetto acciaio inox, spazzolato	2500	20119
			3500	20120
	Guarnizione, nero, per profilo a parete		rotolo da 2500	16452
			rotolo da 3500	16453
	Centraggio nero per profilo a parete di porte scorrevoli completamente in vetro			18663
	Centraggio grigio per porte scorrevoli completamente in vetro			18619

Collegamento parete

Ottimale collegamento parete per porte scorrevoli completamente in vetro con spigolo non protetto.

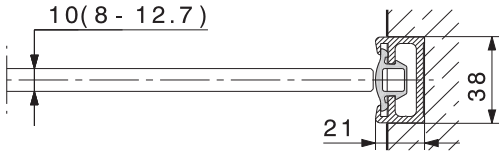

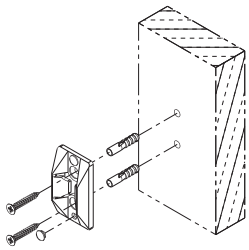

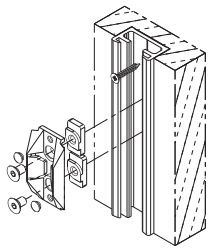

Coprifili

		Vetro	mm	n.
	Coprifilo, plastica trasparente	10 mm	3000	13822
			6000	13600
		12 mm	3000	13908
			6000	13907
		12,7 mm	3000	13912
			6000	13911
	Nastro biadesivo per coprifilo		rotolo da 50 m	13988
	Profilo in gomma autoadesivo, nero, per spessori vetro 8/10 mm, distanza vetro 4 mm		5 m	19442
			10 m	19443
			50 m	19444
	Profilo in gomma autoadesivo, trasparente, per spessori vetro 8/10 mm, distanza vetro 4 mm		5 m	19445
			10 m	19446
			50 m	19447

Coprifilo

Per proteggere i bordi verticali del vetro usare il coprifilo trasparente o il coprifilo adesivo in gomma. Quest'ultimo non solo protegge i bordi, ma riduce anche al minimo le correnti d'aria.

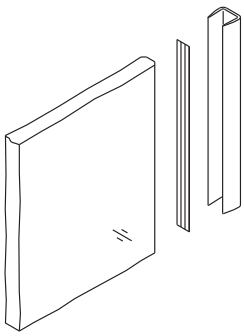

Il coprifilo in plastica trasparente si incolla con il nastro biadesivo sul bordo del vetro.

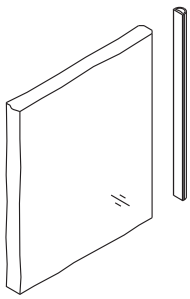

Il coprifilo in gomma, nero o trasparente, riduce al minimo le correnti d'aria e protegge i bordi del vetro.

Intagli del vetro – porte scorrevoli

Per il montaggio del serravetro e della serratura della porta, del vetro di sicurezza monolastra (ESG) deve essere intagliato.

- Spessore del vetro porta scorrevole: ESG* 8–16 mm, tolleranza spessore ± 0,3 mm
- Tutti i bordi vetro rifilati, nell'intaglio del vetro max. 1 mm

Vetrata fissa senza intagli del vetro

- Spessore vetro, vetrata fissa: ESG/VSG* 8–12 mm (con silicone fino a 13 mm)
- Tutti i bordi vetro rifilati

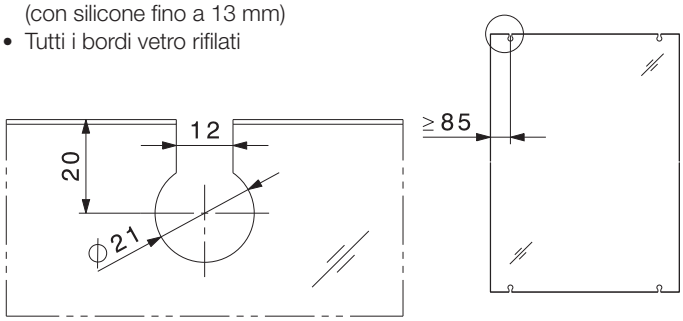

Intagli del vetro per serravetro

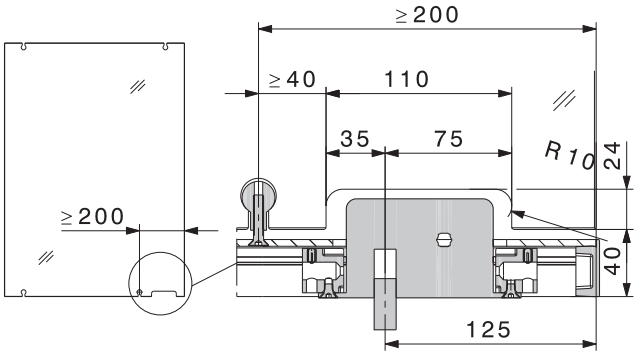

Intagli del vetro per serratura

Con riserva di apportare modifiche tecniche

*ESG: vetro singolo temperato di sicurezza / VSG: vetro stratificato di sicurezza

Serrature integrate

			n.
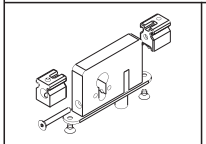	Serratura a chiavistello con bullone, con pezzo di fissaggio	Cilindro profilato 17 mm	16760
		Cilindro tondo 22 mm	16761
		Noce quadra/esagonale	16762
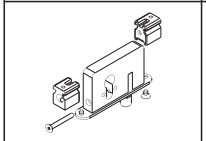	Serratura a chiavistello con bullone, con perno di guida e pezzi di fissaggio	Cilindro profilato 17 mm	18484
		Cilindro tondo 22 mm	18485
		Noce quadra/esagonale	18486
	Rosetta di sicurezza 16 mm, per cilindro profilato, inox		18502
	Distanziale per rosetta di sicurezza	Cilindro profilato 17 mm	18493
		Cilindro tondo 22 mm	18494
	Bussola a pavimento con asola e coperchio a molla in ottone cromato		13787
	Rosetta per bussola a pavimento 13787		17326
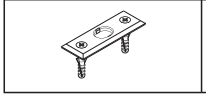	Bocchetta, acciaio cromato		13130

La sicurezza innanzitutto

Per la sicurezza delle porte scorrevoli completamente in vetro è disponibile una serratura integrata a chiavistello con bullone, adatta al cilindro profilato 17 mm, al cilindro tondo 22 mm, nonché alla noce quadra/esagonale.

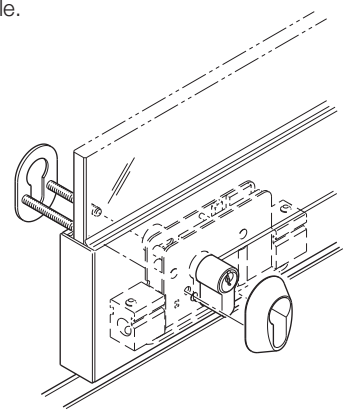

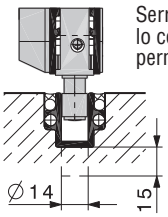

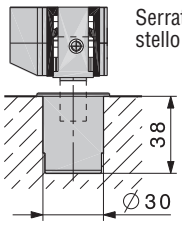

Bloccaggio all'altezza della maniglia

La serratura HAWA-Toplock per porte scorrevoli completamente in vetro è la soluzione ideale per il bloccaggio all'altezza della maniglia. Dettagli: → HAWA-Toplock.

Servizi

Le fresature per serrature di sicurezza e cilindri nonché i trattamenti delle superfici vengono fatturati separatamente. Prezzo su richiesta.

Fresature nel profilo portante e serrvetro

	n.
Fresatura, serratura a chiavistello con bullone, 17 mm, per bicilindro	18489
Fresatura sinistra, serratura a chiavistello con bullone, 17 mm, per semicilindro	21331
Fresatura destra, serratura a chiavistello con bullone, 17 mm, per semicilindro	21332
Fresatura, serratura a chiavistello con bullone, 22 mm, per bicilindro	18490
Fresatura sinistra, serratura a chiavistello con bullone, 22 mm, per semicilindro	21333
Fresatura destra, serratura a chiavistello con bullone, 22 mm, per semicilindro	21334
Fresatura sinistra, serratura a chiavistello con bullone, noce quadra/esagonale	18492
Fresatura destra, serratura a chiavistello con bullone, noce quadra/esagonale	18491

Trattamento delle superfici

	n.
Trattamenti delle superfici, prezzo base per tinta	16741
Rivestito a polvere secondo RAL N°	14163
Anodizzato incolore, lucidatura, spazzolato	14626
Anodizzato i color nichel duro	14378
Effetto cromato lucido	14630
Nichelato lucido	14631

Accessori

Accessori: → pagine 112–121.

Dati per ordinazioni

- Tipo e numero guarniture parziali
- Tipo e lunghezza del binario
- Tipo e lunghezza del profilo portante e serravetro
- Numero dei serravetro
- Tipo e numero della guida

Dati per ordinazioni opzioni

- Tipo e numero dei coprifori per profilo portante e serravetro
- Tipo e numero della serratura a chiavistello con bullone
- Accessori per serratura a chiavistello con bullone
- Tipo e numero del collegamento a parete
- Tipo e numero o coprifilo

Dati per ordinazioni vetrata fissa opzioni

- Tipo e numero set di binari con vetrata fissa
- Tipo e numero profili a pavimento e parete
- Tipo e numero profilo in gomma nero per vetrata fissa
- Tipo e numero guarnizioni verticali
- Tipo e numero set di montaggio

Progetto/Esecuzione

Per il progetto e l'esecuzione è possibile richiedere le istruzioni di montaggio n. 18183. (→ www.hawa.ch → HAWA-Productfinder)

Per muovere comodamente le ante scorrevoli con ammortizzatore preferire le maniglie a ponte alle maniglie ad incasso.

Con riserva di apportare modifiche tecniche

Vetrata fissa HAWA-Fixed Glass

Il guarnitura staffa di sospensione è un'altra possibilità per il montaggio di vetrate fisse. Il profilo portante e serravetro unisce armoniosamente vetrate fisse e scorrevoli, condizione necessaria per una soluzione completa e omogenea.

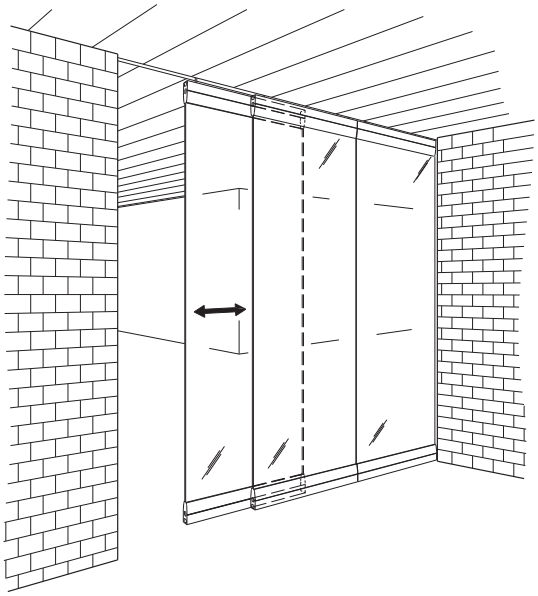

Vetrate fisse HAWA-Fixed Glass

		n.
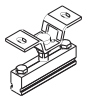	Guarnitura staffa di sospensione per vetrata fissa HAWA-Junior 80/G, con vite di sospensione M12	14686
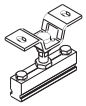	Guarnitura staffa di sospensione per vetrata fissa HAWA-Junior 120/G, con vite di sospensione M12	15472
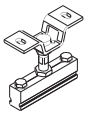	Guarnitura staffa di sospensione per vetrata fissa HAWA-Junior 160/G, con vite di sospensione M12	14687

Profili di alloggiamento per vetrate fisse

			n.
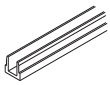	Profilo di alloggiamento, alluminio anodizzato incolore, non forato	6000 mm	14691
		su misura	14692

Dati per ordinazioni per HAWA-Fixed Glass

- Numero e tipo dei guarniture delle staffe di sospensione
- Lunghezza del profilo di alloggiamento

Progetto/Esecuzione

Per il progetto e l'esecuzione è possibile richiedere le istruzioni di montaggio n. 18183. (→ www.hawa.ch → HAWA-Productfinder)

HAWA-Junior 80/G

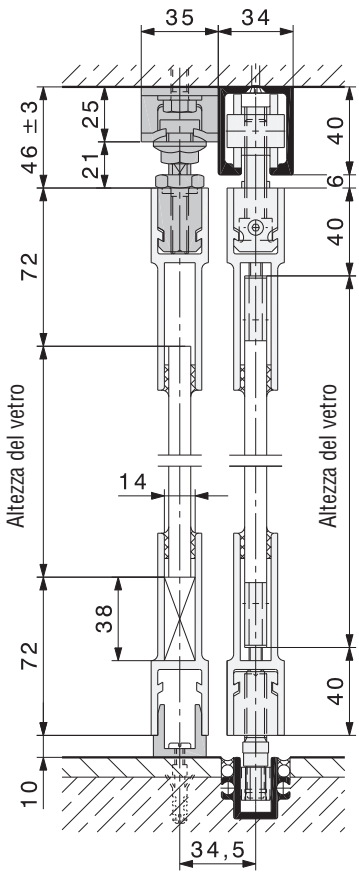

HAWA-Junior 120/G

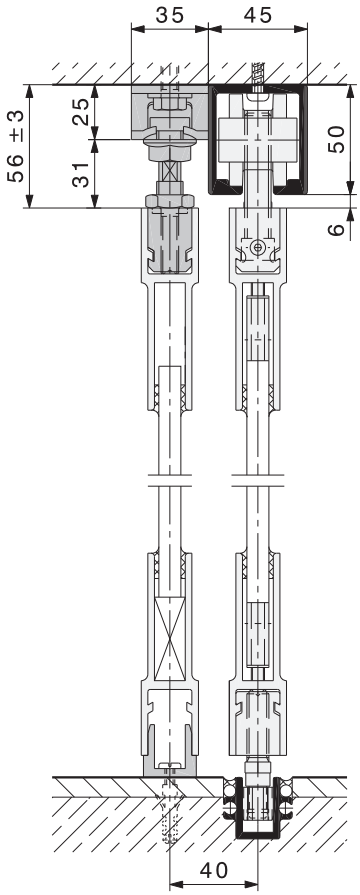

HAWA-Junior 160/G

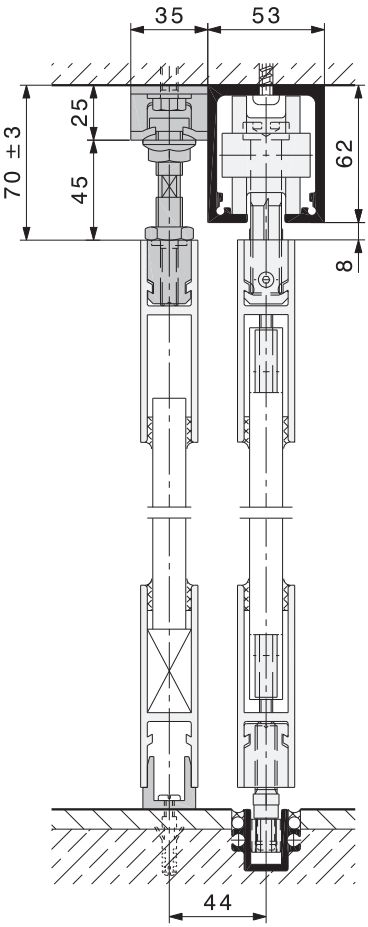

Con riserva di apportare modifiche tecniche

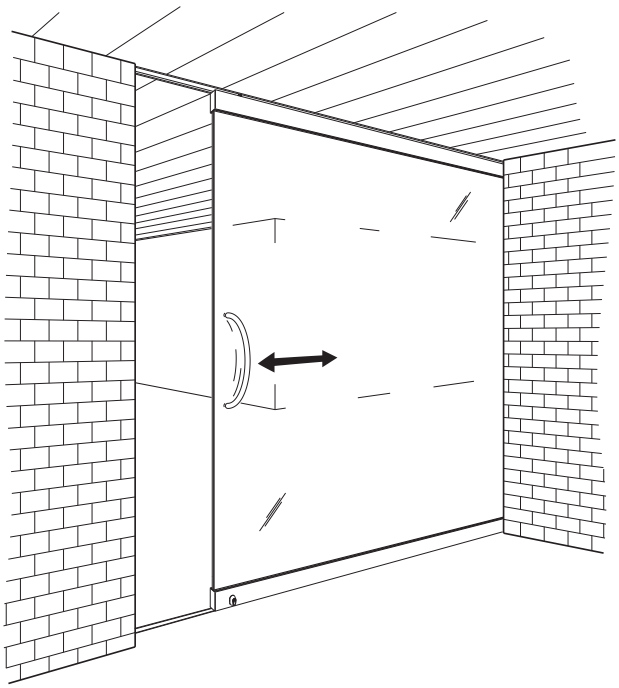

Eleganza per grandi superfici – Scorrimento robusto

Ferramenta per porte scorrevoli completamente in vetro fino a 250 kg.

Il prodotto

HAWA-Junior 250/G è un sistema di ferramenta per scorrevoli robusto con profilo portante orizzontale per minima altezza di montaggio. La collaudata tecnica HAWA-Junior assicura massima silenziosità, lunga vita e facile manovrabilità nell'area di porte scorrevoli completamente in vetro di grandi superfici fino a 250 kg. Il profilo portante e serravetro, neutro, sobrio e a piombo convince su due fronti: esteticamente perché il design classico armonizza con ogni ambiente e tecnicamente perché il fissaggio ad accoppiamento geometrico del vetro, garantisce a lungo sicurezza di funzionamento persino con massima sollecitazione. Un ulteriore vantaggio è offerto dalla sospensione integrata nel profilo portante. In virtù della distanza minima di 10 mm (± 5 mm) tra binario e profilo portante, l'altezza di montaggio è minima, ciò che rende superfluo il rivestimento. Sotto, lo stesso profilo portante e serravetro, abbinato ad una guida senza gioco a due punti, ad una guida a pavimento continua e/o ad una discreta serratura integrata a chiavistello con bullone, garantisce comodità di azionamento, sicura e ottimale.

Campo di applicazione

Laddove occorrono porte pesanti con elevati requisiti di qualità, silenziosità e facile manovrabilità, p.es. abitazioni, alberghi, edifici pubblici, stabili amministrativi e industriali.

Tipico per HAWA-Junior 250/G

- Peso porta scorrevole massimo: 250 kg
- Carrello, 2 rulli in plastica
- Minima altezza di montaggio
- Regolabile in altezza ± 5mm
- Paracolpi da binario con ritenuta regolabile
- Scorrimento leggero e silenzioso
- Bloccaggio sicuro con serratura integrata a chiavistello con bullone

Spessori del vetro

- Spessore vetro ESG: Vetro singolo temperato di sicurezza 8–16 mm
  Per porte alte usare spessori del vetro da 12–16 mm.

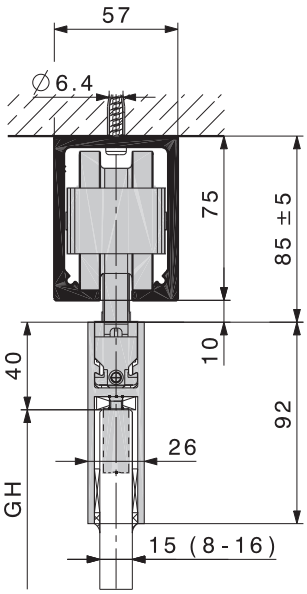

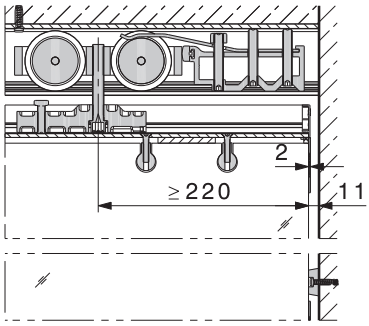

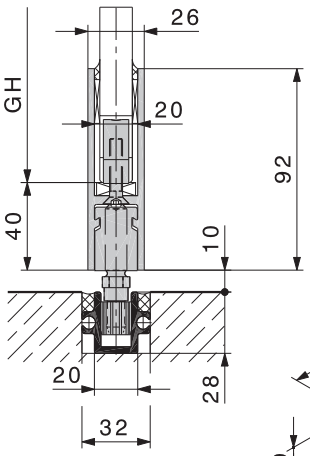

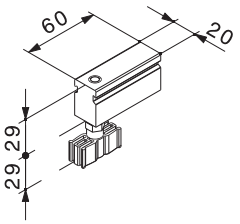

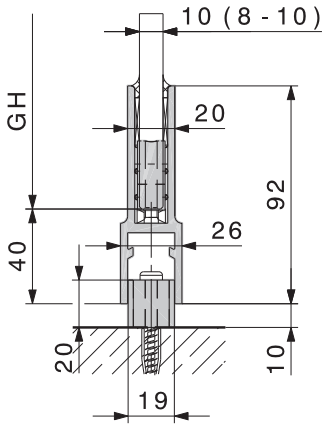

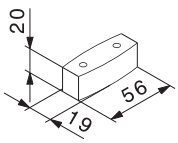

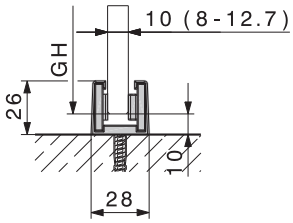

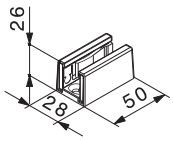

Con riserva di apportare modifiche tecniche

Guarnitura parziale, senza binario

	n.
HAWA-Junior 250/G, guarnitura parziale per 1 porta scorrevole in vetro	21738

Guarnitura parziale, formato da

		pezzi	n.
	Carrello, 2 rulli in plastica, M12	2	20731
	Slitta di sospensione, incl. vite di sospensione M12 e vite d'arresto	2	21739
	Chiave per dado d'arresto per slitta di sospensione	1	10793
	Paracolpi da binario con ritenuta regolabile	2	20995
	Paracolpi in gomma da avvitare 29 mm	1	13114
	Copriforo per profilo portante, plastica antracite-grigio RAL 7016	2	20907

Profili portanti e serravetro

		mm	n.
	Profilo portante e serravetro, alluminio anodizzato incolore, spazzolato, non forato, vetro fino a 16 mm	6500	21783
		su misura	21784
	Profilo portante e serravetro, alluminio non anodizzato, non forato, vetro fino a 16 mm	6500	13158
		su misura	13159
	Copriforo per profilo portante e serravetro 21783 / 21784 / 13158 / 13159, plastica antracite-grigio RAL 7016		21085
	Profilo portante e serravetro, alluminio anodizzato incolore, spazzolato, non forato, vetro fino a 10 mm	6500	21781
		su misura	21782
	Profilo portante e serravetro, alluminio non anodizzato, non forato, vetro fino a 10 mm	6500	10348
		su misura	10349
	Copriforo per profilo portante e serravetro 21781 / 21782 / 10348 / 10349, plastica antracite-grigio RAL 7016		21512
	Profilo portante, alluminio anodizzato incolore, non forato	6500	10345
		su misura	12915

Binari

Attenzione: le distanze tra i fori possono variare.		mm	n.
	Binario, alluminio anodizzato incolore, forato	4000	20988
		6000	20612
		su misura	20990
	Spina di collegamento per binari, set da 2 pezzi		21347

Guide

Attenzione: le distanze tra i fori possono variare.		mm	n.
	Guida, alluminio anodizzato incolore, forata, 31 x 28 mm	6000	13688
		su misura	13690
	Spina di collegamento, 6 x 40 mm		13759

Accessori

			n.
	Pezzo guida, senza gioco, plastica 14 mm, con slitta		13781
	Guida a pavimento, plastica (non usabile con serratura di porta in vetro)		13318
	Guida a pavimento senza gioco, incl. elememti di scorrimento autoadesivi, per vetri satinati, spessori vetro 8–12,7 mm	cromato opaco	16029
		effetto acciaio inox	21267
	Serravetro, plastica con vite a testa svasata M6 x 30 mm		10792
	Copriforo per profilo portante, plastica antracite-grigio RAL 7016		20907
	Cuneo di montaggio HAWA, per porte a tutt'altezza con scorrimento a soffitto. Guarnitura per 1 porta scorrevole (Vedere disegno di montaggio a pagina 118)		15770
	Arresto porta a pavimento con centraggio	cromato opaco	20773
		effetto acciaio inox	21473

Vantaggio Hawa

Uno speciale profilo portante (12915) consente l'uso di profili portanti e serravetro comunemente in commercio o specifici del cliente.

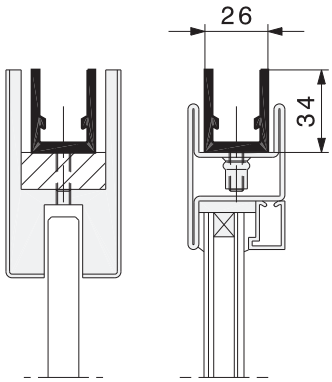

Con riserva di apportare modifiche tecniche

Coprifili

		Vetro	mm	n.
	Coprifilo, plastica trasparente	10 mm	3000	13822
			6000	13600
		12 mm	3000	13908
			6000	13907
		12,7 mm	3000	13912
			6000	13911
	Nastro biadesivo per coprifilo		rotolo da 50 m	13988
	Profilo in gomma autoadesivo, nero, per spessori vetro 8/10 mm, distanza vetro 4 mm		5 m	19442
			10 m	19443
			50 m	19444
	Profilo in gomma autoadesivo, trasparente, per spessori vetro 8/10 mm, distanza vetro 4 mm		5 m	19445
			10 m	19446
			50 m	19447

Coprifilo

Per proteggere i bordi verticali del vetro usare il coprifilo trasparente o il coprifilo adesivo in gomma. Quest'ultimo non solo protegge i bordi, ma riduce anche al minimo le correnti d'aria.

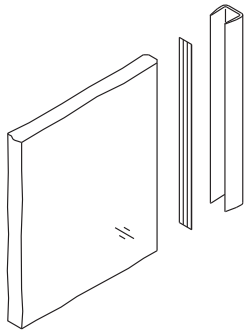

Il coprifilo in plastica trasparente si incolla con il nastro biadesivo sul bordo del vetro.

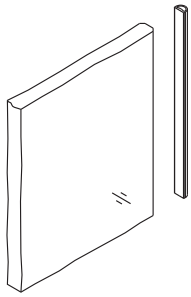

Il coprifilo in gomma, nero o trasparente, riduce al minimo le correnti d'aria e protegge i bordi del vetro.

Collegamento parete

Attenzione: sono possibili lievi differenze di colore.			mm	n.
	Profilo a parete, alluminio, non forato	anodizzato incolore	2500	17020
			3500	17021
		effetto acciaio inox, spazzolato	2500	20119
			3500	20120
	Guarnizione, nero, per profilo a parete		rotolo da 2500	16452
			rotolo da 3500	16453
	Centraggio nero per profilo a parete di porte scorrevoli completamente in vetro			18663
	Centraggio grigio per porte scorrevoli completamente in vetro			18619

Collegamento parete

Ottimale collegamento parete per porte scorrevoli completamente in vetro con spigolo non protetto.

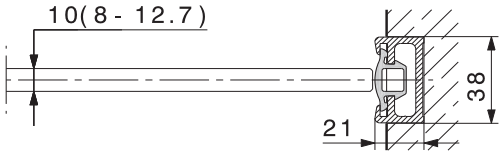

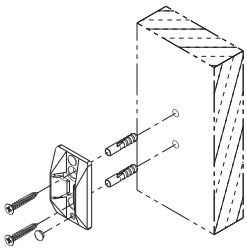

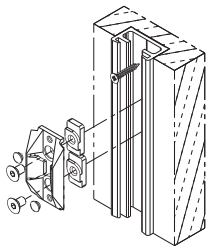

Intagli del vetro

Per il montaggio del serravetro e della serratura della porta, del vetro di sicurezza monolastra (ESG) deve essere intagliato.

- Spessore del vetro porta scorrevole vetro singolo temperato di sicurezza ESG: 8–16 mm, tolleranza spessore ± 0,3 mm
- Tutti i bordi vetro rifilati, nell'intaglio del vetro max. 1 mm

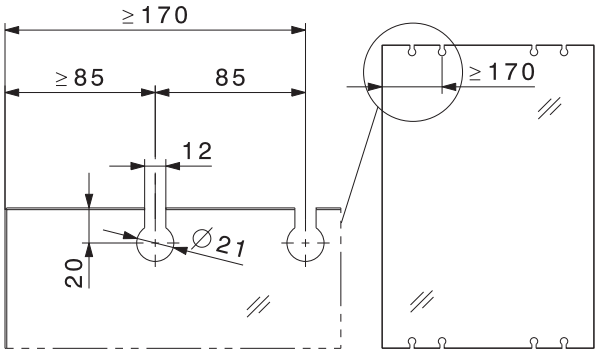

Intagli del vetro per serravetro

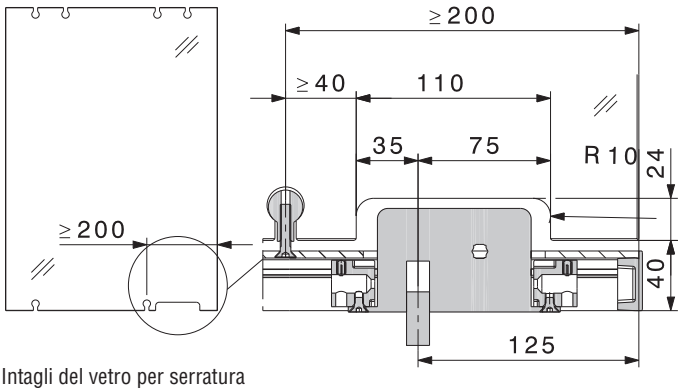

Intagli del vetro per serratura

Con riserva di apportare modifiche tecniche

Serrature integrate

			n.
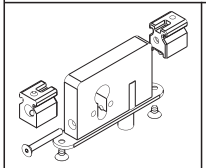	Serratura a chiavistello con bullone, con pezzo di fissaggio	Cilindro profilato 17 mm	16760
		Cilindro tondo 22 mm	16761
		Noce quadra/esagonale	16762
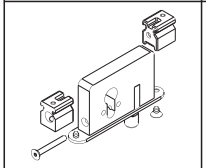	Serratura a chiavistello con bullone, con perno di guida e pezzi di fissaggio	Cilindro profilato 17 mm	18484
		Cilindro tondo 22 mm	18485
		Noce quadra/esagonale	18486
	Rosetta di sicurezza 16 mm, per cilindro profilato, inox		18502
	Distanziale per rosetta di sicurezza	Cilindro profilato 17 mm	18493
		Cilindro tondo 22 mm	18494
	Bussola a pavimento con asola e coperchio a molla in ottone cromato		13787
	Rosetta per bussola a pavimento 13787		17326
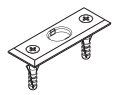	Bocchetta, acciaio cromato		13130

La sicurezza innanzitutto

Per la sicurezza delle porte scorrevoli completamente in vetro è disponibile una serratura integrata a chiavistello con bullone, adatta al cilindro profilato 17 mm, al cilindro tondo 22 mm, nonché alla noce quadra/esagonale.

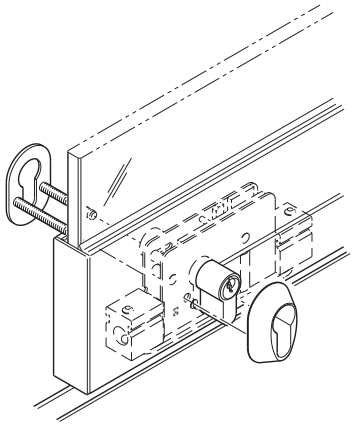

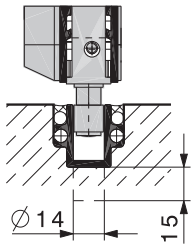

Serratura a chiavistello con bullone, con perno di guida.

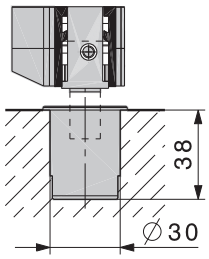

Serratura a chiavistello con bullone.

Fresature nel profilo portante e serrvetro

	n.
Fresatura, serratura a chiavistello con bullone, 17 mm, per bicilindro	18489
Fresatura sinistra, serratura a chiavistello con bullone, 17 mm, per semicilindro	21331
Fresatura destra, serratura a chiavistello con bullone, 17 mm, per semicilindro	21332
Fresatura, serratura a chiavistello con bullone, 22 mm, per bicilindro	18490
Fresatura sinistra, serratura a chiavistello con bullone, 22 mm, per semicilindro	21333
Fresatura destra, serratura a chiavistello con bullone, 22 mm, per semicilindro	21334
Fresatura sinistra, serratura a chiavistello con bullone, noce quadra/esagonale	18492
Fresatura destra, serratura a chiavistello con bullone, noce quadra/esagonale	18491

Servizi

Elaborazione progetti, curvatura e raddrizzatura di binari e guide, fresature per serrature di porte in vetro e cilindri, nonché trattamenti delle superfici fatturati separatamente. Prezzo su richiesta. Vedere HAWA-Junior 80-120-160/GV.

Accessori

Accessori: → pagine 112–121.

Dati per ordinazioni

- Numero guarniture parziali
- Tipo e lunghezza del binario
- Tipo e lunghezza del profilo portante e serravetro
- Numero dei serravetro
- Tipo e numero della guida

Dati per ordinazioni opzioni

- Tipo e numero dei coprifori per profilo portante e serravetro
- Tipo e numero della serratura a chiavistello con bullone
- Accessori per serratura a chiavistello con bullone
- Tipo e numero del collegamento a parete
- Tipo e numero o coprifilo

Progetto/Esecuzione

Per il progetto e l'esecuzione servirsi dellle istruzioni di montaggio n. 21737. (→ www.hawa.ch → HAWA-Productfinder)

Con riserva di apportare modifiche tecniche

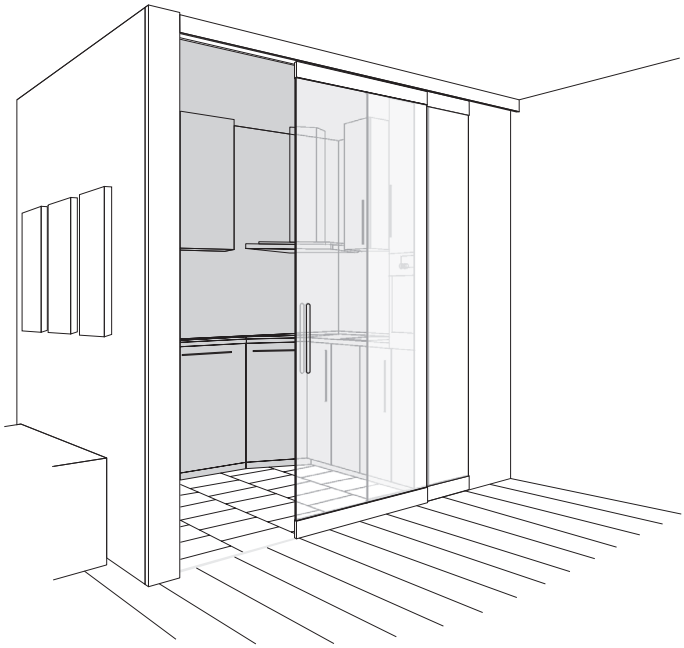

Un solo tocco per spostare tutto – Magnifico!

Ferramenta per lo scorrimento contemporaneo di 2 ante in vetro da 80 kg max ognuna.

Il prodotto

HAWA-Telescopic 80/G: sistema di ferramenta salvaspazio a tecnica telescopica per lo scorrimento contemporaneo di 2 porte in vetro. Abbinato alla collaudata qualità HAWA-Junior garantisce massima silenziosità, lunga vita e facile manovrabilità. In virtù della cinghia dentata, le porte in vetro scorrono contemporaneamente in modo continuo nella posizione aperta o chiusa. Nemmeno l'urto delle battute è percettibile! Il profilo portante e serravetro, neutro, sobrio e a piombo, convince su due fronti: esteticamente perché il design classico armonizza con ogni ambiente e tecnicamente perché il fissaggio ad accoppiamento geometrico del vetro garantisce a lungo sicurezza di funzionamento persino con massima sollecitazione. Sotto, lo stesso profilo portante e serravetro, insieme con la guida a pavimento in plastica, assicura massima comodità di azionamento ed elementi di guida invisibili nel passaggio.

Campo di applicazione

Laddove per le porte scorrevoli aperte sia disponibile solo la metà della larghezza di chiusura, p.es. in alberghi o abitazioni – soprattutto in cucine, bagni e uffici.

Tipico per HAWA-Telescopic 80/G

- Peso porta scorrevole massimo: 80 kg
- Larghezza porta scorrevole: 500–1000 mm
- Altezza porta scorrevole massimo: 2600 mm
- Spessore vetro ESG: Vetro singolo temperato di sicurezza 8–16 mm
- Cinghie dentate rinforzate con fibra di vetro: garatiscono alta resistenza allo strappo con minimo allungamento
- Carrello, 2 rulli in plastica
- Paracolpi da binario con ritenuta regolabile
- Scorrimento leggero e silenzioso
- Bloccaggio sicuro con serratura integrata a chiavistello con bullone
- Offre tutti i vantaggi qualitativi dei prodotti HAWA-Junior/G
- Abbinabile a HAWA-Toplock e profilo collegamento parete

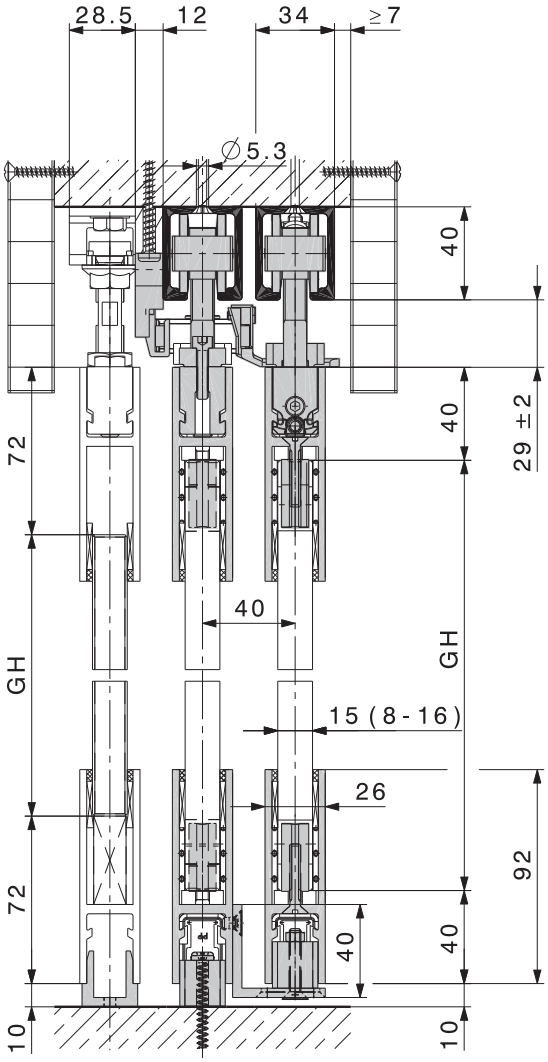

Varianti delle guide a pavimento

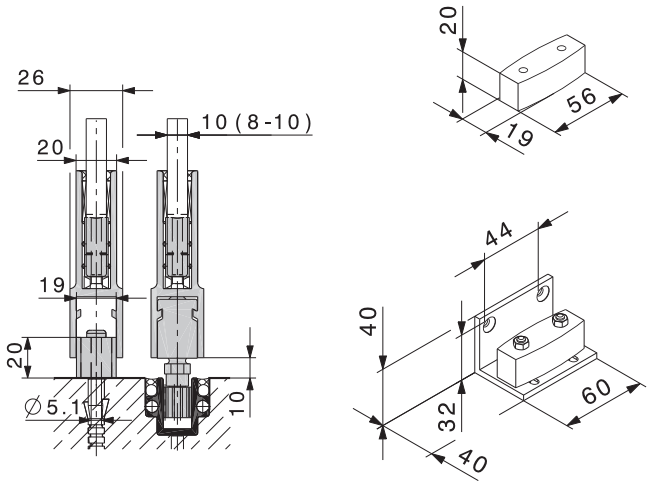

Con riserva di apportare modifiche tecniche

Guarnitura per 2 porte scorrevoli

	n.
HAWA-Telescopic 80/G, guarnitura per 2 porte scorrevoli	21962

Guarnitura formato da

		pezzi	n.
	Carrello, 2 rulli in plastica, M10	4	10407
	Slitta di sospensione, incl. M10 e vite d'arresto	4	14543
	Paracolpi per binario con ritenuta regolabile	2	24497
	Copriforo per profilo portante, plastica antracite-grigio RAL 7016	8	20907
	Serravetro, plastica con vite a testa svasata M6 x 30 mm	8	10792
	Carrucola, con piastra di fissaggio, lunga	1	20139
	Carrucola, con piastra di fissaggio, corta	1	20140
	Trascinatore, largo	1	20141
	Cinghia dentata, nera, 2,7 m, rinforzata con fibra di vetro	1	20208
	Bloccacinghia per parete o soffitto, completo	1	20732
	Piastrina di alloggiamento per trascinatore, larga	1	20246
	Slitta di sospensione	3	21262
	Paracolpi in gomma da avvitare	1	10629
	Guida completa	1	21251
	Guida a pavimento, plastica (non usabile con serratura di porta in vetro)	1	13318

Calcolo larghezze porta scorrevole

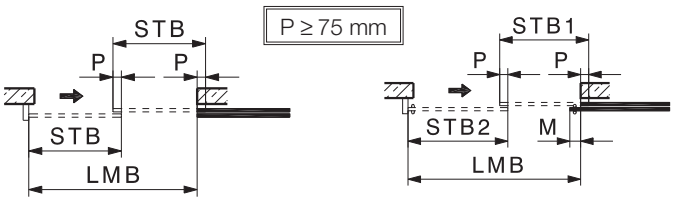

$$STB = \frac{(2 \times P) + LMB}{2}$$

$$STB1 = \frac{(2 \times P) + LMB - M}{2}$$

$$STB2 = \frac{(2 \times P) + LMB + M}{2}$$

Binari

Attenzione: le distanze tra i fori possono variare.		mm	n.
	Binario, alluminio anodizzato incolore, forata	1400	10189
		1600	10190
		1800	10191
		2000	10192
		2200	10193
		2500	10194
		3000	18532
		4000	18533
		6000	10186
		su misura	10188

Coprifori per binario

		n.
	Copriforo per binario, plastica antracite-grigio RAL 7016	20903

Profili portanti e serravetro

		mm	n.
	Profilo portante e serravetro, alluminio anodizzato incolore, spazzolato, non forato, vetro fino a 16 mm	6500	21783
		su misura	21784
	Profilo portante e serravetro, alluminio non anodizzato, spazzolato, non forato, vetro fino a 16 mm	6500	13158
		su misura	13159
	Copriforo per profilo portante e serravetro 21783 / 21784 / 13158 / 13159, plastica antracite-grigio RAL 7016		21085
	Profilo portante e serravetro, alluminio anodizzato incolore, spazzolato, non forato, vetro fino a 10 mm	6500	21781
		su misura	21782
	Profilo portante e serravetro, alluminio non anodizzato, non forato, vetro fino a 10 mm	6500	10348
		su misura	10349
	Copriforo per profilo portante e serravetro 21781 / 21782 / 10348 / 10349, plastica antracite-grigio RAL 7016		21512
	Profilo portante, alluminio anodizzato incolore, non forato	6500	10345
		su misura	12915

Vantaggio Hawa

Uno speciale profilo portante (12915) consente l'uso di profili portanti e serravetro comunemente in commercio o specifici del cliente.

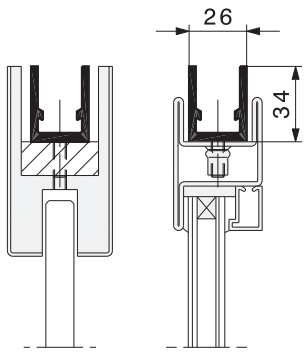

Guide

Attenzione: le distanze tra i fori possono variare.		mm	n.
	Guida, alluminio anodizzato incolore, forata, 31 x 28 mm	6000	13688
		su misura	13690
	Spina di collegamento, acciaio inox, Ø 6 x 40		13759

Accessori per vetrara fissa

		n.
	Guarnitura staffa di sospensione per vetrata fissa, con vite di sospensione M12	14687
	Profilo di alloggiamento, alluminio anodizzato incolore, non forato, su misura	14692

Collegamento parete

Attenzione: sono possibili lievi differenze di colore.			mm	n.
	Profilo a parete, alluminio, non forato	anodizzato incolore	2500	17020
			3500	17021
		effetto acciaio inox, spazzolato	2500	20119
			3500	20120
	Guarnizione, nero, per profilo a parete		rotolo da 2500	16452
			rotolo da 3500	16453
	Centraggio nero per profilo a parete di porte scorrevoli completamente in vetro			18663
	Centraggio grigio per porte scorrevoli completamente in vetro			18619

Intagli del vetro

Per il montaggio del serravetro e della serratura della porta, del vetro di sicurezza monolastra (ESG) deve essere intagliato.

- Spessore del vetro porta scorrevole vetro singolo temperato di sicurezza ESG: 8–16 mm, tolleranza spessore ± 0,3 mm
- Tutti i bordi vetro rifilati, nell'intaglio del vetro max. 1 mm

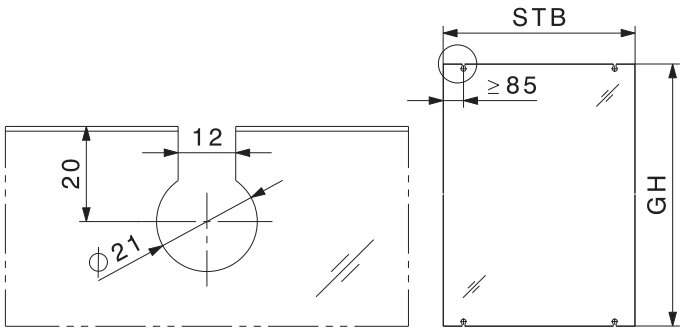

Intagli del vetro per serravetro

Accessori

			n.
	Pezzo guida, senza gioco, plastica 14 mm, con slitta		13781
	Guida a pavimento, plastica (non usabile con serratura di porta in vetro)		13318
	Serravetro, plastica con vite a testa svasata M6 x 30 mm		10792
	Copriforo per profilo portante, plastica antracite-grigio RAL 7016		20907
	Arresto porta a pavimento con centraggio	cromato opaco	20773
		effetto acciaio inox	21473

Collegamento parete

Ottimale collegamento parete per porte scorrevoli completamente in vetro con spigolo non protetto.

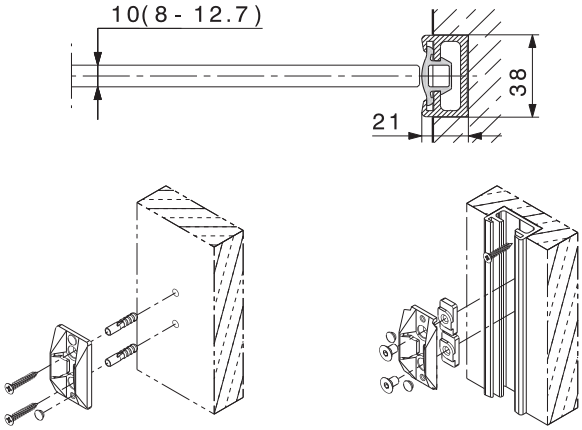

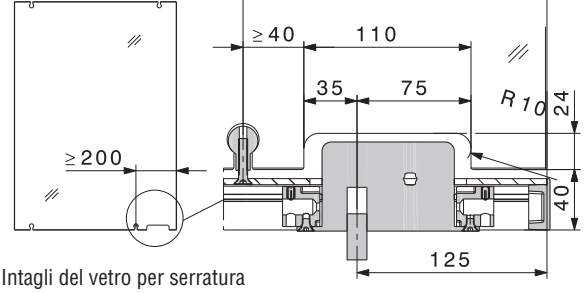

Intagli del vetro per serratura

Con riserva di apportare modifiche tecniche

Serrature integrate

			n.
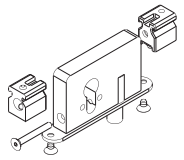	Serratura a chiavistello con bullone, con pezzo di fissaggio	Cilindro profilato 17 mm	16760
		Cilindro tondo 22 mm	16761
		Noce quadra/esagonale	16762
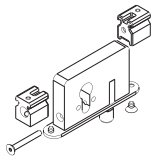	Serratura a chiavistello con bullone, con perno di guida e pezzi di fissaggio	Cilindro profilato 17 mm	18484
		Cilindro tondo 22 mm	18485
		Noce quadra/esagonale	18486
	Rosetta di sicurezza 16 mm, per cilindro profilato, inox		18502
	Distanziale per rosetta di sicurezza	Cilindro profilato 17 mm	18493
		Cilindro tondo 22 mm	18494
	Bussola a pavimento con asola e coperchio a molla in ottone cromato		13787
	Rosetta per bussola a pavimento 13787		17326
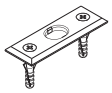	Bocchetta, acciaio cromato		13130

Fresature nel profilo portante e serrvetro

	n.
Fresatura, serratura a chiavistello con bullone, 17 mm, per bicilindro	18489
Fresatura sinistra, serratura a chiavistello con bullone, 17 mm, per semicilindro	21331
Fresatura destra, serratura a chiavistello con bullone, 17 mm, per semicilindro	21332
Fresatura, serratura a chiavistello con bullone, 22 mm, per bicilindro	18490
Fresatura sinistra, serratura a chiavistello con bullone, 22 mm, per semicilindro	21333
Fresatura destra, serratura a chiavistello con bullone, 22 mm, per semicilindro	21334
Fresatura sinistra, serratura a chiavistello con bullone, noce quadra/esagonale	18492
Fresatura destra, serratura a chiavistello con bullone, noce quadra/esagonale	18491

Servizi

I trattamenti delle superfici vengono fatturati separatamente.
Prezzo su richiesta. Vedere HAWA-Junior 80-120-160/GV.

La sicurezza innanzitutto

Per la sicurezza delle porte scorrevoli completamente in vetro è disponibile una serratura integrata a chiavistello con bullone, adatta al cilindro profilato 17 mm, al cilindro tondo 22 mm, nonché alla noce quadra/esagonale.
La serratura per porte scorrevoli completamente in vetro HAWA-Toplock consente il bloccaggio comodo all'altezza della maniglia.
Dettagli: → HAWA-Toplock.

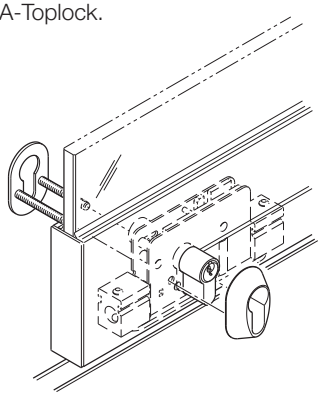

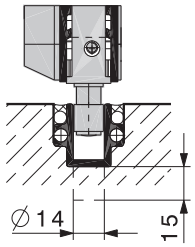

Serratura a chiavistello con bullone, con perno di guida.

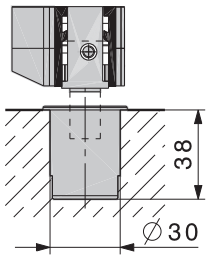

Serratura a chiavistello con bullone.

Accessori

Accessori: → pagine 112–121.

Dati per ordinazioni

- Numero guarniture
- Tipo e lunghezza del binario
- Tipo e lunghezza del profilo portante e serravetro
- Tipo e numero della guida a pavimento

Dati per ordinazioni opzioni

- Lunghezza della guida
- Tipo e numero della serratura a chiavistello con bullone
- Accessori per serratura a chiavistello con bullone
- Tipo e numero del collegamento a parete
- Numero del copriforo per binario

Dati per ordinazioni vetrata fissa

- Tipo e numero del accessori per vetrata fissa
- Tipo e lunghezza del profilo portante e serravetro

Dati per ordinazioni vetrata fissa opzioni

- Tipo e numero del copriforo per profilo portante e serravetro

Progetto/Esecuzione

Per il progetto e l'esecuzione è possibile richiedere le istruzioni di montaggio n. 21963. (→ www.hawa.ch → HAWA-Productfinder)

Con riserva di apportare modifiche tecniche

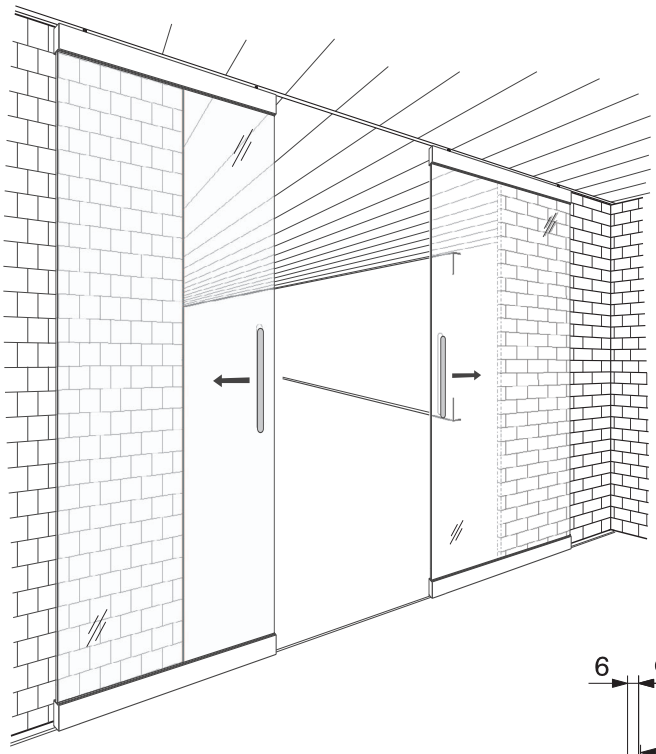

Ferramenta per 2 porte scorrevoli completamente in vetro fino a 80 kg con apertura simultanea a sinistra e a destra.

Il prodotto

Il guarnitura parziale HAWA-Symmetric 80/G offre comodità supplementari poiché consente l'apertura o la chiusura simultanea di due porte scorrevoli completamente in vetro fino a 80 kg.

Campo di applicazione

Laddove sia richiesto lo scorrimento silenzioso e laddove l'apertura simultanea di due porte scorrevoli completamente in vetro risolva i problemi di spazio, p.es. in uffici, appartamenti, cucine bagni.

Tipico per HAWA-Symmetric 80/G

- Offre tutti i vantaggi qualitativi dei prodotti HAWA-Junior/G
- Spessore vetro ESG: Vetro singolo temperato di sicurezza 8–16 mm
- Apertura simmetrica di due porte scorrevoli completamente in vetro

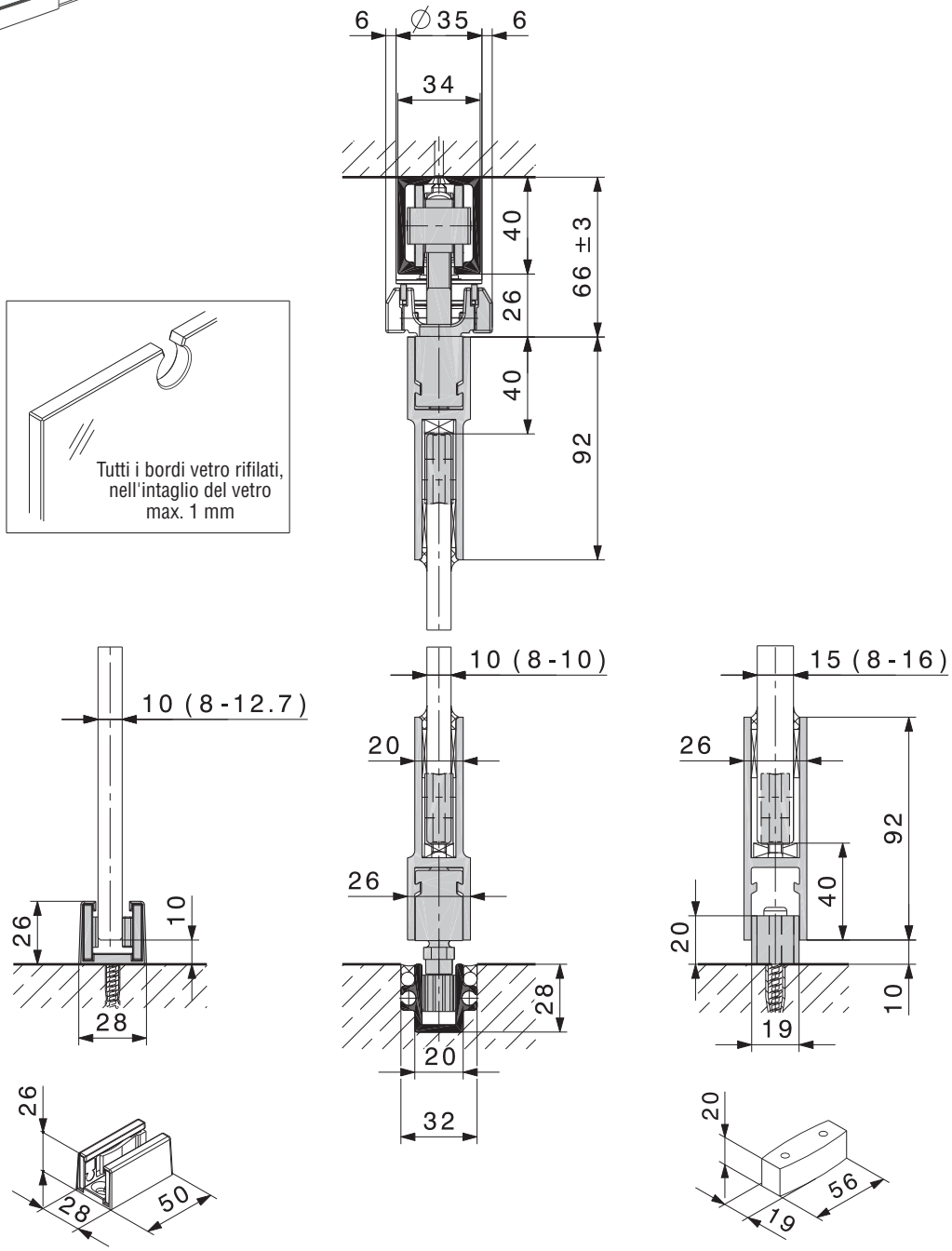

Con riserva di apportare modifiche tecniche

Guarnitura parziale per 2 porte scorrevoli

	n.
HAWA-Symmetric 80/G	14557

Guarnitura parziale, formato da

		pezzi	n.
	Carrello, 2 rulli in plastica, M10	4	10407
	Slitta di sospensione incl. M10 e vite d'arresto	4	14543
	Paracolpi per binario con ritenuta regolabile	1	24497
	Copriforo per profilo portante, plastica antracite-grigio RAL 7016	4	20907
	Paracolpi in gomma da avvitare	2	10629
	Chiave per dado d'arresto	1	10778
	Rullo di rinvio	2	15788
	Pezzo di serraggio per cinghia dentata	2	15790
	Cinghia dentata, rotolo da 10 m, per 2 porte scorrevoli, ciascuna con larghezza max 1200 mm	1	15712
Per larghezza battente superiore a 1200 mm ordinare una cinghia dentata supplementare. Le cinghie dentate possono essere collegate nel pezzo di serraggio.			

Binari

Attenzione: le distanze tra i fori possono variare.		mm	n.
	Binario, alluminio anodizzato incolore, forata	2000	10192
		2200	10193
		2500	10194
		3000	18532
		4000	18533
		6000	10186
		su misura	10188

Coprifori per binario

		n.
	Copriforo per binario, HAWA-Junior 80/G plastica antracite-grigio RAL 7016	20903

Guide

Attenzione: le distanze tra i fori possono variare.		mm	n.
	Guida, alluminio anodizzato incolore, forata, 31 x 28 mm	6000	13688
		su misura	13690
	Spina di collegamento,, acciaio inox, Ø 6 x 40		13759

Profili portanti e serravetro

		mm	n.
	Profilo portante e serravetro, alluminio anodizzato incolore, spazzolato, non forato, vetro fino a 16 mm	6500	21783
		su misura	21784
	Profilo portante e serravetro, alluminio non anodizzato, non forato, vetro fino a 16 mm	6500	13158
		su misura	13159
	Copriforo per profilo portante e serravetro 21783 / 21784 / 13158 / 13159, plastica antracite-grigio RAL 7016		21085
	Profilo portante e serravetro, alluminio anodizzato incolore, spazzolato, non forato, vetro fino a 10 mm	6500	21781
		su misura	21782
	Profilo portante e serravetro, alluminio non anodizzato, non forato, vetro fino a 10 mm	6500	10348
		su misura	10349
	Copriforo per profilo portante e serravetro 21781 / 21782 / 10348 / 10349, plastica antracite-grigio RAL 7016		21512
	Profilo portante, alluminio anodizzato incolore, non forato	6500	10345
		su misura	12915

Accessori / Arresto porta a pavimento,

			n.
	Pezzo guida, senza gioco, plastica 14 mm, con slitta		13781
	Guida a pavimento, plastica (non usabile con serratura di porta in vetro)		13318
	Guida a pavimento senza gioco, incl. elememti di scorrimento autoadesivi, per vetri satinati, spessori vetro 8–12,7 mm	cromato opaco	16029
		effetto acciaio inox	21267
	Serravetro, plastica con vite a testa svasata M6 x 30 mm		10792
	Arresto porta a pavimento con centraggio	cromato opaco	20773
		effetto acciaio inox	21473

Dati per ordinazioni

- Numero guarniture parziali
- Lunghezza del binario
- Larghezza e altezza del vetro
- Spessori del vetro
- Numero e tipo dei coprifori aggiuntivi
- Numero e tipo della guida a pavimento
- Lunghezza della guida
- Tipo del coprifilo

Vetrata fisse/Serrature integrate/Accessori

- Vetrata fisse: → pagina 61
- Serrature integrate: → HAWA-Junior 80-120-160/GP
- Accessori: → pagine 112–121.
- Arresto porta a pavimento: → pagina 119

Progetto/Esecuzione

Per il progetto e l'esecuzione servirsi delle istruzioni di montaggio n. 14556. (→ www.hawa.ch → HAWA-Productfinder)

Con riserva di apportare modifiche tecniche

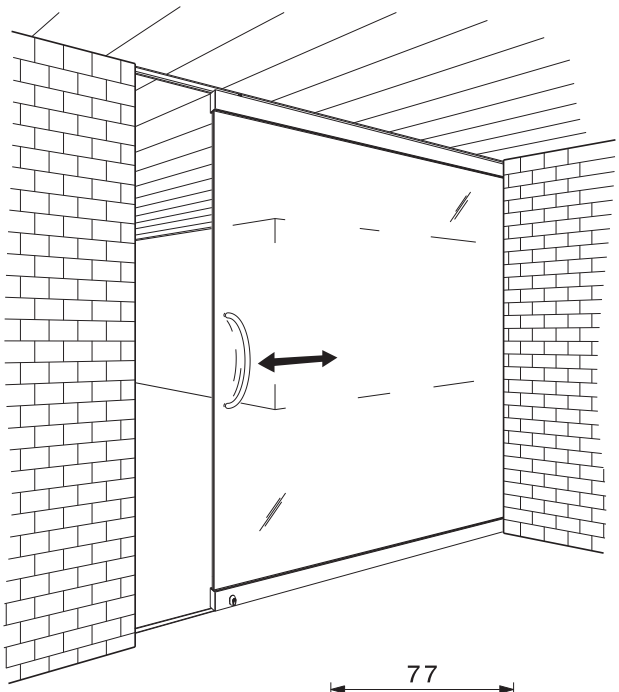

Ferramenta per eleganti porte scorrevoli completamente in vetro fino a 250 kg.

Il prodotto

HAWA-Super 250/G è una ferramenta collaudata da anni per porte scorrevoli pesanti completamente in vetro. Il profilo portante e serravetro può anche essere usato per vetrate fisse e porte tra parti fisse offrendo così i presupposti ideali per una soluzione generale uniforme.

Campo di applicazione

Laddove grandi pesi delle porte richiedano elevata qualità e precisione, p.es. in edifici pubblici, stabili industriali o commerciali.

Tipico per HAWA-Super 250/G

- Carrello, 2 rulli in acciaio
- Binari in acciaio inox WNR 1.4301/AISI 304
- Raggio minimo dell'asse 1000 mm
- Scorrimento leggero
- Regolabile in altezza

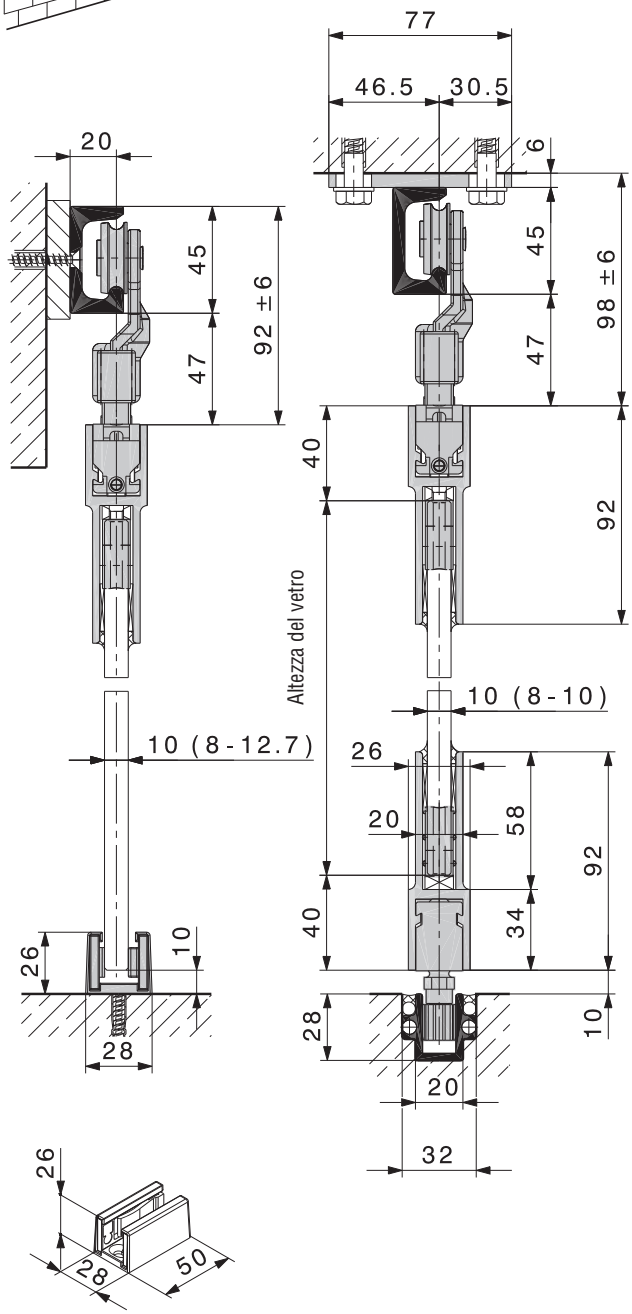

Vantaggio Hawa

Uno speciale profilo portante (12915) consente l'uso di profili portanti e serravetro comunemente in commercio o specifici del cliente.

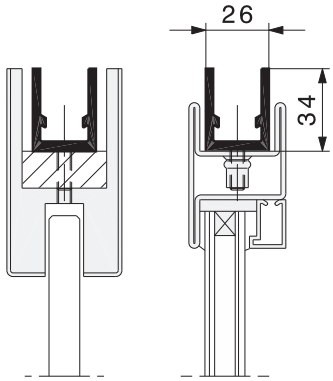

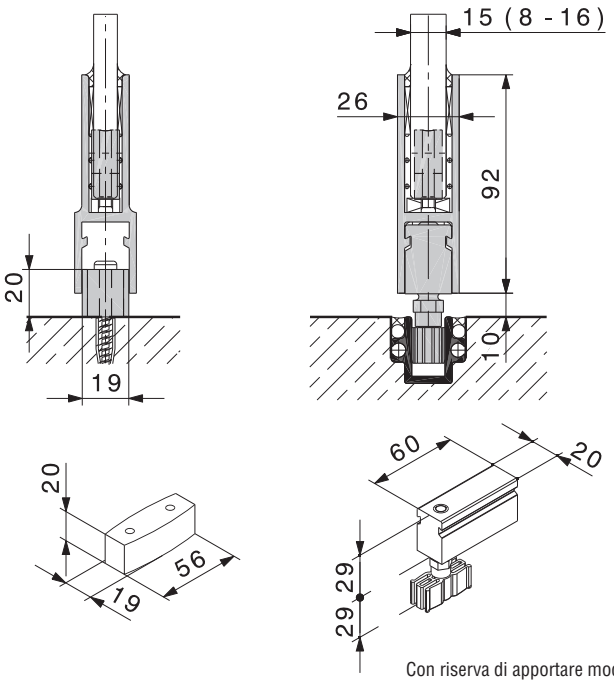

Con riserva di apportare modifiche tecniche

Pezzi singoli

			n.
	Carrello, 2 rulli in acciaio, M12		13495
	Slitta di sospensione, con vite di sospensione M12		13415
	Paracolpi da binario, acciaio zincato, foratura scentrata		10595
	Paracolpi in gomma da avvitare		13114
	Pezzo guida, senza gioco, plastica 14 mm, con slitta		13781
	Guida a pavimento, plastica (non usabile con serratura di porta in vetro)		13318
	Guida a pavimento senza gioco, incl. elememti di scorrimento autoadesivi, per vetri satinati, spessori vetro 8–12,7 mm	cromato opaco	16029
		effetto acciaio inox	21267
	Serravetro, plastica con vite a testa svasata M6 x 30 mm		10792
	Guarnitura staffa di sospensione per vetrata fissa, con vite di sospensione M12		14688
	Arresto porta a pavimento con centraggio	cromato opaco	20773
		effetto acciaio inox	21473

Binari

Attenzione: le distanze tra i fori possono variare.		mm	n.
	Binario semplice, acciaio inox WNR 1.4301/AISI 304, forata, montaggio a parete	6000	18033
		su misura	18034
	Binario semplice, acciaio inox WNR 1.4301/AISI 304, con stecche di montaggio, montaggio a soffitto	6000	18035
		su misura	18036

Guide

Attenzione: le distanze tra i fori possono variare.		mm	n.
	Guida, alluminio anodizzato incolore, forata, 31 x 28 mm	6000	13688
		su misura	13690
	Spina di collegamento, acciaio inox, Ø 6 x 40		13759

Profili portanti e serravetro

		mm	n.
	Profilo portante e serravetro, alluminio anodizzato incolore, spazzolato, non forato, vetro fino a 16 mm	6500	21783
		su misura	21784
	Profilo portante e serravetro, alluminio non anodizzato, non forato, vetro fino a 16 mm	6500	13158
		su misura	13159
	Copriforo per profilo portante e serravetro 21783 / 21784 / 13158 / 13159, plastica antracite-grigio RAL 7016		21085
	Profilo portante e serravetro, alluminio anodizzato incolore, spazzolato, non forato, vetro fino a 10 mm	6500	21781
		su misura	21782
	Profilo portante e serravetro, alluminio non anodizzato, non forato, vetro fino a 10 mm	6500	10348
		su misura	10349
	Copriforo per profilo portante e serravetro 21781 / 21782 / 10348 / 10349, plastica antracite-grigio RAL 7016		21512
	Profilo portante, alluminio anodizzato incolore, non forato	6500	10345
		su misura	12915
	Copriforo per profilo portante, plastica antracite-grigio RAL 7016		20907

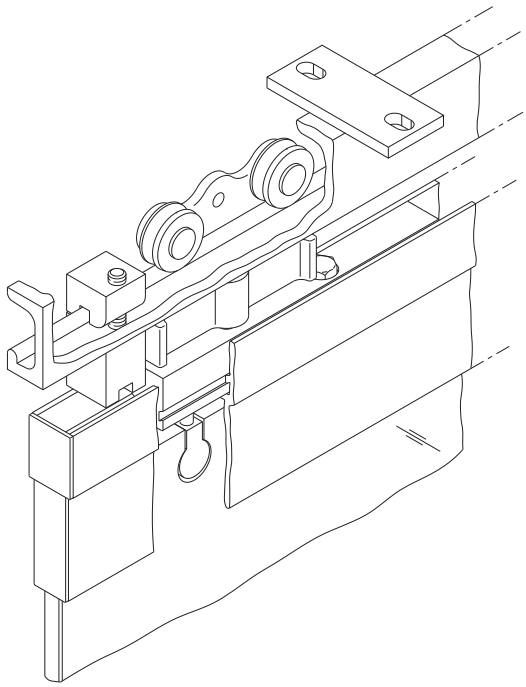

Con riserva di apportare modifiche tecniche

Serrature integrate

			n.
	Serratura a chiavistello con bullone, con pezzo di fissaggio	Cilindro profilato 17 mm	16760
		Cilindro tondo 22 mm	16761
		Noce quadra/esagonale	16762
	Serratura a chiavistello con bullone, con perno di guida e pezzi di fissaggio	Cilindro profilato 17 mm	18484
		Cilindro tondo 22 mm	18485
		Noce quadra/esagonale	18486
	Rosetta di sicurezza 16 mm, per cilindro profilato, inox		18502
	Distanziale per rosetta di sicurezza	Cilindro profilato 17 mm	18493
		Cilindro tondo 22 mm	18494
	Bussola a pavimento con asola e coperchio a molla in ottone cromato		13787
	Rosetta per bussola a pavimento 13787		17326
	Bocchetta, acciaio cromato		13130

Intagli del vetro

Per il montaggio del serravetro e della serratura della porta, del vetro di sicurezza monolastra (ESG) deve essere intagliato.

- Spessore del vetro porta scorrevole vetro singolo temperato di sicurezza ESG: 8–16 mm, tolleranza spessore ± 0,3 mm
- Tutti i bordi vetro rifilati, nell'intaglio del vetro max. 1 mm

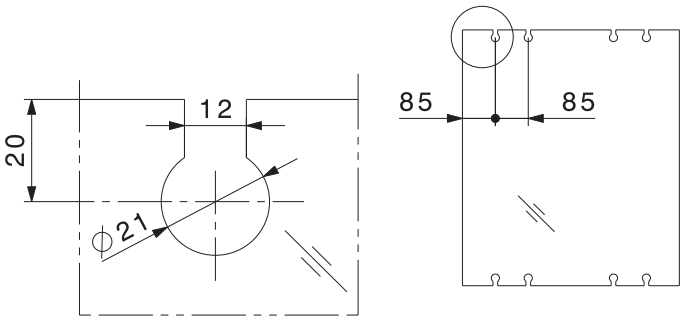

Intagli del vetro per serravetro

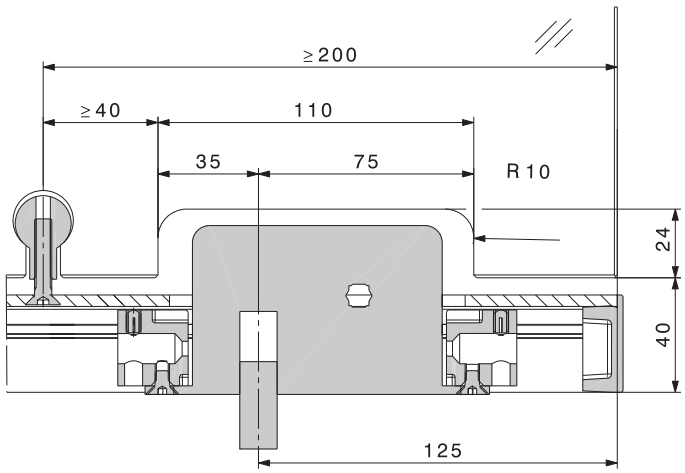

Intagli del vetro per serratura

Coprifili

Per la protezione dei bordi verticali del vetro si consiglia l'apposito coprifilo trasparente o il profilo in gomma autoadesivo. Quest'ultimo non solo preserva i bordi, ma riduce anche al minimo le correnti d'aria.

Coprifili

		Vetro	mm	n.
	Coprifilo, plastica trasparente	10 mm	3000	13822
			6000	13600
		12 mm	3000	13908
			6000	13907
		12,7 mm	3000	13912
			6000	13911
	Nastro biadesivo per coprifilo		rotolo da 50 m	13988
	Profilo in gomma autoadesivo, nero, per spessori vetro 8/10 mm, distanza vetro 4 mm		5 m	19442
			10 m	19443
			50 m	19444
	Profilo in gomma autoadesivo, trasparente, per spessori vetro 8/10 mm, distanza vetro 4 mm		5 m	19445
			10 m	19446
			50 m	19447

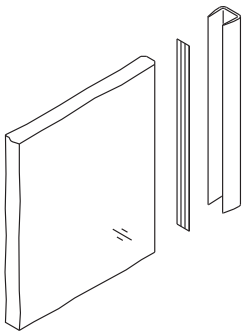

Il coprifilo in plastica trasparente viene incollato sul bordo del vetro con nastro biadesivo.

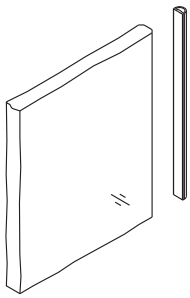

Il profilo in gomma autoadesivo, nero o trasparente, riduce al minimo le correnti d'aria e preserva i bordi del vetro.

Con riserva di apportare modifiche tecniche

Fresature

	n.
Fresatura, serratura a chiavistello con bullone, 17 mm, per bicilindro	18489
Fresatura sinistra, serratura a chiavistello con bullone, 17 mm, per semicilindro	21331
Fresatura destra, serratura a chiavistello con bullone, 17 mm, per semicilindro	21332
Fresatura, serratura a chiavistello con bullone, 22 mm, per bicilindro	18490
Fresatura sinistra, serratura a chiavistello con bullone, 22 mm, per semicilindro	21333
Fresatura destra, serratura a chiavistello con bullone, 22 mm, per semicilindro	21334
Fresatura sinistra, serratura a chiavistello con bullone, noce quadra/esagonale	18492
Fresatura destra, serratura a chiavistello con bullone, noce quadra/esagonale	18491

Trattamento delle superfici

	n.
Trattamenti delle superfici, prezzo base per tinta	16741
Rivestito a polvere secondo RAL N°	14163
Anodizzato incolore, lucidatura, spazzolato	14626
Anodizzato i color nichel duro	14378
Effetto cromato lucido	14630
Nichelato lucido	14631

Servizi

I trattamenti delle superfici vengono fatturati separatamente.
Prezzi su richiesta.

Dati per ordinazioni

- Numero porte correvoli
- Tipo e lunghezza del binario
- Larghezza e altezza del vetro
- Spessori del vetro
- Numero e tipo dei coprifori
- Tipo della guida a pavimento
- Lunghezza della guida
- Tipo della serratura della porta in vetro
- Tipo del coprifilo

Progetto/Esecuzione

Per il progetto e l'esecuzione servirsi delle istruzioni di montaggio n. 18198.
(→ www.hawa.ch → HAWA-Productfinder)

Con riserva di apportare modifiche tecniche

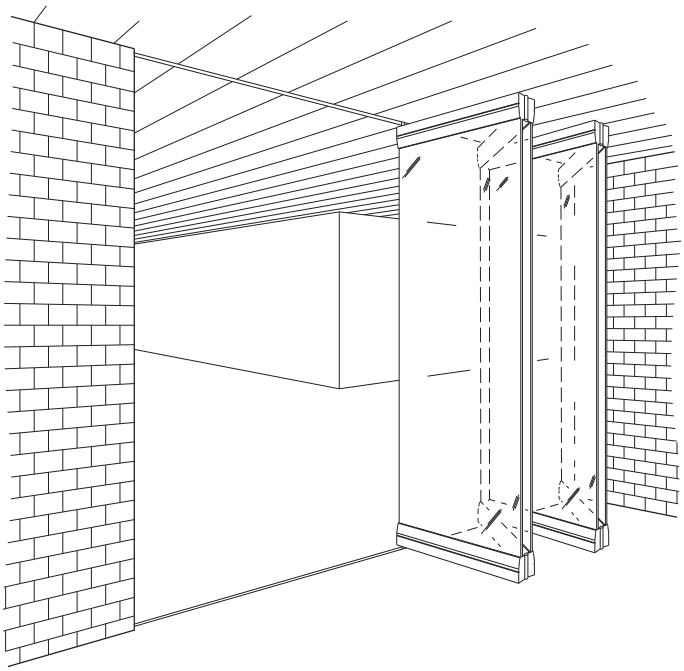

Ferramenta per pareti a libro completamente in vetro fino a 80 kg.

Il prodotto

HAWA-Variofold 80/GV è un sistema di pareti a libro completamente in vetro con numero pari di battenti. Sul lato opposto del pacchetto è possibile montare una porta di transito aggiuntiva. Con la nostra documentazione, tali sistemi sono facilmente progettabili e il montaggio è facile e rapido. Tutta la ferramenta, le sospensioni, le guide e le serrature sono integrate nel raffinato profilo portante e serravetro. Lo stesso profilo portante e serravetro viene usato anche nel nostro sistema di pareti a impacchettabili HAWA-Variotec 150/GV. L'arresto a filo della superficie è assicurato ogni due ante da una serratura a scatto per porta a libro o girevole con ritenuta integrata e regolabile individualmente. La cerniera di nuova progettazione viene montata lateralmente nel profilo.

Campo di applicazione

Laddove gli spazi debbano essere separati da un pregiato sistema a libro in vetro facile da usare, p.es. in centri commerciali, aeroporti, alberghi, ristoranti, banche, ecc.

Tipico per HAWA-Variofold 80/GV

- Larghezza porta minima 400 mm
- Larghezza porta massima 900 mm
- Altezza porta massima 2600 mm
- Peso porta massimo 80 kg
- Con gli stessi componenti è possibile realizzare sistemi con apertura a destra e a sinistra nonché verso l'interno e verso l'esterno
- Il lato opposto può essere completato con una porta girevole.
- Regolabile in altezza ± 3 mm
- Design elegante
- Bloccaggio sicuro
- Scorrimento estremamente leggero e silenzioso
- Modesto fabbisogno di spazio nell'area parcheggio
- ESG: Vetro singolo temperato di sicurezza 10/12/12,7 mm
  VSG: Vetro stratificato di sicurezza composto da ESG 10,8–13 mm

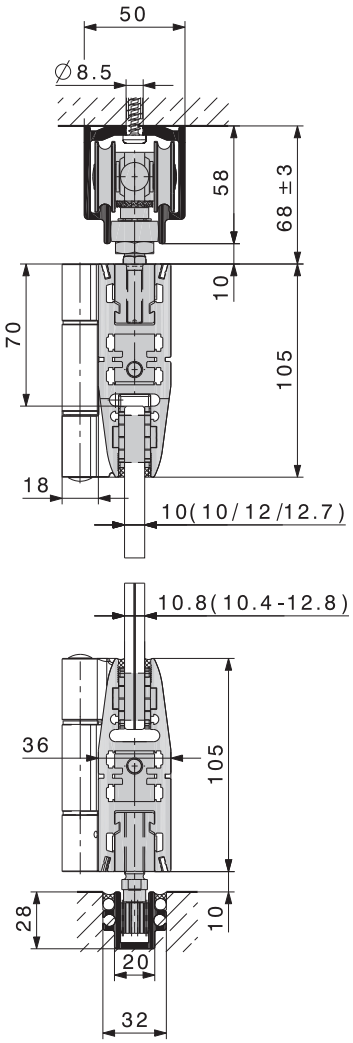

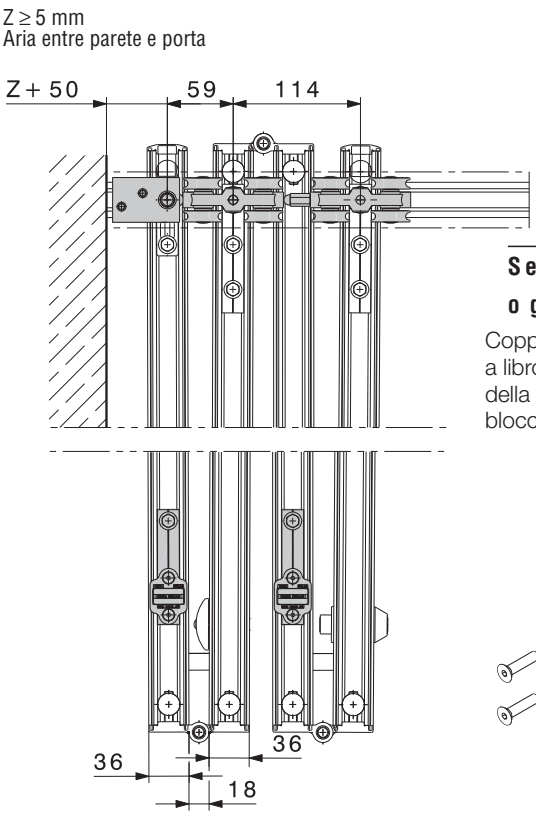

Serratura a scatto per porta a libro o girevole

Coppia di ante con serratura a scatto per porta a libro o girevole (20426) che consente l'arresto della porta senza dover azionare ulteriori bloccaggi.

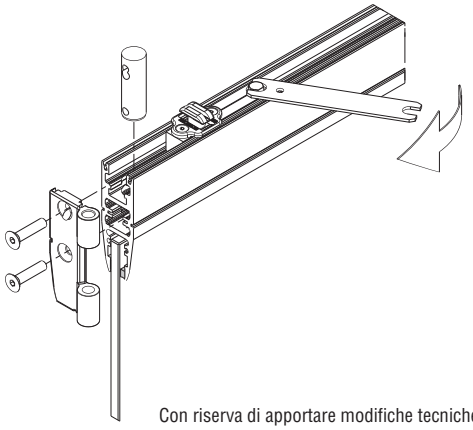

Con riserva di apportare modifiche tecniche

Guarniture parziali senza binari e guide

		n.
	Guarnitura a 2 battenti	16780
	Guarnitura a 2 battenti con porta girevole	16781
	Guarnitura a 4 battenti	16782
	Guarnitura a 4 battenti con porta girevole	16783
	Guarnitura a 6 battenti	16784
	Guarnitura a 6 battenti con porta girevole	16785

I sistemi HAWA-Variofold devono essere realizzati con guide a pavimento eccetto n. 16780 e n. 16781.

Guarniture parziali, formati da

		16780	16781	16782	16783	16784	16785	n.
	Carrello, 4 rulli in plastica M10	1	1	1	1	1	1	16482
	Carrello, 4 rulli in plastica M10 e pezzo distanziale	–	–	1	1	2	2	16685
	Cardine superiore	1	2	1	2	1	2	16485
	Trascinatore, regolabile in altezza, per porta girevole	1	2	1	2	1	2	16325
	Serratura a scatto per porta a libro o girevole, regolabile	1	2	2	3	3	4	20426
	Serratura HAWA a chiavistello con bullone, noce quadra/esagona 7/8, completa incl. manopola	–	2	1	2	2	3	16968
	Pezzo guida, senza gioco, plastica 14 mm, con slitta	–	–	2	2	3	3	13781
	Chiave per regolazione altezza da 19	1	1	1	1	1	1	10789
	Chiave per dado d'arresto da 10/11 per slitta di sospensione	1	1	1	1	1	1	14861
	Chiave fissa da 22/12 regolazione in altezza porta girevole	1	1	1	1	1	1	15409

Binari

Attenzione: le distanze tra i fori possono variare.			n.
	Binario, alluminio anodizzato incolore, forata	6000 mm	16852
		su misura	16853

Guide

Attenzione: le distanze tra i fori possono variare.			n.
	Guida, alluminio anodizzato incolore, forata, 31 x 28 mm	6000 mm	13688
		su misura	13690

Profili portanti e serravetro

			n.
	Profilo portante e serravetro, alluminio anodizzato incolore, spazzolato	6500 mm	16669
		su misura	19868
	Profilo portante e serravetro, alluminio non anodizzato	6500 mm	13576
		su misura	13681

Pezzi singoli

			n.
	Pezzi fissaggio vetro per 1 porta scorrevole (pacchetto da 4 pezzi)	ESG 10 mm	13900
		ESG 12 mm	13901
		ESG 12,7 mm	13902
		VSG 2x5 mm	21263
		VSG 2x6 mm	23542
	Serratura a chiavistello con bullone, con pezzo di fissaggio	Cilindro profilato 17 mm	16760
		Cilindro tondo 22 mm	16761
	Serratura HAWA a chiavistello con bullone, noce quadra/esagona 7/8, completa incl. manopola		16968
	Rosetta di sicurezza 12 mm, per cilindro profilato 17/61 mm, acciaio nichelcromo		14147
	Bussola a pavimento con asola e coperchio a molla in ottone cromato		13787
	Rosetta per bussola a pavimento 13787		17326
	Boccola cuscinetto reggispinta, Ø 30 mm, per porta girevole		16326
	Cuscinetto reggispinta regolabile, Inox, da montare nella guida		22299
	Bocchetta, acciaio cromato		13130
	Cerniera, zama, con viti di fissaggio	cromato opaco	16091
		greggio	16088
	Coprifori, zama, set da 4 pezzi	cromato opaco	16692
		greggio	16693

Con riserva di apportare modifiche tecniche

Accessori

			n.
	Copriforo, 1 pezzo	cromato opaco	16690
		greggio	16691
	Bloccaggio supplementare superiore		16491
	Biella corta, per altezza porta fino a 2500 mm		14164
	Biella lunga, per altezza porta oltre 2500 mm		14165
	Giunto a spazzola 2,6/18 x 920 mm, per profilo portante e serravetro		16797
	Chiave fissa per serravetro		13817
	Utensile di montaggio per cunei laterali 10–12,7 mm vetro		13710
	Maschera di foratura per bullone fissaggio cerniera		16979

Intagli del vetro necessari per porta scorrevole

È possibile usare sia vetro singolo temperato di sicurezza (ESG) sia vetro stratificato di sicurezza (VSG) composto da ESG.

- Spessore del vetro porta scorrevole vetro singolo temperato di sicurezza ESG: 10/12/12,7 mm, tolleranza spessore ± 0,3 mm
- Spessore del vetro porta scorrevole vetro stratificato di sicurezza VSG composto da ESG:
  2x5 ± 0,2 mm → spessore pellicola 0,76 / 1,52 mm
  2x6 ± 0,2 mm → spessore pellicola 0,38 / 0,76 mm
- Tutti i bordi vetro rifilati, nell'intaglio del vetro max. 1 mm
- VSG ammesso con sfalsamento di 2 mm max. nell'intaglio del vetro

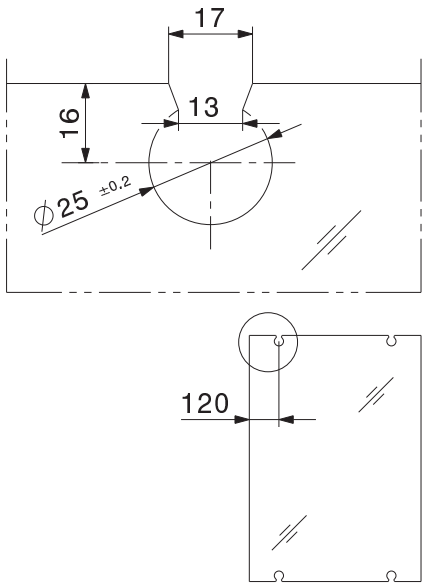

Bloccaggio supplementare superiore

Il bloccaggio supplementare n. 16491 blocca la parete a libro anche in alto garantendo così maggior sicurezza.

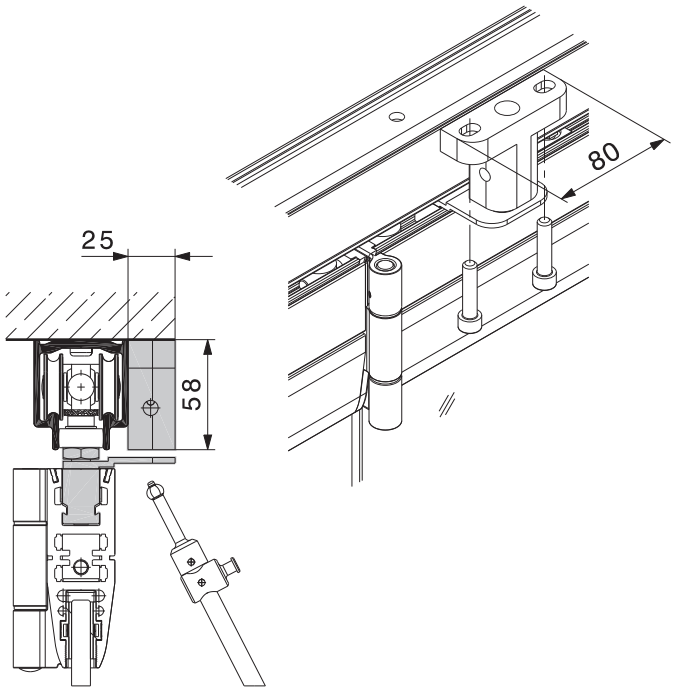

Servizi

		n.
Fresatura serratura incl. foratura per bicilindro	17 mm	19615
	22 mm	19616
Fresatura serratura incl. foratura per noce quadra/esagonale		19617
Fresatura serratura incl. foratura per bicilindro e bullone fissaggio	17 mm	19612
	22 mm	19613
Fresatura serratura incl. foratura per noce quadra/esagonale e bullone fissaggio		19614
Forature entrambi i lati per bullone fissaggio cerniera		16736
Trattamenti delle superfici fatturati separatamente. Prezzo su richiesta.		

Dati per ordinazioni

- Numero e tipo dei guarniture
- Lunghezza del binario
- Lunghezza della guida
- Larghezza e altezza del vetro
- Spessori del vetro
- Numero e tipo dei coprifori
- Numero e tipo della guida a pavimento
- Schizzo della pianta

Dati per ordinazioni opzioni

- Numero della bloccaggio supplementare superiore
- Numer e tipo della biella
- Numero della maschera di foratura per bullone fissaggio cerniera
- Numero e tipo dell'utensile montaggio vetro
- Numero della giunto a spazzola

Progetto/Esecuzione

Per il progetto e l'esecuzione servirsi delle istruzioni di montaggio n. 16824.
(→ www.hawa.ch → HAWA-Productfinder)

Con riserva di apportare modifiche tecniche

❒ Richiesta d'offerta	❒ Ordine	Indirizzo per la consegna
Cliente	Oggetto	Cliente
Via	NPA/Località	Via
Telefono/Telefax	Data	NPA/Località
Termine di consegna	Disponente	Telefono

Larghezza porta massimo 900 mm, peso porta massimo 80 kg
Fotocopiare il modulo ed inviarlo, debitamente compilato, per posta o fax a Hawa AG (Fax: +41 44 767 91 73)

Guarniture senza binari e guide	❒ 16780	❒ 16781	❒ 16782	❒ 16783	❒ 16784	❒ 16785
	2	2+ 1	4	4+ 1	6	6+ 1
	Larghezza massima delle pareti di separazione					
	1800	2700	3600	4500	5400	6300
Componenti necessari	I sistemi Variofold devono essere realizzati con guide a pavimento, eccetto n. 16780 e n. 16781					
Spessori vetro/parti fissaggio vetro ❒ 10 mm 13900 ❒ 12 mm 13901 ❒ 12,7 mm 13902	2	3	4	5	6	7
Serratura per porta di transito ❒ Cil. 17 mm 16760 ❒ Cil. 22 mm 16761 ❒ Quadra/ esagonale 16968	2	1	1	1	1	1
Rosetta di sicurezza ❒ Cil. 17 mm 14147 Rosetta di sicurezza per cil. 22 mm comunemente in commercio	2	1	1	1	1	1
Pezzo di chiusura ❒ Bussola a pavimento 13787 ❒ Bocchetta 13130	2	3	–	–	–	–
Cerniere ❒ cromato opaco 16091 ❒ greggio 16088	2	2	6	6	10	10
Cuscinetto reggispinta ❒ Bussola cuscinetto reggispinta 16326 ❒ Cuscinetto reggispinta regolabile 22299	1	2	1	2	1	2
Coprifori, set da 4 pezzi ❒ cromato opaco 16692 ❒ greggio 16693	1	2	1	2	1	2
Quota luce (LMB) .....mm						

Accessori su richiesta

❒ Bloccaggio supplementare superiore 16491	1	2	2	3	3	4
Biello per altezza porta ❒ fino a 2500 mm 14164 ❒ oltre 2500 mm 14165	1	1	1	1	1	1
❒ Profilo a spazzola 2,6/18 x 920 mm 16797	4	6	8	10	12	14
Utensile montaggio vetro ❒ Chiave fissa 13817 ❒ Utensile di montaggio 13710	1	1	1	1	1	1
❒ Maschera di foratura per bullone fissaggio cerniera 16979	1	1	1	1	1	1
Trattamento delle superfici dei profili portanti e serravetro (16741 prezzo base per tinta)	❒ 14163 rivestito a polvere RAL N°			❒ 14630 effetto cromato ultrabrillante		
	❒ 14626 anodizzato incolore, lucidatura, spazzolato					

Attenzione: saranno evasi esclusivamente gli ordini pervenuti con questo modulo debitamente compilato.

Data ..... **Firma** .....

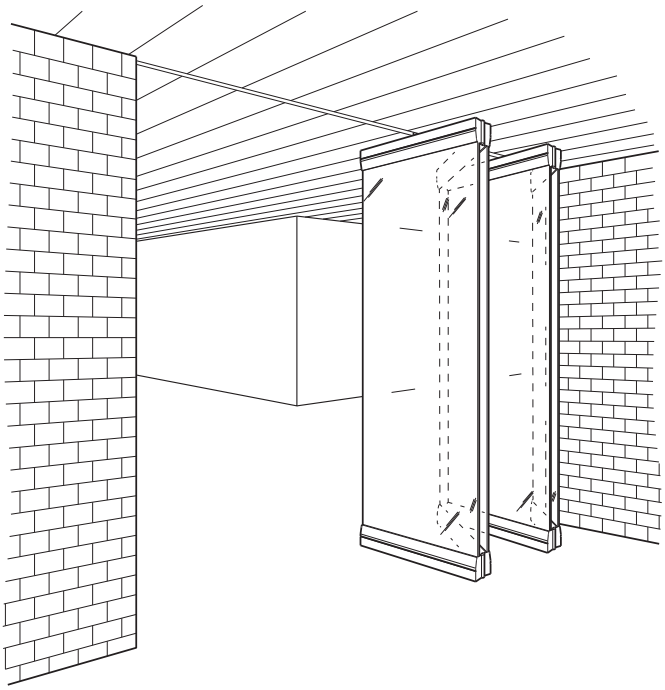

Ferramenta per pareti a soffietto completamente in vetro fino a 80 kg.

Il prodotto

Nei sistemi a parete a soffietto completamente in vetro, il punto di sospensione è al centro della porta. In questo modo è possibile realizzare sistemi fino a 6 1/2 battenti senza guida a pavimento. Sul lato opposto del pacchetto a libro è possibile montare una porta di transito aggiuntiva mediante il nostro cardine. Tutta la ferramenta, le sospensioni, le guide e le serrature sono integrate nel raffinato profilo portante e serravetro. Lo stesso profilo portante e serravetro viene usato anche nel nostro sistema di pareti a impacchettabili HAWA-Variotec 150/GV. L'arresto a filo della superficie è assicurato ogni due ante da una serratura a scatto per porta a libro o girevole con ritenuta integrata e regolabile individualmente. La cerniera di nuova progettazione viene montata lateralmente nel profilo. Con la nostra documentazione, tali sistemi sono facilmente progettabili e il montaggio è facile e rapido.

Campo di applicazione

Laddove gli spazi debbano essere separati da un pregiato sistema a soffietto completamente in vetro facile da usare, p.es. in centri commerciali, aeroporti, alberghi, ristoranti, banche, ecc.

Tipico per HAWA-Centerfold 80/GV

- Larghezza porta minima 500 mm
- Larghezza porta massima 900 mm
- Altezza porta massima 2600 mm
- Peso porta massimo 80 kg
- Con gli stessi componenti è possibile realizzare sistemi con apertura a destra e a sinistra nonché verso l'interno e verso l'esterno
- Il lato opposto può essere completato con una porta girevole
- Regolabile in altezza ± 3 mm
- Design elegante
- Bloccaggio sicuro
- Scorrimento estremamente leggero e silenzioso
- Modesto fabbisogno di spazio nell'area parcheggio
- ESG: Vetro singolo temperato di sicurezza 10/12/12,7 mm
  VSG: Vetro stratificato di sicurezza composto da ESG 10,8–13 mm

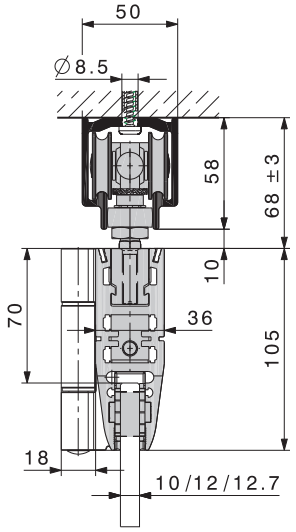

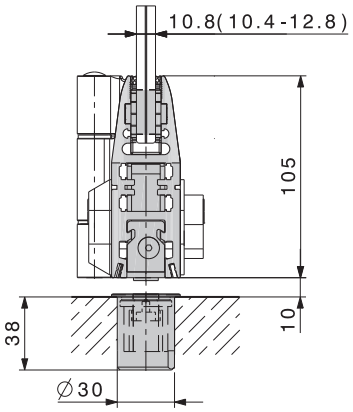

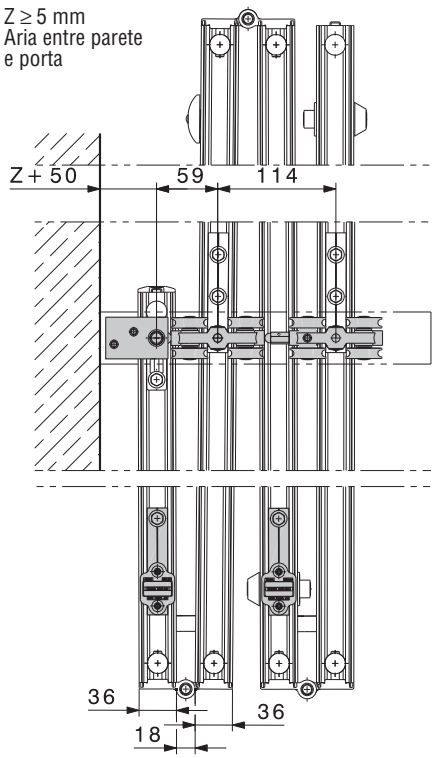

Serratura a scatto per porta a libro o girevole

Coppia di ante con serratura a scatto per porta a libro o girevole (20426) che consente l'arresto della porta senza dover azionare ulteriori bloccaggi.

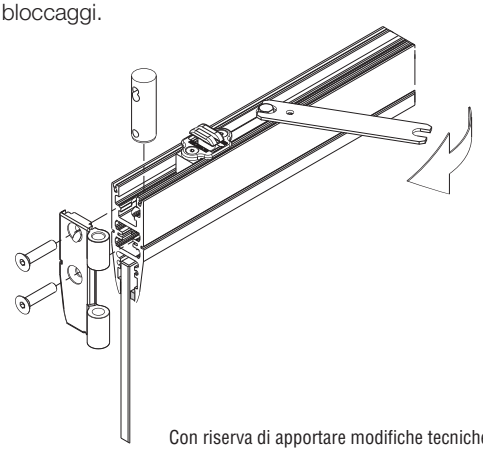

Con riserva di apportare modifiche tecniche

Guarniture parziali senza binari e guide

		n.
	Guarnitura a $1\frac{1}{2}$ battenti	16786
	Guarnitura a $1\frac{1}{2}$ battenti con porta girevole	16787
	Guarnitura a $2\frac{1}{2}$ battenti	16788
	Guarnitura a $2\frac{1}{2}$ battenti con porta girevole	16789
	Guarnitura a $3\frac{1}{2}$ battenti	16790
	Guarnitura a $3\frac{1}{2}$ battenti con porta girevole	16791
	Guarnitura a $4\frac{1}{2}$ battenti	16792
	Guarnitura a $4\frac{1}{2}$ battenti con porta girevole	16793
	Guarnitura a $5\frac{1}{2}$ battenti	16794
	Guarnitura a $5\frac{1}{2}$ battenti con porta girevole	16795

I sistemi HAWA-Centerfold possono generalmente essere realizzati senza guide a pavimento.

Binari

Attenzione: le distanze tra i fori possono variare.			n.
	Binario, alluminio anodizzato incolore, forata	6000 mm	16852
		su misura	16853

Guide

Attenzione: le distanze tra i fori possono variare.			n.
	Guida, alluminio anodizzato incolore, forata, 31 x 28 mm	6000 mm	13688
		su misura	13690

Profili portanti e serravetro

			n.
	Profilo portante e serravetro, alluminio anodizzato incolore, spazzolato	6500 mm	16669
		su misura	19868
	Profilo portante e serravetro, alluminio non anodizzato	6500 mm	13576
		su misura	13681

Guarniture parziali, formato da

		16786	16787	16788	16789	16790	16791	16792	16793	16794	16795	n.
	Carrello, 4 rulli in plastica M10	1	1	1	1	1	1	1	1	1	1	16482
	Carrello, 4 rulli in plastica M10 e pezzo distanziale	–	–	–	–	1	1	1	1	2	2	16685
	Cardine superiore	1	2	1	2	1	2	1	2	1	2	16485
	Trascinatore, regolabile in altezza, per porta girevole	1	2	1	2	1	2	1	2	1	2	16325
	Arresto di fine corsa	–	–	1	1	–	–	1	1	–	–	16701
	Serratura a scatto per porta a libro o girevole, regolabile	1	2	2	3	2	3	3	4	3	4	20426
	Serratura HAWA a chiavistello con bullone, noce quadra/esagona 7/8, completa incl. manopola	–	1	–	2	1	3	2	4	3	5	16968
	Chiave per regolazione altezza da 19	1	1	1	1	1	1	1	1	1	1	10789
	Chiave per dado d'arresto da 10/11 per slitta di sospensione	1	1	1	1	1	1	1	1	1	1	14861
	Chiave fissa da 22/12, regolazione in altezza porta girevole	1	1	1	1	1	1	1	1	1	1	15409

Con riserva di apportare modifiche tecniche

Pezzi singoli

			n.
	Pezzi fissaggio vetro per 1 porta scorrevole (pacchetto da 4 pezzi)	ESG 10 mm	13900
		ESG 12 mm	13901
		ESG 12,7 mm	13902
		VSG 2x5 mm	21263
		VSG 2x6 mm	23542
	Serratura HAWA a chiavistello con bullone, con pezzo di fissaggio	Cilindro profilato 17 mm	16760
		Cilindro tondo 22 mm	16761
	Serratura HAWA a chiavistello con bullone, noce quadra/esagona 7/8, completa incl. manopola		16968
	Rosetta di sicurezza 12 mm, per cilindro profilato 17/61 mm, acciaio nichelcromo		14147
	Bussola a pavimento con asola e coperchio a molla in ottone cromato		13787
	Rosetta per bussola a pavimento 13787		17326
	Boccola cuscinetto reggispinta, Ø 30 mm, per porta girevole		16326
	Cuscinetto reggispinta regolabile, Inox, da montare nella guida		22299
	Bocchetta, acciaio cromato		13130
	Cerniera, zama, con viti di fissaggio	cromato opaco	16091
		greggio	16088
	Coprifori, zama, set da 4 pezzi	cromato opaco	16692
		greggio	16693

Accessori

			n.
	Copriforo, 1 pezzo	cromato opaco	16690
		greggio	16691
	Bloccaggio supplementare superiore		16491
	Biella corta, per altezza porta fino a 2500 mm		14164
	Biella lunga, per altezza porta oltre 2500 mm		14165
	Pezzo guida, senza gioco, plastica 14 mm, con slitta		13781
	Giunto a spazzola 2,6/18 x 920 mm, per profilo portante e serravetro		16797
	Chiave fissa per serravetro		13817
	Utensile di montaggio per cunei laterali 10–12,7 mm vetro		13710
	Maschera di foratura per bullone fissaggio cerniera		16979

Intagli del vetro necessari per porta scorrevole

È possibile usare sia vetro singolo temperato di sicurezza (ESG) sia vetro stratificato di sicurezza (VSG) composto da ESG.

- Spessore del vetro porta scorrevole vetro singolo temperato di sicurezza ESG:
  10/12/12,7 mm, tolleranza spessore ± 0,3 mm
- Spessore del vetro porta scorrevole vetro stratificato di sicurezza VSG composto da ESG:
  2x5 ± 0,2 mm → spessore pellicola 0,76 / 1,52 mm
  2x6 ± 0,2 mm → spessore pellicola 0,38 / 0,76 mm
- Tutti i bordi vetro rifilati, nell'intaglio del vetro max. 1 mm
- VSG ammesso con sfalsamento di 2 mm max. nell'intaglio del vetro

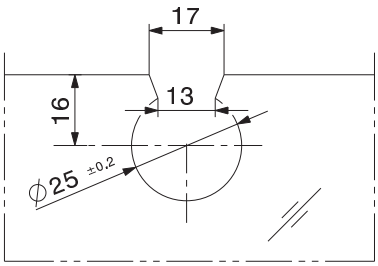

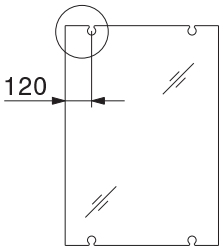

Bloccaggio supplementare superiore e servizi

Dettagli: → HAWA-Variofold 80/GV.

Dati per ordinazioni

- Numero e tipo dei guarniture
- Lunghezza del binario
- Lunghezza della guida
- Larghezza e altezza del vetro
- Spessori del vetro
- Numero e tipo dei coprifori
- Numero e tipo della guida a pavimento
- Schizzo della pianta

Dati per ordinazioni opzioni

- Numero della bloccaggio supplementare superiore
- Numer e tipo della biella
- Numero della maschera di foratura per bullone fissaggio cerniera
- Numero e tipo dell'utensile montaggio vetro
- Numero della giunto a spazzola

Progetto/Esecuzione

Per il progetto e l'esecuzione servirsi delle istruzioni di montaggio n. 16825.
(→ www.hawa.ch → HAWA-Productfinder)

Con riserva di apportare modifiche tecniche

❒ Richiesta d'offerta	❒ Ordine	Indirizzo per la consegna
Cliente	Oggetto	Cliente
Via	NPA/Località	Via
Telefono/Telefax	Data	NPA/Località
Termine di consegna	Disponente	Telefono

Larghezza porta massimo 900 mm, peso porta massimo 80 kg.
Fotocopiare il modulo ed inviarlo, debitamente compilato, per posta o fax a Hawa AG (Fax: +41 44 767 91 73)

Guarniture senza binari e guide	❒ 16786	❒ 16787	❒ 16788	❒ 16789	❒ 16790	❒ 16791	❒ 16792	❒ 16793	❒ 16794	❒ 16795
	1 1/2	1 1/2 + 1	2 1/2	2 1/2 + 1	3 1/2	3 1/2 + 1	4 1/2	4 1/2 + 1	5 1/2	5 1/2 + 1
	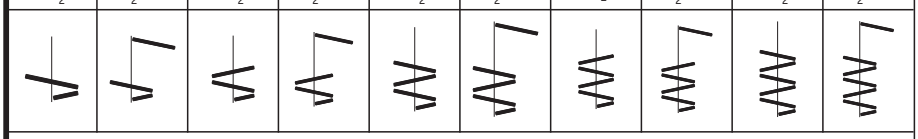									
	Larghezza massime delle pareti di separazione									
	1400	2300	2300	3200	3200	4100	4100	5000	5000	5900
Componenti necessari	Per i sistemi Centerfold occorre anche ordinare le guide a pavimento. (Vedi accessori su richiesta)									
Spessori vetro/parti fissaggio vetro ❒ 10 mm 13900 ❒ 12 mm 13901 ❒ 12,7 mm 13902	2	3	3	4	4	5	5	6	6	7
Serratura per porta di transito ❒ Cil. 17 mm 16760 ❒ Cil. 22 mm 16761 ❒ Quadra/ esagonale 16968	1	1	2	1	2	1	2	1	2	1
Rosetta di sicurezza ❒ Cil. 17 mm 14147 Rosetta di sicurezza per cil. 22 mm comunemente in commercio	1	1	2	1	2	1	2	1	2	1
Pezzo di chiusura ❒ Bussola a pavimento 13787 ❒ Bocchetta 13130	1	2	2	3	3	4	4	5	5	6
Cerniere ❒ cromato opaco 16091 ❒ greggio 16088	2	2	4	4	6	6	8	8	10	10
Cuscinetto reggispinta ❒ Bussola cuscinetto reggispinta 16326 ❒ Cuscinetto reggispinta regolabile 22299	1	2	1	2	1	2	1	2	1	2
Coprifori, set da 4 pezzi ❒ cromato opaco 16692 ❒ greggio 16693	1	2	1	2	1	2	1	2	1	2
Quota luce (LMB) ..... mm	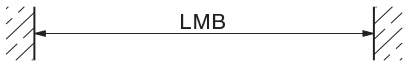									

Accessori su richiesta

❒ Bloccaggio supplementare superiore 16491	1	2	2	3	2	3	3	4	3	4
Biello per altezza porta ❒ fino a 2500 mm 14164 ❒ oltre 2500 mm 14165	1	1	1	1	1	1	1	1	1	1
❒ Profilo a spazzola 2,6/18 x 920 mm 16797	3	5	5	7	7	9	9	11	11	13
Utensile montaggio vetro ❒ Chiave fissa 13817 ❒ Utensile di montaggio 13710	1	1	1	1	1	1	1	1	1	1
❒ Maschera di foratura per bullone fissaggio cerniera 16979	1	1	1	1	1	1	1	1	1	1

Trattamento delle superfici dei profili portanti e serravetro (16741 prezzo base per tinta)	❒ 14163 rivestito a polvere RAL N°	❒ 14630 effetto cromato ultrabrillante
	❒ 14626 anodizzato incolore, lucidatura, spazzolato	

Attenzione: saranno evasi esclusivamente gli ordini pervenuti con questo modulo debitamente compilato.

Data ..... **Firma** .....

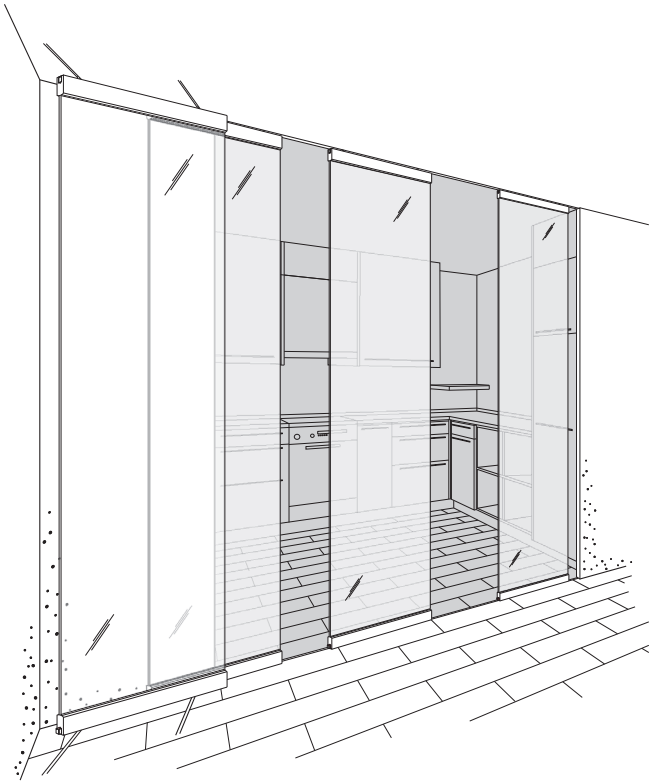

Facili pareti scorrevoli in vetro.

Ferramenta per pareti scorrevoli in vetro impacchettabili fino a 60 kg.

Il prodotto

HAWA-Aperto 60/GL soddisfa il desiderio di spazi flessibili e aperti. Il sistema studiato appositamente per pareti di separazione leggere in vetro si integra perfettamente nel mondo dell'architettura contemporanea. Una pellicola protegge i coprigiunti, disponibili con varie superfici, da eventuali danni.
In virtù della tecnica raffinata e della chiara struttura, HAWA-Aperto 60/GL può essere facilmente progettato e montato dall'operatore.
I sistemi standard non prevedono pertanto realizzazioni personalizzate.
Per assicurare un comfort d'uso ottimale, Hawa consiglia l'impiego di una guida inferiore. Tuttavia sono anche possibili sistemi senza guide a pavimento inferiori.

Campo di applicazione

Laddove occorra arredare in modo personalizzato o cambiare i locali. In virtù delle minime misure di montaggio e del minimo fabbisogno di zona di impacchettamento è anche possibile il montaggio a posteriori in locali già esistenti. Ciò comprende anche separazioni di locali e garanzia della privacy nelle forme più svariate. Consente la realizzazione facile ed economica di separazioni, p.es. dal bancone al soffitto.

Tipico per HAWA-Aperto 60/GL

- Peso porta scorrevole 60 kg max.
- Fino a 9 ante a impacchettabili incl. porta girevole
- Altezza profilo 65 mm
- Spessore vetro ESG[1] 8/9,5 ($\frac{3}{8}$")/10 mm
- Larghezza porta 500 mm min.
- Larghezze porta max.
  (impacchettamento parallela all'asse di scorrimento)
  - Porta scorrevole: 1100 mm
  - Porta girevole: 1200 mm
- Larghezze porta max.
  (impacchettamento a 90° rispetto all'asse di scorrimento)
  - Porta scorrevole e porta girevole: 950 mm
- Altezza porta 2600 mm max.
- Altezza regolabile ± 3 mm
- Paracolpi mediano con ritenuta regolabile
- Binari e guide: alluminio anodizzato incolore
- Dettagliata documentazione di progetto e montaggio
- Soluzione globale armoniosa grazie al guarnitura vetrata fissa
- Con riserva di apportare modifiche tecniche.

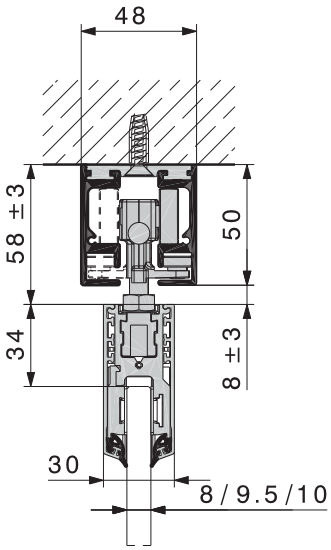

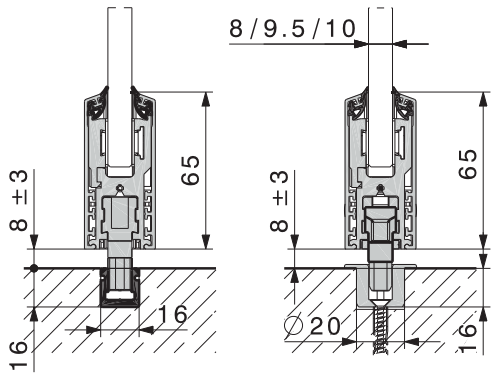

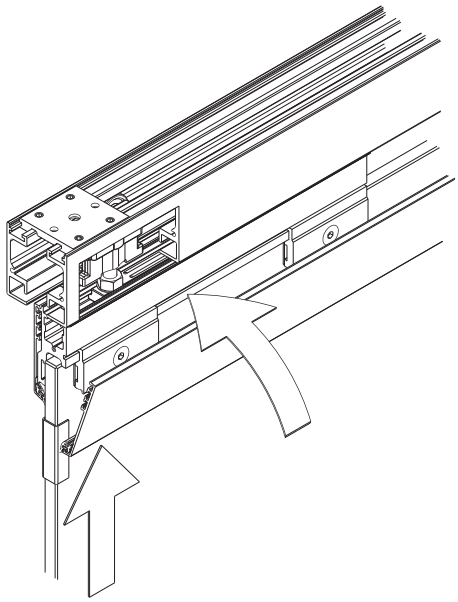

[1]ESG: vetro singolo temperato di sicurezza

Con riserva di apportare modifiche tecniche

Possibilità zona di impacchettamento

HAWA-Aperto 60/GL rende invisibile dietro una parete o dietro la porta girevole la leggera parete di separazione in vetro.

Sistema tipo 1

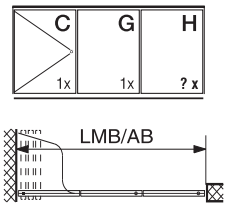

Guarnitura	Tipo	Pezzi	n.
Porta girevole	C	1	19188
Porta scorrevole	G	1	19192
Porta scorrevole	H	**?X**	19193
Zona di impacchettamento		1	18758

Sistema tipo 2

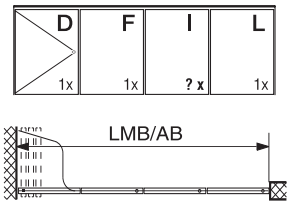

Guarnitura	Tipo	Pezzi	n.
Porta girevole	D	1	19189
Porta scorrevole	F	1	19191
Porta scorrevole	I	**?X**	19194
Porta scorrevole	L	1	➤19196
Zona di impacchettamento		1	18759

➤ Elementi di collegamento consigliati: → tabella pagina seguente.

Sistema tipo 3

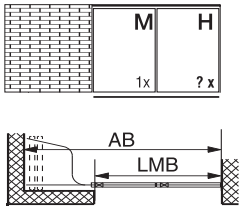

Guarnitura	Tipo	Pezzi	n.
Porta scorrevole	M	1	19198
Porta scorrevole	H	**?X**	19193
Zona di impacchettamento		1	18758

Sistema tipo 4

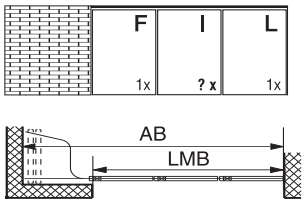

Guarnitura	Tipo	Pezzi	n.
Porta scorrevole	F	1	19191
Porta scorrevole	I	**?X**	19194
Porta scorrevole	L	1	➤19196
Zona di impacchettamento		1	18759

➤ Elementi di collegamento consigliati: → tabella pagina seguente.

Sistema tipo 5

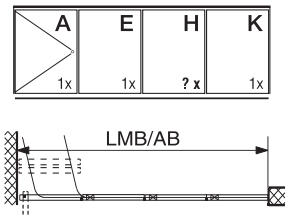

Guarnitura	Tipo	Pezzi	n.
Porta girevole	A	1	19186
Porta scorrevole	E	1	19190
Porta scorrevole	H	**?X**	19193
Porta scorrevole	K	1	➤19195
Zona di impacchettamento		1	18756

➤ Elementi di collegamento consigliati: → tabella pagina seguente.

Sistema tipo 6

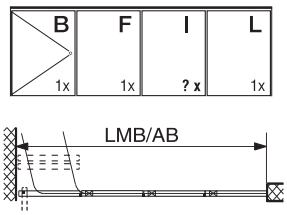

Guarnitura	Tipo	Pezzi	n.
Porta girevole	B	1	19187
Porta scorrevole	F	1	19191
Porta scorrevole	I	**?X**	19194
Porta scorrevole	L	1	➤19196
Zona di impacchettamento		1	18757

➤ Elementi di collegamento consigliati: → tabella pagina seguente.

Sistema tipo 7

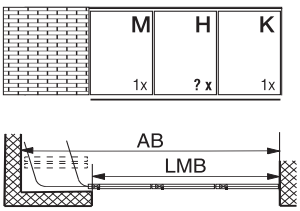

Guarnitura	Tipo	Pezzi	n.
Porta scorrevole	M	1	19198
Porta scorrevole	H	**?X**	19193
Porta scorrevole	K	1	➤19195
Zona di impacchettamento		1	18756

➤ Elementi di collegamento consigliati: → tabella pagina seguente.

Sistema tipo 8

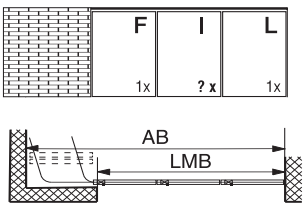

Guarnitura	Tipo	Pezzi	n.
Porta scorrevole	F	1	19191
Porta scorrevole	I	**?X**	19194
Porta scorrevole	L	1	➤19196
Zona di impacchettamento		1	18757

➤ Elementi di collegamento consigliati: → tabella pagina seguente.

Situazione di collegamento

In funzione della situazione di collegamento consigliamo gli accessori descritti nella tabella seguente. Questi conferiscono alto comfort e stabilizzano la parete chiusa.

Elementi di collegamento

Situazioni di collegamento	**con** guida	n.	**senza** guida	n.
				19294
		19294		19294
				19295
		19296		19295
		18930		19295

Vista situazioni di collegamento

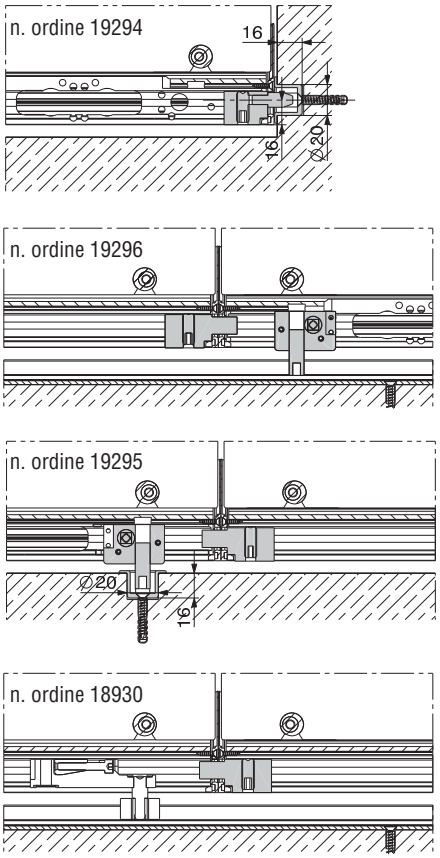

Guarnitura vetrata fissa

	n.
Guarnitura vetrata fissa per HAWA-Aperto 60/GL	19750

Guarniture, formati da

		pezzi	n.
	Slitta di sospensione con bullone di arresto per vetrata fissa	2	19714
	Perno di alloggiamento acciaio inox per vetrata fissa, set da 2 pezzi	1	19715
	Profilo serravetro 240 mm, alluminio	4	19026
	Piastra di ritegno per profilo serravetro, incl. viti, set da 8 pezzi (per 1 porta)	1	19264
	Perno di supporto per profilo serravetro con spina filettata, set da 8 pezzi (per 1 porta)	1	19265
	Eccentrico, plastica, per fissaggio vetro, set da 8 pezzi (per 1 porta)	1	19266
	Copriforo per profilo serravetro, plastica antracite-grigio RAL 7016, set da 4 pezzi (per 1 porta)	1	19267

Vetrata fissa

Il Guarnitura vetrata fissa consente un'armoniosa soluzione globale.

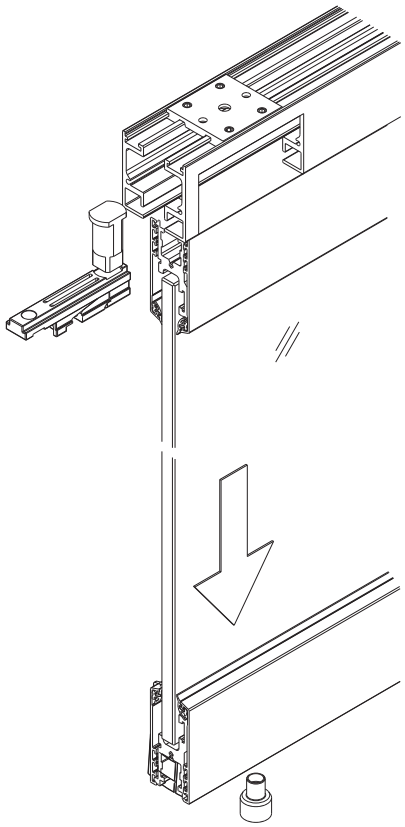

Con riserva di apportare modifiche tecniche

Lunghezze indicative per ordinazioni di binari e guide

È possibile calcolare come segue la lunghezza indicativa per l'ordine di binari e guide diritte, nonché il numero delle stecche di sospensione necessarie:

Zona di impacchettamento a 90°

		Formula LMB = Larghezza quota luce	Lunghezza (incl. riserva segagione)	Pezzi/ Sistema
2x Binario semplice	esterno	AB in mm - 130 mm		1
	interno	AB in mm - 500 mm		1
Guida		AB in mm + 20 mm		1
Stecche di sospensione		AB in mm ÷ 500	→	

Zona di impacchettamento parallela

		Formula LMB = Larghezza quota luce	Lunghezza (incl. riserva segagione)	Pezzi/ Sistema
2x Binario semplice	esterno	AB in mm - 730 mm		1
	interno	AB in mm - 1230 mm		1
Guida		AB in mm - 500 mm		1
Stecche di sospensione		AB in mm ÷ 500	→	

Binari

			n.
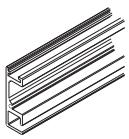	Binario semplice, alluminio anodizzato incolore	2500 mm	17795
		3500 mm	17796
		6000 mm	16891
		su misura	17529
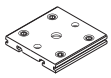	Stecca di sospensione per 2x binario semplice, alluminio	1 pezzo	17128
	Stecche di sospensione per 2x binario semplice, set da	6 pezzi	17806
	Stecche di sospensione per 2x binario semplice, set da	8 pezzi	17807
	Copriforo per 2x binario semplice, alluminio anodizzato incolore		19354

Guide

Attenzione: le distanze tra i fori possono variare.			n.
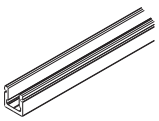	Guida, alluminio anodizzato incolore, non forata 16 x 16 mm	6000 mm	18200
	Guida, alluminio anodizzato incolore, forata 16 x 16 x 3 mm	3500 mm	18864
		6000 mm	18216
		su misura	18477

Lunghezze indicative per ordinazioni di coprigiunti e gomma da aggrappo

È possibile calcolare la lunghezza indicativa per l'ordine di coprigiunti e della gomma da aggrappo nel modo seguente:

Zona di impacchettamento a 90° e parallela

Situazione	Lunghezza coprigiunto (incl. riserva segagione)	Lunghezza gomma da aggrappo (incl. riserva segagione)
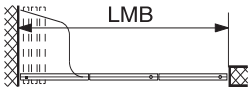	$\frac{LMB}{AT}$	LMB x 4
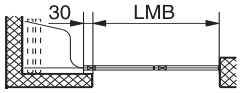	$\frac{LMB + 30}{ST}$	(LMB + 30) x 4
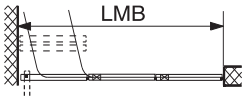	per STB: $\frac{LMB - 100}{AT}$ per DT: STB + 100	LMB x 4
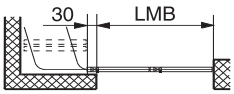	$\frac{LMB + 30}{ST}$	(LMB + 30) x 4

AT = Numero porte incl. porta girevole
ST = Numero porte scorrevoli
STB = Larghezza porta scorrevole
DT = Porta girevole

Coprigiunti/Gomma da aggrappo

		mm	n.
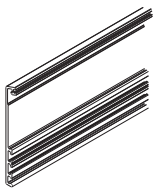	Coprigiunto, alluminio, non anodizzato (finissaggio da parte del committente) set per 1 porta (4 pezzi)	800	19231
		1000	19232
		1200	19233
	Coprigiunto, alluminio, anodizzato incolore, spazzolato, set per 1 porta (4 pezzi)	800	19234
		1000	19235
		1200	19236
	Coprigiunto, alluminio, effetto acciaio, spazzolato, set per 1 porta (4 pezzi)	800	19237
		1000	19238
		1200	19239
	Gomma da aggrappo, nero rotolo da 10 m		19175

Per il montaggio dei coprigiunti occorre la gomma da aggrappo.

Pezzi di fissaggio del vetro

		Spessore vetro	n.
	Pezzi di fissaggio del vetro set per 1 porta (16 pezzi)	8 mm	19269
		9,5 mm ($\frac{3}{8}$")	19271
		10 mm	19270

Ordinare i pezzi di fissaggio del vetro in funzione dello spessore del vetro.

Con riserva di apportare modifiche tecniche

Modulo cilindro per serratura a chiavistello tondo

I guarniture porta bloccabili contengono una serratura a chiavistello tondo con manopola. Per chiudere il sistema è possibile ordinare un modulo cilindro che blocca la serratura a chiavistello tondo. Il modulo cilindro è disponibile con 3 diverse chiusure.
Per sistemi con alte esigenze di sicurezza, p.es. vetrine, è disponibile il modulo cilindro per cilindro profilato da 17 mm. È integrabile in un sistema di chiusura e può essere completato dalla rosetta speciale di sicurezza per cilindro profilato doppio o per semicilindro profilato.

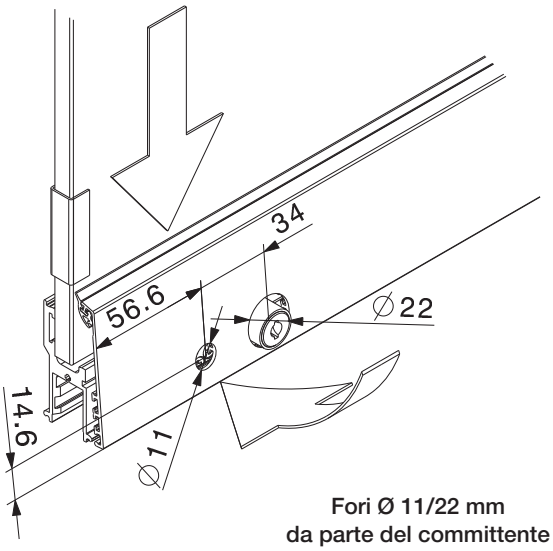

Fori Ø 11/22 mm
da parte del committente

Modulo cilindro/Rosetta cilindro

		Chiave	n.
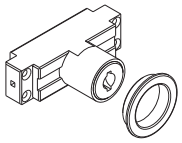	Modulo cilindro, incl. 2 chiavi e rosetta	Chiusura 01	19171
		Chiusura 02	19172
		Chiusura 03	19173
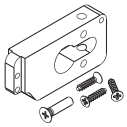	Modulo cilindro per cilindro profilato da 17 mm		19610
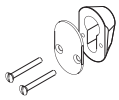	Rosetta speciale di sicurezza per cilindro profilato doppio, lunghezza 29,5–31,5 mm		19680
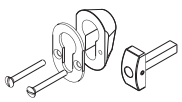	Rosetta speciale di sicurezza per cilindro profilato doppio, lunghezza 59–63 mm incl. maniglia con perno quadro		19699

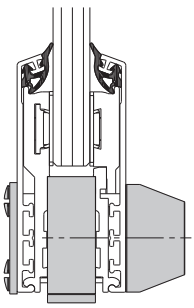

Semicilindro

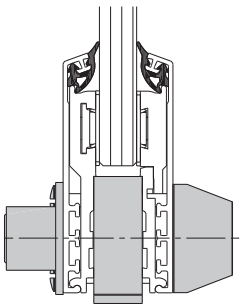

Cilindro doppio

Intaglio del vetro

Usare esclusivamente vetro di sicurezza monolastra (ESG).
- Spessore del vetro porta scorrevole vetro singolo temperato di sicurezza ESG: 8/9,5 ($\frac{3}{8}$")/10 mm, tolleranza spessore ± 0,3 mm
- Tutti i bordi vetro rifilati, nell'intaglio del vetro max. 1 mm

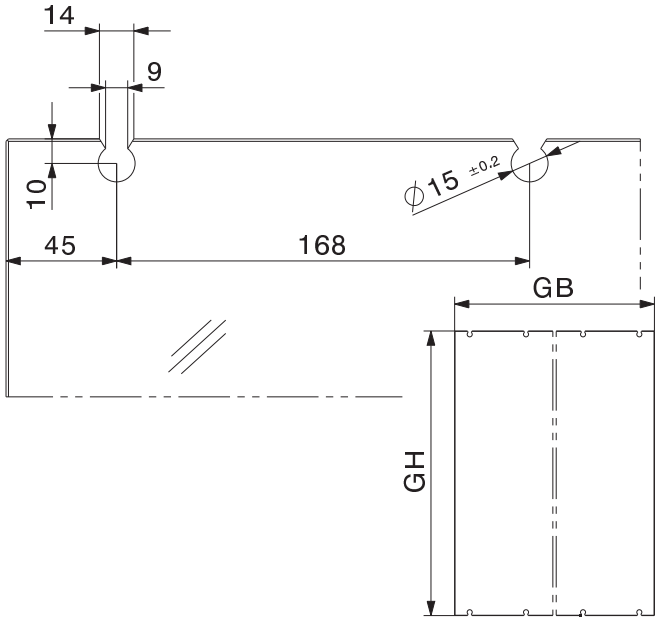

Coprifilo i gomma

		Rotolo da	n.
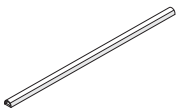	Profilo in gomma autoadesivo, nero, per spessori vetro 8/10 mm, distanza vetro 4 mm	5 m	19442
		10 m	19443
		50 m	19444
	Profilo in gomma autoadesivo, trasparente, per spessori vetro 8/10 mm, distanza vetro 4 mm	5 m	19445
		10 m	19446
		50 m	19447

Dettagli: → pagina 120.

Sistemi speciali

Per i sistemi speciali con zona di impacchettamento personalizzate, più di 9 porte, binari curve o modifiche direzionali integrate, contattare Hawa AG.

Dati per ordinazioni

- Numero e tipo guarniture porta girevole: → tabella
- Numero e tipo guarniture porta scorrevole: → tabella
- Numero e tipo guarniture zona di impacchettamento: → tabella
- Numero e lunghezza binari: → calcolo
- Numero e lunghezza guide: → calcolo
- Numero e tipo pezzi di fissaggio del vetro
- Numero e tipo coprigiunti: → calcolo
- Numero rotoli gomma da aggrappo: → calcolo
- Numero stecche di sospensione: → calcolo
- Numero e tipo elementi di collegamento: → tabella
-
- Numero guarniture vetrata fissa
- Numero e tipo rivestimento interno zona di impacchettamento
- Numero e tipo modulo cilindro
- Numero e tipo rosette speciali di sicurezza

Progetto/Esecuzione

Per il progetto e l'esecuzione servirsi delle istruzioni di montaggio
n. 19200 (impacchettamento parallela) o
n. 19201 (impacchettamento a 90°).
(→ www.hawa.ch → HAWA-Productfinder)

Guarniture zona di impacchettamento

	n.
Guarnitura zona di impacchettamento, con guida, impacchettabili parallela	18756
Guarnitura zona di impacchettamento, senza guida, impacchettabili parallela	18757
Guarnitura zona di impacchettamento, con guida, impacchettabili 90°	18758
Guarnitura zona di impacchettamento, senza guida, impacchettabili 90°	18759

Guarniture, formati da

		18756	18757	18758	18759	n.
	Binario semplice, curva, 75° interna, lunghezza lato 580 mm	1	1	–	–	17289
	Binario semplice, curva, 75° esterna, lunghezza lato 580 mm	1	1	1	1	17290
	Binario semplice, curva, 90° interna, lunghezza lato 70 mm	–	–	1	1	16925
	Set paracolpi di fine corsa binario, alluminio	1	1	1	1	19165
	Spine di collegamento, set da 6 pezzi	1	1	1	1	17221
	Paracolpi mediano con ritenuta regolabile	1	1	1	1	17283
	Stecche di sospensione per 2x binario semplice, alluminio	1	1	1	1	17128
	Stecca di sospensione per binario semplice, alluminio	11	11	10	10	17749
	Chiave esagonale 4 mm, lunghezza 230 mm	1	1	1	1	18751
	Arresto fine corsa per guida, alluminio, 16 x 16 mm	2	–	2	–	18652
	Estremità binario, 150 mm	1	1	1	1	19160
	Spine di collegamento per guide, set da 8 pezzi	1	–	–	–	18640
	Guida, curva, 75°, lunghezza lato 500 mm	1	–	–	–	18748
	Utensile di regolazione per eccentrico serravetro	1	1	1	1	19256

Rivestimento interno zona di impacchetamento

Per le zone di impacchetamento aperte e visibili consigliamo il montaggio di un rivestimento interno della zona di impacchetamento.

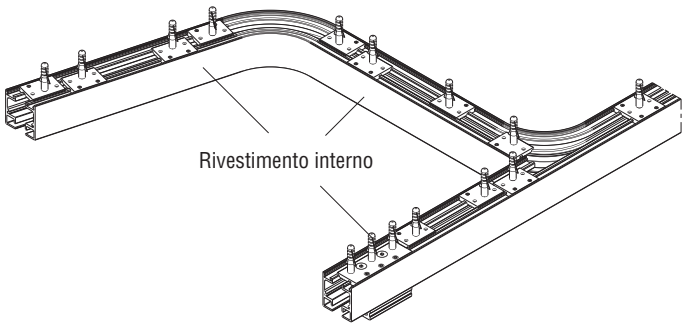

Guarniture rivestimento interno zona di impacchetamento

	n.
Rivestimento interno zona di impacchetamento per sistemi con zona di impacchetamento parallela, completo	19147
Rivestimento interno zona di impacchetamento per sistemi con zona di impacchetamento a 90°, completo	19148

Guarniture, formati da

		19147	19148	n.
	Binario semplice, curva, 75° interna lunghezza lato 580 mm	1	1	17289
	Binario semplice 550 mm, per rivestimento interno, zona di impacchetamento parallela	1	–	19145
	Binario semplice 700 mm, per rivestimento interno, zona di impacchetamento parallela e a 90°	1	1	19146
	Stecca di sospensione per binario semplice, alluminio	8	7	17749

Comfort di scorrimento

Per assicurare il comfort di scorrimento applicare stecche di sospensione nelle giunzioni dei binari.

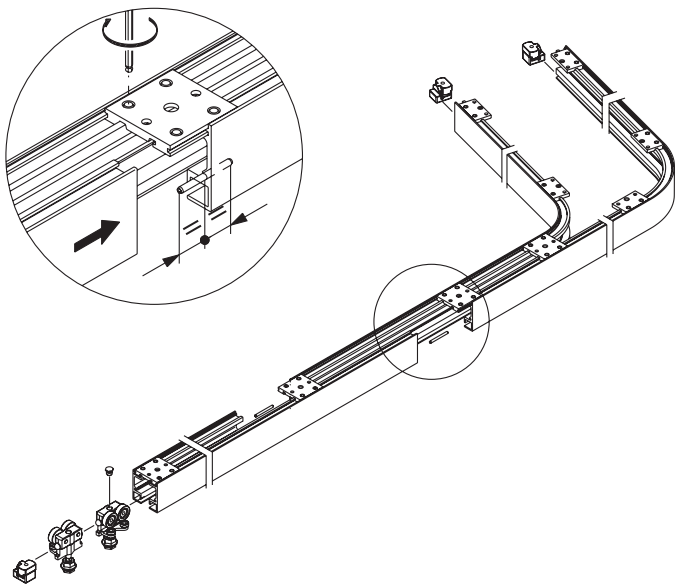

Con riserva di apportare modifiche tecniche

Guarniture porta girevole

	Tipo	n.
Guarnitura porta girevole per sistema con zona di impacchetamento parallela, con guida	A	19186
Guarnitura porta girevole per sistema con zona di impacchetamento parallela, senza guida	B	19187
Guarnitura porta girevole per sistema con zona di impacchetamento a 90°, con guida	C	19188
Guarnitura porta girevole per sistema con zona di impacchetamento a 90°, senza guida	D	19189

Guarniture, formati da

	Tipi porta	19186 A	19187 B	19188 C	19189 D	n.
	Profilo serravetro 240 mm, alluminio	3	3	3	3	19026
	Profilo serravetro 240 mm, con fresatura serratura, alluminio	1	1	1	1	19027
	Cardine superiore per sistemi con zona di impacchetamento parallela	1	1	–	–	18779
	Cardine superiore per sistemi con zona di impacchetamento a 90°	–	–	1	1	19142
	Cardine inferiore, adatto per guida 16 x 16 mm	–	–	1	–	18730
	Cardine inferiore con boccola cuscinetto reggispinta D=20 mm	1	1	–	1	18785
	Boccola di chiusura incl. vite di montaggio	–	1	–	1	19149
	Serratura a scatto porta girevole con riscontro	1	1	1	1	19050
	Serratura a chiavistello tondo con noce quadra 7 mm	1	1	1	1	19170
	Manopola cromata, con spina quadra	1	1	1	1	19107
	Adattatore 300 mm, esterno, per rivestimento interno binario, zona di impacchetamento parallela	1	1	–	–	18804
	Adattatore 300 mm, interno, per rivestimento interno binario, zona di impacchetamento parallela	1	1	–	–	19144

	Tipi porta	19186 A	19187 B	19188 C	19189 D	n.
	Stecca di sospensione per 2x binario semplice, alluminio, 1 pezzo	1	1	–	–	17128
	Chiave fissa, apertura 13 mm	1	1	1	1	19128
	Piastra di ritegno per profilo serravetro, incl. viti, set da 8 pezzi (per 1 porta)	1	1	1	1	19264
	Perno di supporto per profilo serravetro con spina filettata, set da 8 pezzi (per 1 porta)	1	1	1	1	19265
	Eccentrico, plastica, per fissaggio vetro, set da 8 pezzi (per 1 porta)	1	1	1	1	19266
	Copriforo per profilo serravetro, plastica antracite-grigio RAL 7016, set da 4 pezzi (per 1 porta)	1	1	1	1	19267

Guarniture porta scorrevole

	Tipo	n.
Guarniture porta scorrevole	E	19190
	F	19191
	G	19192
	H	19193
	I	19194
	K	19195
	L	19196
	M	19198
Guarniture, formati da: → pagina seguente.		

Con riserva di apportare modifiche tecniche

Guarniture porta scorrevole, formati da

	Tipi porta	19190 E	19191 F	19192 G	19193 H	19194 I	19195 K	19196 L	19198 M	n.
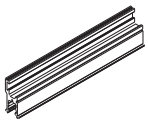	Profilo serravetro impacchetamento 240 mm, alluminio	4	3	3	4	4	3	3	3	19026
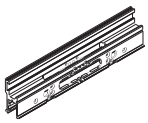	Profilo serravetro 240 mm, con fresatura serratura, alluminio	–	1	1	–	–	1	1	1	19027
	Carrello, 2 rulli plastificati con cuscinetti a sfere, M8	2	2	2	2	2	2	2	2	18708
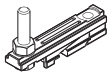	Slitta di sospensione incl. vite M8, con cuneo di montaggio integrato	2	2	2	2	2	2	2	2	18651
	Guida senza gioco, plastica, 10 mm, con slitta portante	1	–	1	1	–	1	–	–	18649
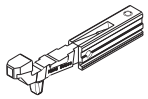	Bloccaggio pavimento	–	–	–	–	1	–	1	–	18932
	Centraggio, alluminio anodizzato incolore	–	–	–	1	–	1	–	–	18930
	Boccola di chiusura incl. vite di montaggio	–	1	–	–	1	–	1	–	19149
	Serratura a chiavistello tondo noce quadra 7 mm e perno guida	–	–	–	–	–	–	–	1	19179
	Serratura a chiavistello tondo noce quadra 7 mm	–	1	1	–	–	–	–	–	19170
	Manoplola cromato opaco, con spina quadra 24 mm	–	1	1	–	–	–	–	1	19107
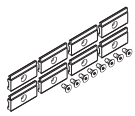	Piastra di ritegno per profilo serravetro incl. viti, set da 8 pezzi (per 1 porta scorrevole)	1	1	1	1	1	1	1	1	19264
	Perno di supporto per proilo serravetro con spina filettata, set da 8 pezzi (per 1 porta scorrevole)	1	1	1	1	1	1	1	1	19265
	Eccentrico, plastica, per fissaggio vetro, set da 8 pezzi (per 1 porta scorrevole)	1	1	1	1	1	1	1	1	19266
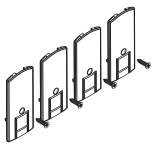	Copriforo per profilo serravetro, plastica antracite-grigio RAL 7016, set da 4 pezzi (per 1 porta scorrevole)	1	1	1	1	1	1	1	1	19267

Con riserva di apportare modifiche tecniche

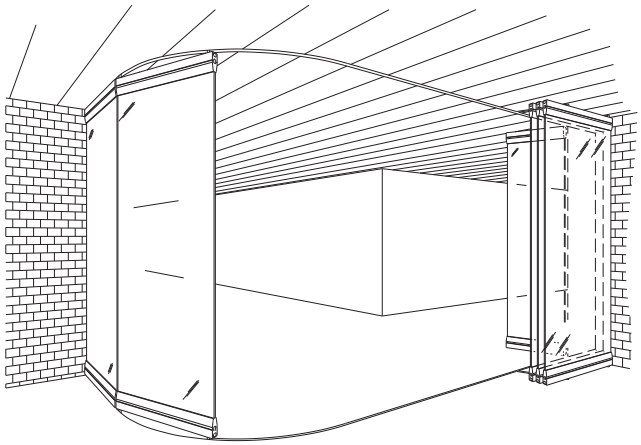

Ferramenta a sistema modulare per eleganti pareti scorrevoli completamente in vetro fino a 100 o 150 kg.

Il prodotto

HAWA-Variotec 150/GV è una ferramenta con eccezionali caratteristiche di scorrimento nelle curvature. Il carrello con guida a due punti consente lo scorrimento estremamente leggero e silenzioso delle pareti scorrevoli in vetro lungo la curva del binario. In virtù della sua tecnica affermata, è unico tra i sistemi di ferramenta. È possibile integrare in qualsiasi punto porte girevoli scorrevoli e porte a vento scorrevoli. Il sistema provvede affinché possano essere realizzate rapidamente soluzioni generali ideali con vetrate fisse per la separazione di ambienti.

Campo di applicazione

Laddove siano richieste eleganza e qualità superiori, nonché lo scorrimento silenzioso, p.es. in centri commerciali, alberghi, ristoranti, banche, aeroporti, stazioni ferroviarie, giardini d'inverno o stabili industriali e commerciali.

Tipico per HAWA-Variotec 150/GV

- Sistema modulare
- Carrello con guida a due punti
- Regolabile in continuo +6/-3 mm
- Scorrimento curvo estremamente leggero e silenzioso
- Raffinato profilo portante e serravetro
- Invetriatura esatta
- Raggio minimo dell'asse 4000 mm
- Tutta la ferramenta montata nel profilo
- Bloccaggio sicuro
- Modesto fabbisogno di spazio nella zona di impacchetamento
- Binari rivestite

Intagli del vetro

È possibile usare sia vetro singolo temperato di sicurezza (ESG) sia vetro stratificato di sicurezza (VSG) composto da ESG.

- Spessore del vetro porta scorrevole vetro singolo temperato di sicurezza ESG: 10/12/12,7 mm, tolleranza spessore ± 0,3 mm
- Spessore del vetro porta scorrevole vetro stratificato di sicurezza VSG composto da ESG:
  2x5 ± 0,2 mm → spessore pellicola 0,76 / 1,52 mm
  2x6 ± 0,2 mm → spessore pellicola 0,38 / 0,76 mm
- Tutti i bordi vetro rifilati, nell'intaglio del vetro max. 1 mm
- VSG ammesso con sfalsamento di 2 mm max. nell'intaglio del vetro

Esempi di progetto

- Porta scorrevole
- Profilo standardl
- Serratura a chiavistello con bullone
- Bloccaggio nella bussola a pavimento
- Vetro singolo temperato di sicurezza ESG

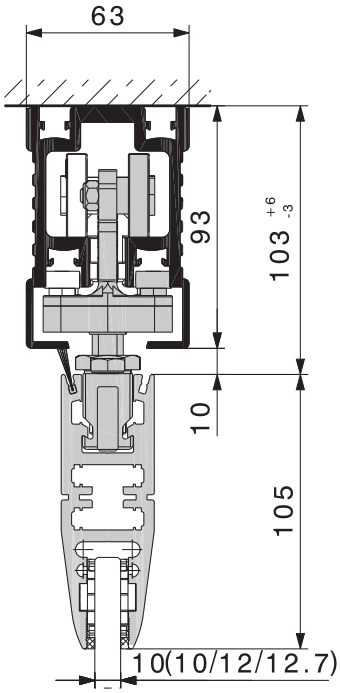

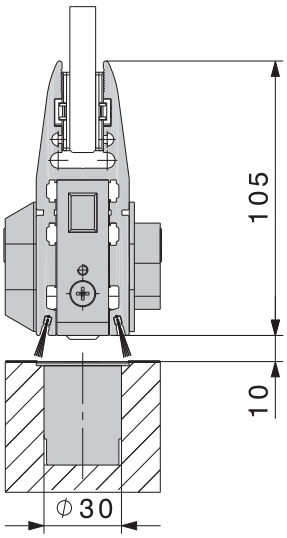

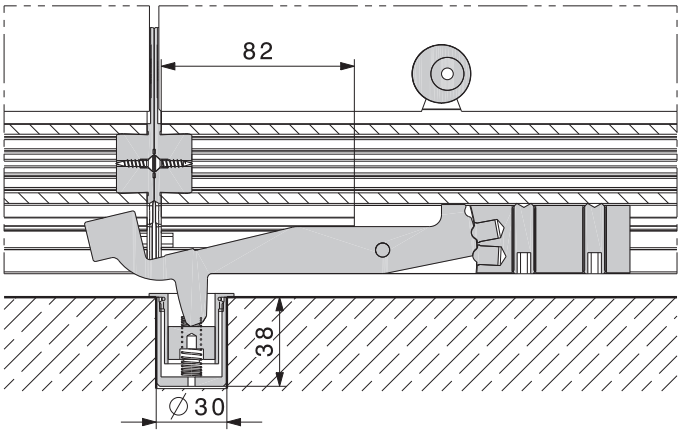

Con riserva di apportare modifiche tecniche

Altre esempi di progetto

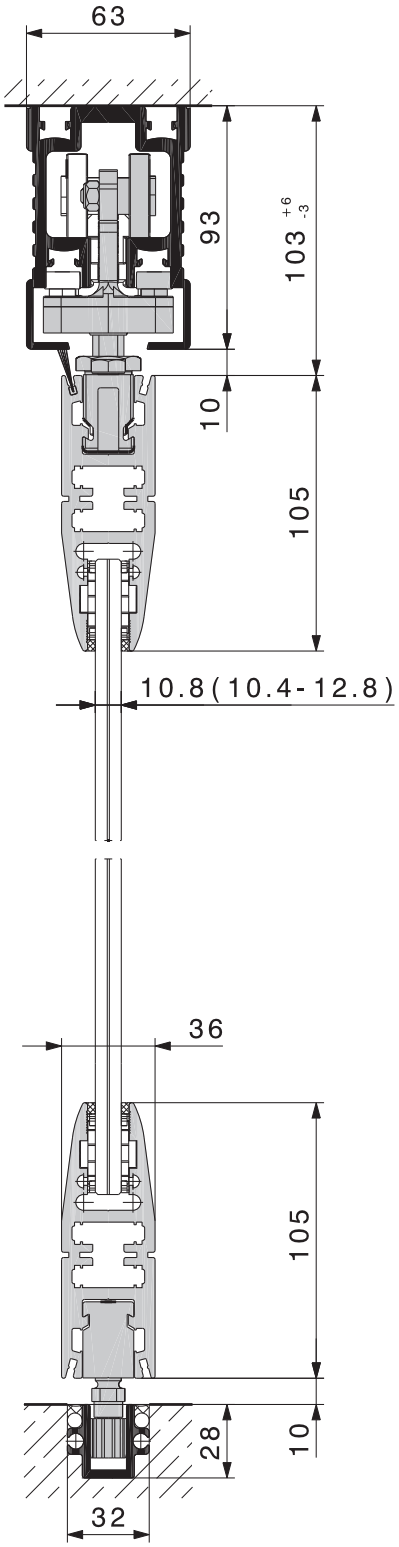

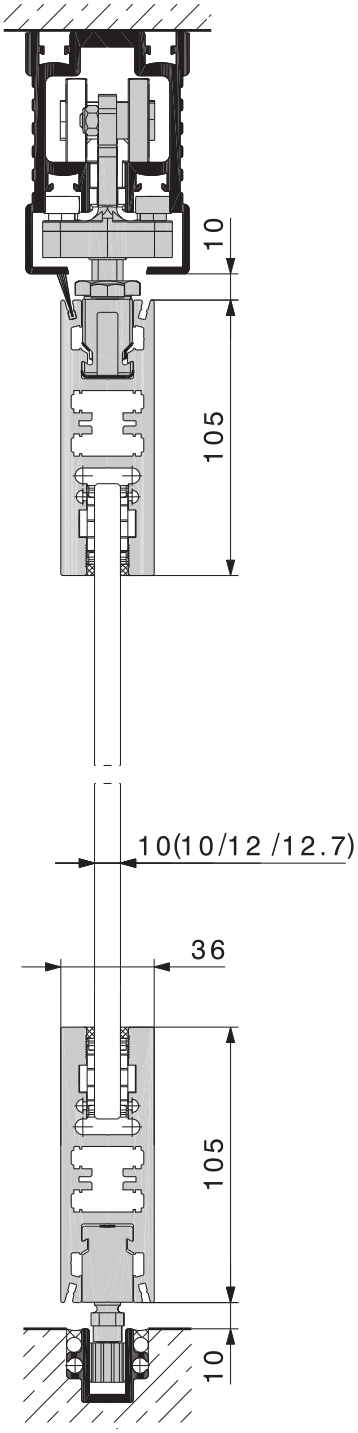

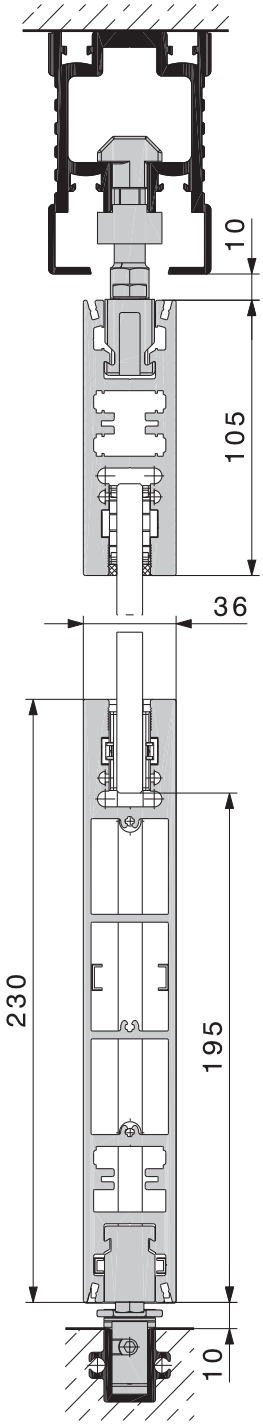

- Porta scorrevole
- Profilo standard
- Pattino guida nella guida
- Senza bloccaggio
- Vetro stratificato di sicurezza (VSG) composto da ESG

- Porta scorrevole
- Profilo diritto (105 mm)
- Pattino guida nella guida
- Senza bloccaggio
- Vetro singolo temperato di sicurezza ESG

- Porta girevole
- Sopra, profilo diritto (105 mm)
- Sotto, profilo diritto (230 mm)
- Senza bloccaggio
- Vetro singolo temperato di sicurezza ESG

Con riserva di apportare modifiche tecniche

Esempi di pianta

I seguenti esempi di pianta illustrano le svariate possibilità creative offerte da HAWA-Variotec 150/GV. Vetrate fisse, porte girevoli e di chiusura, come pure sistemi curvi non sono assolutamente un problema. Su richiesta, ogni binario può essere tagliato a misura di praticamente qualsiasi raggio di curvatura. Raggio minimo dell'asse per sistemi curvi di pareti scorrevoli completamente in vetro: 4000 mm.

Innumerevoli piante – 4 esempi:

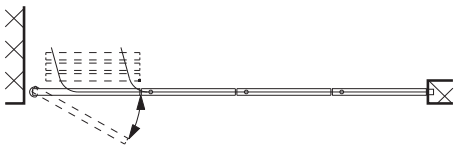

Sistema diritto con impacchettamento parallelo e porta girevole.

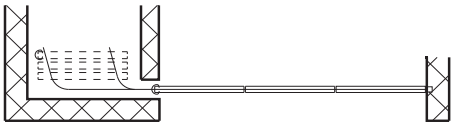

Sistema diritto con impacchettamento parallelo e porta di chiusura.

Sistema curvo con impacchettamento a ventaglio e porta di chiusura.

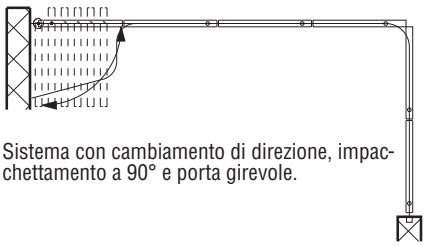

Sistema con cambiamento di direzione, impacchettamento a 90° e porta girevole.

Salvaspazio

La mobilità di HAWA-Variotec 150/GV consente un notevole guadagno di spazio, perché trova . parcheggio persino nell'angolo più piccolo. Grazie alle due versioni dei coprifori non vi sono limiti alle varianti di pianta.

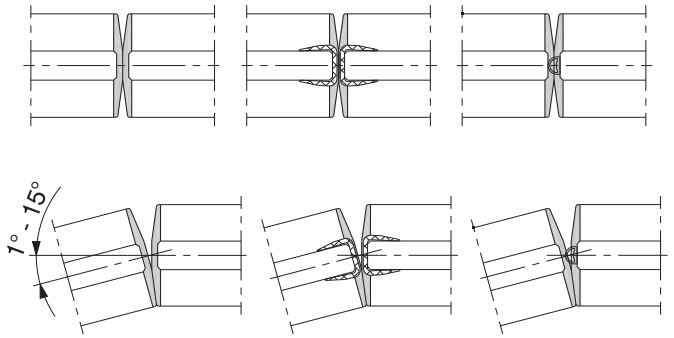

Il copriforo standard 19903 consente di realizzare sistemi diritti, curvi e con cambiamenti di direzione fino a 15°.

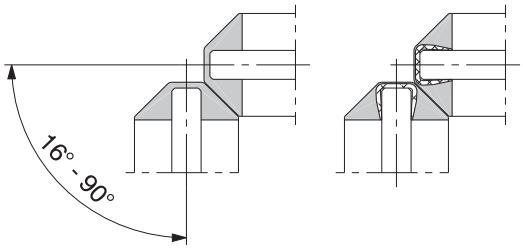

Per sistemi con cambiamenti di direzione da 16° a 90° occorre il copriforo 13587.

Tipo di porta

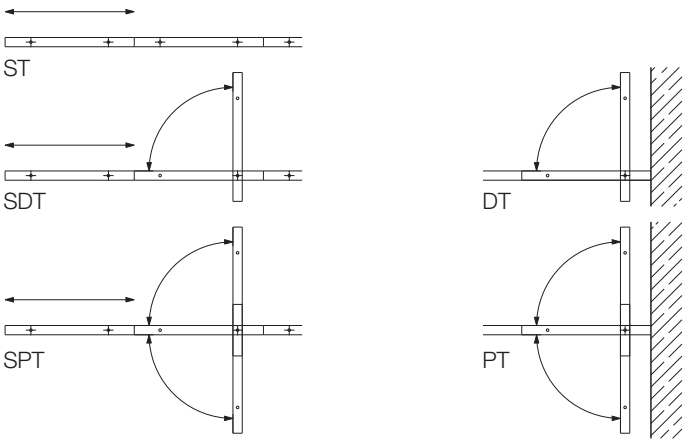

ST	porta scorrevoli
SDT	porte girevoli scorrevoli
SPT	porte a vento scorrevoli
DT	porte girevoli
PT	porte a vento

Con riserva di apportare modifiche tecniche

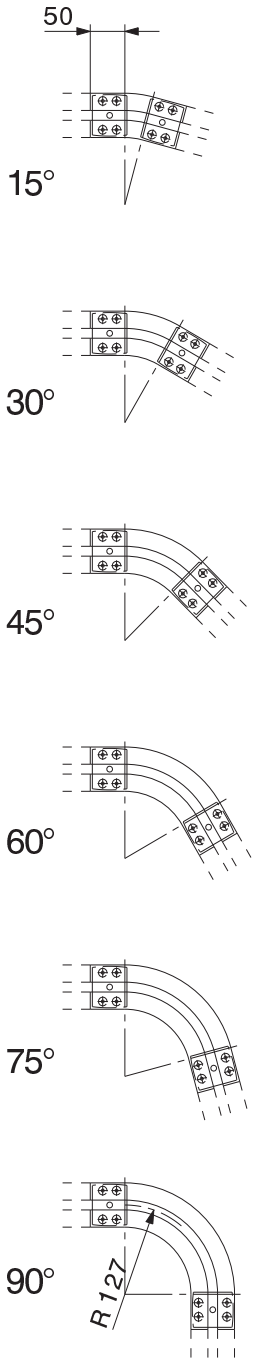

Tecnica di curvatura

Questo sistema di ferramenta scorrevole consente di montare combinazioni personalizzate di binari diritte con rivestimento integrato e pezzi curvi con o senza rivestimento interno da 15, 30, 45, 60, 75 e 90 gradi. Su richiesta possono anche essere realizzate curve specifiche per il cliente. Il raggio minimo è 4000 mm. Questa variabilità consente magazzinaggio semplice, progettazione a breve termine e modifiche.

Zona di impacchetamento con rivestimento interno

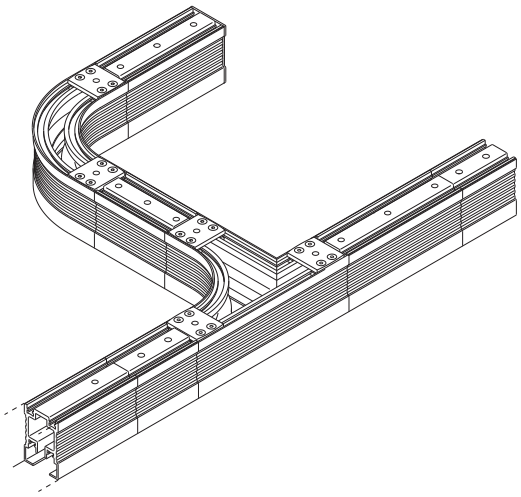

Zona di impacchetamento senza rivestimento interno

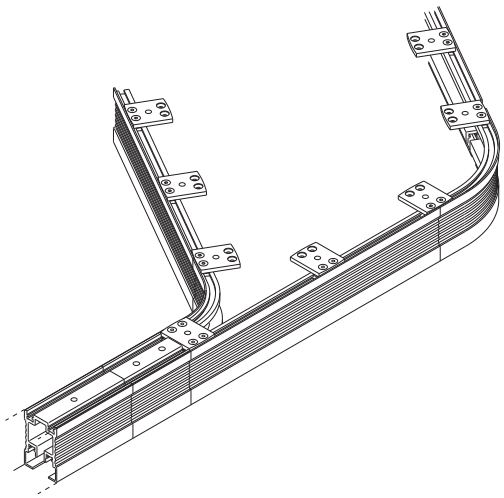

Staffa di collegamento per sottostruttura

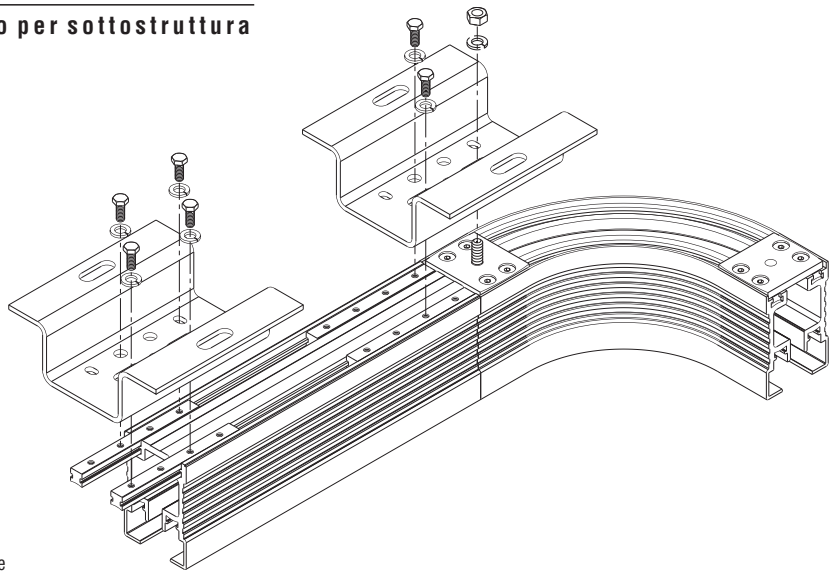

Con riserva di apportare modifiche tecniche

Eccentrico serravetro

L'eccentrico serravetro con il cuneo laterale consente un facile e ottimale fissaggio del vetro. Per il montaggio, il vetro singolo temperato di sicurezza (ESG) e il vetro stratificato di sicurezza (VSG) composto da ESG devono essere dotati di intaglio.

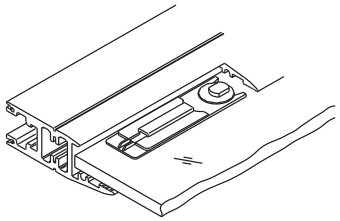

Giunti e coprifili

Il sistema consente l'integrazione di giunti orizzontali e verticali, applicabili anche a posteriori. Per la protezione dei bordi verticali del vetro si consiglia l'apposito coprifilo trasparente o il profilo in gomma autoadesivo. Quest'ultimo non solo preserva i bordi, ma riduce anche al minimo le correnti d'aria.

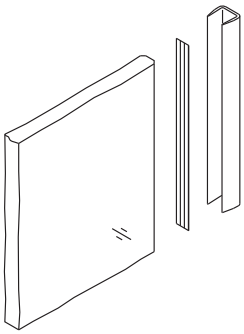

Il coprifilo in plastica trasparente viene incollato sul bordo del vetro con nastro biadesivo.

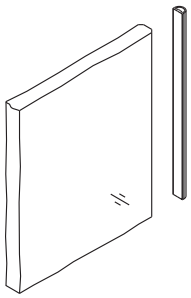

Il profilo in gomma autoadesivo, nero o trasparente, riduce al minimo le correnti d'aria e preserva i bordi.

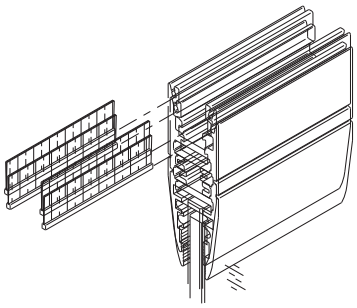

LLa guarnizione a spazzola orizzontale, inserita nel profilo portante e serravetro, protegge dalle correnti d'aria.

Profilo portante e serravetro

Le parti di ferramenta antiestetiche come serrature, slitte portanti e di guida sono montate nel profilo. Visibile resta solo il profilo serravetro che colpisce per il design raffinato.

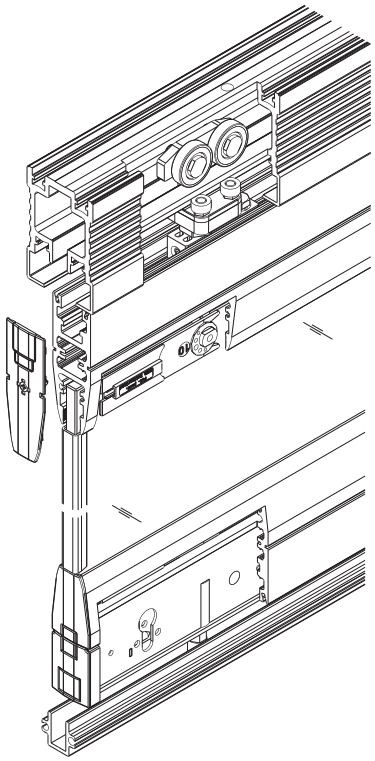

La sicurezza innanzitutto

Per la sicurezza delle porte scorrevoli completamente in vetro è disponibile una serratura a 1 o 2 chiavistelli: a 1 giro, con chiavistelli rinforzati e 20 mm di avanzamento, sezione cilindri 17 mm o 22 mm o con noce quadra o esagonale. Bloccaggio nella guida o nella bussola a pavimento con coperchio elastico.

Pezzi singoli

N. articolo e illustrazione dei pezzi singoli: → listino prezzi vetro/metallo.

Dati per ordinazioni

(Schizzo quotato della pianta della parete chiusa e della zona di impacchetamento disponibile)

- Intaglio verticale della posizione inferiore e superiore
- Lunghezza e altezza dell'intero frontale in vetro (LM)
- Larghezza porta (STB)
- Altezza porta
- Spessori del vetro
- Tipo di impacchetamento
- Numero porte scorrevoli (ST)
- Numero porte girevoli (DT)
- Numero porte a vento (PT)
- Numero porte girevoli scorrevoli (SDT)
- Numero porte a vento scorrevoli (SPT)
- Tipo del coprifilo

Progetto/Esecuzione

Per il progetto e l'esecuzione, contattare Hawa AG.
(→ www.hawa.ch → Systemplanner)

Con riserva di apportare modifiche tecniche

Vetrata fissa HAWA-Fixed Glass

Con la ferramenta accessoria HAWA-Fixed Glass, le vetrate fisse e scorrevoli creano un'unità armoniosa, offrendo così i presupposti ideali per una soluzione generale uniforme.

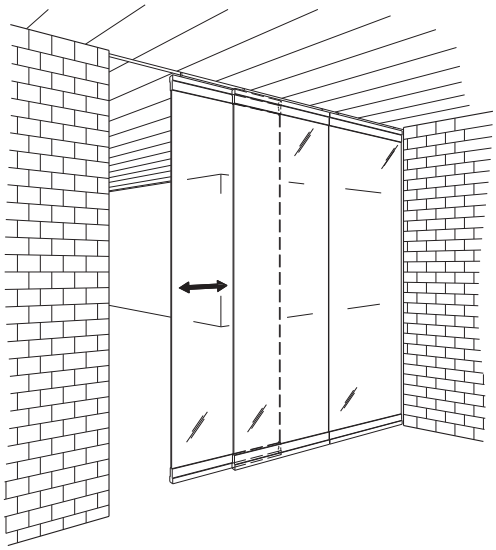

Vetrate fisse HAWA-Fixed Glass

			n.
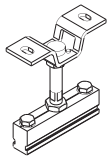	Guarnitura staffa di sospensione per vetrata fissa HAWA-Variotec 150/GV, con vite di sospensione M12		14688
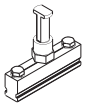	Bullone di arresto per vetrata fissa con binario doppio		15803
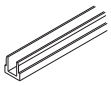	Profilo di alloggiamento, alluminio anodizzato incolore, non forato	6000 mm	14691
		su misura	14692

Dati per ordinazioni per HAWA-Fixed Glass

- Numero e tipo dei guarniture delle staffe di sospensione
- Lunghezza del profilo di sospensione

Progetto/Esecuzione

Per il progetto e l'esecuzione servirsi dello schema di montaggio n. 15805.(→ www.hawa.ch → HAWA-Productfinder)

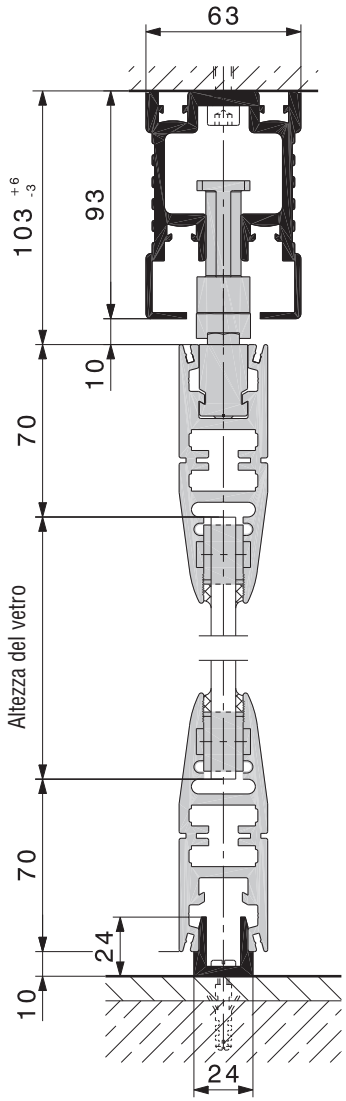

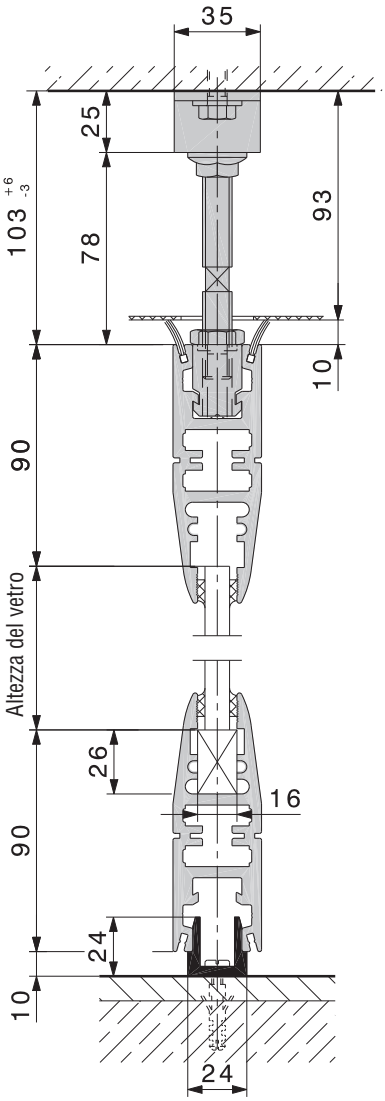

Con riserva di apportare modifiche tecniche

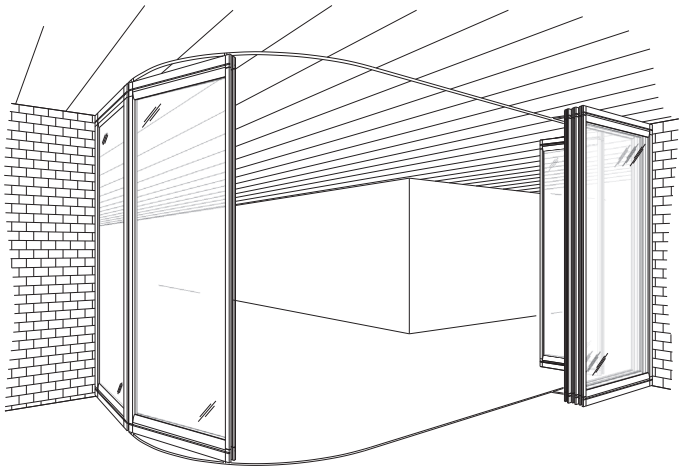

Profilo del telaio per pareti scorrevoli completamente in vetro fino a 150 kg di peso della porta. Adatto per HAWA-Variotec 150/GV.

Il prodotto

L'estetico profilo del telaio con appena 24 mm di larghezza a vista offre più sicurezza e stabilità nelle alte costruzioni in vetro. Il profilo riduce l'inclinazione dei vetri, rende più difficoltosa l'apertura a spinta delle porte alte e protegge gli spigoli del vetro. La guarnizione a spazzola orizzontale unita alla guarnizione in gomma verticale protegge dalla corrente d'aria e consente un'effettiva separazione di ambienti climatizzati o giardini d'inverno non riscaldati, poiché viene limitato il volume d'aria.

Campo di applicazione

Laddove siano richieste più sicurezza e stabilità nonché protezione da corrente d'aria, anche nelle alte costruzioni in vetro, p.es. in giardini d'inverno non riscaldati, centri commerciali, ristoranti, banche, aeroporti, stazioni ferroviarie o in stabili commerciali.

Tipico per HAWA-Variotec 150/GR-Profilo del telaio

- Sistema modulare
- Sistema telaio a filigrana con appena 24 mm di larghezza a vista
- Possibili modifiche direzionali da 16° a 90°
- Peso porta massimo 150 kg
- Altezza massima porta suggerita 3500 mm
- Senza intagli del vetro
- Protezione da corrente d'aria
- Più stabilità nelle alte costruzioni in vetro
- Tutta la ferramenta montata nel profilo
- Bloccaggio sicuro

Spessore del vetro

È possibile usare sia vetro singolo temperato di sicurezza (ESG) sia vetro stratificato di sicurezza (VSG).

- Spessore del vetro porta scorrevole vetro singolo temperato di sicurezza ESG: 10/12/12,7 mm, tolleranza spessore ± 0,3 mm
- Spessore del vetro porta scorrevole vetro stratificato di sicurezza VSG: fino a 13 mm
- Tutti i bordi vetro rifilati

Modifiche direzione

Grazie alle modifiche direzionali personalizzate e alla possibilità di eseguire sistemi con binari curve, viene praticamente esaudito qualsiasi desiderio nella progettazione della pianta.

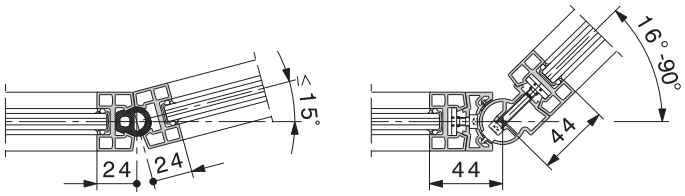

Esempi di progetto

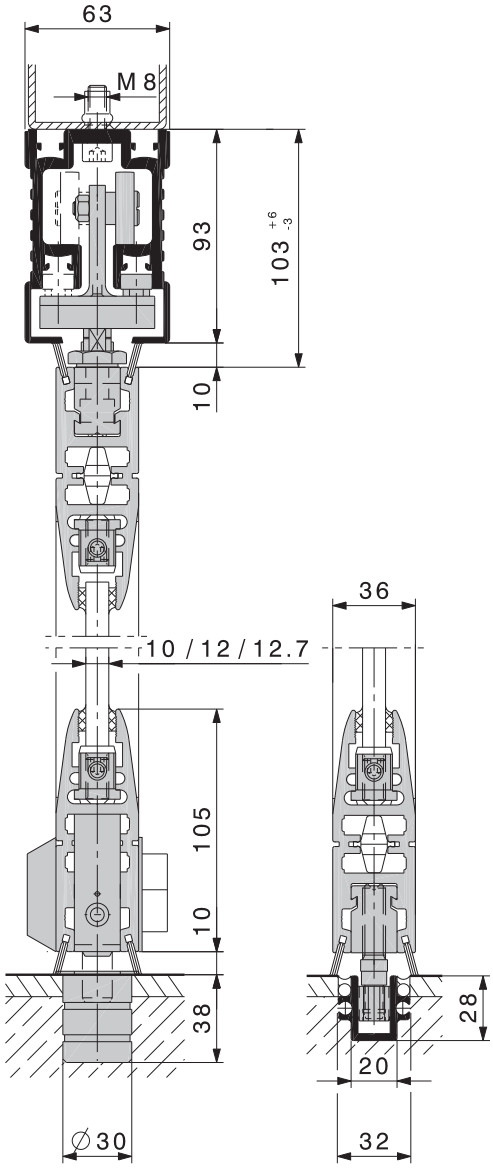

Zone di impacchetamento

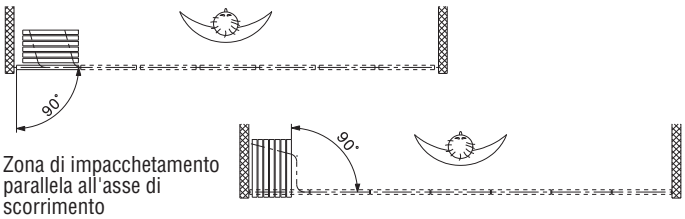

Zona di impacchetamento parallela all'asse di scorrimento

Zona di impacchetamento a 90° rispetto all'asse di scorrimento

Profili per HAWA-Variotec 150/GR-Profilo del telaio

			n.
	Profilo verticale, alluminio, non anodizzato	6500 mm	17730
		su misura	17731
	Profilo verticale n. 1, alluminio, non anodizzato, per modifica direzione	6500 mm	17724
		su misura	17725
	Profilo verticale n. 2, alluminio, non anodizzato, per modifica direzione	6500 mm	17727
		su misura	17728
	Profilo arresto, alluminio, non anodizzato	6500 mm	17760
		su misura	17761
	Profilo collegamento parete, alluminio, non anodizzato	6500 mm	17739
		su misura	17741
	Profilo di chiusura, alluminio, non anodizzato	6500 mm	17950
		su misura	17951
	Profilo di chiusura per porta girevole, alluminio, non anodizzato	6500 mm	17948
		su misura	17949
	Pezzi di fissaggio, set per 1 porta		18287
	Set di fissaggio per modifiche direzione per profilo verticale n. 1, set da 4 pezzi		17962
	Set di fissaggio per modifiche direzione per profilo verticale n. 2, set da 4 pezzi		17961
	Gomma per profilo verticale, nero	20 m	17733
	Gomma per profilo verticale n. 2, nero	5 m	17768
	Profilo in gomma per profilo arresto porta girevole, nero	5 m	17766
	Copriforo nero		17776
	Set coprifori per 1 porta girevole, nero		18048
	Viti per fissaggio coprifori, set da 50 pezzi (per 5 battenti)		18012

	Pezzo di fissaggio per coprifori		17858
	Grappa di centraggio per vetro, set da 50 pezzi	10 mm	18013
		12 mm	18014
		12,7 mm	18015
	Arresto coprifori per serratura a tenone e serratura di sicurezza		17921
	Serratura a tenone 13 mm, per montaggio frontale		17917
	Serratura a tenone 13 mm, per montaggio frontale, acciaio inox WNR. 1.4301/AISI 304		18001
	Serratura a tenone 13 mm, per montaggio frontale, con perno guida		17964

Servizi per HAWA-Variotec 150/GR-Profilo del telaio

Forature inferiori e superiori, per profilo verticale	18314
Forature inferiori e superiori, per profilo arresto	18315
Forature per profilo verticale n. 1	18316
Forature per profilo verticale n. 2	18317

		sinistra	destra
Fresatura per serratura di sicurezza, con bicilindro	17 mm	17987	17988
	22 mm	17989	17990
Fresatura per serratura di sicurezza, con mezzocilindro	17 mm	17993	17994
	22 mm	17995	17996
Fresatura per serratura di sicurezza, noce quadra/esagonale		17991	17992
Fresatura per serratura a tenone/a cilindro, montaggio laterale		17973	17974

Sistema automatico

I sistemi automatici consentono l'abbinamento del profilo telaio HAWA-Variotec 150/GR con HAWA-Motus 150/GV-matic. Consulenza e montaggio tramite montatori autorizzati.

Dati per ordinazioni

- Lunghezza e altezza dell'intero frontale in vetro (LMB)
- Tipo di zona di impacchetamento
- Disegno della pianta in scala 1:50 (se possibile come file DXF)

Progetto/Esecuzione

Per il progetto e l'esecuzione servirsi delle istruzioni di montaggio n. 18199. (→ www.hawa.ch → HAWA-Productfinder)

Per il progetto e il montaggio delle guide di scorrimento:
Documentazione di progetto n. 15806 HAWA-Variotec 150/GV
Schema di montaggio n. 15805 HAWA-Variotec 150/GV

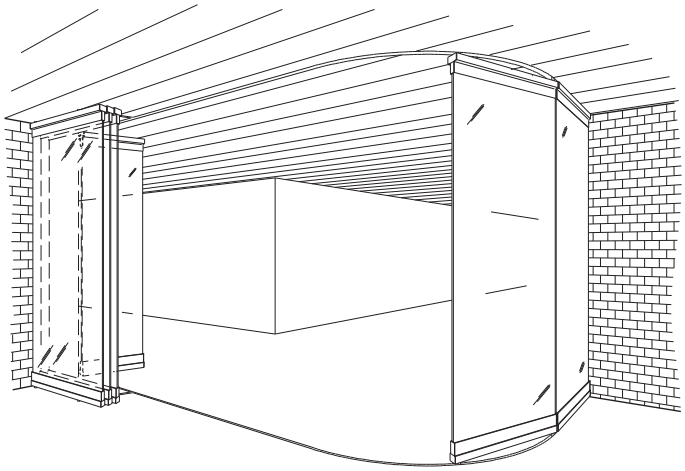

Ferramenta per porte scorrevoli pesanti completamente in vetro e pareti scorrevoli completamente in vetro fino a 400 kg.

Il prodotto

HAWA-Shopfront 103G/400 e 112G/400 è una ferramenta collaudata per sistemi pesanti a pareti scorrevoli completamente in vetro. Sul lato opposto all'area di parcheggio è possibile montare la prima porta come porta girevole. In funzione della situazione è anche possibile prevedere una porta girevole nell'area parcheggio. HAWA-Shopfront viene prodotta non solo come porta scorrevole completamente in vetro da 400 kg, ma anche per soluzioni personalizzate. Per porte scorrevoli completamente in vetro inferiori a 150 kg, contattare Hawa AG.

Campo di applicazione

Laddove un gran peso della porta richiede qualità e precisione superiori, p.es. in centri commerciali, edifici pubblici, stabili industriali e commerciali.

Tipico per HAWA-Shopfront 400/G

- Carrello, 2 rulli in acciaio
- Binari in acciaio inox WNR. 1.4301/AISI 304
- Raggio minimo dell'asse 4000 mm
- Scorrimento leggero
- Per sistemi pesanti a pareti scorrevoli completamente in vetro
- Modesto fabbisogno di zona di impacchetamento
- Soluzioni personalizzate

Spessori del vetro

- Spessore vetro ESG: Vetro singolo temperato di sicurezza 8–16 mm
  Per porte alte usare spessori del vetro da 12–16 mm.

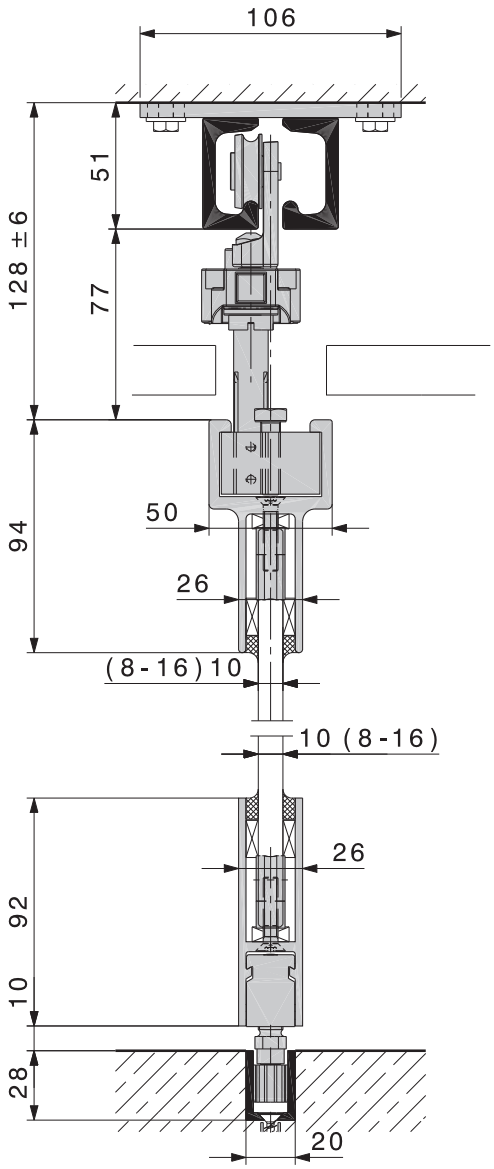

Con riserva di apportare modifiche tecniche

HAWA-Shopfront 103G/400

Parcheggio delle pareti scorrevoli parallelo al piano di scorrimento.

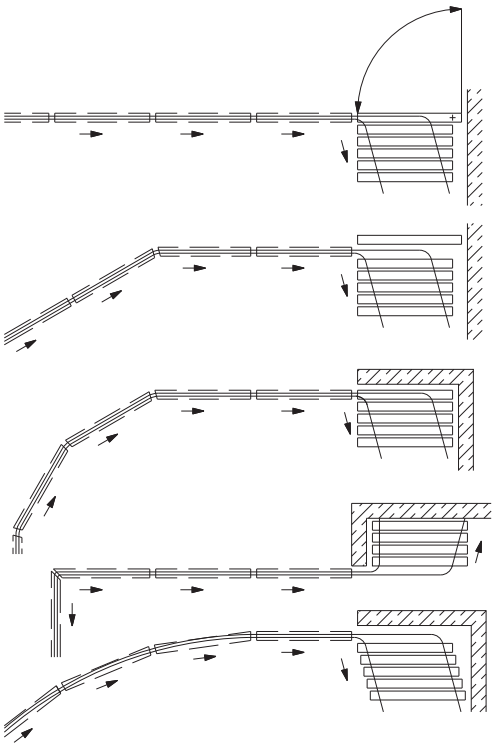

HAWA-Shopfront 112G/400

Parcheggio delle pareti scorrevoli piegate rispetto al piano di scorrimento.

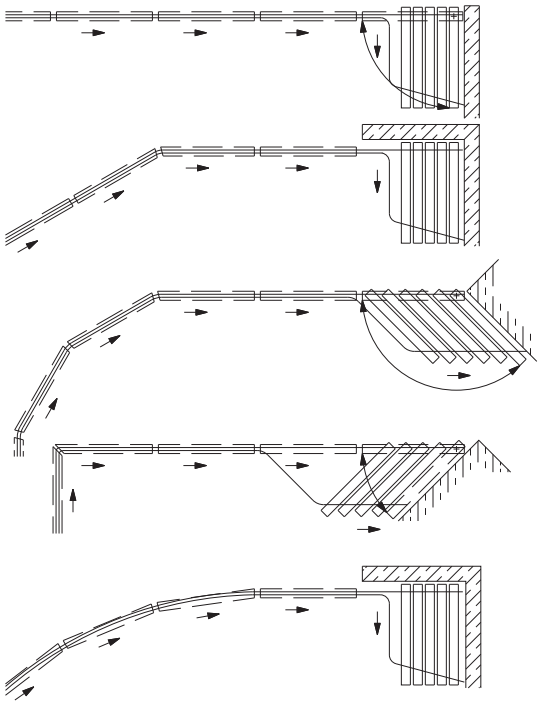

Intaglio del vetro

Per il montaggio del serravetro e della serratura della porta, del vetro di sicurezza monolastra (ESG) deve essere intagliato.

- Spessore del vetro porta scorrevole vetro singolo temperato di sicurezza ESG: 8–16 mm, tolleranza spessore ± 0,3 mm
- Tutti i bordi vetro rifilati, nell'intaglio del vetro max. 1 mm

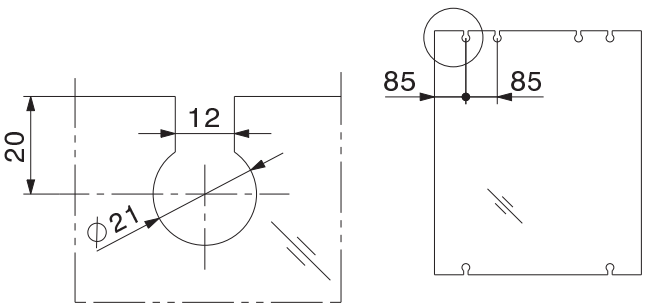

Intagli del vetro per serravetro

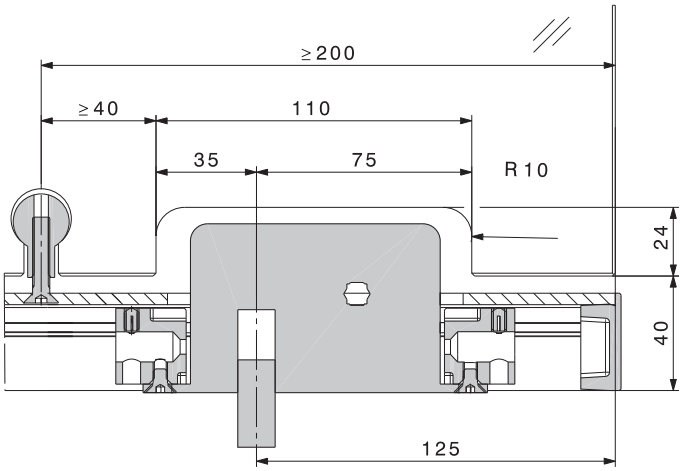

Intagli del vetro per serratura

Con riserva di apportare modifiche tecniche

Binari

			n.
	Binario doppio, acciaio inox WNR. 1.4301/AISI 304, con stecche di montaggio	su misura	18038
	Binario semplice, acciaio inox WNR. 1.4301/AISI 304, con stecche di montaggio	su misura	18036

Profili portanti e serravetro

		mm	n.
	Profilo portante e serravetro, alluminio non anodizzato, non forato, vetro fino a 16 mm	6500	13155
		su misura	13156
	Profilo portante, alluminio non anodizzato, non forato	6500	10332
		su misura	13071
	Copriforo, gomma, grigio, per 13155 / 13156, 10332 / 13071		10619
	Profilo portante e serravetro, alluminio anodizzato incolore, spazzolato, non forato, vetro fino a 16 mm	6500	21783
		su misura	21784
	Profilo portante e serravetro, alluminio non anodizzato, non forato, vetro fino a 16 mm	6500	13158
		su misura	13159
	Copriforo per profilo portante e serravetro 21783 / 21784 / 13158 / 13159, plastica antracite-grigio RAL 7016		21085
	Profilo portante, alluminio anodizzato incolore, non forato	6500	10345
		su misura	12915
	Copriforo per profilo portante, plastica antracite-grigio RAL 7016		20907

Collegamento parete

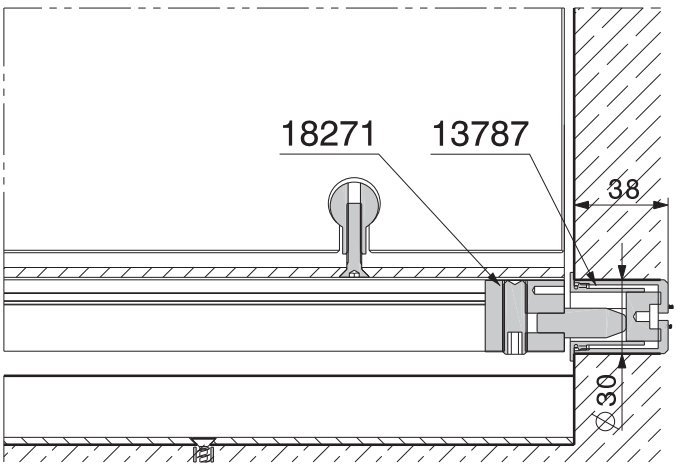

Guide

Attenzione: le distanze tra i fori possono variare.		mm	n.
	Guida, ottone, forata 20 x 28 x 3 mm	6000	10245
		su misura	10247

Pezzi singoli

		n.
	Maschera di saldatura per binario doppio	10794
	Paracolpi da binario, acciaio zincato	10595
	Carrello, 2 rulli in acciaio e vite di sospensione M14	10366
	Slitta di sospensione, M14, con vite d'arresto, acciaio zincato	10449
	Serravetro, plastica con vite a testa svasata M6 x 30 mm	10792
	Cardine, completo	10703
	Trascinatore, regolabile in altezza, per porta girevole	16325
	Cuscinetto reggispinta regolabile, Inox, da montare nella guida	22299
	Boccola cuscinetto reggispinta, Ø 30 mm, per porta girevole	16326
	Pezzo guida, senza gioco, plastica 14 mm, con slitta	13781
	Centraggio, completo	10556
	Centraggio con perno	18271
	Bussola a pavimento con asola e coperchio a molla in ottone cromato	13787
	Rosetta per bussola a pavimento 13787	17326
	Bocchetta, acciaio cromato	13130
	Manopola, cromato opaco, con perno quadro 7 x 20 mm	12620
	Chiave fissa da 22/12 regolazione in altezza porta girevole	15409

Con riserva di apportare modifiche tecniche

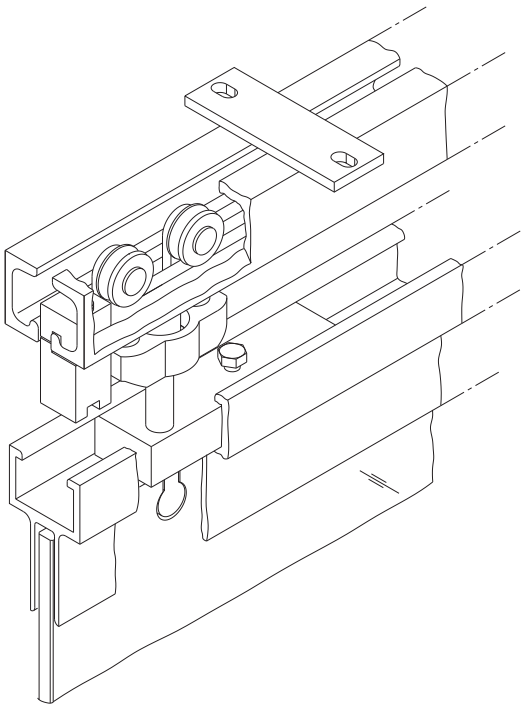

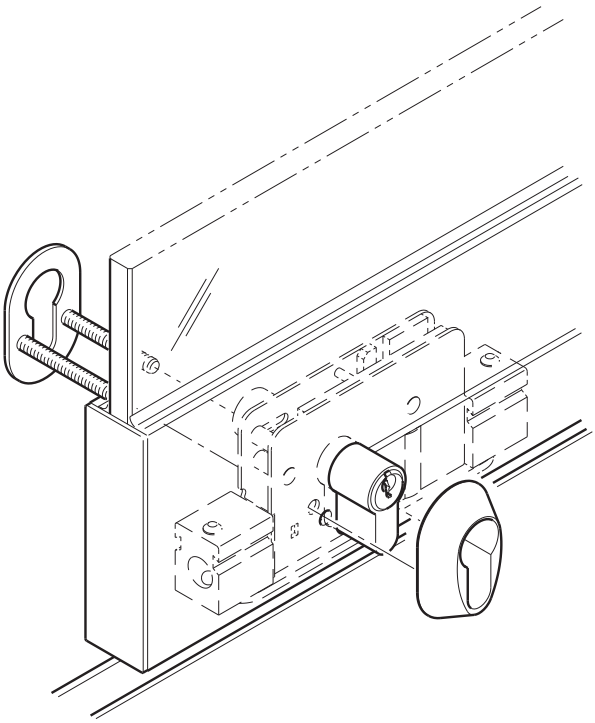

Serrature integrate

			n.
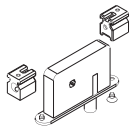	Serratura a chiavistello con bullone, con pezzo di fissaggio	Cilindro profilato 17 mm	16760
		Cilindro tondo 22 mm	16761
		Noce quadra/esagonale	16762
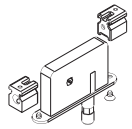	Serratura a chiavistello con bullone, con perno di guida e pezzi di fissaggio	Cilindro profilato 17 mm	18484
		Cilindro tondo 22 mm	18485
		Noce quadra/esagonale	18486
	Rosetta di sicurezza 16 mm, per cilindro profilato, inox		18502
	Distanziale per rosetta di sicurezza	Cilindro profilato17 mm	18493
		Cilindro tondo 22 mm	18494

Fresature

	n.
Fresatura, serratura a chiavistello con bullone, 17 mm, per bicilindro	18489
Fresatura sinistra, serratura a chiavistello con bullone, 17 mm, per semicilindro	21331
Fresatura destra, serratura a chiavistello con bullone, 17 mm, per semicilindro	21332
Fresatura, serratura a chiavistello con bullone, 22 mm, per bicilindro	18490
Fresatura sinistra, serratura a chiavistello con bullone, 22 mm, per semicilindro	21333
Fresatura destra, serratura a chiavistello con bullone, 22 mm, per semicilindro	21334
Fresatura sinistra, serratura a chiavistello con bullone, noce quadra/esagonale	18492
Fresatura destra, serratura a chiavistello con bullone, noce quadra/esagonale	18491

Servizi

Elaborazione progetti, curvatura e raddrizzatura di binari e guide, fresature per serrature di porte in vetro e cilindri, nonché trattamenti delle superfici, fatturati separatamente. Prezzo su richiesta.

La sicurezza innanzitutto

Per la sicurezza delle porte scorrevoli completamente in vetro è disponibile una serratura integrata a chiavistello con bullone, adatta al cilindro profilato 17 mm, al cilindro tondo 22 mm, nonché alla noce quadra/esagonale.

Progetto/Esecuzione

Per il progetto e l'esecuzione richiedere gli schemi di montaggio
n. 12409 HAWA-Shopfront 400/G – parallelamente e
n. 12410 HAWA-Shopfront 400/G – 90°.
(→ www.hawa.ch → HAWA-Productfinder)

Con riserva di apportare modifiche tecniche

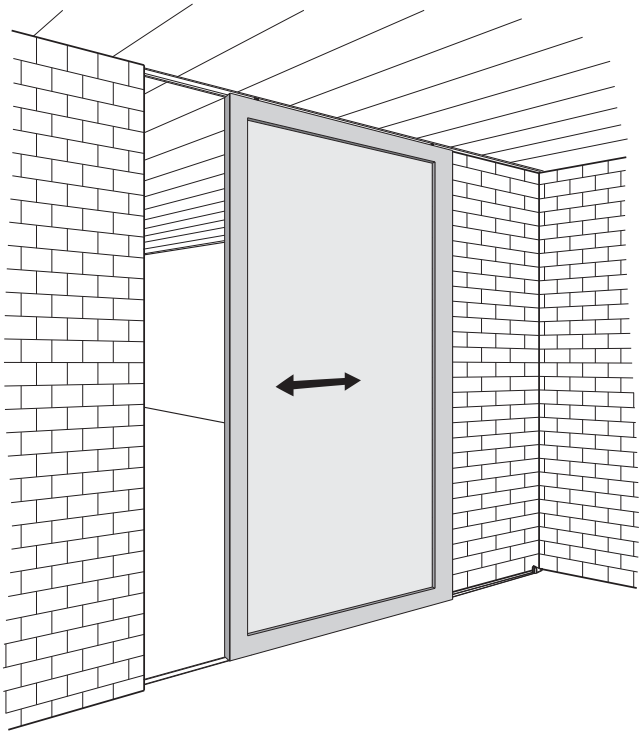

Ferramenta per porte scorrevoli in metallo fino a 80 kg.

Il prodotto

HAWA-Junior 80/M è una pregiata ferramenta per porte scorrevoli in metallo per interni ed esterni.

Tipico per HAWA-Junior 80/M

- Carrello, 2 rulli in plastica
- Scorrimento leggero e silenzioso
- Regolabile in altezza e lateralmente
- Paracolpi per binario con ritenuta regolabile
- Stecca di sospensione in acciaio da saldare o avvitare

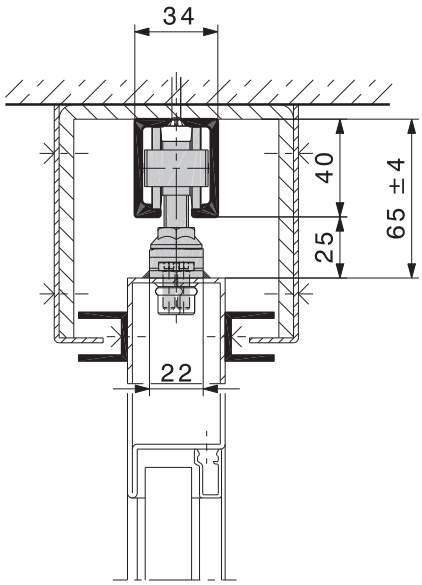

Arresto porta a pavimento,
→ pagina 119

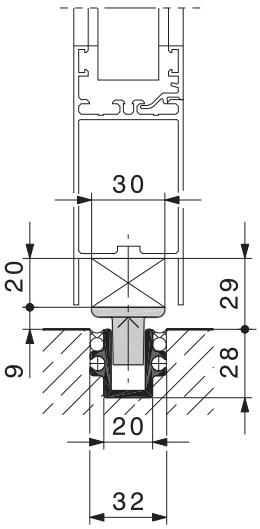

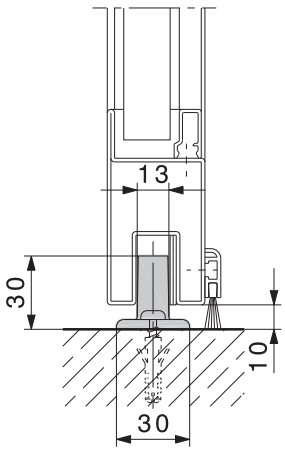

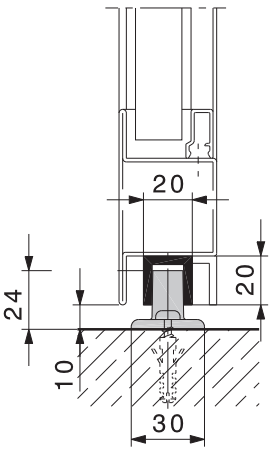

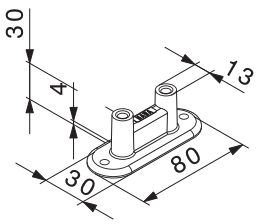

Con riserva di apportare modifiche tecniche

Guarnitura per 1 porta scorrevole

	n.
HAWA-Junior 80/M	14495
Per porte scorrevoli a 2 battenti bisogna ordinare due guarniture per porte a 1 battente.	

Guarnitura, formato da

		pezzi	n.
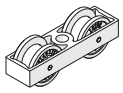	Carrello, 2 rulli in plastica, M10	2	10407
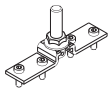	Staffa di sospensione, acciaio zincato, con vite di sospensione M10 e viti di fissaggio	2	14487
	Paracolpi per binario con ritenuta regolabile	2	24497
	Paracolpi in gomma da avvitare	1	10629
	Copriforo per binario, plastica antracite-grigio RAL 7016	2	20903
	Guida a pavimento, plastica (possibile riduzione dell'altezza da parte del committente)	1	10509

Binari

Attenzione: le distanze tra i fori possono variare.		mm	n.
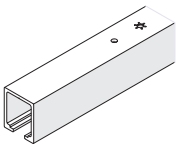	Binario, alluminio anodizzato incolore, forata	1400	10189
		1600	10190
		1800	10191
		2000	10192
		2200	10193
		2500	10194
		3000	18532
		4000	18533
		6000	10186
		su misura	10188

Guide

Attenzione: le distanze tra i fori possono variare.		mm	n.
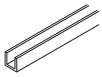	Guida, alluminio anodizzato incolore, forata, 20 x 20 x 3 mm	6000	14414
		su misura	14415
	Guida, alluminio anodizzato incolore, forata, 31 x 28 mm	6000	13688
		su misura	13690
	Spina di collegamento, acciaio inox, Ø 6 x 40		13759

Accessori

			n.
	Arresto porta a pavimento con centraggio	cromato opaco	20773
		effetto acciaio inox	21473

Accessori

Accessori: → pagine 112–121.

Dati per ordinazioni

- Numero guarniture
- Lunghezza del binario
- Tipo e lunghezza della guida
- Altezza e larghezza della porta

Porte scorrevoli in metallo fino a 120/160 kg

Con HAWA-Junior 120/A e HAWA-Junior 160/A è possibile realizzare porte scorrevoli in metallo fino a 120/160 kg.

Progetto/Esecuzione

Per il progetto e l'esecuzione è possibile richiedere le istruzioni di montaggio n. 18182. (→ www.hawa.ch → HAWA-Productfinder)

Con riserva di apportare modifiche tecniche

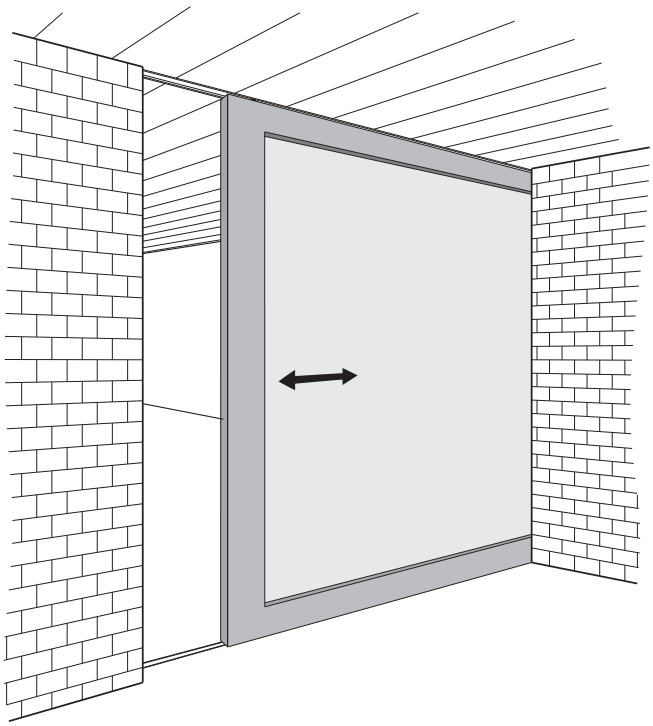

Ferramenta per porte scorrevoli in metallo fino a 250 kg.
Adatta per porte scorrevoli tagliafuoco.

Il prodotto

HAWA-Super 250/M è una ferramenta collaudata da anni. Perfettamente adatta a porte scorrevoli tagliafuoco.

Tipico per HAWA-Super 250/M

- Carrello con rulli in acciaio a cuscinetti volventi
- Facile montaggio
- Raggio minimo dell'asse 1000 mm
- Robusta
- Per porte scorrevoli ignifughe
- Stecca di sospensione in acciaio da avvitare

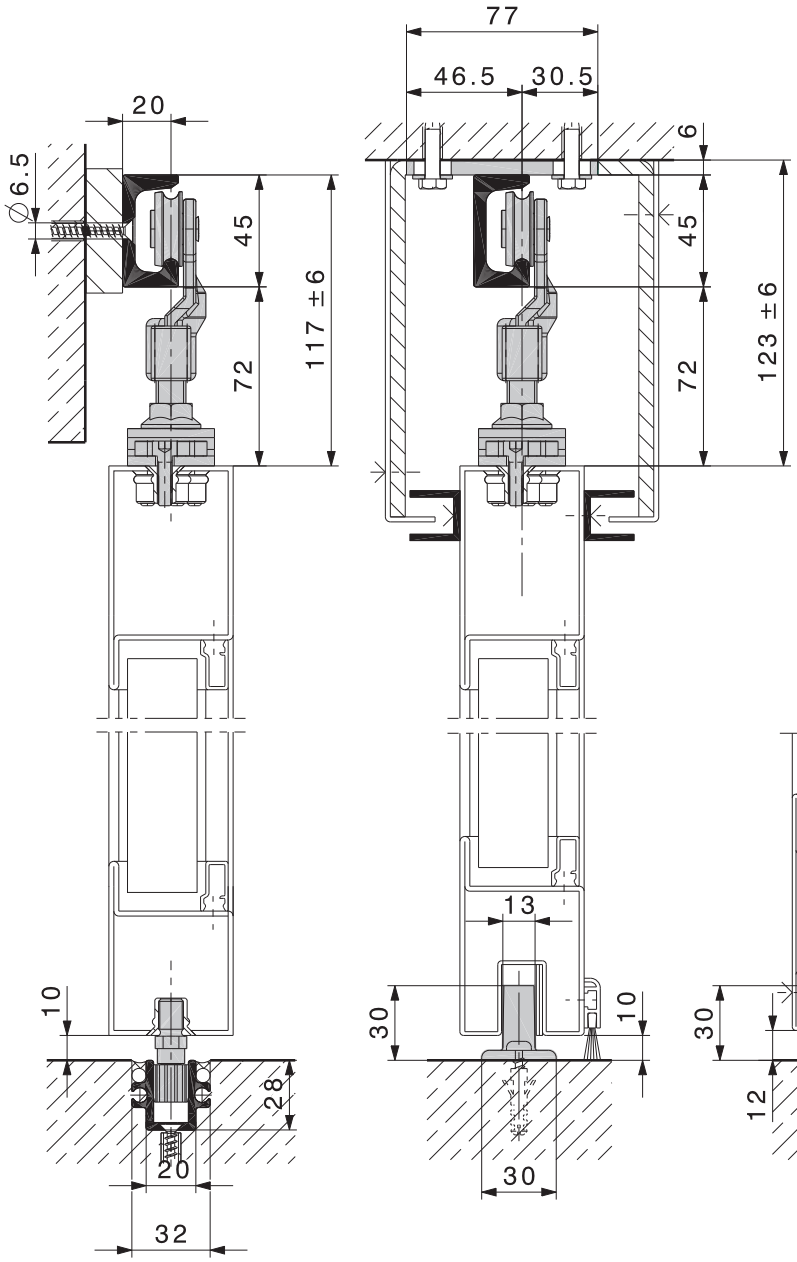

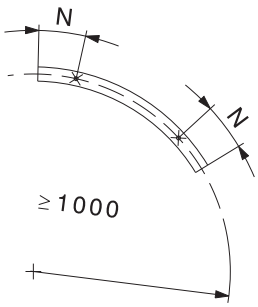

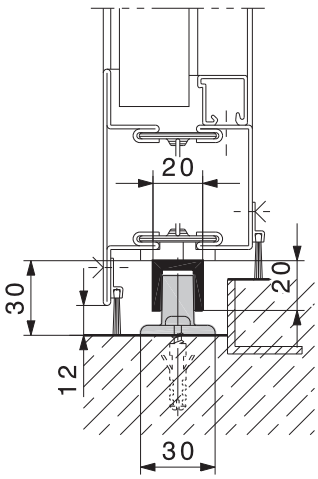

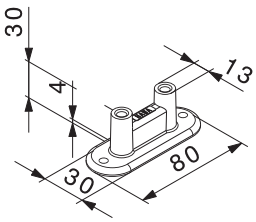

Con riserva di apportare modifiche tecniche

Binari

Attenzione: le distanze tra i fori possono variare.		mm	n.
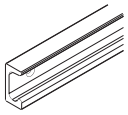	Binario semplice, acciaio inox WNR. 1.4301/AISI 304, forata, montaggio a parete	6000	18033
		su misura	18034
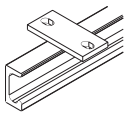	Binario semplice, acciaio inox WNR. 1.4301/AISI 304, con stecche di montaggio, montaggio a soffitto	6000	18035
		su misura	18036

Guide

Attenzione: le distanze tra i fori possono variare.		mm	n.
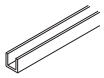	Guida, alluminio anodizzato incolore, forata, 20 x 20 x 3 mm	6000	14414
		su misura	14415
	Guida, alluminio anodizzato incolore, forata, 31 x 28 mm	6000	13688
		su misura	13690
	Spina di collegamento, acciaio inox, Ø 6 x 40		13759

Pezzi singoli

		n.
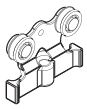	Carrello, 2 rulli in acciaio, M12	13495
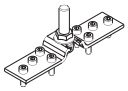	Staffa di sospensione, acciaio zincato, con vite di sospensione M12 e viti di fissaggio	14489
	Paracolpi da binario, acciaio zincato, foratura scentrata nel binario	10595
	Paracolpi in gomma da avvitare	13114
	Pezzo guida, plastica, 14 mm, con bullone filettato M10	14474
	Guida a pavimento, plastica (possibile riduzione dell'altezzada parte del committente)	10509

Dati per ordinazioni

- Numero carrelli
- Numero staffe di sospensione
- Numero paracolpi da binario
- Tipo e lunghezza del binario
- Tipo e lunghezza della guida
- Numero e tipo della guida a pavimento
- Larghezza e altezza della porta

Progetto/Esecuzione

Per il progetto e l'esecuzione è possibile richiedere le istruzioni di montaggio n. 14586. (→ www.hawa.ch → HAWA-Productfinder)

Con riserva di apportare modifiche tecniche

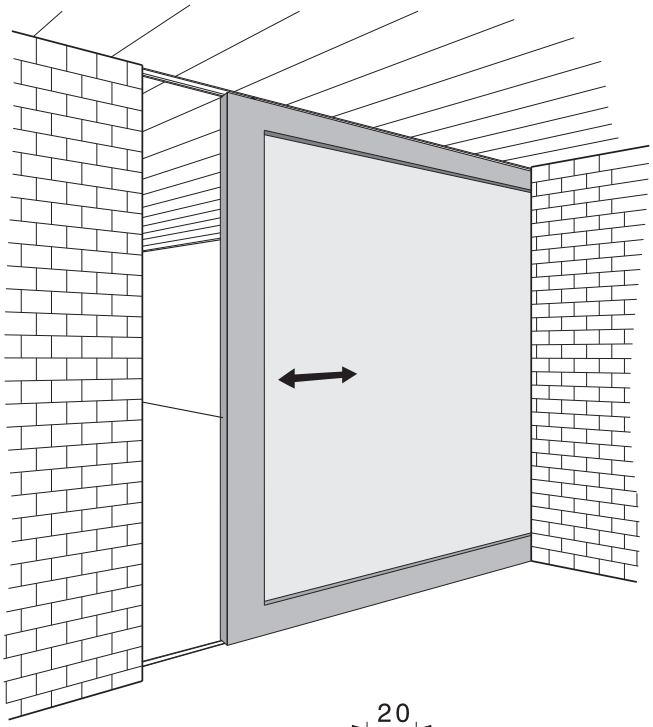

Ferramenta per porte pesanti scorrevoli in metallo fino a 500 kg.
Adatta per porte scorrevoli tagliafuoco.

Il prodotto

Ferramenta collaudata HAWA-Super 500/M per porte pesanti in metallo. Perfettamente adatta a porte scorrevoli tagliafuoco.

Tipico per HAWA-Super 500/M

- Carrello con rulli in acciaio a cuscinetti volventi
- Facile montaggio
- Robusta
- Per porte scorrevoli ignifughe
- Sospensioni in acciaio da avvitare

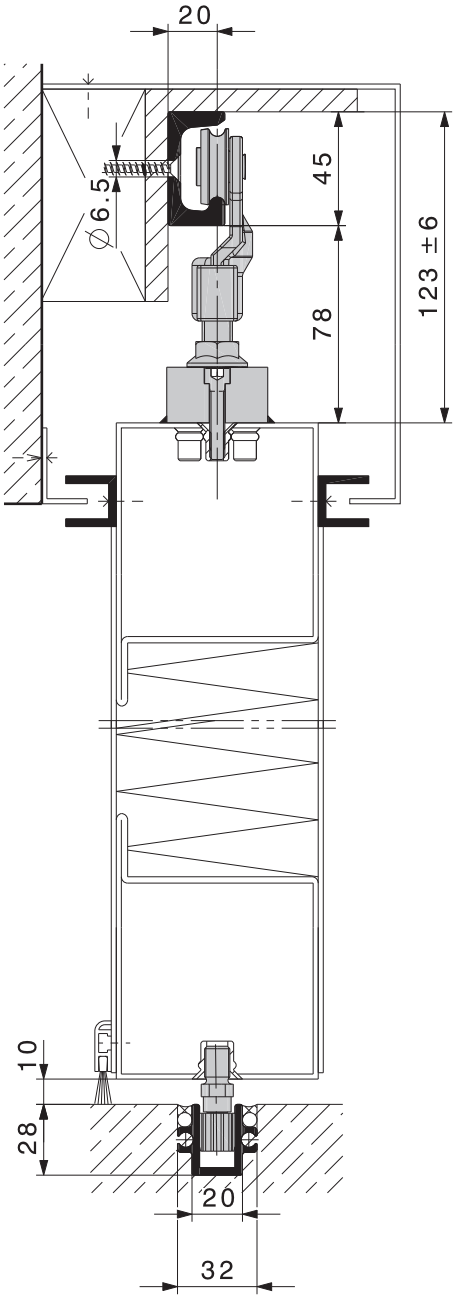

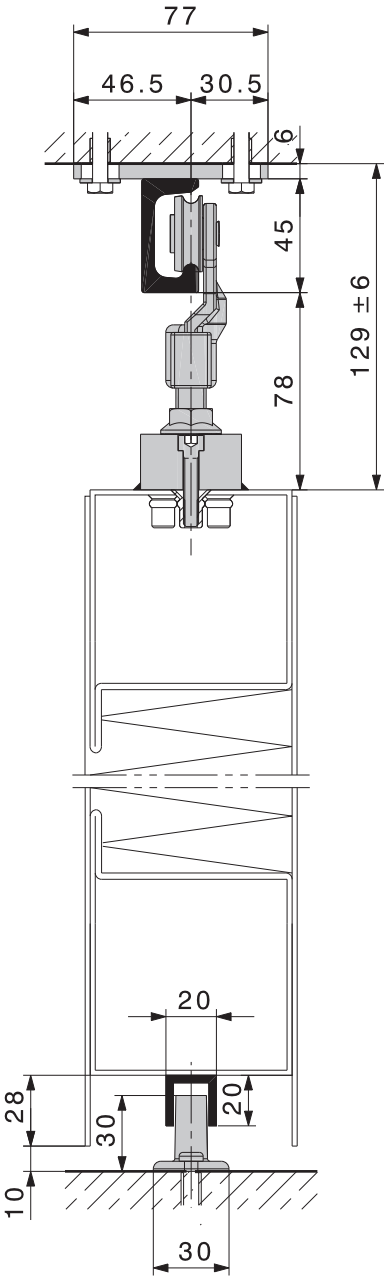

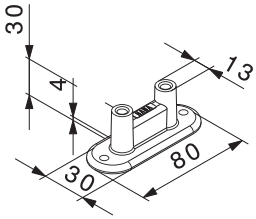

Con riserva di apportare modifiche tecniche

Binari

Attenzione: le distanze tra i fori possono variare.		mm	n.
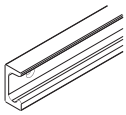	Binario semplice, acciaio inox WNR 1.4301/AISI 304, forata, montaggio a parete	6000	18033
		su misura	18034
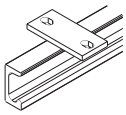	Binario semplice, acciaio inox WNR. 1.4301/AISI 304, con stecche di montaggio, montaggio a soffitto	6000	18035
		su misura	18036

Guide

Attenzione: le distanze tra i fori possono variare.		mm	n.
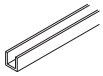	Guida, alluminio anodizzato incolore, forata, 20 x 20 x 3 mm	6000	14414
		su misura	14415
	Guida, alluminio anodizzato incolore, forata, 31 x 28 mm	6000	13688
		su misura	13690
	Spina di collegamento, acciaio inox, Ø 6 x 40		13759

Pezzi singoli

		n.
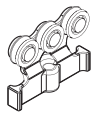	Carrello, 3 rulli in acciaio, cuscinetti a sfere, M12	10361
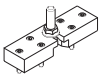	Piastra di sospensione con vite di sospensione M12 e viti di fissaggio, acciaio zincato	14480
	Paracolpi da binario, acciaio zincato, foratura scentrata nel binario	10595
	Paracolpi elastico con flangia da avvitare	10591
	Paracolpi in gomma da avvitare	13114
	Guida a pavimento, plastica (possibile riduzione dell'altezza da parte del committente)	10509
	Pezzo guida, plastica, 14 mm, con bullone filettato M10	14474

Dati per ordinazioni

- Numero carrelli
- Numero piastre di sospensione
- Numero paracolpi da binario
- Tipo e lunghezza del binario
- Tipo e lunghezza della guida
- Numero e tipo della guida a pavimento
- Larghezza e altezza della porta

Progetto/Esecuzione

Per il progetto e l'esecuzione è possibile richiedere le istruzioni di montaggio n. 14587. (→ www.hawa.ch → HAWA-Productfinder)

Con riserva di apportare modifiche tecniche

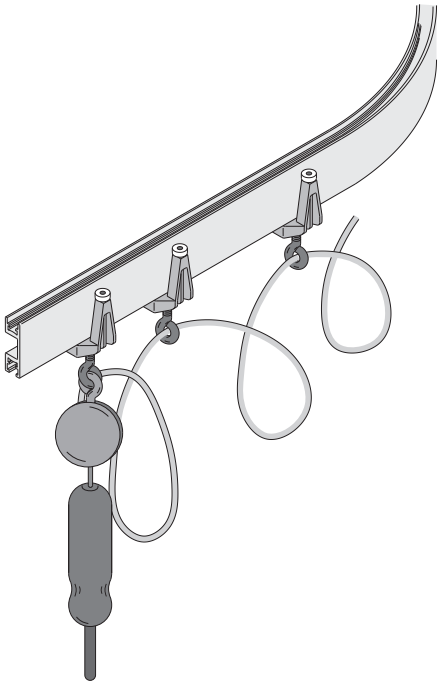

Sistema di trasporto per carichi fino a 40 kg per carrello.

Il prodotto

HAWA-Varioflex 40/TS è una ferramenta con eccellenti caratteristiche di curvatura. Il sistema a binario inseribile con binari diritte e tratti di curva da 15, 30, 45, 60, 75 e 90 gradi, consente uno scorrimento del binario liberamente progettabile. I giunti del binario vengono collegati facilmente e a misura mediante giunti di accoppiamento precisi montati su entrambi i lati.

Campo di applicazione

Dispiegamento carte, pareti di proiezione, arredamenti per ufficio con cavo corrente elettrica e tubi aria compressa, impilaggi in magazzini, p.es. snowboard.

Tipico per HAWA-Varioflex 40/TS

- Sistema modulare
- Carrello da 40 kg di portata, 2 rulli portanti e 6 rulli guida
- Carrello da 10 kg di portata, 2 rulli portanti e 4 rulli guida
- Scorrimento curvo ultraleggero

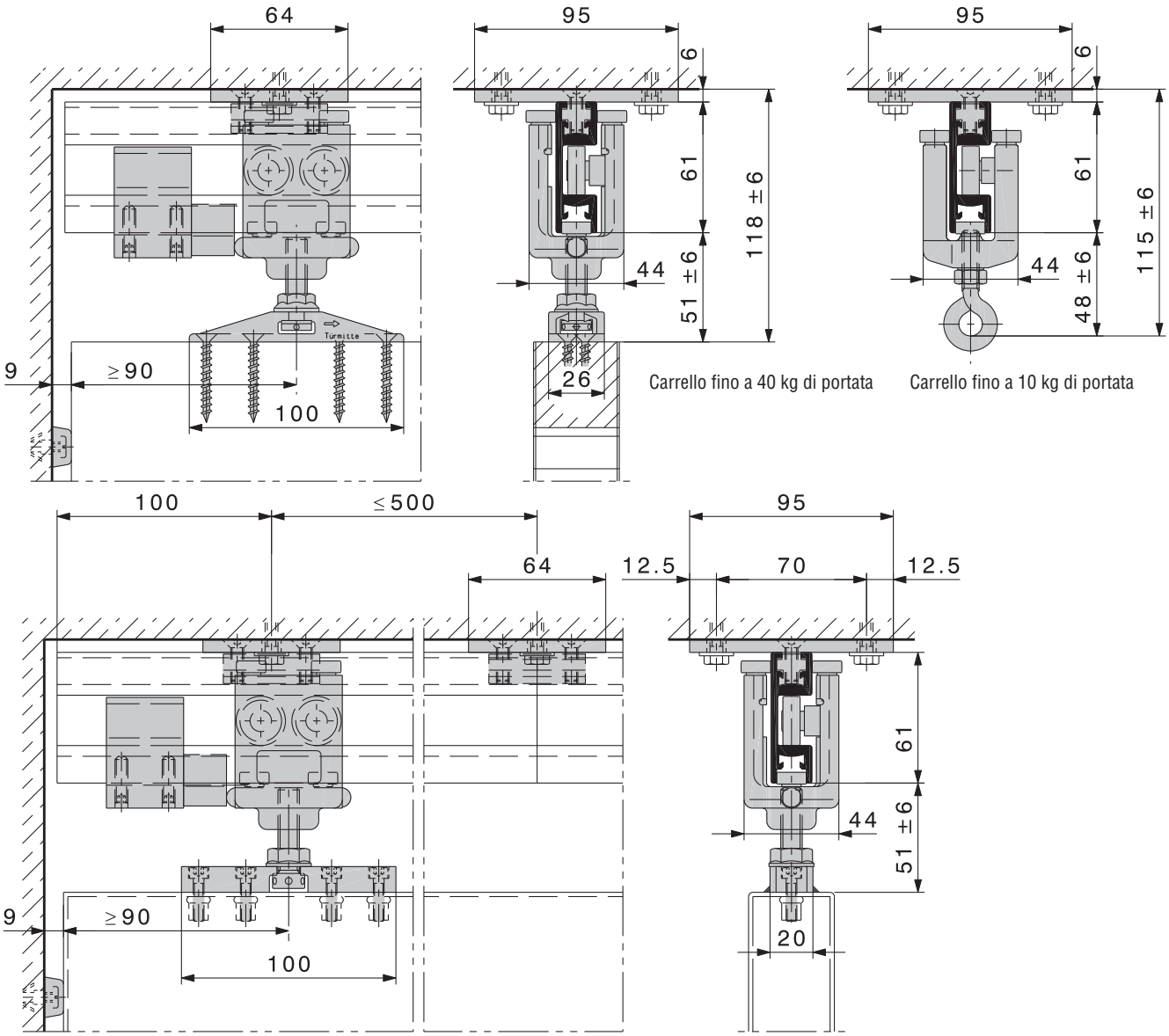

Con riserva di apportare modifiche tecniche

Curva del binario

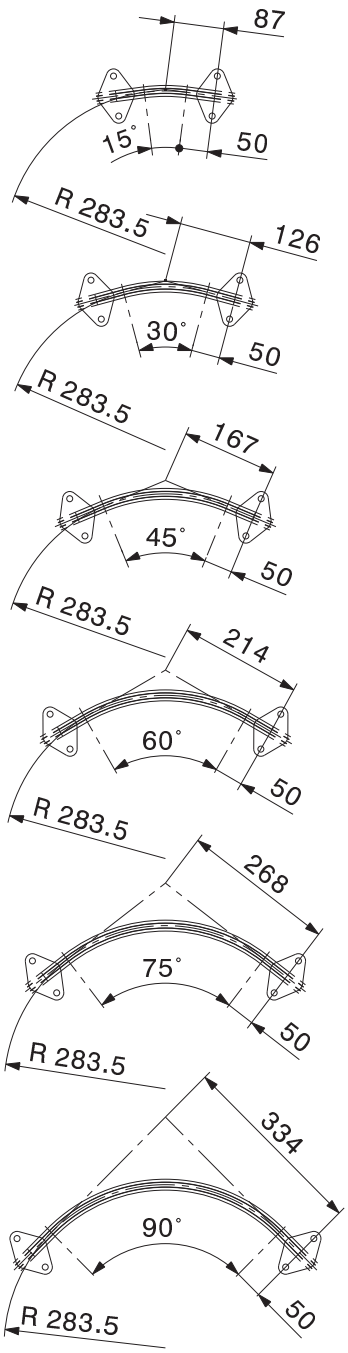

Montaggio

Nel montaggio del binario, installare una stecca di sospensione ogni 500 mm.

Dati per ordinazioni

- Lunghezza del binario
- Numero e tipo della curva del binario
- Numero stecche di sospensione
- Numero giunti di accoppiamento
- Numero guarniture coprifori
- Numero e tipo pezzi singoli

Binari

			n.
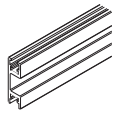	Binario, alluminio anodizzato incolore	6000 mm	13975
		su misura	14345
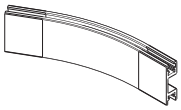	Binario curva, interna, alluminio anodizzato incolore	15°	15125
		30°	15127
		45°	15129
		60°	15131
		75°	15133
		90°	14341
	Binario curva, esterna, alluminio anodizzato incolore	15°	15126
		30°	15128
		45°	15130
		60°	15132
		75°	15134
		90°	15113
	Stecca di sospensione, acciaio cromato opaco (per binari diritte e curve standard)		14463
	Stecca di sospensione, acciaio cromato opaco		14468
	Pezzo d'accoppiamento per binario, acciaio zincato		17232
	Guarnitura coprifori per binario, plastica grigio, sinistra/destra		14442

Pezzi singoli

		n.
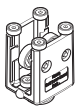	Carrello, 2 rulli portanti plastificati e 6 di guida, M10 (portata per carrello 40 kg)	14337
	Carrello, 2 rulli portanti plastificati e 4 di guida, M8 (portata per carrello 10 kg)	15137
	Piastra di sospensione con vite di sospensione M10 e viti di fissaggio, acciaio zincato (costruzioni in acciaio)	14484
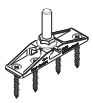	Sospensione a due vie con vite di sospensione M10 e viti di fissaggio (costruzioni in legno)	10489
	Vite ad anello con controdado, acciaio zincato, M10 x 40 mm	15174
	Vite ad anello con controdado, acciaio zincato, M8 x 30 mm	15173
	Paracolpi da binario, alluminio anodizzato incolore	14368
	Paracolpi in gomma per binario	21010
	Paracolpi in gomma da avvitare	10629

Con riserva di apportare modifiche tecniche

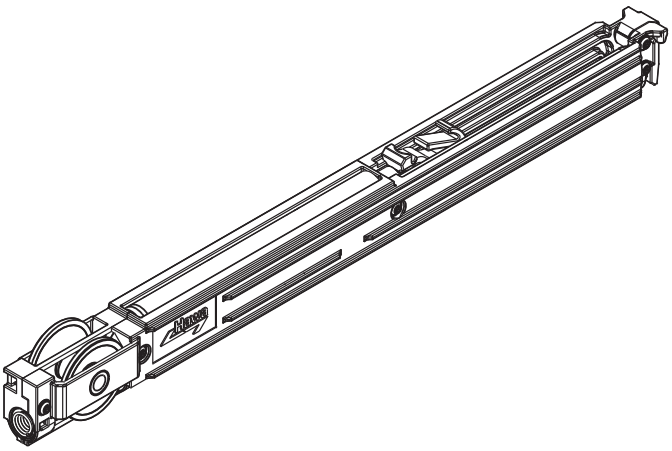

Ammortizzatore SoftMove 80 per HAWA-Junior 80, per rallentare e chiudere dolcemente le ante scorrevoli.

Il prodotto

L'originale: il nuovo ammortizzatore SoftMove 80 della Hawa AG, un accessorio per tutti i sistemi HAWA-Junior 80, è applicabile a tutte le ante scorrevoli in legno e vetro, sul lato apertura e chiusura. Completamente integrato nel binario, l'ammortizzatore SoftMove 80 rallenta dolcemente le ante scorrevoli trascinandole nella posizione finale. Per il montaggio semplice, preciso e pulito è acclusa una maschera di foratura a perdere.

Tipico per ammortizzatore SoftMove 80 per HAWA-Junior 80

- Larghezza minima anta, ammortizzazione su un solo lato: 690 mm
- Larghezza minima anta, ammortizzazione sui due lati: 1030 mm
- Integrato invisibilmente nel binario
- Pregiato ammortizzatore idraulico in metallo, diametro 14 mm, a garanzia di alta qualità e lunga durata
- Rallentamento e chiusura dolci e continui senza contraccolpo dell'anta
- Montabile in tutti i sistemi ad ante scorrevoli HAWA-Junior 80
- Disponibile come set: guarnitura HAWA-Junior 80 con ammortizzatore SoftMove 80
- Per muovere comodamente le ante scorrevoli con ammortizzatore preferire le maniglie a ponte alle maniglie ad incasso

Adatto a:

Legno	Vetro
HAWA-Junior 80/Z	HAWA-Junior 80/GP
HAWA-Junior 80/B	HAWA-Junior 80/G
HAWA-Junior 80/B (mod.)	HAWA-Junior 80/GL
	HAWA-Junior 80/GS

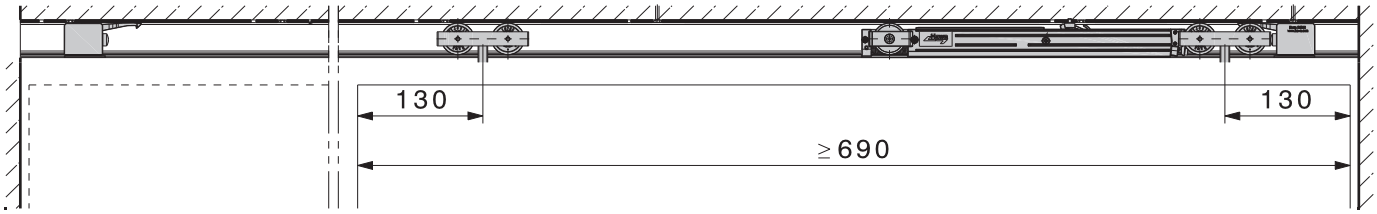

Ammortizzazione su un solo lato

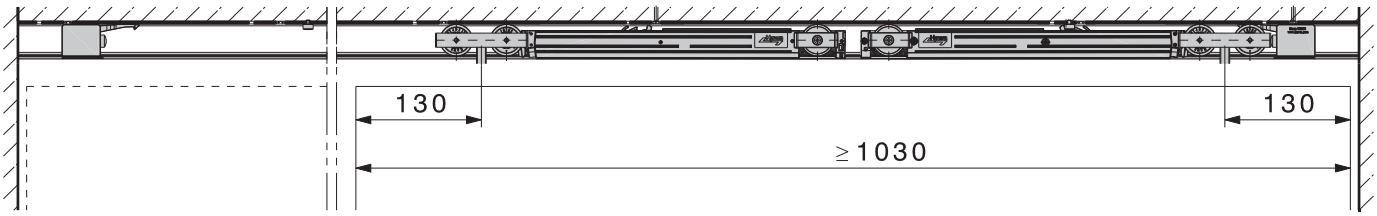

Ammortizzazione sui due lati

Con riserva di apportare modifiche tecniche

Ammortizzatore SoftMove 80 per HAWA-Junior 80

		n.
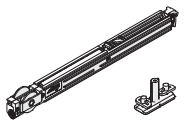	Ammortizzatore SoftMove 80 per HAWA-Junior 80	22444

Guarniture HAWA-Junior 80 con ammortizzatore SoftMove 80 per 1 porta scorrevole, senza binario

	n.
HAWA-Junior 80/Z, Guarnitura per 1 porta, con 1 ammortizzatore SoftMove 80	23087
HAWA-Junior 80/Z, Guarnitura per 1 porta, con 2 ammortizzatori SoftMove 80	23088
HAWA-Junior 80/B, Guarnitura per 1 porta, con 1 ammortizzatore SoftMove 80	23089
HAWA-Junior 80/B, Guarnitura per 1 porta, con 2 ammortizzatori SoftMove 80	23090
HAWA-Junior 80/GP, Guarnitura per 1 porta, con 1 ammortizzatore SoftMove 80	23091
HAWA-Junior 80/GP, Guarnitura per 1 porta, con 2 ammortizzatori SoftMove 80	23092

Ammortizzatore SoftMove 80 per HAWA-Junior 80

L'ammortizzatore SoftMove 80 è disponibile separatamente o come set con i guarniture HAWA-Junior 80/Z, 80/B o 80/GP.
Per HAWA-Junior 80/GP occorre ordinare anche la guida a pavimento e i coprifori. Per i dettagli vedere HAWA-Junior 40-80-120-160/GP.

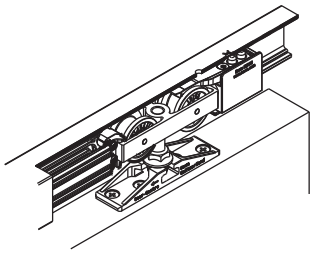

HAWA-Junior 80/Z

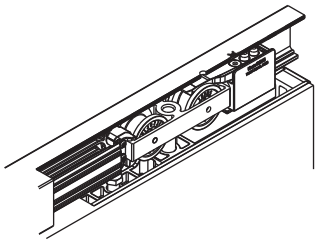

HAWA-Junior 80/B

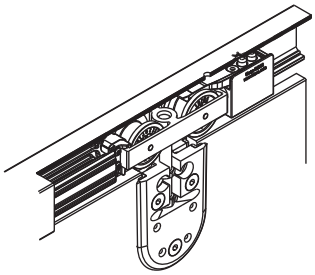

HAWA-Junior 80/GP

Set di montaggio per HAWA-Adapto 80, con viti a testa svasata

	mm	n.
Set di montaggio per HAWA-Adapto 80, con viti a testa svasata	fino a 2500	22841
	da 2501 a 4000	22842
	da 4001 a 6000	22843

Guarniture, formati da

		mm	22841	22842	22843	n.
	Piastrina distanziatrice plastica	1	2	2	3	19398
		2	2	2	3	19399
		3	2	2	3	19400
		5	4	4	6	19401
	Viti a testa svasata speciali 6 x 21 mm, set da 10 pezzi		1	2	3	22844

Set di montaggio con viti a testa svasata per HAWA-Adapto 80

Per il montaggio dei binari HAWA-Junior con ammortizzatore SoftMove 80 integrato occorre ordinare i set di montaggio con viti a testa svasata. Per i dettagli vedere HAWA-Adapto 80-120.

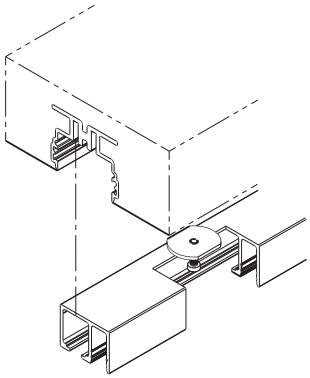

Progetto/Esecuzione – Ammortizzatore SoftMove 80

Per il progetto e l'esecuzione richiedere le istruzioni di montaggio n. 22708. (→ www.hawa.ch → HAWA-Productfinder)

Con riserva di apportare modifiche tecniche

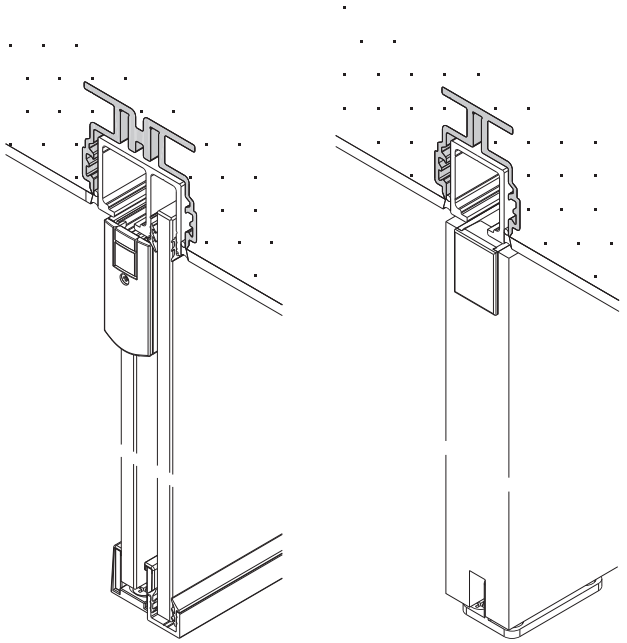

HAWA-Adapto 80-120, ingegnoso profilo che cela mirabilmente i binari HAWA-Junior 80 e 120 nel soffitto.

Il prodotto

Sistema ad incassamento HAWA-Adapto 80-120, facilmente e razionalmente integrabile nella costruzione grezza; consente di montare i binari HAWA-Junior 80 e 120 a filo del soffitto, con o senza alloggiamento per la vetrata fissa, evitando la disagevole e rischiosa foratura del soffitto di cemento (pericolo di danneggiare condutture).

Tipico per HAWA-Adapto 80-120

- Montaggio a filo del soffitto di binari HAWA-Junior per porte scorrevoli in vetro o legno da 80 a 120 kg
- Montaggio razionale nella costruzione grezza
- Coprifori frontali e inserti di polistirolo evitano la penetrazione della massa di calcestruzzo
- Nessuna necessità di rivestimento dei binari
- Possibilità di vetrate fisse con ferramenta invisibile aggiungendo altri profili
- Facile e rapido livellamento dei binari mediante speciali viti di aggiustaggio e piastrine distanziatrici adatte

Indicazione per il progetto

Nel progetto considerare: struttura parete, strati soffitto e parti portanti come putrelle o interruttori, ecc.
Il profilo HAWA-Adapto deve essere montato esattamente sulla cassaforma.

Per il progretto e l'esecuzione servirsi delle istruzioni di montaggio n. 19563. (→ www.hawa.ch → HAWA-Productfinder)

Montaggio razionale nella costruzione grezza

Il profilo HAWA-Adapto è facilmente ed esattamente integrabile nella costruzione grezza mediante gli accessori forniti:

1. Tracciare l'asse dei binari sulla cassaforma.
2. Inchiodare le grappe di plastica nella cassaforma.
3. Applicare i coprifori e l'inserto di polistirolo sul profilo ad incassamento HAWA-Adapto e premerli nelle grappe.
4. Gettare il calcestruzzo, … fatto!

HAWA-Adapto 80

N ±3 mm da parete finita; $N = 10 + \frac{S}{2}$, $N \geq 20$

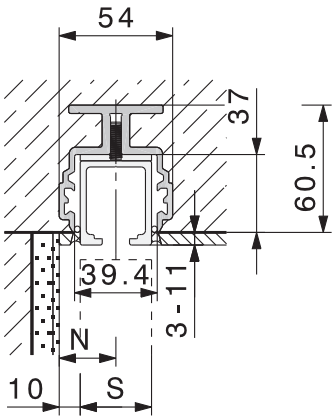

Per HAWA-Junior 80 binario senza vetrata fissa

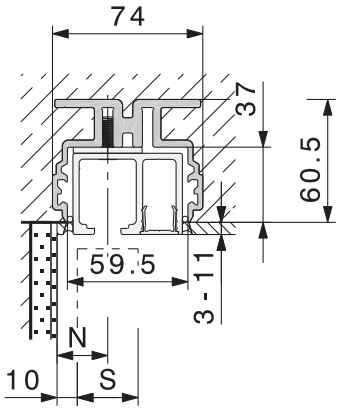

Per HAWA-Junior 80 binario con vetrata fissa

HAWA-Adapto 120

N ±3 mm da parete finita; $N = 10 + \frac{S}{2}$, $N \geq 25$

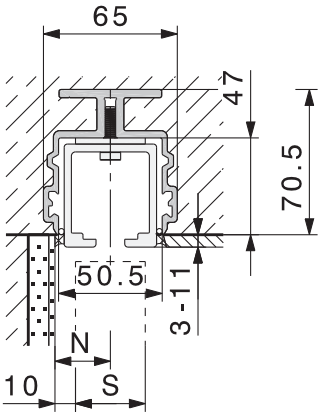

Per HAWA-Junior 120 binario senza vetrata fissa

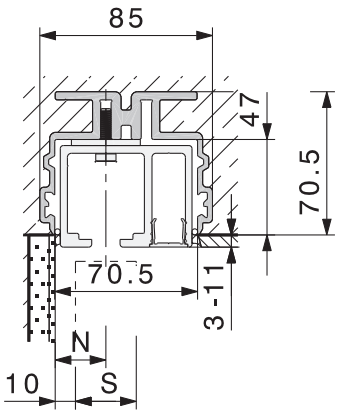

Per HAWA-Junior 120 binario con vetrata fissa

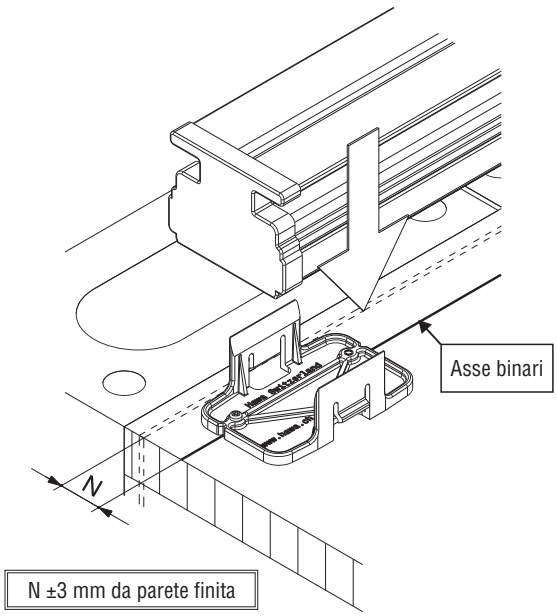

Con riserva di apportare modifiche tecniche

HAWA-Adapto 80-120 senza vetrata fissa

	mm	n.
HAWA-Adapto 80, profilo ad incassamento **senza** vetrata fissa, set per HAWA-Junior 80	2500	20216
	4000	20217
HAWA-Adapto 120, profilo ad incassamento **senza** vetrata fissa, set per HAWA-Junior 120	3000	20218
	4000	20219
4001–6000 mm su richiesta		

Guarniture, formati da

		mm	20216	20217	20218	20219	n.
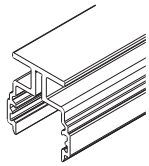	HAWA-Adapto 80 profilo ad incassamento, alluminio	2500	1	–	–	–	20087
		4000	–	1	–	–	20088
	HAWA-Adapto 120 profilo ad incassamento, alluminio	3000	–	–	1	–	20093
		4000	–	–	–	1	20091
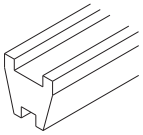	HAWA-Adapto 80 inserto di polistirolo	1000	2	4	–	–	19418
		500	1	–	–	–	19556
	HAWA-Adapto 120 inserto di polistirolo	1000	–	–	3	4	19419
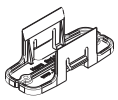	HAWA-Adapto 80 grappa di montaggio, plastica nero		4	5	–	–	19344
	HAWA-Adapto 120 grappa di montaggio, plastica nero		–	–	4	5	19346
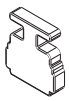	HAWA-Adapto 80 copriforo, plastica grigio		2	2	–	–	19366
	HAWA-Adapto 120 copriforo, plastica grigio		–	–	2	2	19368

HAWA-Adapto 80-120 con vetrata fissa

	mm	n.
HAWA-Adapto 80, profilo ad incassamento **con** vetrata fissa, set per HAWA-Junior 80	2500	20220
	4000	20221
HAWA-Adapto 120, profilo ad incassamento **con** vetrata fissa, set per HAWA-Junior 120	3000	20222
	4000	20223
4001–6000 mm su richiesta		

Guarniture, formati da

		mm	20220	20221	20222	20223	n.
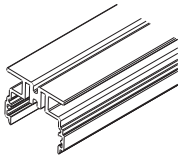	HAWA-Adapto 80 profilo ad incassamento, alluminio	2500	1	–	–	–	20094
		4000	–	1	–	–	20095
	HAWA-Adapto 120 profilo ad incassamento, alluminio	3000	–	–	1	–	20100
		4000	–	–	–	1	20098
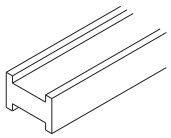	HAWA-Adapto 80 inserto di polistirolo	1000	2	4	–	–	19555
		500	1	–	–	–	19557
	HAWA-Adapto 120 inserto di polistirolo	1000	–	–	3	4	19558
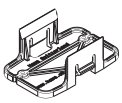	HAWA-Adapto 80 grappa di montaggio, plastica nero		4	5	–	–	19568
	HAWA-Adapto 120 grappa di montaggio, plastica nero		–	–	4	5	19569
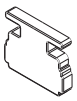	HAWA-Adapto 80 copriforo, plastica grigio		2	2	–	–	19968
	HAWA-Adapto 120 copriforo, plastica grigio		–	–	2	2	19970

Set di montaggio per HAWA-Adapto 80-120

	mm	n.
Set di montaggio HAWA-Adapto 80, con viti a testa svasata	a 2500	22841
	2501 a 4000	22842
	4001 a 6000	22843
Set di montaggio HAWA-Adapto 120, con viti a testa cilindrica	a 2500	20232
	2501 a 4000	20233
	4001 a 6000	20234

Guarniture, formati da

		mm	22841	22842	22843	20232	20233	20234	n.
	Piastrine distanziatrici plastica	1	2	2	3	2	2	3	19398
		2	2	2	3	2	2	3	19399
		3	2	2	3	2	2	3	19400
		5	4	4	6	4	4	6	19401
	Viti a testa svasata speciali, 6 x 21 mm, set da 10 pezzi		1	2	3	-	-	-	22844
	Viti a testa cilindrica speciali, 6 x 22 mm, set da 10 pezzi		-	-	-	1	2	3	20215

Il team: HAWA-Adapto e HAWA-Junior

HAWA-Adapto è previsto per i seguenti sistemi di porte scorrevoli in vetro o legno:

- HAWA-Junior 80-120/GP
- HAWA-Junior 80/GL
- HAWA-Junior 80-120/G
- HAWA-Junior 80-120/B

Binari HAWA-Junior: montaggio facile

Il profilo HAWA-Adapto è dotato di canalina viti dove i binari HAWA-Junior, con o senza alloggiamento vetrata fissa, vengono fissati dal basso mediante speciali viti di aggiustaggio. Inserendo piastrine distanziatrici alle estremità dei binari e lungo 4 m al centro, è possibile livellare facilmente e rapidamente differenze di misura costruttive.

Per il progretto e l'esecuzione servirsi delle istruzioni di montaggio n. 19564.

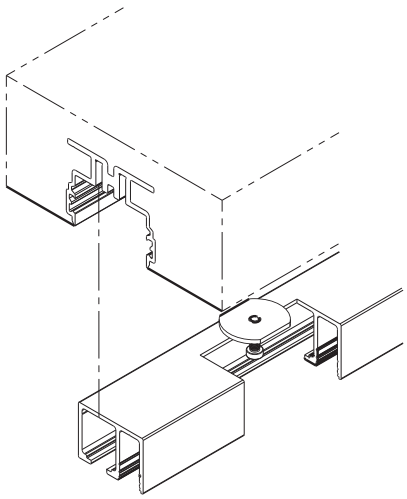

HAWA-Junior 40

Spessore vetro: 8–12,7 mm

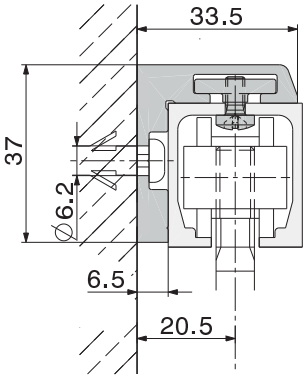

HAWA-Junior 80

Spessore vetro: 8–12,7 mm

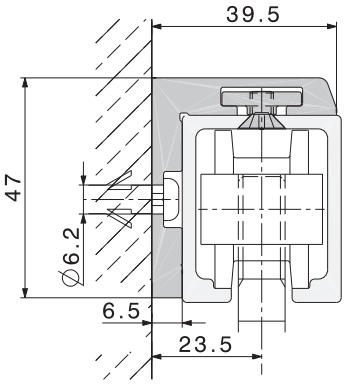

HAWA-Junior 120

Spessore vetro: 8–12,7 mm

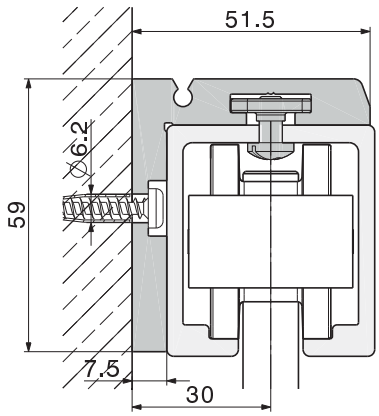

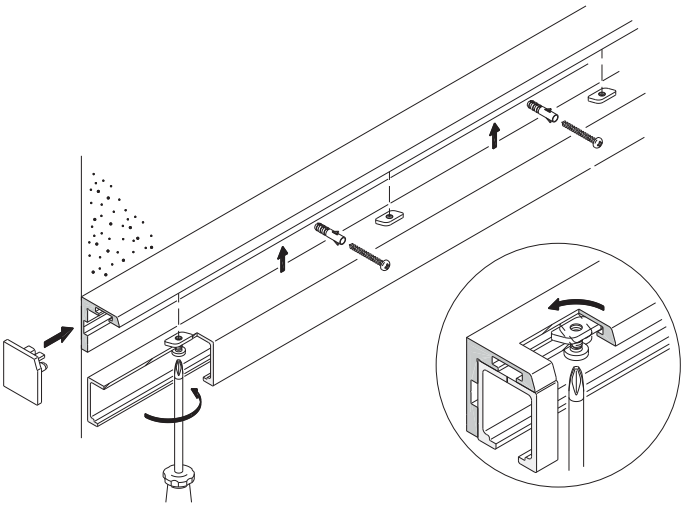

Profilo angolare per fissaggio a parete HAWA-Junior 40/80/120 vetro

Il prodotto

L'intelligente fissaggio a parete con il nuovo profilo angolare per binari di scorrimento HAWA-Junior fino a 120 kg di peso della porta.

Tipico per Profilo angolare per fissaggio parete

- Consente design elevato anche senza rivestimento
- Bloccaggio facile e rapido dei binari di scorrimento mediante chiocciole
- Comodo livellamento in virtù del profilo angolare continuo

Pezzi singoli per Profilo angolare per fissaggio parete

Attenzione: - le distanze tra i fori possono variare - sono possibili lievi differenze di colore		mm	n.
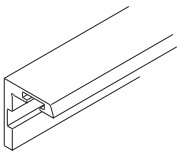	Profilo angolare HAWA-Junior 40 per fissaggio parete, alluminio, anodizzato incolore, forato	2000	18291
		4000	18634
		6000	17691
		su misura	17692
	Profilo angolare HAWA-Junior 40 per fissaggio parete, alluminio effetto acciaio inox, spazzolato, forato	6000	23725
		su misura	23727
	Profilo angolare HAWA-Junior 80 per fissaggio parete, alluminio, anodizzato incolore, forato	2500	18292
		4000	18635
		6000	17693
		su misura	17694
	Profilo angolare HAWA-Junior 80 per fissaggio parete, alluminio effetto acciaio inox, spazzolato, forato	6000	23728
		su misura	23729
	Profilo angolare HAWA-Junior 120 per fissaggio parete, alluminio, anodizzato incolore, forato	4000	18877
		6000	18876
		su misura	18878
	HAWA-Junior 40 Set di montaggio per fissaggio parete, set da 10 pezzi per lunghezza binario fino a 2000 mm		17785
	HAWA-Junior 80 Set di montaggio per fissaggio parete, set da 10 pezzi per lunghezza binario fino a 2500 mm		17786
	HAWA-Junior 120 Set di montaggio per fissaggio parete, set da 20 pezzi per lunghezza binario fino a 6000 mm		19041
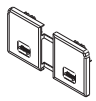	Copriforo antracite-grigio RAL 7016, per profilo angolare fissaggio parete, 1 coppia	HAWA-Junior 40	20015
		HAWA-Junior 80	20016
		HAWA-Junior 120	20049
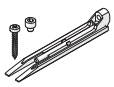	Cuneo di montaggio HAWA per porte scorrevoli a soffitto, guarnitura per 1 porta scorrevole	HAWA-Junior 80 HAWA-Junior 120	15770

Con riserva di apportare modifiche tecniche

HAWA-Junior 40

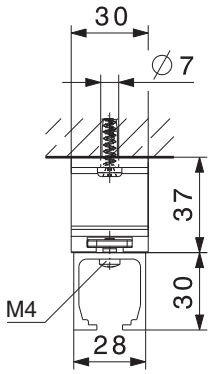

HAWA-Junior 80

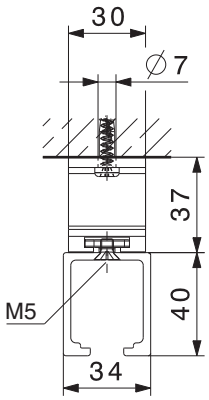

HAWA-SoundEx per limitare la trasmissione acustica da un sistema scorrevole all'edificio.

HAWA-SoundEx

			n.
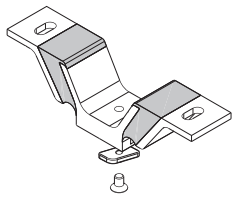	HAWA-SoundEx, incl. elementi per fissaggio binari, 1 pezzo	HAWA-Junior 40	19588
		HAWA-Junior 80	19589
		HAWA-Junior 120	19590

HAWA-Junior 120

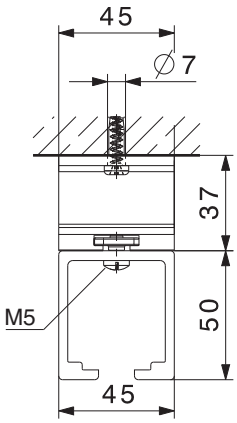

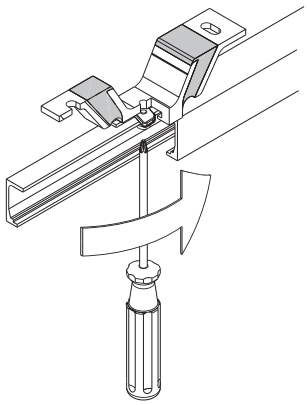

Progetto/Esecuzione

Per il progetto e l'esecuzione servirsi delle istruzioni di montaggio n. 19661. (→ www.hawa.ch → HAWA-Productfinder)

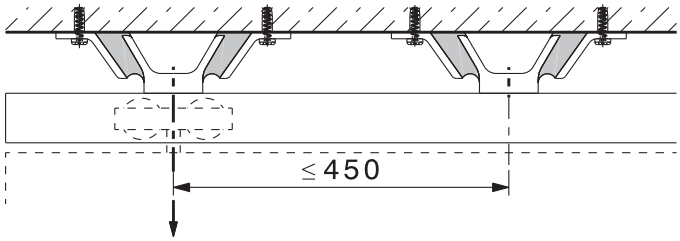

Con riserva di apportare modifiche tecniche

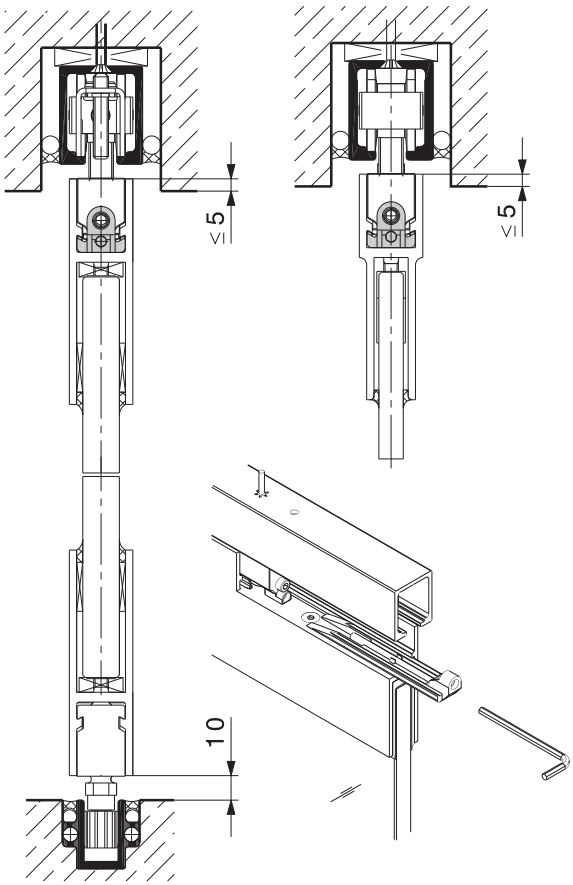

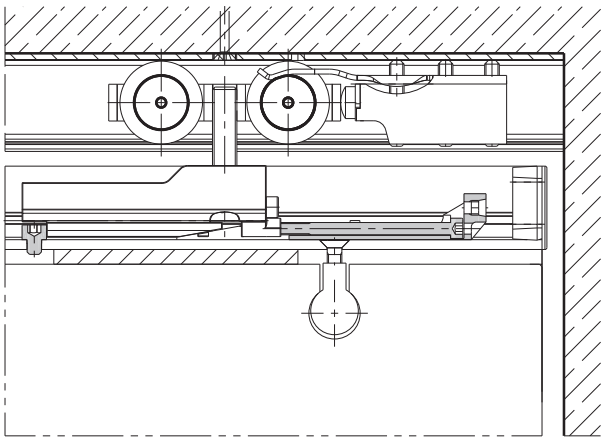

Cuneo di montaggio HAWA

Il prodotto

Cuneo di montaggio per fissaggio frontale delle porte scorrevoli. Il cuneo di montaggio HAWA offre ad architetti ed arredatori d'interni nuove possibilità di progettazione. Questo accessorio consente progetti in cui le porte scorrevoli scorrono nel soffitto, nonché l'aggancio e lo sgancio delle porte scorrevoli senza smontaggio del telaio della porta e del rivestimento.

L'accessorio può essere usato per i seguenti guarniture parziali:
- HAWA-Junior 80/B, 80/G
- HAWA-Junior 120/B,120/G
- HAWA-Silenta 150/B
- HAWA-Junior 250/B, 250/G

Campo di applicazione

Per le porte scorrevoli nel rinnovamento d'interni di lusso, p.es. in alberghi, uffici, stabili industriali e commerciali, nonché appartamenti.

Cuneo di montaggio HAWA

		n.
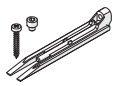	Cuneo di montaggio HAWA per porte scorrevoli a soffitto (guarnitura per 1 porta scorrevole)	15770

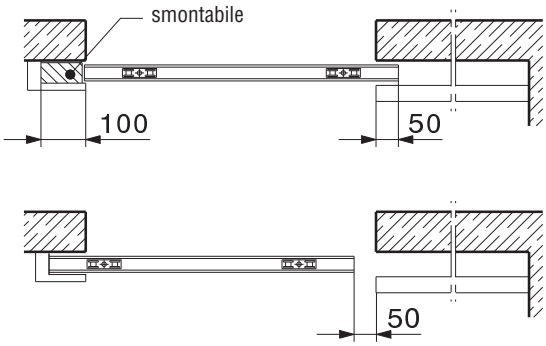

Aggancio e sgancio delle porte scorrevoli senza smontaggio del telaio della porta e del rivestimento

Nel progetto osservare quanto segue:
- Sul lato serratura deve essere posizionato un listello d'arresto smontabile largo 100 mm.
- La porta deve scorrere per massimo 5 mm nel soffitto oppure in alto nel telaio.
- Quando chiusa, la porta scorrevole non deve restare più di 50 mm dietro la parete di copertura.

Progetti di porte scorrevoli a soffitto

Nel progetto osservare quanto segue:
- Questi progetti vengono spesso eseguiti senza parete di copertura. Se si installa la parete di copertura, occorre che sia smontabile, oppure è necessario montare un listello d'arresto smontabile largo 100 mm sul lato serratura.

Progetto/Esecuzione

Per il progetto e l'esecuzione servirsi delle istruzioni di montaggio n. 15596. (→ www.hawa.ch → HAWA-Productfinder)

Con riserva di apportare modifiche tecniche

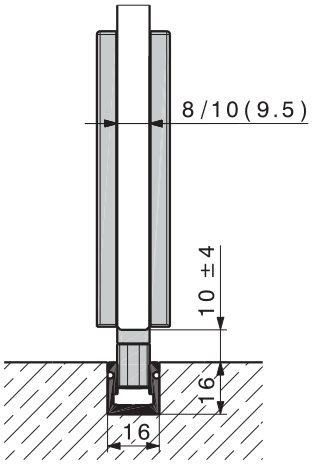

n. 20505
n. 19136
n. 18477
n. 18652

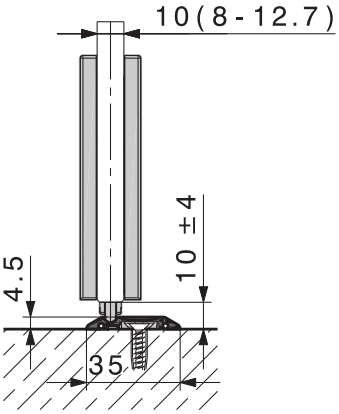

n. 20587
n. 19350
n. 19162

Guide a pavimento

Ulteriori varianti delle guide per HAWA-Ordena 70 e altra sistemi.

Guide

Attenzione: le distanze tra i fori possono variare.		mm	n.
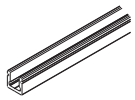	Guida in alluminio anodizzato incolore, forato, 16x16x3 mm	3500	18864
		6000	18216
		su misura	18477
	Guida semplice, alluminio anodizzato incolore	2500	19348
		3500	19349
		6000	18956
		su misura	19350
	Set di fissaggio da 5 pezzi per guida (2 pezzi/metro)		19162

Guide a pavimento

		n.
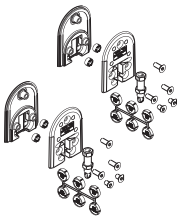	Guide a pavimento molleggiate per 1 porta scorrevole in vetro, ESG/VSG (2 pezzi)	20587
	Fissaggio punti con serravetro, ESG/VSG set da 1 pezzo	20505
	Guida senza gioco, per fissaggio punti 20505	19136

Accessori

		n.
	Arresto fine corsa per guida, alluminio, 16x16 mm	18652
	Centraggio grigio per porte scorrevoli completamente in vetro	18619
Coprifori: → HAWA-Ordena 70/HAWA-Junior GP		

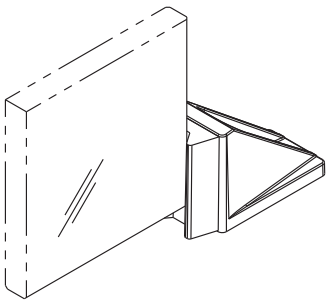

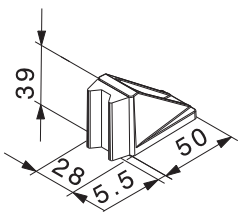

HAWA-Arresto porta a pavimento

Le porte scorrevoli fino a 250 kg vengono portate all'arresto silenziosamente e in modo da proteggere la ferramenta in virtù dell'arresto porta a pavimento.
L'arresto delle porte scorrevoli deve avvenire contemporaneamente sopra e sotto.

Arresto porta a pavimento

			n.
	Arresto porta a pavimento con centraggio	cromato opaco	20773
		effetto acciaio inox	21473

Con riserva di apportare modifiche tecniche

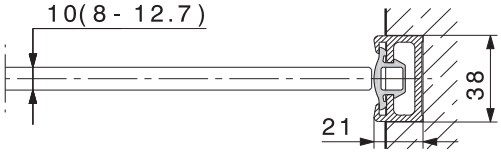

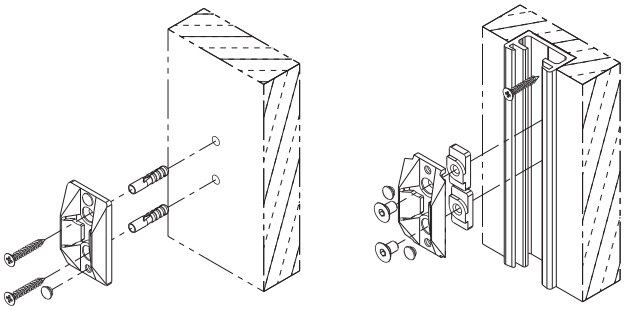

Collegamento parete HAWA

Ottimale collegamento parete per porte scorrevoli completamente in vetro con spigolo non protetto.

Collegamento parete

Attenzione: Sono possibili lievi differenze di colore.			mm	n.
	Profilo a parete, alluminio, non forato	anodizzato incolore	2500	17020
			3500	17021
		effetto acciaio inox, spazzolato	2500	20119
			3500	20120
	Guarnizione, nero, per profilo a parete		rotolo da 2500	16452
			rotolo da 3500	16453
	Centraggio nero per profilo a parete di porte scorrevoli completamente in vetro			18663
	Centraggio grigio per porte scorrevoli completamente in vetro			18619

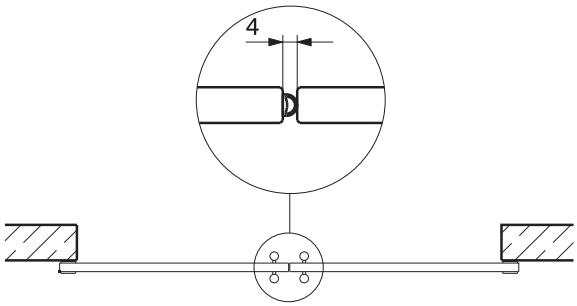

HAWA-Coprifilo in gomma

Il coprifilo adesivo in gomma, montato sul bordo del vetro, riduce al minimo la corrente d'aria e protegge i bordi delle porte scorrevoli completamente in vetro attenuandone l'urto.

Coprifilo in gomma

		Rotolo da	n.
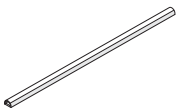	Profilo in gomma autoadesivo, nero, per spessori vetro 8/10 mm, distanza vetro 4 mm	5 m	19442
		10 m	19443
		50 m	19444
	Profilo in gomma autoadesivo, trasparente, per spessori vetro 8/10 mm, distanza vetro 4 mm	5 m	19445
		10 m	19446
		50 m	19447

Con riserva di apportare modifiche tecniche

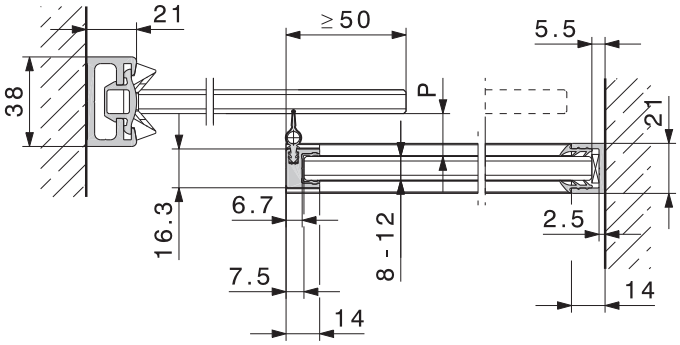

Distanza vetro "P" per profilo ermetico verticale

Sistemi	Spessore vetro porta scorrevoli	Guarnizione verticale	**Distanza vetro "P"**
HAWA-Junior 40/GP	8–12 mm	13/18	13–15
HAWA-Junior 80/GP	8–12 mm	13/18	15–17
HAWA-Junior 120/GP	8–12 mm	20/22	20–22
HAWA-Junior 40/GL	8–10 mm	13/18	13–16
HAWA-Junior 80/GL	8–10 mm	13/18	15–18
HAWA-Junior 80/G	8–13	13/18	15-17
HAWA-Junior 120/G	8–13	20/22	20-22
HAWA-Puro 100–150	11–13 mm	13/18	14–18,5
HAWA-Puro 100–150	8–10 mm	18/20	18–20,5

Profilo ermetico verticale

Il profilo ermetico verticale è efficace contro le correnti d'aria. Il sottile profilo in alluminio viene siliconato frontalmente su elementi in vetro dello spessore di 8–12 mm. La guarnizione bicomponente in gomma inserita nel profilo offre tre vantaggi: scorre praticamente silenziosa, oppone minima resistenza e, rispetto alle tradizionali guarnizioni a spazzola, è esteticamente impeccabile anche dopo anni.

Profilo ermetico verticale

Attenzione: Sono possibili lievi differenze di colore.			mm	n.
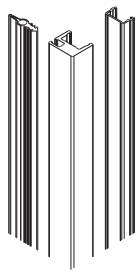	Guarnizione verticale 13/18, alluminio, per porte scorrevoli completamente in vetro con vetrata fissa, set da distanza vetro 13–18,5 mm	anodizzato incolore	2500	20283
			3500	20284
		effetto acciaio inox, spazzolato	2500	21290
			3500	21291
	Guarnizione verticale 18/20, alluminio, per porte scorrevoli completamente in vetro con vetrata fissa, set da distanza vetro 18–20,5 mm	anodizzato incolore	2500	21246
			3500	21247
		effetto acciaio inox, spazzolato	2500	21335
			3500	21336
	Guarnizione verticale 20/22, alluminio, per porte scorrevoli completamente in vetro con vetrata fissa, set da distanza vetro 20–22 mm	anodizzato incolore	2500	20650
			3500	20651

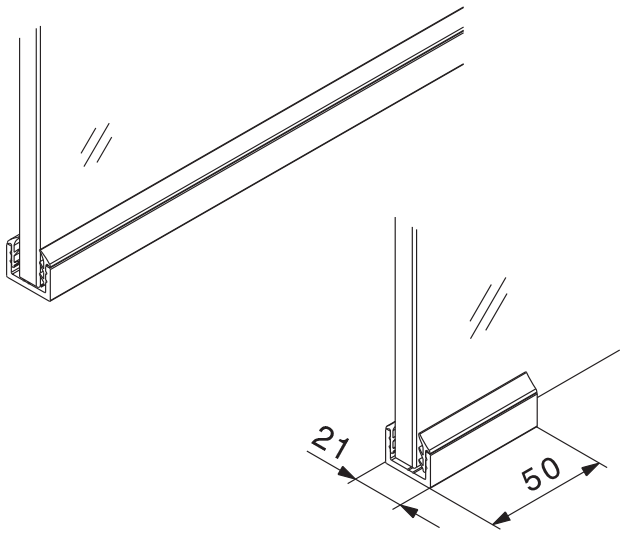

Profili a pavimento e a parete per vetrata fissa

Il profilo di alloggiamento, riportato o incassato a filo nel pavimento, assicura la stabilità della vetrata fissa. Con carico minimo, invece del profilo continuo a pavimento o a parete, è possibile montare il profilo serravetro di soli 50 mm: un ulteriore vantaggio estetico!

Profili a pavimento, a parete e in gomma per vetrata fissa

Attenzione: - le distanze tra i fori possono variare - Sono possibili lievi differenze di colore		mm	n.
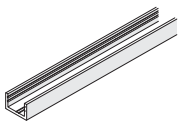	Profili a pavimento e a parete per vetrata fissa, alluminio anodizzato incolore, forato	4000	19549
		6000	19561
		su misura	20067
	Profili a pavimento e a parete per vetrata fissa, alluminio effetto acciaio inox, spazzolato, forato	4000	21285
		6000	21286
		su misura	21287
	Profilo in gomma nero per vetrata fissa 8–9.9 mm	rotolo da 10 m	23135
	Profilo in gomma nero per vetrata fissa 10–12mm		19846
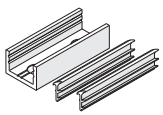	Profilo serravetro a pavimento e a parete, alluminio anodizzato incolore, 50 mm, forato, incl. profilo in gomma per vetro 8–9,9 mm		23137
	Profilo serravetro a pavimento e a parete, alluminio anodizzato incolore, 50 mm, forato, incl. profilo in gomma per vetro 10–12 mm		20274
	Profilo serravetro a pavimento e a parete, alluminio effetto acciaio inox, spazzolato, 50 mm, forato, incl. profilo in gomma per vetro 8–9,9 mm		23138
	Profilo serravetro a pavimento e a parete, alluminio effetto acciaio inox, spazzolato, 50 mm, forato, incl. profilo in gomma per vetro 10–12 mm		21288

Con riserva di apportare modifiche tecniche

1. Generalità

1.1 Queste CGC valgono per tutti i rapporti contrattuali conclusi con Hawa AG, Mettmenstetten, Svizzera (Hawa) e sono parte integrante degli stessi. Hawa non riconosce condizioni di contratto contrarie o differenti del partner contrattuale.

1.2 Gli accordi orali necessitano della forma scritta per essere validi.

1.3 Le terze parti, che non sono parti contrattuali, non hanno diritto di far valere alcuna disposizione delle presenti CGC.

1.4 Se alcune disposizioni delle presenti CGC fossero considerate parzialmente o totalmente invalide o non approvabili da parte delle autorità responsabili, questo non inficia le restanti disposizioni o il resto delle disposizioni in questione delle presenti CGC.

2. Forniture

2.1 Gli ordini sono vincolanti per Hawa solo a seguito di conferma scritta da parte di Hawa stessa. Se non sono state concordate date concrete per forniture e prestazioni, Hawa le effettuerà entro il normale processo produttivo.

2.2 Date e scadenze di forniture e prestazioni sono vincolanti per Hawa solo se fissate per iscritto e confermate da Hawa stessa. L'osservanza di date e scadenze da parte di Hawa presuppone la puntuale ricezione di tutta la necessaria documentazione, autorizzazioni ed altri obblighi, che il partner contrattuale è tenuto ad inoltrare. Altrimenti date e scadenze saranno corrispondentemente prorogate.

2.3 Qualora Hawa non rispettasse, per motivi a lei imputabili, date e scadenze confermate di forniture e prestazioni, il partner contrattuale dovrà fissare una proroga adeguata per il disbrigo. Entro tale proroga Hawa ha la possibilità di rescindere il contratto senza diritto a indennizzi di alcun genere. Se Hawa non recede dal contratto e non lo adempie entro detta proroga, da parte sua il partner contrattuale ha il diritto di recedere dal contratto e di richiedere la restituzione dei pagamenti già effettuati. Non sussistono ulteriori rivendicazioni del partner contrattuale, in particolare derivanti da danni indiretti o di terzi.

2.4 Hawa ha il diritto di effettuare forniture parziali. In caso di ritardo nel pagamento da parte del partner contrattuale, Hawa ha la facoltà di trattenere le ulteriori forniture e di non effettuare le prestazioni concordate finché non vengono regolati tutti i crediti e finché non vi sono sufficienti garanzie per le successive forniture e prestazioni.

2.5 Le forniture avvengono in linea di massima franco magazzino Hawa a spese e a rischio del partner contrattuale. I resi di merce devono essere espressamente e previamente autorizzati da Hawa. I costi di trasporto e disbrigo (controllo accettazione merci, inclusi imballi, stoccaggi, ecc.) per i resi sono a carico del partner contrattuale.

2.6 L'interpretazione delle clausole relative alle condizioni di fornitura si basa sugli Incoterms 2010 (International commerce terms, termini commerciali internazionali), della Camera di Commercio Internazionale (ICC), salvo accordi diversi con il partner contrattuale.

3. Prezzi e condizioni di pagamento

3.1 Accordi su prezzi, sconti e ribassi, ecc. sono vincolanti per Hawa solo se pattuiti per iscritto. Altrimenti valgono i listini prezzi aggiornati di Hawa o i prezzi riportati sulle conferme d'ordine. I prezzi si intendono in franchi svizzeri, se non altrimenti concordato espressamente e per iscritto.

3.2 Hawa si riserva il diritto di fatturare una percentuale per spese di trasporto. Per merce spedita per espresso, per posta oppure per spedizioni dirette, le spese di trasporto o postali saranno calcolate per intero. Eventuali tasse ed imposte verranno anch'esse addebitate. Hawa si riserva il diritto di calcolare l'imballo a prezzo di costo; gli imballi speciali vengono calcolati separatamente.

3.3 Le condizioni di pagamento sono solitamente di 30 giorni netto. Il pagamento sarà considerato avvenuto quando l'importo dovuto risulterà accreditato sul conto di Hawa. In caso di ritardo di pagamento, Hawa, senza sollecito e a partire dal 31° giorno dalla data di emissione della fattura, ha il diritto di richiedere interessi di mora ammontanti al tasso d'interesse calcolato dalle banche d'affari per crediti allo scoperto, ma almeno al 4% sul relativo tasso di sconto della Banca Nazionale Svizzera.

3.4 I pagamenti del partner contrattuale vengono conteggiati innanzitutto sui suoi crediti più vecchi. Qualora fossero già maturati costi ed interessi, i pagamenti del partner contrattuale verranno calcolati prima sui costi, poi sugli interessi e infine sul credito principale. Il calcolo con i crediti di contropartita del partner contrattuale è solo ammesso dietro approvazione di Hawa o in presenza di una sentenza passata in giudicato.

4. Riserva di proprietà

4.1 Fino al saldo di tutti i crediti di Hawa verso il partner contrattuale (compresi tutti i crediti a saldo del conto corrente) la merce fornita resta di proprietà di Hawa. In caso di congiungimento, la riserva di proprietà sussiste nella percentuale conforme al valore della nuova merce.

4.2 Il partner contrattuale può lavorare e cedere la merce soggetta a riserva di proprietà secondo il regolare svolgimento degli affari. Per motivi di sicurezza, cederà fin d'ora a Hawa il credito risultante dalla rivendita o per altro motivo giuridico.

4.3 In caso di accesso di terzi alla merce soggetta a riserva di proprietà, il partner contrattuale avrà l'obbligo di indicare la proprietà di Hawa e dare relativa comunicazione ad Hawa.

4.4 In caso ritardo di pagamento del partner contrattuale, Hawa avrà il diritto di riprendere la merce fornita. Il ritiro della merce da parte di Hawa non rappresenta una recessione dal contratto e non esonera il partner contrattuale dai suoi obblighi contrattuali.

5. Fornitura del prodotto, obblighi di informazione e istruzione

5.1 Se la fornitura del prodotto non risultasse da cataloghi, brochure e descrizioni aggiornati di Hawa, i requisiti dei singoli prodotti dovranno essere concordati per iscritto con Hawa.

5.2 Il partner contrattuale prende atto che l'idoneità all'impiego dei prodotti dipende da molteplici fattori e si impegna a consultare le relative istruzioni di progetto e montaggio.

5.3 Per soddisfare eventuali obblighi di informazione e istruzione, Hawa mette a disposizione dei partner contrattuali (di solito rivenditori, architetti, progettisti, consulenti, montatori, ecc.) cataloghi, brochure, istruzioni di progetto, montaggio e manutenzione, nonché per la consulenza in fabbrica e la formazione.

5.4 I partner contrattuali sono tenuti ad osservare le informazioni sul prodotto Hawa ed in particolare a richiedere tutte le istruzioni Hawa necessarie inoltrandole all'occorrenza a montatori ed utilizzatori.

6. Garanzia in caso di evizione e per i difetti della cosa, responsabilità

6.1 Hawa garantisce che i prodotti non ledono diritti immateriali di terzi.

6.2 Il partner contrattuale controllerà l'eventuale presenza di difetti in forniture e prestazioni immediatamente al ricevimento della merce. I reclami devono essere comunicati immediatamente ad Hawa.

6.3 Hawa concede una garanzia di 2 anni dal trapasso del rischio per il perfetto funzionamento dei prodotti forniti da Hawa e per la durata di tutti i componenti, ad eccezione delle parti soggette a usura. La garanzia per i difetti della cosa è esclusa in caso di danni dovuti a usura naturale, utilizzo improprio, inosservanza delle istruzioni di montaggio o di manutenzione, modifiche all'oggetto contrattuale o ai ricambi, che non siano corrispondenti alle specifiche originali Hawa.

6.4 Hawa può richiedere che i componenti reclamati a buon diritto dal partner contrattuale siano spediti ad Hawa a rischio e a spese del partner contrattuale. I difetti dei componenti di una fornitura non autorizzano alla reiezione o al reinvio dell'intera fornitura.

6.5 In caso di reclami giustificati, il partner contrattuale ha diritto al ripristino (riparazione) o alla sostituzione del componente difettoso (a discrezione di Hawa). Sulla riparazione o fornitura sostitutiva da lei effettuata, Hawa concede la stessa garanzia della prima fornitura, ma con un limite temporale di 6 mesi dal collaudo della riparazione o dal ricevimento della fornitura sostitutiva.

6.6 Qualsiasi altra responsabilità, rivendicata a qualsiasi titolo, viene espressamente esclusa, nei limiti del legalmente possibile. Questo vale in particolare per danni indiretti e di terzi.

7. Diritto applicabile, foro competente

7.1 Per tutti gli accordi contrattuali conclusi con Hawa è applicabile esclusivamente il diritto svizzero. Foro competente esclusivo per controversie derivanti da tali accordi contrattuali è la sede di Hawa.

Sono espressamente _escluse le disposizioni della U.N. Convention on the Sale of Goods.

Sempre aggiornato – www.hawa.ch

Home Products References About us News Distribution Support

HAWA-Productfinder

Oltre ad essere un pronto aiuto nella ricerca della migliore soluzione scorrevole, HAWA-Productfinder fornisce anche molte altre informazioni.
Brochure, immagini, istruzioni di montaggio e disegni sono comodamente scaricabili dalla ricca area download integrata.

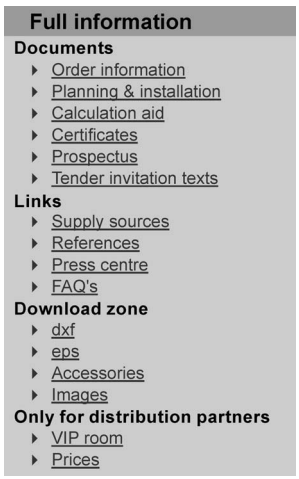

HAWA-Systemplanner

HAWA-Systemplanner consente di configurare e visualizzare automaticamente le soluzioni scorrevoli. Usando il mouse è possibile creare disegni CAD, elenchi di materiale e liste operative.

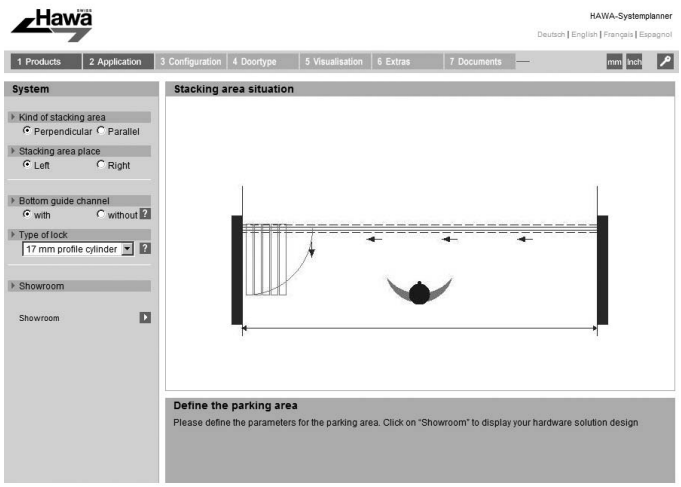

Assistenza mondiale

Avete domande, richieste, desideri o idee sui nostri prodotti o servizi?
Alla voce Assistenza– Assistenza mondiale troverete le coordinate dei vostri interlocutori.

Con riserva di apportare modifiche tecniche. 19105/ /italienisch © 2003 Hawa AG

01.2016

Per maggiori informazioni:

Hawa AG
8932 Mettmenstetten
Svizzera
Tel. +41 44 767 91 91
Fax +41 44 767 91 78
www.hawa.ch