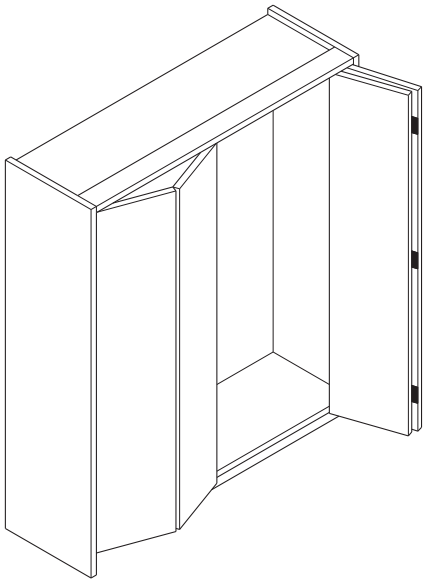

Montageanleitung

Möbelbeschlag für seitlich angeschlagene Faltschiebetüren bis 30 kg Türgewicht.
(Türen einliegend, halbeinliegend, vorliegend)

Instructions de montage

Ferrure de meuble pour portes pliantes coulissantes à charnières sur un côté, jusqu'à 30 kg par porte.
(Portes intégrées, semi-intégrées, coulissant devant le corps)

Installation instructions

Furniture hardware for folding sliding panels hinged on one side up to 30 kg (66 lbs.) panel weight.
(Inlaying doors, semi-overlaying doors, overlaying doors)

Istruzioni di montaggio

Ferramenta per mobili con ante incernierate da una sola parte fino a 30 kg per anta.
(Ante all'interno, metà all'interno, davanti)

Instrucciones de montaje

Herraje de mueble para puertas plegables corredizas fijadas por un lado hasta 30 kg de peso por hoja.
(Puertas enrasadas, semi-enrasadas, superpuestas)

Hawa-Teile | Eléments Hawa | Hawa components | Componenti Hawa | Componentes Hawa

NOTICE: Metric dimensions are valid – dimensions stated in inches are for information only.

Diese Zeichnung ist Eigentum der Hawa AG und darf weder verwertet, vervielfältigt noch Dritten zugänglich gemacht werden. Alle unsere Katalog-Zeichnungen sowie die speziellen Einbauzeichnungen im Massstab 1:1 usw. stellen Beispiele zum Einbau unserer Beschläge dar. Irgendwelche Ansprüche aus der Verwendung dieser Unterlagen können durch den Kunden nicht abgeleitet werden. Für bau-/projektbezogene, konstruktive Details wird keine Verantwortung übernommen.

Ce plan est la propriété de Hawa AG. Il ne peut être utilisé à titre lucratif, ni photocopié ou transmis à un tiers. Tous les plans publiés dans les catalogues, les plans de montage spéciaux à l'échelle 1:1 etc. représentent des exemples de montage de nos ferrures. Le client ne peut tirer des droits quelconques en utilisant de tels documents. Pour des détails constructifs touchant aux projets ou aux sites, toute responsabilités est déclinée.

This drawing remains the property of Hawa AG and may not be sold, reproduced or made available to third parties. All of our catalogue drawings and special full scale installation drawings etc. represent installations using our hardware and fittings. No claims on the part of the customers can be considered which arise in connection with the use of these documents. For site or project-related design details any liability is declined.

Questo disegno è proprietà di Hawa AG e non può essere usato a scopo di lucro, riprodotto e reso accessibile a terzi. Tutti i nostri disegni del catalogo nonché i particolari disegni di montaggio in scala 1:1 ecc. rappresentano esempi per il montaggio delle nostre ferramenta. Eventuali rivendicazioni a seguito dell'utilizzo di questa documentazione non possono essere evidenziate da parte del cliente. Non assumiamo nessuna responsabilità per dettagli costruttivi che riguardano qualsiasi costruzione o progetto.

Este documento es propiedad de la empresa Hawa AG. Se excluye la venta y reproducción, al igual que el acceso a terceras personas. Los planos contenidos en nuestros catálogos, al igual que los planos especiales de montaje a escala 1:1 etc. representan ejemplos para el montaje de nuestros herrajes. Su uso no implica la deducción de derechos, cualquiera sea su naturaleza, por parte del cliente. No asumimos ninguna responsabilidad por los detalles constructivos relativos a la construcción o proyectos.

HAWA Multifold 30

-	Gezeichnet/Dessiné/Drafted/Disegnato/Dibujado **11.95 / BG**	Internationale Schutzrechte Änderungen vorbehalten Droits internationaux déposés Sous réserve de modifications Swiss and foreign patents Design subject to modification Diritti protettivi internazionali Con riserva di apportare modifiche Derechos internacionales protegidos Planos sujetos a modificaciones
14826 d	Änderung/Modification/Modification/Modificazione/Modificación **07.2009/ STJ** Ersetzt/Remplacé/Replaced/Sostituito/Remplazado **14826c** Visum/Visa/Visa/Visto/Visado **008.2015 / MFR**	

Hawa AG 8932 Mettmenstetten Switzerland Tel. +41 44 767 91 91 Fax +41 44 767 91 78 www.hawa.ch

b) 01.03 / STJ (2857)
c) 26.01.06 /BKU (3525)
d) 14.06.07 / HAG (3891)

14826d/08.2015 © Hawa AG

Deutsch

HAWA-Multifold 30

maximales Türgewicht 30 kg
maximale Türhöhe 2600 mm
maximale Türbreite 650 mm
Türdicken 19 – 25 mm

Français

HAWA-Multifold 30

poids maximal par porte 30 kg
hauteur maximale par porte 2600 mm
largeur maximale par porte 650 mm
épaisseurs portes 19 – 25 mm

English

HAWA-Multifold 30

maximum panel weight 30 kg (66 lbs.)
maximum panel height 2600 mm (8'6 $\frac{3}{8}$")
maximum panel width 650 mm (2'1 $\frac{19}{32}$")
door thicknesses 19 – 25 mm ($\frac{3}{4}$" – 1")

Italiano

HAWA-Multifold 30

max. peso anta 30 kg
max. altezza anta 2600 mm
max. larghezza anta 650 mm
spessori porte 19 – 25 mm

Español

HAWA-Multifold 30

máx. peso de hoja 30 kg
máx. altura de hoja 2600 mm
máx. ancho de hoja 650 mm
espesores puertas 19 – 25 mm

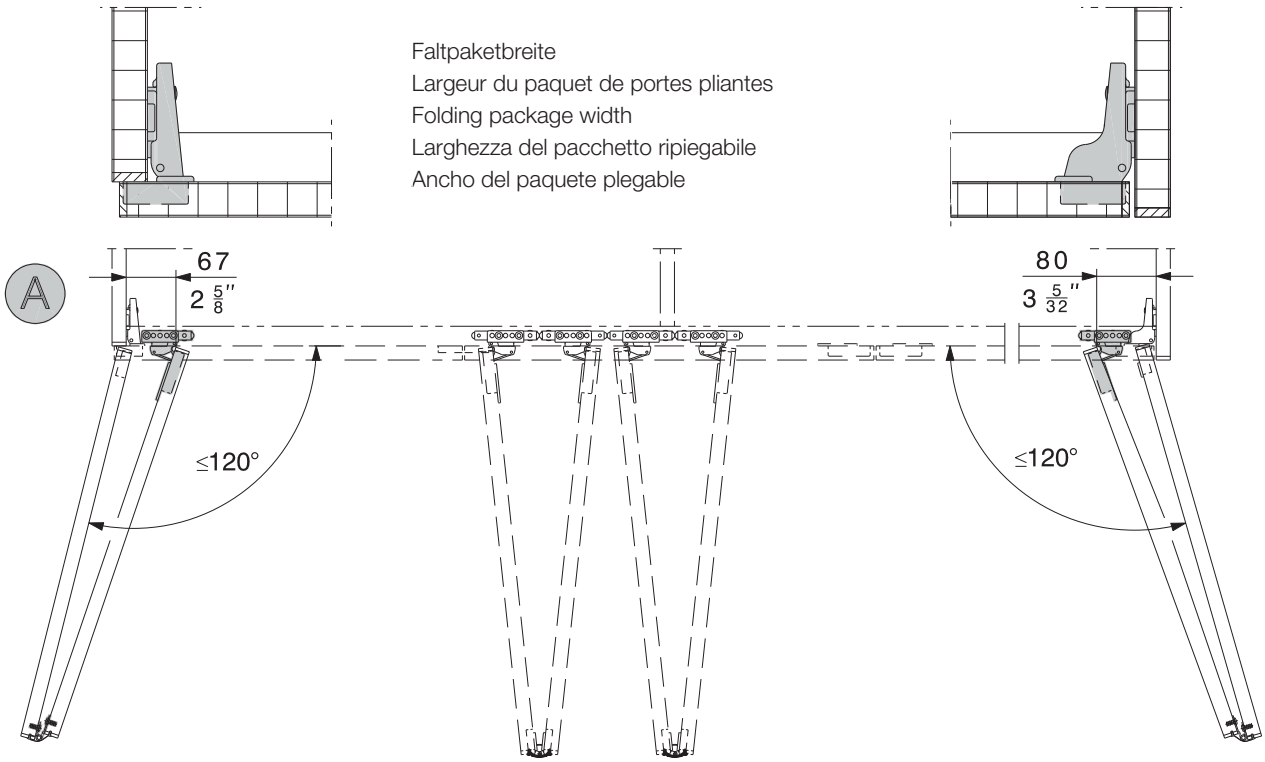

Technische Änderungen vorbehalten
Sous réserve de modifications techniques
Subject to modification

Con riserva di apportare modifiche tecniche
Bajo reserva de modificaciones técnicas

Hawa AG 8932 Mettmenstetten Switzerland Tel. +41 44 767 91 91 www.hawa.ch Fax +41 44 767 91 78

Standardausführung (gemäss Schablone)
Exécution standard (selon gabarit)
Standard design (according to template)
Esecuzione standard (conforme a maschera)
Ejecución standard (según plantilla)

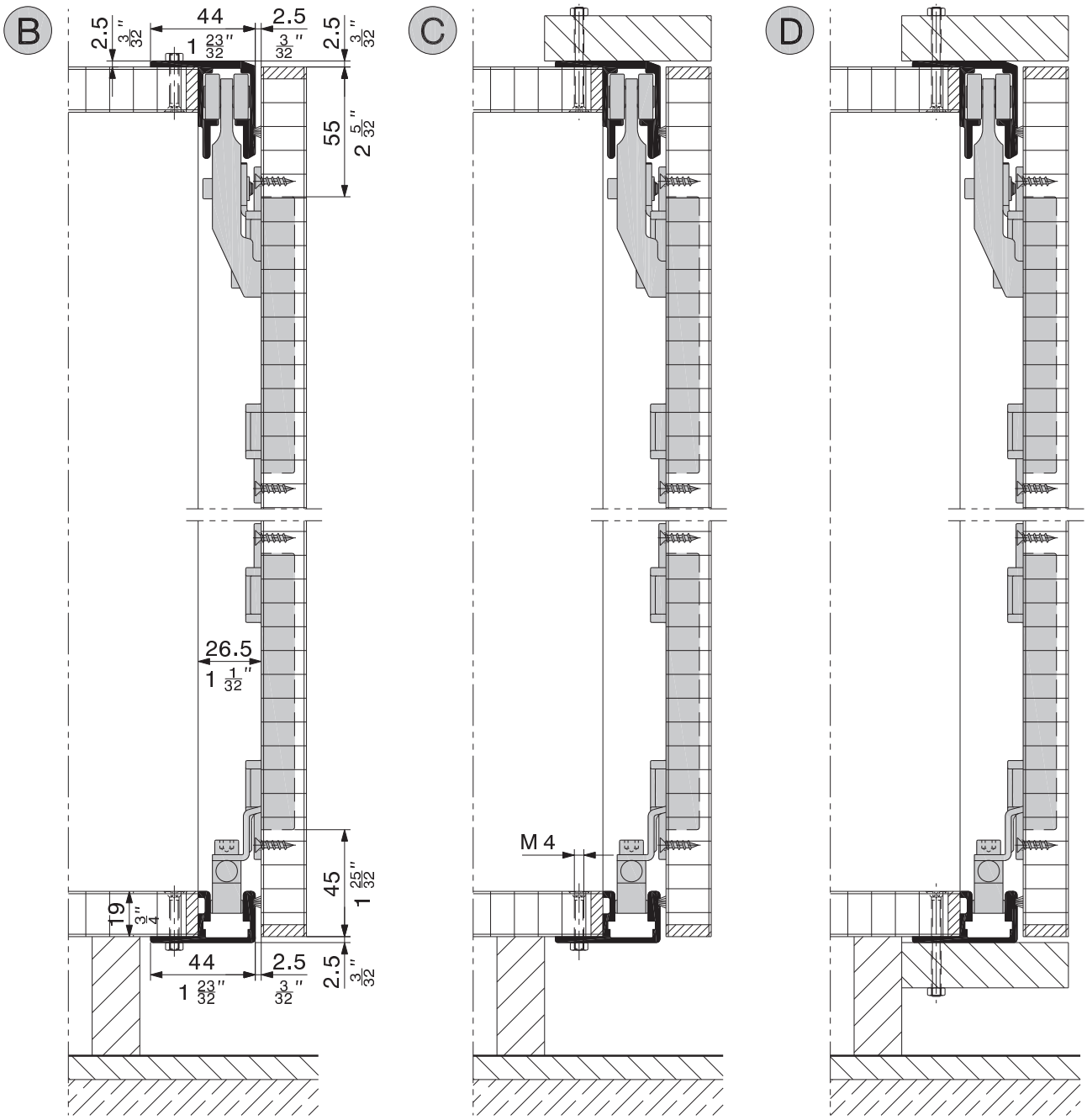

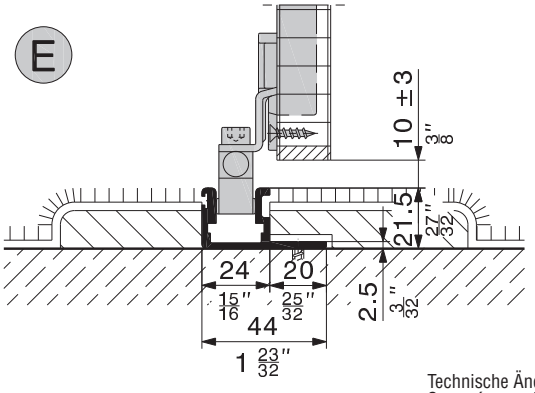

Variante (z.B. begehbarer Schrank)
Variante (p.ex. armoire accessible)
Variant (e.g. walk-in cabinet)
Variante (per esempio armadio transitabile)
Variante (por ej. armario transitable)

Technische Änderungen vorbehalten
Sous réserve de modifications techniques
Subject to modification

Con riserva di apportare modifiche tecniche
Bajo reserva de modificaciones técnicas

Hawa AG 8932 Mettmenstetten Switzerland Tel. +41 44 767 91 91 www.hawa.ch Fax +41 44 767 91 78

Bei 2-türiger Schrankfront Führungsrolle 18570 montieren.
En cas d'armoires à deux portes il faut monter le guide à galet 18570.
In case of two-panel cabinets please use the roller guide 18570.
Se si tratta di armadi con 2 porte, bisogna usare il rullo guida 18570.
En el caso de armarios con 2 puertas, usar el rodillo de guía 18570.

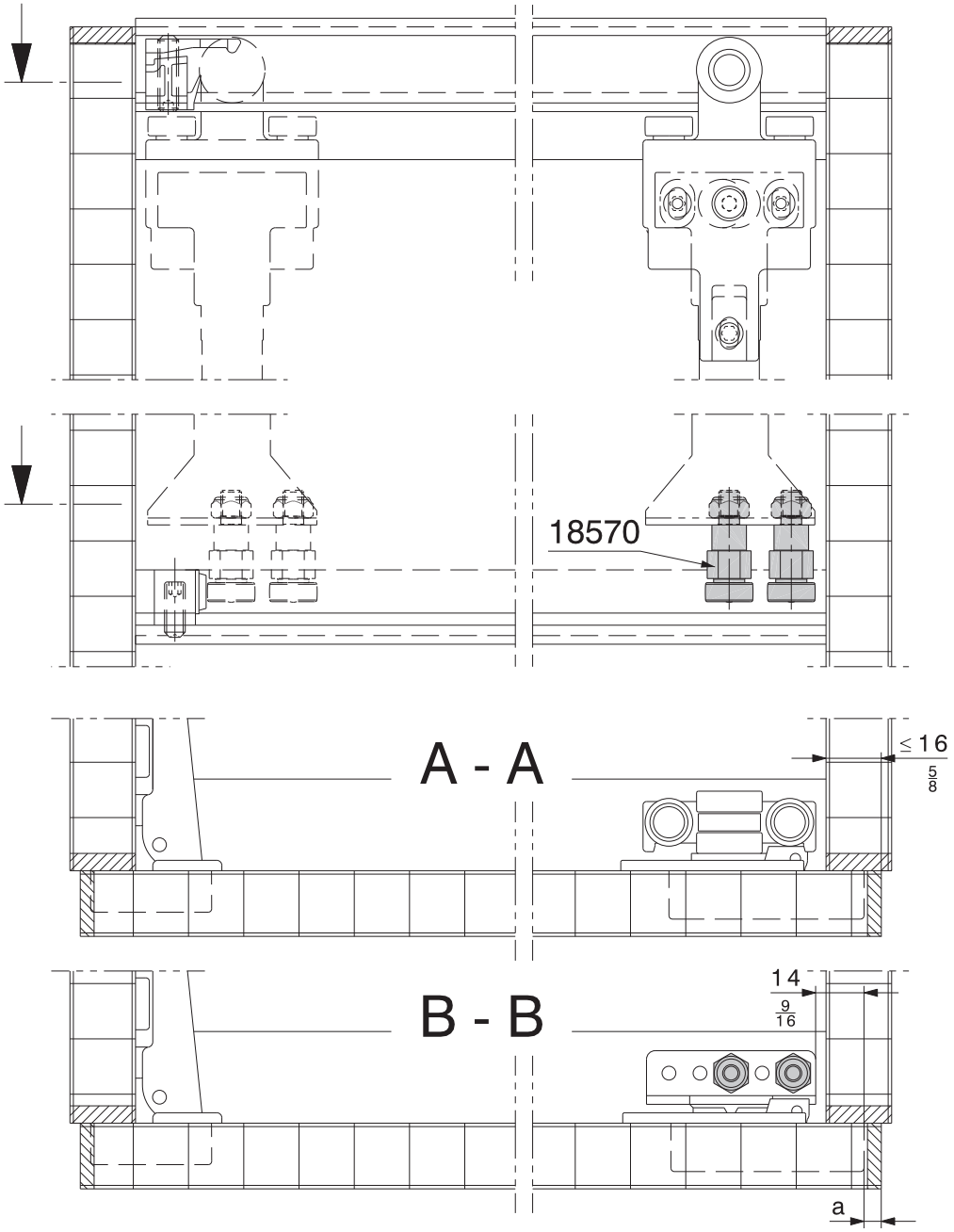

Technische Änderungen vorbehalten
Sous réserve de modifications techniques
Subject to modification

Con riserva di apportare modifiche tecniche
Bajo reserva de modificaciones técnicas

Hawa AG 8932 Mettmenstetten Switzerland Tel. +41 44 767 91 91 www.hawa.ch Fax +41 44 767 91 78

F

Stabile Eckverbindung des Schrankes z.B. mit Dübel
Assemblages d'armoire angulaires stables, p.e. par tourillons
Steady corner tenon jointing of the cabinet, e.g. by means of dowel pins
Connessione stabile dei canti dell'armadio, p.es. con tasselli
Uniones angulares estables del armario, por ejemplo con espigas

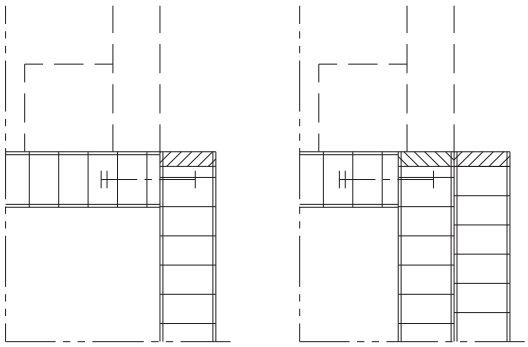

Türdicken
Epaisseur porte
Door thickness
Spessore porte
Espesor de puerta

Handelsübliche Dichtung möglich
Joint du commerce possible
Commercial seal possible
Garnizione d'uso commerciale permessa
Junta corriente del mercado posible

G

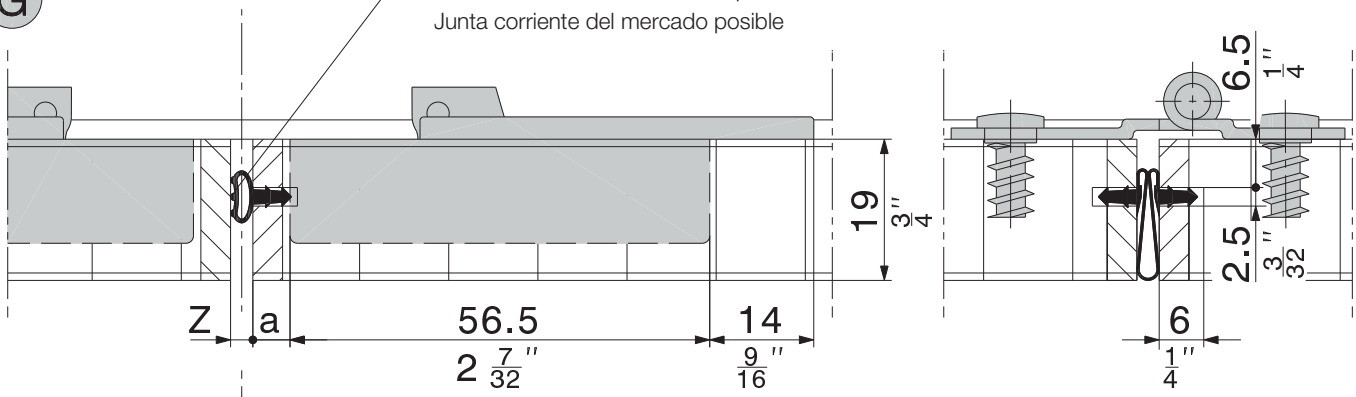

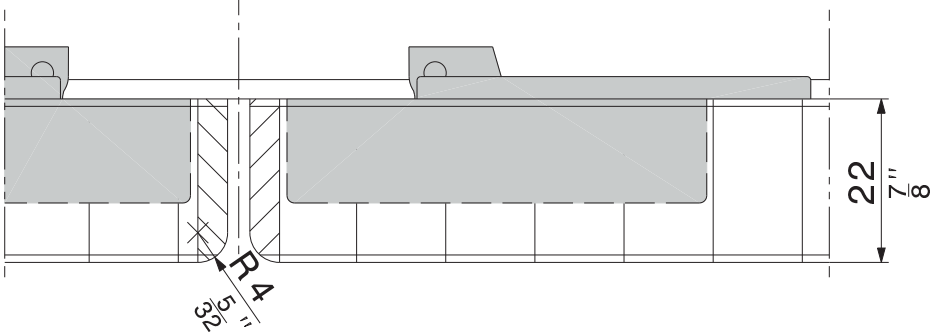

Bei Türdicken ab 20 mm müssen die Kanten abgerundet werden.

Pour les épaisseurs de porte à partir de 20 mm, il faut arrondir les chants.

For door thicknesses as from 20 mm ($\frac{25}{32}$") the edges must be smoothed off.

Con spessori d'anta da 20 mm in sù bisogna arrotondare gli spigoli.

En las puertas con espesor a partir de 20 mm deben redondearse los cantos.

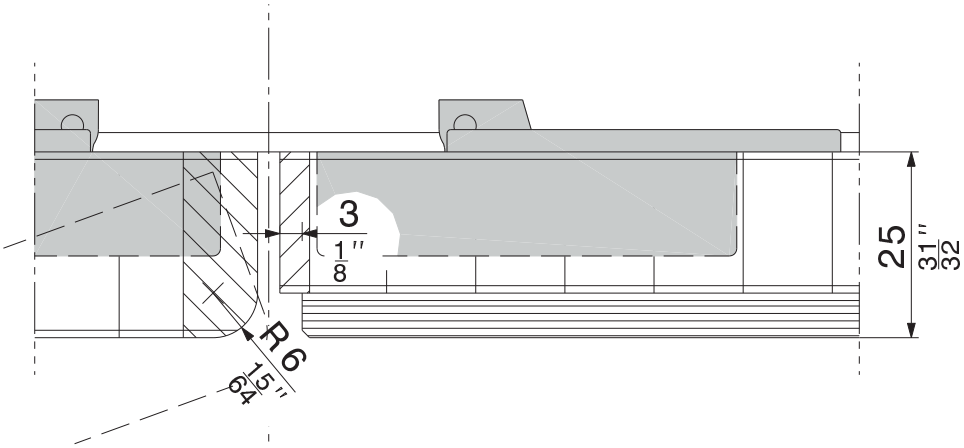

Technische Änderungen vorbehalten
Sous réserve de modifications techniques
Subject to modification

Con riserva di apportare modifiche tecniche
Bajo reserva de modificaciones técnicas

Hawa AG 8932 Mettmenstetten Switzerland Tel. +41 44 767 91 91 www.hawa.ch Fax +41 44 767 91 78

Berechnung der Topfposition entsprechend der Türfugenbreite
Calcul de la position de la charnière en fonction du jeu des portes
Calculation of the hinge position as a function of the door rebate width
Calcolo della posizione del fondello in funzione della larghezza del giunto dell'anta
Cálculo de la posición de la armadura según el ancho de la juntura de la puerta

Abstand der Innenwände max. 800 mm
Ecart maximum entre les parois intérieures 800 mm
Maximum distance between walls inside 800 mm (2'7 $\frac{1}{2}$")
Distanza massima fra i fianchi 800 mm
Separación máxima de las paredes interiores 800 mm

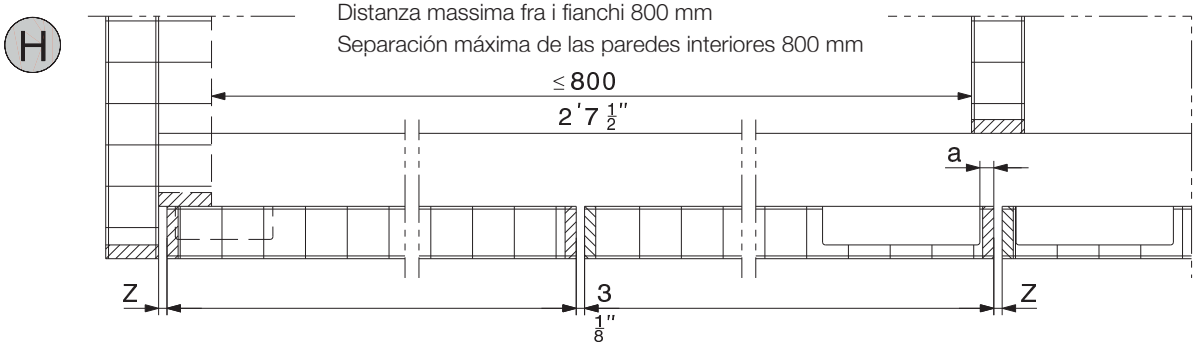

Fugenbreite und Türdicke entsprechend den Angaben der Topfbandhersteller.

Jeu et épaisseurs des portes selon les spécifications du fabricant de charnières.

Rebate width and panel thickness according to specifications of the hinge manufacturer.

Larghezza del giunto e spessore dell'anta in conformità alle indicazioni del fornitore della cerniera.

Ancho de juntura y espesor de puerta correspondiendo a las indicaciones del suministrador de la armadura.

Z = Türfugenbreite Jeu entre porte-porte/porte-coté Door rebate width Larghezza del giunto Ancho de la juntura	3 mm ($\frac{1}{8}$")	4 mm ($\frac{5}{32}$")	5 mm ($\frac{7}{32}$")
a = Mass Türkante/Ausfräsung (Mitte Türenpaar) Cote entre le chant de porte et l'entaille (milieu de la paire portes)) Dimension from panel edge to cutout (centre pair of panels) Distanza spigolo anta - fresatura (centro coppia ante) Cota del canto de la puerta - fresado (par de puertas mediano)	5 mm ($\frac{7}{32}$")	4,5 mm ($\frac{3}{16}$")	4 mm ($\frac{5}{32}$")
y = Distanzholz (Schablone) Epaisseur de la cale (gabarit) Wooden spacer (template) Distanziatore in legno (sagoma) Madera distanciadora (plantilla)	0 mm	0,5 mm ($\frac{1}{32}$")	1 mm ($\frac{1}{16}$")

Multi/e = Min. Abstand der Topfausfräsung oben
Multi/f = Min. Abstand der Topfausfräsung unten
siehe Standardausführung Seite 4 Detail B-D.

Multi/e = Ecart minimum de l'entaille de charnière en haut
Multi/f = Ecart minimum de l'entaille de charnière en bas
voir exécution standard page 4 détail B-D.

Multi/e = Minimum distance of hinge recess on top
Multi/f = Minimum distance of hinge recess at the bottom
design on page 4 detail B-D.

Multi/e = Distanza minima della fresatura del fondello sopra
Multi/f = Distanza minima della fresatura del fondello sotto
vedi esecuzione standard pag. 4 dettaglio B-D.

Multi/e = Distancia minima del fresado de la armadura arriba
Multi/f = Distancia minima del fresado de la armadura abajo,
véase de ejecución standard en pág. 4 detalle B-D.

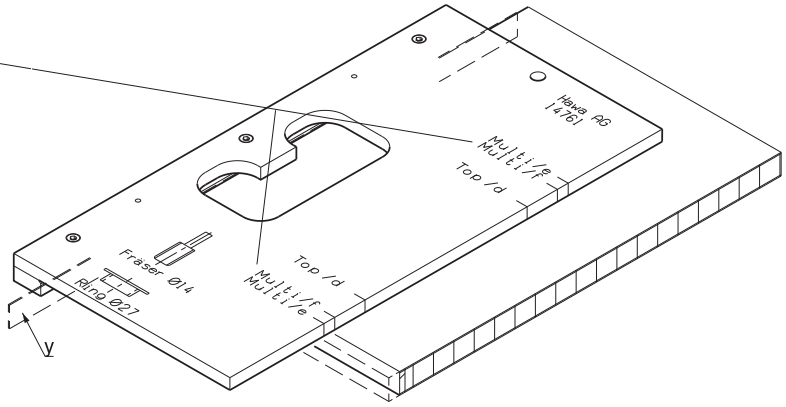

Technische Änderungen vorbehalten
Sous réserve de modifications techniques
Subject to modification

Con riserva di apportare modifiche tecniche
Bajo reserva de modificaciones técnicas

Hawa AG 8932 Mettmenstetten Switzerland Tel. +41 44 767 91 91 www.hawa.ch Fax +41 44 767 91 78

Bearbeitungsmass
Cotes de façonnage
Processing dimensions
Dimensione di lavorazione
Cotas de trabajo

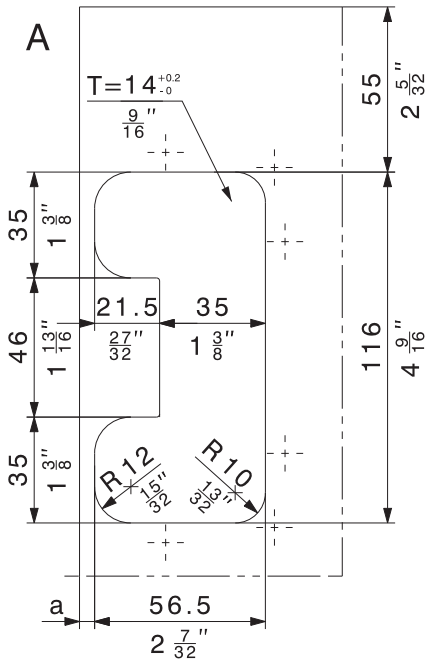

T = Tiefe
profondeur
depth
profondità
profundidad

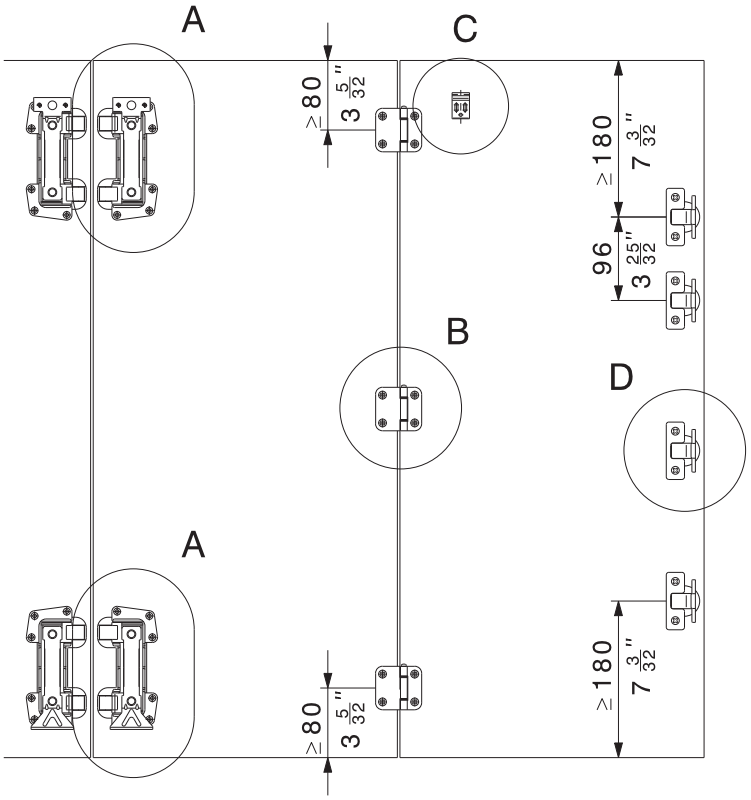

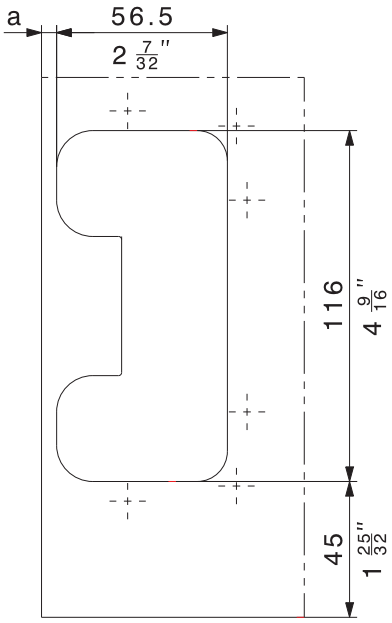

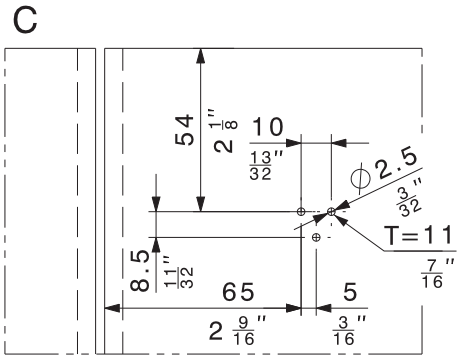

Erforderliche Scharniere
Charnières requises
Hinges required
Cerniere necessario
Bisagras necesarias

Türhöhe Hauteur de porte Panel height Altezza battenti Altura de batiente	Stück Pièces Pieces Pezzi Piezas
≤ 800 mm (2'7½")	2
≤ 1600 mm (5'3")	3
≤ 2600 mm (8'6⅜")	4

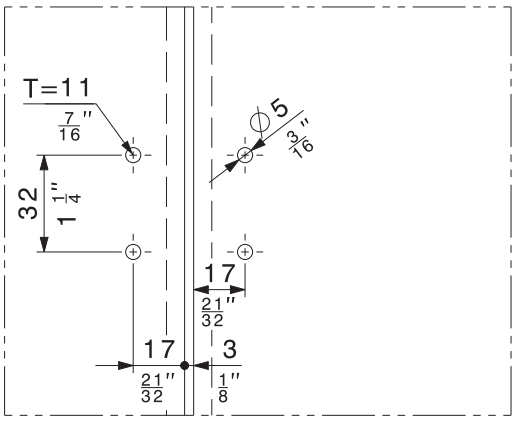

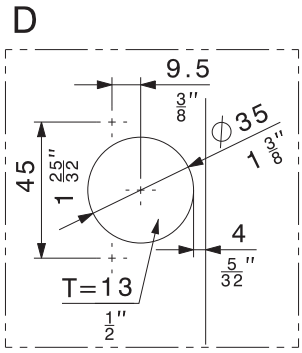

An der Aussenseite können handelsübliche Topfscharniere mit Feder ≥ 110°, verwendet werden.
Sur le côté extérieur, il est possible d'utiliser des charnières invisibles avec ressort tu type commercial ≥ 110°.
On the outer side commercially available concealed spring-loades hinges for inset doors ≥ 110°, may be used.
Sulla parte esterna si usano comuni cerniere incassate con molla ≥ 110°.
En el lado exterior puedan utilizarse bisagras internas corrientes del mercado con resorte ≥ 110°.

Position der Tragbolzen und Führungsstücke
Postition des vis porteuses et des pièces de guidage
Position of the carrier bolts and guide pieces
Posizione dei bulloni supporto e pezzi guida
Posición de los tornillos soportantes y piezas de guía

J

Schrank mit Sichtseite

Armoire avec côté rapporté

Exterior visible side

Armadio con lato a vista

Armario con costado visible

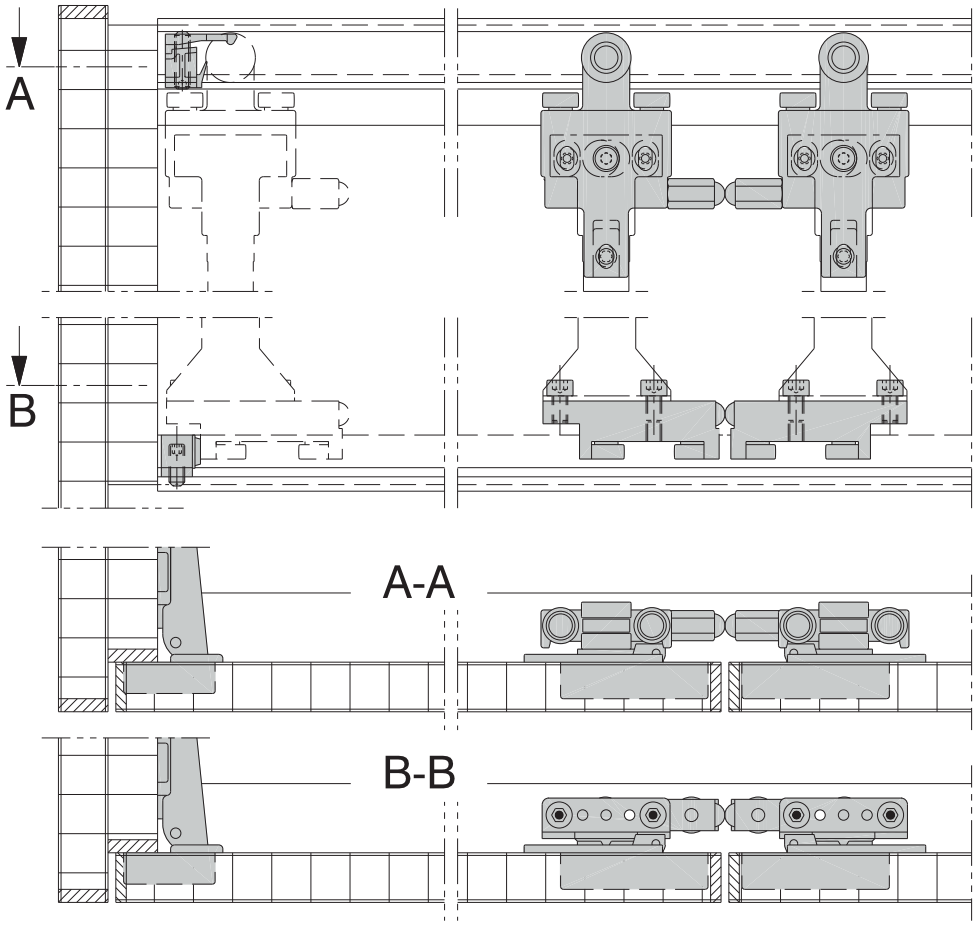

K

Türen einliegend

Portes intégrées

Inlaying doors

Ante all'interno

Puertas enrasadas

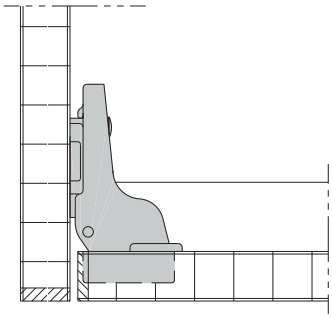

L

Türen vorliegend

Portes coulissant devant le corps

Overlaying doors

Ante davanti

Puertas superpuestas

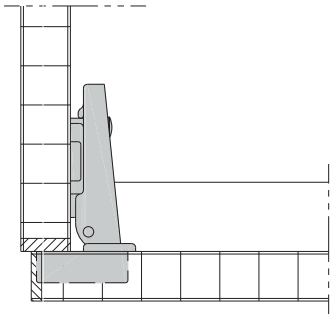

Technische Änderungen vorbehalten
Sous réserve de modifications techniques
Subject to modification

Con riserva di apportare modifiche tecniche
Bajo reserva de modificaciones técnicas

Hawa AG 8932 Mettmenstetten Switzerland Tel. +41 44 767 91 91 www.hawa.ch Fax +41 44 767 91 78

Bohrmasse Türbündighalter
Cotes de perçage dispositif égalisateur de la surface des portes
Drilling dimensions panel surface equalizer
Quota di foratura meccanismo di tenuta a filo ante
Cotas de perforación para el soporte de enrasado

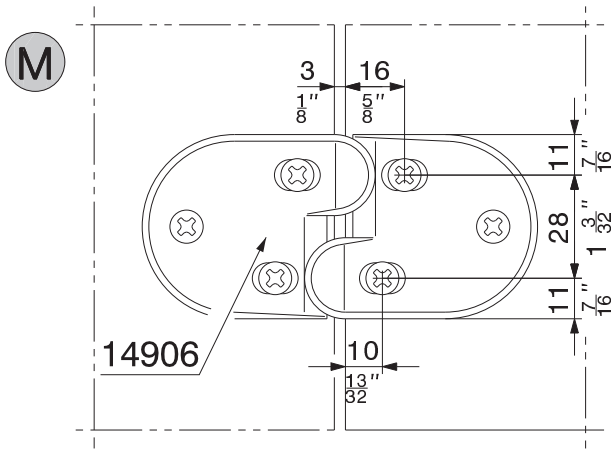

Türzuhaltung
Blocage de porte
Door catch
Ritenuta per anta
Bloqueo de la

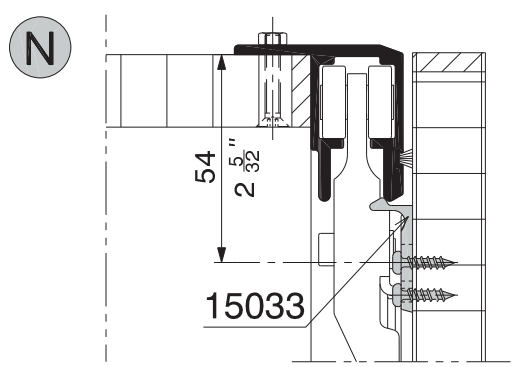

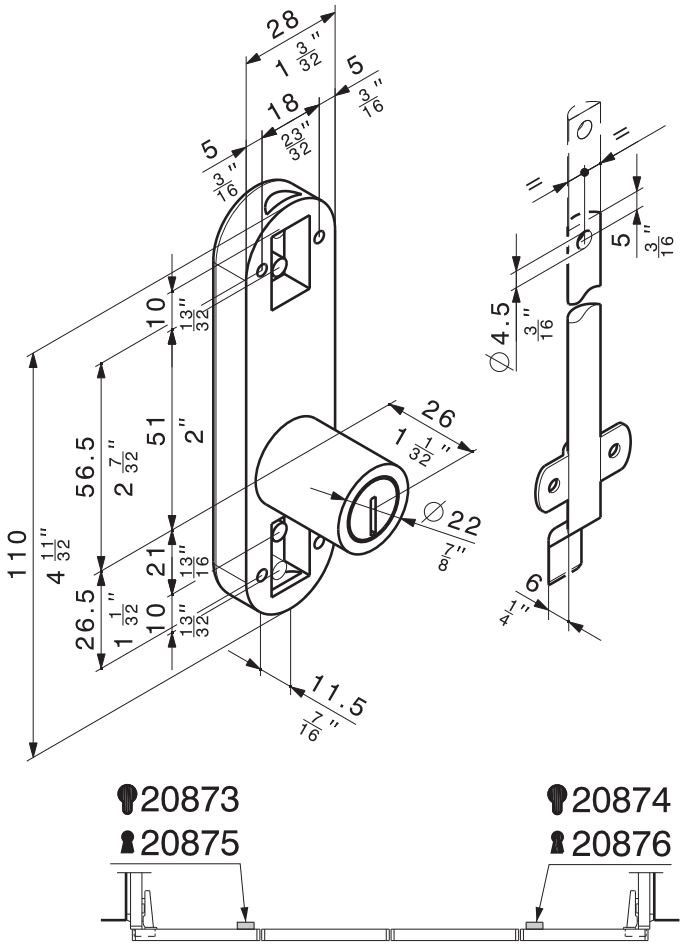

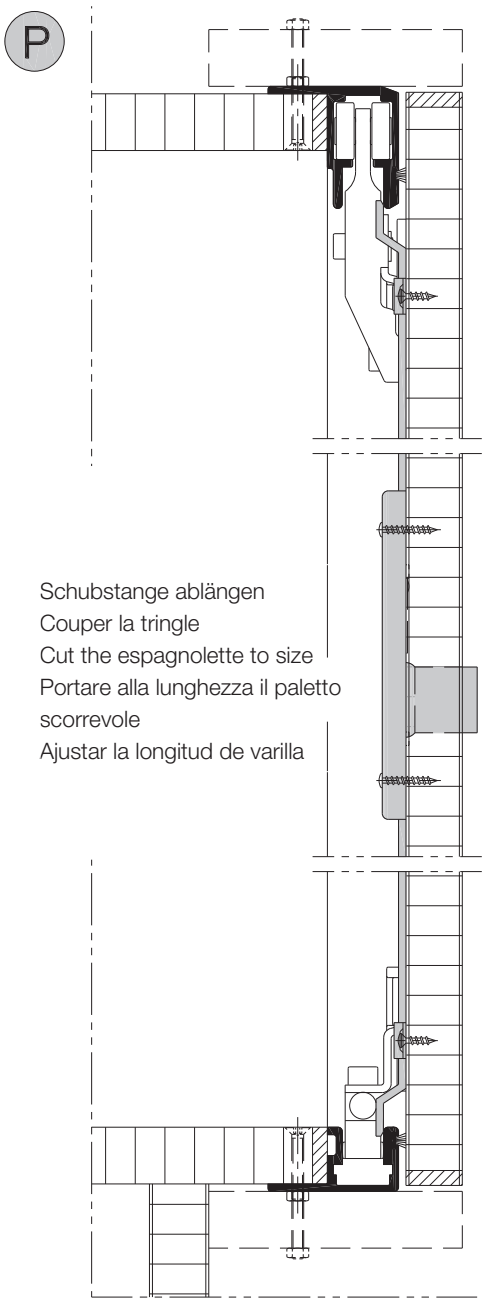

Technische Änderungen vorbehalten
Sous réserve de modifications techniques
Subject to modification

Con riserva di apportare modifiche tecniche
Bajo reserva de modificaciones técnicas

Hawa AG 8932 Mettmenstetten Switzerland Tel. +41 44 767 91 91 www.hawa.ch Fax +41 44 767 91 78

Deutsch

Lauf- und Führungsschiene

1. Distanzstücke (1) seitlich in Laufwerke (2) drehen siehe Detail A.
2. Laufwerke (2) und Haltepuffer (3) in richtiger Reihenfolge in Laufschiene (5) einschieben siehe Seite 8.
3. Anschlagpuffer (4) in Führungsschiene (6) einschieben.
4. Lauf- und Führungsschiene (5)+(6) montieren siehe Seite 13.

Türen vorbereiten

5. Einfräsung für Aufhänge- und Führungstöpfe (8)+(9) siehe Seite 6+7 Detail A.
6. Frässchablone für Oberfräse kann geliefert werden, siehe Seite 6. Führungsring 27 mm, Wendeplattenfräser 14 mm.
7. Bohrungen für Mittelscharniere (10), siehe Seite 7 Detail B.
8. Das Türenpaar mit der Innenseite nach oben nebeneinander legen und Mittelscharniere (10) anschrauben. Den schmalen Scharnierlappen an die Aussentüre siehe Seite 7 detail B.
9. Aufhänge- und Führungstöpfe (8)+(9) einpressen und festschrauben. Adapter (11)+(12) oben und unten anschrauben siehe Detail A+B. ***Achtung:*** Die oberen und unteren Adapter (11+12) sind verschieden.
10. Führungstück kurz (13) Detail B an Adapter (12) schrauben. Position siehe Seite 8.
11. Türzuhaltung und Schlossmontage siehe Seite 9 Detail N+P.

Einhängen der Türen

12. Aussentüre mit Topfscharnieren einhängen. Türe auf ca. 90° öffnen.
13. Die zweite Türe mit dem Führungsstück in die Führungsschiene stellen. Die erste und zweite Türe mit Scharnierbandstiften verbinden. Adapter-Exzenterbolzen (11) oben in Laufwerke (2) drücken.
14. Die drei Sicherungsschrauben (14) von hinten eindrehen, jedoch nicht festziehen.
15. Mit Exzenterbolzen (11a) Türen in der Höhe einstellen und Sicherungsschrauben (14) festziehen.
16. Puffer (3)+(4) positionieren und festschrauben
17. Falls notwendig zwischen den einzelnen Türenpaaren Türbündighalter (16) montieren, siehe Seite 9 Detail M.
18. Montage des Dichtungsprofils. Dichtungsprofil (17) sorgfältig mit dem Daumen gleichmässig in die Nuten eindrücken, siehe Seite 5 Detail G. ***Achtung:*** Durch Schieben des Dichtungsprofils entstehen Falten im Gummi.

In Kombination mit frei hin- und herschiebbaren Türen siehe Montageanleitung 15042.

Français

Rail de roulement et de guidage

1. Visser les pièces d'écartement (1) latéralement dans les chariots (2), voir détail A.
2. Introduire les chariots (2) et butées d'arrêt (3) en ordre correct dans le rail de roulement (5), voir page 8.
3. Introduire la butée de fin de course (4) dans le rail de guidage (6).
4. Monter le rail de roulement et de guidage (5)+(6), voir page 13.

Comment préparer les portes

5. Pour les entailles des cuirasses de suspension et de guidage (8)+(9), voir pages 6+7, détail A.
6. Un gabarit pour la défonceuse est disponible, voir page 6. Bague de guidage 27 mm, fraise à plaquette amovible 14 mm.
7. Percer les trous pour les charnières médianes (10), voir page 7, détail B.
8. Poser la paire de portes l'une à côté de l'autre, avec leur face intérieure en dessus et visser les charnières médianes (10). La lame de charnière étroite doit se trouver sur la face de la porte extérieure, voir page 7, détail B.
9. Enfoncer les cuirasses de suspension et de guidage (8)+(9) et les serrer à vis. Visser les pièce d'ajustage (11)+(12) en bas et en haut, voir détails A+B. ***Attention:*** les pièces d'ajustage en bas et en haut ne sont pas identiques.
10. Visser la courte unité de guide du bas (13) détail B à la pièce d'ajustage (12). Pour la position voir page 8.
11. Monter le dispositif de blocage de porte et la serrure, voir page 9, détail N+P.

Comment suspendre les portes

12. Suspendre la porte extérieure avec les charnières invisibles. Ouvrir la porte d'environ 90°.
13. Poser la deuxième porte avec l'unité de guide du bas dans le rail de guidage. Joindre la première au deuxième porte à l'aide des broches de charnière. Enfoncer en haut les boulons d'ajustage à excentrique (11) dans les chariots (2).
14. Monter les trois vis de blocage (14) de derrière, mais ne pas les serrer à fond.
15. Régler la hauteur des portes à l'aide du boulon à excentrique (11a) et serrer les vis de blocage (14).
16. Positionner les butées (3)+(4) et serrer à vis.
17. En cas de besoin, monter des dispositifs d'affleurement des portes entre les paires de portes individuelles, voir page 9, détail M.
18. Montage du profil anti-poussière. Utilisez le pouce pour enfoncer le profil anti-poussière dans les rainures de façon soigneuse et uniforme, voir page 5, détail G. ***Attention:*** lorsqu'on pousse le profil anti-poussière, des plis peuvent se former dans le caoutchouc.

Pour la combinaison avec des portes coulissant à volonté, voir instructions de montage 15042.

Technische Änderungen vorbehalten
Sous réserve de modifications techniques
Subject to modification

Con riserva di apportare modifiche tecniche
Bajo reserva de modificaciones técnicas

Hawa AG 8932 Mettmenstetten Switzerland Tel. +41 44 767 91 91 www.hawa.ch Fax +41 44 767 91 78

English

Top track and bottom guide channel

1. Screw spacers (1) into the trolleys (2) from the side, see detail A.
2. Slide trolleys (2) and retaining bumpers (3) into the top track (5) in correct order, see page 8.
3. Slide stop bumper (4) into the bottom guide channel.
4. Fit top track and bottom guide channel (5)+(6), see page 13.

How to prepare the panels

5. Recessing for concealed press-fit and guide cups (8)+(9), see pages 6+7, detail A.
6. A mortising template for the recessing and shaping cutter can be made available, see page 6. Guide ring 27 mm (1 $\frac{1}{16}$"), cutter with indexable inserts 14 mm ($\frac{9}{16}$").
7. Drillholes for centre hinges (10), see page 7, detail B.
8. Place the pair of panels side by side with their inner face upwards and screw on the centre hinges (10), the small hinge leaf being on the outer panel, see page 7, detail B.
9. Press in and tighten the concealed hinges (8)+(9) top and bottom. Screw on adapters (11)+(12) top and bottom, see details A+B. ***Please note:*** The top and bottom adapters (11+12) are not identical.
10. Screw the short floor guide unit (13) detail B to the adapter (12). For position, see page 8.
11. For fitting the door catch and lock, see page 9, details N+P.

How to suspend the panels

12. Suspend the outer panel with the concealed hinges. Open the panel about 90°.
13. Place the second panel with the floor guide unit into the bottom guide channel. Connect the first to the second panel with the hinge pins. Press the adapter eccenter bolts (11) on top into the trolleys (2).
14. Screw in the three fixing screws (14) from the rear, but do not screw them tight.
15. Use the eccenter bolt (11a) to adjust the panel height and tighten the screws (14)
16. Position the bumpers (3)+(4) and screw them tight.
17. If required, fit panel surface equalisers (16) between the individual pairs of panels, see page 9, detail M.
18. Fitting the seal profile. Use the thumb to press the seal profile carefully and evenly into the grooves, see page 5, detail G. ***Please note:*** Stretching the seal profile may cause folds in the rubber to occur.

For combinations with freely sliding panels, see installation instructions 15042.

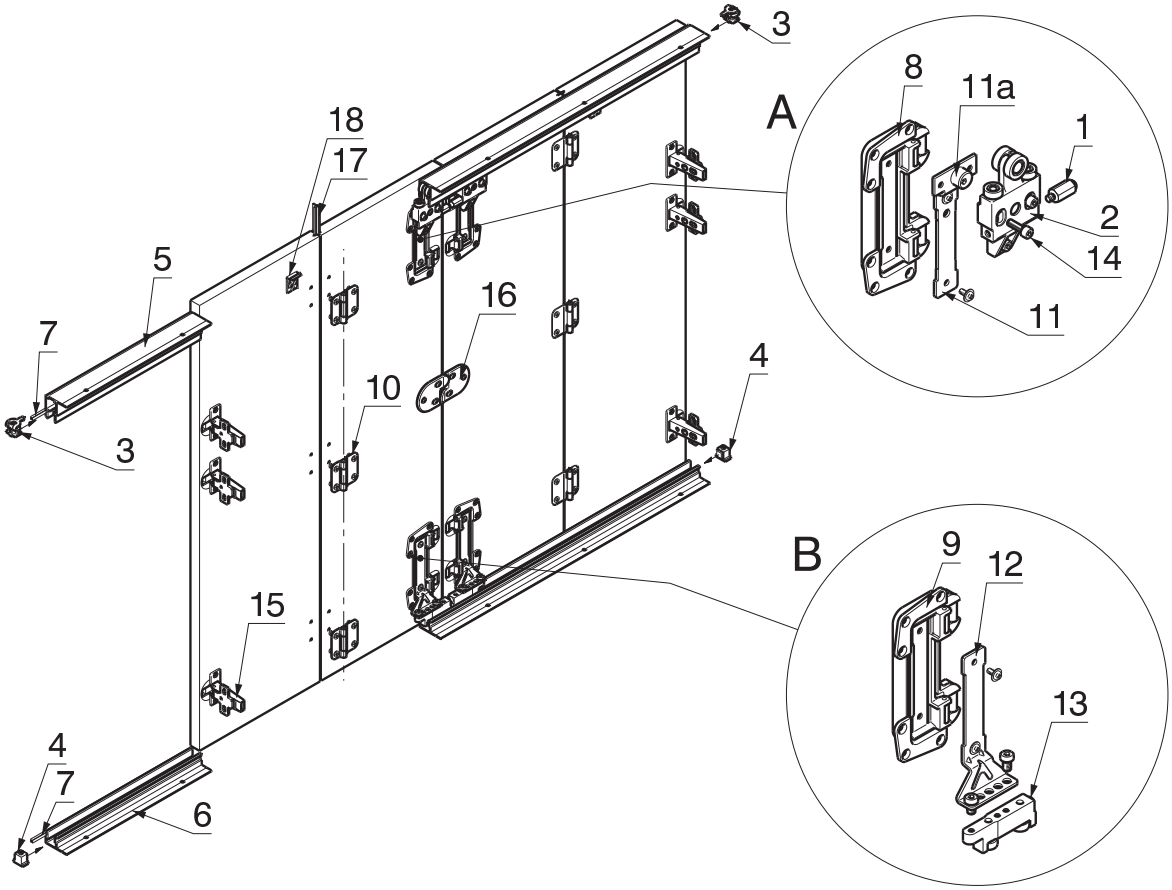

Technische Änderungen vorbehalten
Sous réserve de modifications techniques
Subject to modification

Con riserva di apportare modifiche tecniche
Bajo reserva de modificaciones técnicas

Hawa AG 8932 Mettmenstetten Switzerland Tel. +41 44 767 91 91 www.hawa.ch Fax +41 44 767 91 78

Italiano

Rotaie e rotaie di guida

1. Girare lateralmente i distanziatori (1) nei carrelli (2) vedi dettaglio A.
2. Infilare i carrelli (2) e gli arresti paracolpi (3) nelle rotaie (5) e nell'ordine giusto vedi pag. 8.
3. Infilare il paracolpi (4) nella rotaia guida (6).
4. Montare le rotaie e le rotaie guida (5)+(6) vedi pag. 13.

Preparazione delle ante

5. Fresare le cave per i fondelli di sospensione e di guida (8)+(9) vedi pag. 6+7 dettaglio A.
6. Sagoma per fresare con intestatrice può venir fornita, vedi pag. 6. Anello di guida 27 mm, fresa a palette ribaltabili 14 mm.
7. Fori per cerniere mediane a scatto (10), vedi pag. 7 dettaglio B.
8. Posare la coppia di ante una accanto all'altra con il lato interno verso l'alto ed avvitare la cerniera mediana (10). L'aletta stretta della cerniera sull'anta esterna vedi pag. 7 dettaglio B.
9. Premere dentro i fondelli di sospensione e di guida (8)+(9) ed avvitarli saldamente. Avvitare gli adattatori (11)+(12) sopra e sotto vedi dettagli A+B. ***Attenzione:*** gli adattatori superiori ed inferiori (11)+(12) sono diversi l'uno dall'altro.
10. Avvitare il pezzo di guida corto (13) dettaglio B all'adattatore (12). Posizione vedi pag. 8.
11. Ritenuta per ante e montaggio serratura vedi pag. 9 dettaglio N+P.

Messa sui cardini delle ante

12. Mettere sui cardini le ante esterne con le cerniere a scatto. Aprire le ante a circa 90°.
13. Mettere la seconda anta con il pezzo di guida nella rotaia di guida . Collegare la prima e la seconda anta con i perni della cerniera a nastro. Spingere il bullone eccentrico dell'adattatore (11) sopra nel carrello (2).
14. Avvitare le tre viti di sicurezza (14) dal di dietro senza serrarle. Regolare le ante in altezza con i bulloni eccentrici (11a) e serrare le viti di sicurezza (14).
15. Regolare le ante con i bulloni eccentrici (11a) e serrare le viti di sicurezza (14).
16. Posizionare i paracolpi (3)+(4) e avvitarli saldamente.
17. Se necesario montare fra le singole coppie di ante il meccanismo di tenuta a filo (16) vedi pag. 9 dettaglio M.
18. Montaggio del profilo guarnizione. Spingere con il pollice uniformemente e con cura il profilo guarnizione (17) nelle cave, vedi pag. 5 dettaglio G. ***Attenzione:*** spingendo il profilo guarnizione si producono delle pieghe nella gomma.

In combinazione con ante spostabili liberamente vedi prescrizione di montaggio 15042.

Español

Rieles de rodadura y de guía

1. Girar la pieza distanciadora (1) al costado del carro (2), ver detalle A.
2. Introducir el carro (2) y el soporte amortiguador (3) en el riel de rodadura (5) y en el orden correcto, ver página 8.
3. Introducir el tope amortiguador (4) en el riel de guía (6).
4. Montar los rieles de rodadura y guía (5)+(6), ver página 13.

Preparación de las puertas

5. Fresado de las armaduras de suspensión y guía (8)+(9), ver páginas 6+7, detalle A.
6. Puede ser suministrada la plantilla para la fresa de brazo superior, ver página 6. Anillo de guía 27 mm, fresa de plato giratorio 14 mm.
7. Taladros para bisagra mediana (10), ver página 7, detalle B.
8. El par de puertas se colocará en el suelo, una al lado de la otra y con la cara interna hacia arriba y se atornillará la bisagra mediana (10). Las orejetas más angostas de la bisagra en la puerta exterior, ver página 7, detalle B.
9. Apretar y atornillar las armaduras de suspensión y de guía (8)+(9). Atornillar los adaptadores 11)+(12) arriba y abajo, ver detalles A+B. ***Atención:*** los adaptadores superior e inferior son diferentes.
10. Atornillar la pieza de guía corta (13), detalle B, al adaptador (12). Ver la posición en la página 8.
11. Montaje de la retención de la puerta y la cerradura, ver página 9, detalles N+P.

Colgado de las puertas

12. Colgar la puerta exterior con la bisagra con armadura. Abrir la puerta en casi 90°.
13. Introducir la segunda puerta con la pieza de guía en el riel correspondiente. Unir la primera puerta con la segunda con las espigas del paletón de la bisagra. Oprimir presionando los tornillos excéntricos de adaptación (11), arriba en el carro (2).
14. Colocar los tornillos de seguridad atrás (14) pero sin apretarlos.
15. Ajustar la altura de las puertas con los tornillos excéntricos (11a) y apretar los de seguridad (14).
16. Posicionar los amortiguadores (3)+(4) y fijarlos atornillando.
17. Si resultase necesario, montar soportes de enrasado (16) entre cada puerta formando el par, ver página 9, detalle M.
18. Montaje de la junta de estanqueidad. Apretar uniforme y cuidadosamente con los dedos la junta (17), insertándola en la ranura. Ver página 5, detalle G. ***Atención:*** al deslizar la junta aparecen pliegues en la goma.

Para combinaciones con puertas corredizas deslizando libremente hacia los dos lados, ver la instrucción de montaje 15042.

Technische Änderungen vorbehalten
Sous réserve de modifications techniques
Subject to modification

Con riserva di apportare modifiche tecniche
Bajo reserva de modificaciones técnicas

Hawa AG 8932 Mettmenstetten Switzerland Tel. +41 44 767 91 91 www.hawa.ch Fax +41 44 767 91 78

Q

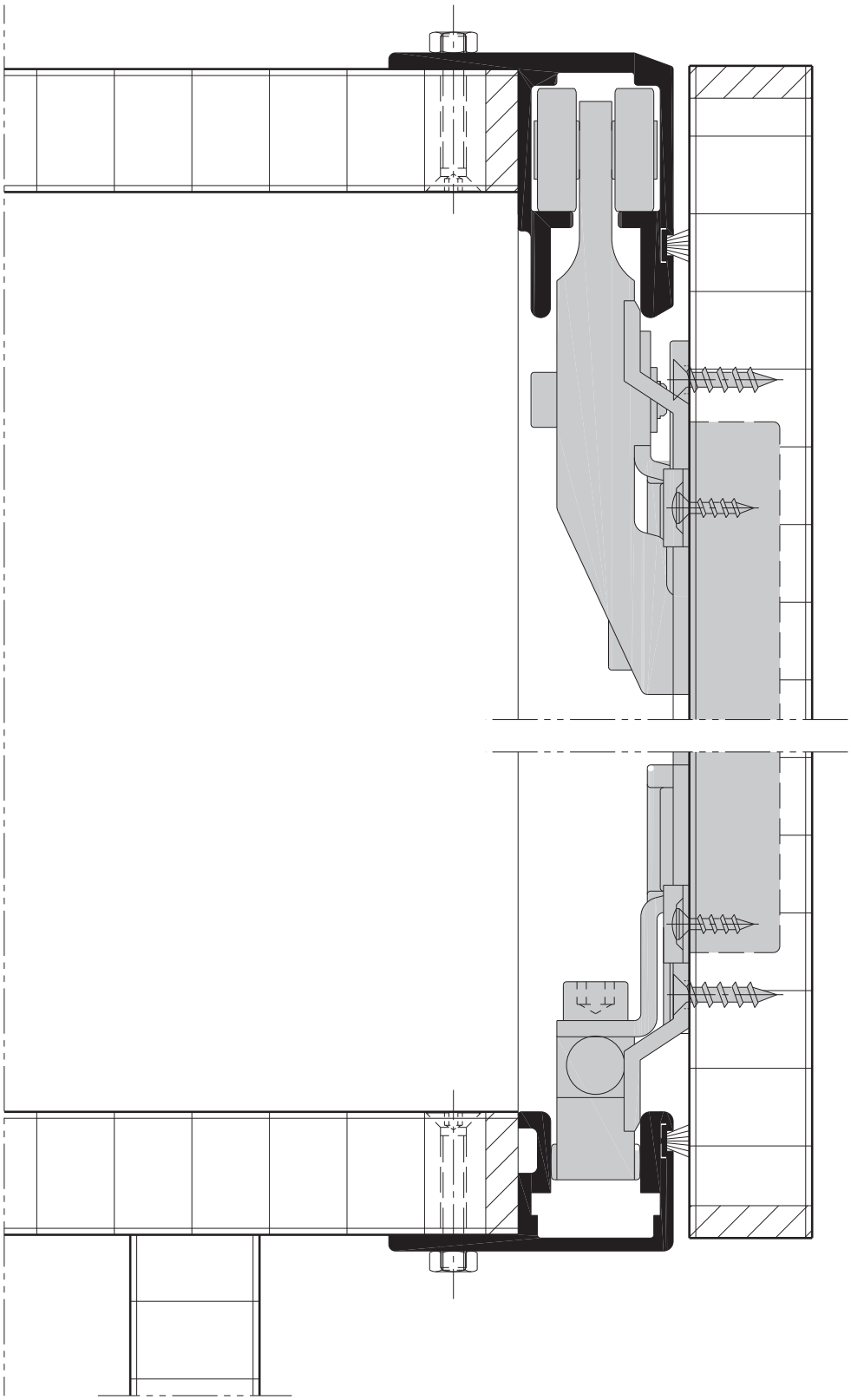

Technische Änderungen vorbehalten
Sous réserve de modifications techniques
Subject to modification

Con riserva di apportare modifiche tecniche
Bajo reserva de modificaciones técnicas

Hawa AG 8932 Mettmenstetten Switzerland Tel. +41 44 767 91 91 www.hawa.ch Fax +41 44 767 91 78

Beschlägeübersicht
Composants de la ferrure
Hardware system components
Assortimento ferramenta
Componentes de los herrajes

	Laufwerk inkl. Schrauben Chariot avec vis Trolley with screw Carrello con viti Carro con tornillos		15213
	Aufhängung Unité de suspension Suspension unit Supporto nichelato Pieza de suspensión		15029
	Führung unten, kurz Unité du guide du bas, court Floor guide unit, short Guida inferiore, corta Guía inférior, corta		15030
	SK-Spanplattenschrauben-Set 4/16 mm Jeu de vis aggloméré, tête fraisée 4/16 mm Set of counters.head press screw 4/16mm Gioco di viti a testa svasata 4/16mm Juego de tornillos cabeza 4/16 mm		15035
	Montageschrauben-Set zu 15040 Jeu de vis de fixation pour 15040 Set of fixing screws for 15040 Gioco di viti di montaggio per 15040 Juego de tornillos de fijación para 15040		15036
	Mittelscharnier, matt vernickelt Charnière médiane, nickelée mat Centre hinge, dull nickel finish Cerniera intermedia, nichelata matta Bisagra mediana, niquelada mate		15041
	Türzuhaltung, Kunststoff schwarz Blocage de porte, plastique noir Door catch, plastic black Ritenuta per ante, plastica nero Dispositivo sujetapuertas, plást.negro		15033
	Haltepuffer oben Butée d'arrêt supérieure Retaining bumper on top Arresto paracolpi superiore Amortiguador superior		14960
	Anschlagpuffer unten Butée de fin de course, en bas Stop bumper, at the bottom Paracolpi inferiore Tope amortiguador inferior		14957
	Laufschiene LM mit Bürstendichtung Rail de roulement métal léger avec joint brosse Top track alu with brush seal Rotaia alluminio con guarnizione a spazzola Riel de rodadura, aluminio, con junta de cepillo	1100 mm (3'7 $\frac{5}{16}$")	15014
		1800 mm (5'10 $\frac{7}{8}$")	15015
		2500 mm (8'2 $\frac{7}{16}$")	15016
		3500 mm (11'5 $\frac{13}{16}$")	15017
		6000 mm (19'8 $\frac{7}{32}$")	15288
	Führungsschiene LM mit Bürstendichtung Rail de guidage métal léger avec joint brosse Bottom guide channel alu with brush seal Rotaia guida alluminio con guarnizione a spazzola Guía inferior, aluminio con junta de cepillo	1100 mm (3'7 $\frac{5}{16}$")	15019
		1800 mm (5'10 $\frac{7}{8}$")	15020
		2500 mm (8'2 $\frac{7}{16}$")	15021
		3500 mm (11'5 $\frac{13}{16}$")	15022
		6000 mm (19'8 $\frac{7}{32}$")	15289

	Führungsrolle Guide à galet Roller guide Rullo guida Rodillo de guía		18570
	Dichtungsprofil, weiss Profil anti-poussière, blanc Seal profile, white Profilo guarnizione, bianco Burlete de goma, blanco	5 m (16'4 $\frac{27}{32}$")	15227
		10 m (32'9 $\frac{23}{32}$")	15228
	Dichtungsprofil, schwarz Profil anti-poussière, noir Seal profile, black Profilo guarnizione, nero Burlete de goma, negro	5 m (16'4 $\frac{27}{32}$")	15224
		10 m (32'9 $\frac{23}{32}$")	15225
	Möbel-Stangenschloss, mit Schlüssel Serrure à tringles, avec clef à gorge Extending rod lock, with key Serratura a paletti, con chiave Cerradura de varillas, con llave	links gauche left sinistra izquierda	20875
		rechts droite right destra derecha	20876
	Möbel-Stangenschloss, Zylinder 22 mm Serrure à tringles, avec cylindre 22 mm Extending rod lock, with cylinder 22 mm Serratura a paletti, con cilindro 22 mm Cerradura de varillas, con cilindro 22 mm	links gauche left sinistra izquierda	20873
		rechts droite right destra derecha	20874
	Türenbündighalter, Kunststoff schwarz Dispositif d'affleurement des portes, plastique noir Panel surface equaliser, plastic black Meccanismo per tenuta a filo,plast.nero Soporto de enrasado para puertas, plást.negro		14906
	Einfrässchablone Gabarit pour défoncer les cuirasse Mortising template for cup recesses Sagoma per fresare Plantilla para fresado		14761
	Topfscharnier 110°mit Feder (inliegend) Charnière invisible 110°avec ressort (porte à l'intérieure.) Spring-loaded concealed hinge 110° (inset doors) Cerniera incass. con molla 110° (ante all'interno) Bisagra interna con resorte 110° (puertas interior)		14528
	Topfscharnier 120° mit Feder (Eckan- schlag) Charnière invisible 120°avec ressort (porte à l'extérieure) Spring-loaded concealed hinge 120° (overlay doors) Cerniera incassate con molla, 120° (ante all'esterno) Bisagra interna con resorte 120° (puertas exterior)		15059